PT

ADVERTÊNCIAS IMPORTANTES

LEIA ESTAS INSTRUÇÕES ANTES DE USAR O APARELHO

Ao utilizar aparelhos eléctricos, é necessário tomar as devidas precauções, entre as quais:

1. Certifique-se de que a voltagem eléctrica do aparelho corresponde à voltagem da sua rede eléctrica.
2. Não deixe o aparelho sem vigilância quando ligado à rede eléctrica; desligue-o sempre após o uso.
3. Não colocar o aparelho sobre ou perto de fontes de calor.
4. Durante a utilização, posicionar o aparelho sobre uma superfície horizontal e estável.
5. Não deixe o aparelho exposto aos agentes atmosféricos (chuva, sol, etc.).
6. Preste atenção para que o cabo eléctrico não entre em contacto com superfícies quentes.
7. Este aparelho não deve ser utilizado por pessoas (inclusive crianças) com capacidades físicas, sensoriais e mentais reduzidas; por pessoas sem experiência e conhecimento do aparelho, a não ser que sejam vigiadas ou bem instruídas sobre a utilização do aparelho por parte de uma pessoa responsável pela sua segurança.
8. Assegure-se de que as crianças não brinquem com o aparelho.
9. Nunca passe o corpo do aparelho, a ficha e o cabo eléctrico por água ou outros líquidos, use um pano húmido para a limpeza destas partes.
10. Mesmo com o aparelho desligado, retire a ficha da tomada eléctrica antes de montar ou desmontar os componentes para efectuar a limpeza.
11. Assegure-se de estar sempre com as mãos bem secas antes de utilizar o aparelho, regular os interruptores e antes de ligar a ficha na tomada e efectuar as ligações de alimentação.
12. Para desligar a ficha, segurá-la directamente e retirá-la da tomada na parede. Nunca a desligar puxando-a pelo cabo.
13. Não utilize o aparelho se o cabo elétrico ou a ficha estiverem danificados ou se o aparelho apresentar algum defeito; todas as reparações, incluindo a substituição do cabo de alimentação, devem ser feitas somente pelo serviço de assistência da Ariete ou por técnicos por ela autorizados, de modo a prevenir qualquer risco.
14. No caso de utilizar uma extensão elétrica, verifique se é adequada à potência do aparelho de modo a evitar perigos para o operador e para a segurança do ambiente onde se opera. A utilização de extensões inadequadas podem provocar anomalias de funcionamento.
15. Não deixe o cabo pendurado, poderia ser fonte de perigo para as crianças.
16. Para não comprometer a segurança do aparelho, utilize exclusivamente peças e acessórios originais ou aprovados pelo fabricante.
17. Eventuais modificações deste produto não expressamente autorizadas pelo fabricante podem comportar a perda da segurança e da garantia do seu uso pelo utilizador.
18. Caso se decida a descartar como lixo este aparelho, recomendamos que o deixe inoperante, cortando o cabo de alimentação. Recomendamos também que deixe inócuas as partes do aparelho que possam representar um perigo, especialmente para as crianças, que podem utilizar o aparelho como um brinquedo.
19. Os elementos da embalagem não devem ser deixados ao alcance de crianças pois são potenciais fontes de perigo.
20. Espere o aparelho arrefecer antes de começar a limpeza.
21. Não utilize utensílios metálicos e pontiagudos para limpar a parte interna do aparelho.
22. Durante o uso, as partes acessíveis do aparelho aquecem; evite tocá-las.
23. Durante o uso, não apoie pratos ou outros objetos em cima do aparelho.
24. O pão pode queimar e portanto o aparelho não deve ficar perto de cortinados ou materiais combustíveis; vigie sempre o aparelho quando estiver em funcionamento.
25. Não insira mais do que um sanduíche para cada fenda.
26. Não introduza garfos ou outros utensílios dentro do aparelho para retirar o pão; isso pode estragar as resistências.
27. Não introduza a mão ou material metálico (faca, papel de alumínio) dentro do aparelho.
28. Limpe o tabuleiro de migalhas de eventuais gotejamentos antes de voltar a usar a máquina.
29. Para a correta eliminação do produto, nos termos da Diretiva Europeia 2009/96/CE, leia o folheto em anexo.

GUARDE ESTAS INSTRUÇÕES

DESCRIÇÃO DO APARELHO (Fig. 1)

A Grelha para a salsicha
B Fendas para o pão
C Fenda para a grelha da salsicha
D Alavanca de ligação
E Manípulo de regulação do grau de tostagem
F Tecla de stop tostagem
G Pinça para a extração da grelha
H Tabuleiro de migalhas

O aparelho foi concebido SOMENTE PARA USO DOMÉSTICO e não deve ser utilizado para fins comerciais ou industriais.
Este aparelho está em conformidade com a diretiva 2006/95/EC e EMC 2004/108/EC e com o regulamento (EC) N.º1935/2004 de 27/10/2004 sobre os materiais em contacto comos alimentos.

ATENÇÃO:
Só na primeira utilização, aconselhamos que faça o aparelho funcionar em vazio por alguns minutos de modo a eliminar os fumos e odores da resistência.

Remova eventuais resíduos de alimento ou migalhas antes de cada utilização.

MODO DE USO

- Parta o pão ao meio e coloque as metades nas fendas (B).
- Coloque as salsichas na grelha (A) e depois na fenda (C).

ATENÇÃO:
Não use pão muito fino ou despedaçado.

Não tente empurrar alimentos se forem muito grandes.
Não use alimentos que possam gotejar durante a cozedura. Além de dificultar a limpeza podem causar incêndios. Molhos e/ou temperos SÓ devem ser adicionados no fim e depois de ter retirado os cachorros da máquina.

- Ligue a ficha à tomada e regule o grau de tostagem, agindo no manípulo (E).

ATENÇÃO:
Selecione um grau de tostagem baixo para pães secos e finos.

- Abaixe a alavanca de ligação (D) até ao bloqueio.

Nota: se o aparelho não estiver ligado à rede de alimentação, a alavanca não se bloqueia.

- Espere alguns minutos e depois da expulsão automática do pão e da salsicha (A), verifique o grau de tostagem; no caso, selecione um grau mais alto e/ou repita o ciclo.
- Para interromper em qualquer momento o processo de tostagem, prima a tecla (F).

ATENÇÃO:
A grelha de salsichas (A) aquece muito. Utilize a pinça (G) para removê-la ou uma pega de cozinha de modo a evitar queimaduras.

Após demissões repetidas, recomenda-se a deixá-lo esfriar por pelo menos um minuto antes de um novo ciclo.

LIMPEZA

ATENÇÃO:
Antes de iniciar a limpeza, desligue a ficha da tomada e espere que todas as peças estejam frias.

Mantenha o aparelho sempre limpo e arrumado, assim o resultado será sempre ótimo e o tempo de vida maior.

- A grelha deve ser limpa exclusivamente com um pano não abrasivo, ligeiramente molhado com água e algumas gotas de detergente neutro (não use solventes que poderiam danificar o metal).
- Eventuais resíduos de alimento que tenham caído no tabuleiro de migalhas (H) deverão ser removidos após cada utilização; remova o tabuleiro, limpe-o com um pano húmido, enxugue-o e reponha-o.
- Limpe o lado de fora do aparelho com um pano húmido e depois seque. Não use detergentes abrasivos que poderiam danificar ou corroer as superfícies.
- Arrume o aparelho enrolando o cabo ao redor de seu alojamento (Fig. 2).

NL

BELANGRIJKE AANWIJZINGEN

VÓÓR HET GEBRUIK DEZE AANWIJZINGEN LEZEN

Bij het gebruik van elektrische apparaten moeten altijd de juiste voorzorgsmaatregelen worden genomen, waaronder:

1. Controleer of het elektrische voltage van het apparaat overeenkomt aan het voltage van uw elektriciteitsnet.
2. Laat het apparaat niet onbeheerd achter als het aan het elektriciteitsnet is verbonden; na gebruik de stekker uit het stopcontact halen.
3. Zet het apparaat niet op of in de buurt van warmtebronnen.
4. Zet het apparaat tijdens het gebruik op een horizontaal en stabiel vlak.
5. Stel het apparaat niet bloot aan weersomstandigheden (regen, zon enz.).
6. Pas op dat de elektriciteitskabel niet in contact komt met de warme oppervlaktes.
7. Dit apparaat mag niet gebruikt worden door personen (en kinderen) die over beperkte lichamelijke, sensoriele of mentale capaciteiten beschikken; tevens mag het niet gebruikt worden door personen die geen kennis en ervaring hebben met het gebruik van dit apparaat tenzij ze bijgestaan worden, of goed ingelicht worden, over het gebruik van het apparaat door een persoon die verantwoordelijk is voor hun veiligheid.
8. Let op dat kinderen niet met het apparaat gaan spelen.
9. De basis van het apparaat, de stekker het elektriciteitssnoer nooit onder water of andere vloeistoffen zetten, gebruik een vochtige doek om ze te reinigen.
10. Ook als het apparaat niet in werking staat moet de stekker uit het stopcontact worden getrokken voordat de onderdelen worden verwijderd of gemonteerd of voordat het apparaat wordt gereinigd.
11. Droog altijd goed de handen af voordat de schakelaars op het apparaat worden gebruikt of geregeld en voordat de stekker of de elektrische verbindingen worden aangeraakt.
12. Om de stekker uit het stopcontact te halen, pak de stekker vast en trek hem uit het stopcontact. Nooit de stekker eruit trekken door aan het snoer te trekken.
13. Gebruik het apparaat niet als het elektriciteitsnoer of de stekker beschadigt zijn of als het apparaat defect is; alle reparaties, ook het vervangen van het elektriciteitsnoer mogen alleen uitgevoerd worden door een assistentiecentrum Ariete of door geautoriseerd technisch personeel Ariete om alle risico's te vermijden.
14. Als er verlengsnoeren worden gebruikt moeten ze geschikt zijn om gebruikt te worden met het vermogen van het apparaat om gevaren voor de gebruiker te voorkomen en voor de veiligheid van de ruimte waarin het apparaat wordt gebruikt. De verlengsnoeren die niet geschikt zijn kunnen werkingstoringen veroorzaken.
15. Laat het snoer nooit loshangen daar waar kinderen het vast kunnen pakken.
16. Voor een veilig gebruilk van het apparaat, gebruik alleen originele vervangingsonderdelen en accessoires die door de fabrikant zijn goedgekeurt.
17. Eventuele veranderingen van dit product, die niet nadrukkelijk door de producent zijn goedgekeurd, kunnen de veiligheid van de gebruiker in gevaar brengen, tevens vervalt de gebruiksgarantie.
18. Wanneer men het apparaat als afval wil verwerken moet het onbruikbaar gemaakt worden door de voedingskabel er af te knippen. Bovendien wordt het aanbevolen om alle gevaarlijke onderdelen van het apparaat te verwijderen, vooral voor kinderen die het apparaat kunnen gaan gebruiken als speelgoed.
19. Houdt de verpakkingselementen buiten bereik van kinderen omdat ze een gevarenbron kunnen zijn.
20. Laat het apparaat afkoelen voordat het gereinigd wordt.
21. Gebruik nooit metalen of scherpe keukengereedschappen om de binnenkant van het apparaat te reinigen.
22. Tijdens het gebruik worden de toegankelijke onderdelen van het apparaat heet: niet aanraken.
23. Tijdens het gebruik geen borden of andere voorwerpen op het apparaat zetten.
24. Het brood kan verbranden, daarom mag het apparaat niet gebruikt worden onder of in de buurt van gordijnen of ander brandbaar materiaal; daarnaast moet het apparaat altijd onder toezicht worden gehouden.
25. Nier meer dan een broodje in iedere gleuf steken.
26. Geen vorken of andere keukengereedschappen in het apparaat steken om het brood eruit te halen omdat hierdoor de verwarmingselementen beschadigt kunnen worden.
27. Geen handen of metalen materiaal (b.v. messen of zilverpapier) in het apparaat steken.
28. Reinig altijd de kruimelvanger voordat het apparaat wordt gebruikt.
29. Voor het correct vernietigen van het apparaat volgens de Europese Richtlijn 2009/96/CE lees het speciale blaadje dat bij het product wordt gelevert.

DEZE AANWIJZINGEN BEWAREN

BESCHRIJVING VAN HET APPARAAT (Fig. 1)

A Rooster voor hot dog
B Gleuven voor brood
C Gleuven voor rooster hot dog
D Starthendel
E Regelingsknop toastgraad
F Toest stop toasten
G Klem voor uittrekken rooster
H Kruimellade

Het apparaat is alleen bedoeld voor HUISHOUDELIJK GEBRUIK en is dus niet geschikt voor commercieel of industrieel gebruik.
Dit apparaat is conform aan de richtlijn 2006/95/EG en EMC 2004/108/EG, en aan de regelgeving (EC) No. 1935/2004 van 27/10/2004 voor materialen die in contact komen met etenswaren.

LET OP:
Alleen als het apparaat voor de eerste keer wordt gebruikt wordt het aangeraden om het apparaat enkele minuten leeg aan te zetten totdat alle rook is verdwenen die voortkomt uit de bewerking van de verwarmingselementen.

Reinig het apparaat altijd voordat het wordt gebruikt om eventuele kruimels en voedselresten te verwijderen.

GEBRUIKSAANWIJZINGEN

- Snijd de broodjes doormidden, zet de twee helften tegen elkaar aan en stop ze op deze wijze in de speciale gleuven (B).
- Plaats de twee worsten op het rooster (A) en steek ze in de gleuven (C).

LET OP:
Nooit te dunnen of gebroken broodjes gebruiken.

Nooit te grote etenswaren gebruiken die met kracht erin gestopt moeten worden.
Geen etenswaren gebruiken die kunnen gaan lekken tijdens het bakken. Hierdoor wordt het reinigen heel erg moeilijk en het kan brand veroorzaken. Sauzen en andere garneringen mogen ALLEEN na het bakken toegevoegd worden nadat de etenswaren uit het apparaat zijn gehaald.

- Stop de stekker in een stopcontact en regel de graden van het toasten met de knop (E).

LET OP:
Stel de knop van de toastbediening op een lager niveau als er droog of dun brood wordt gebruikt.

- Zet de starthendel (D) omlaag totdat ze wordt geblokkeert.

Opmerking: Als het apparaat niet aan het stroomnet is verbonden wordt de hendel niet geblokkeert.

- Wacht enkele minuten totdat het brood en het rooster (A) automatisch naar buiten komen en controlleer het bakresultaat; als de etenswaren niet voldoende bruin zijn gebakken kies een hoger bakgraad en / of herhaal het bakken.
- Het toastproces kan op ieder moment onderbroken worden door op de toets (F) te drukken.

LET OP:
Het rooster hot dog (A) is heel erg heet. Voor het uitschuiven en om verbrandingswonden te voorkomen gebruik altijd de speciale klem (G) of een pannelap.

Als het apparaat wordt gebruiktom meer dan één keer te bakken laat het altijd tenminste één minuut afkoelen voordat het opnieuw wordt gebruikt.

REINIGEN

LET OP:
Voordat het apparaat wordt gereinigt, trek de stekker uit het stopcontact en wacht totdat alle warme onderdelen zijn afgekoeld.

Zorg dat het apparaat altijd schoon en in orde is waardoor de kwaliteit van de toast wordt gegarandeerd en de levensduur van de machine wordt verzekert.

- Het rooster mag alleen gereinigd worden met een zachte vochtige doek en enkele druppels niet agressief reinigingsmiddel (nooit oplosmiddelen gebruiken die het metaal kunnen beschadigen).
- Eventuele etenswaren die in de kruimellade (H) zijn gevallen moeten na ieder gebruik verwijderd worden. Trek de lade naar buiten, reinig hem met een zochtige doek, droog hem goed af en schuif de lade vervolgens weer naar binnen.
- Reinig de buitenkant van het apparaat met een vochtige en doek en droog het vervolgens goed af. Geen schuurmiddelen gebruiken die het oppervlakte kunnen beschadigen.
- Berg het apparaat op door het snoer om de speciale snoerwikkelaar op te winden (Fig. 2).

EL

ΣΗΜΑΝΤΙΚΕΣ ΠΡΟΕΙΔΟΠΟΙΗΣΕΙΣ

ΔΙΑΒΑΣΤΕ ΑΥΤΕΣ ΤΙΣ ΟΔΗΓΙΕΣ ΠΡΙΝ ΤΗ ΧΡΗΣΗ

Όταν χρησιμοποιείτε ηλεκτρικές συσκευές είναι αναγκαίο να λαμβάνετε τις κατάλληλες προφυλάξεις, μεταξύ των οποίων:

1. Σιγουρευτείτε ότι η ηλεκτρική τάση της συσκευής αντιστοιχεί σε εκείνη του ηλεκτρικού σας δικτύου.
2. Μην αφήνετε αφύλακτη την συσκευή όταν είναι συνδεδεμένη στο ηλεκτρικό δίκτυο. Αποσυνδέστε την μετά από κάθε χρήση.
3. Μην τοποθετείτε την συσκευή κοντά ή επάνω σε πηγές θερμότητας.
4. Μην ρίχνετε νερό στις οπές αερισμού της συσκευής.
5. Μην αφήνετε την συσκευή εκτεθειμένη σε ατμοσφαιρικούς παράγοντες (βροχή, ήλιο κλπ).
6. Προσέξτε ώστε το καλώδιο να μην έλθει σε επαφή με θερμές επιφάνειες.
7. Η παρούσα συσκευή δεν πρέπει να χρησιμοποιείται από άτομα (συμπεριλαμβανομένων των παιδιών) με μειωμένες φυσικές, αισθητήριες ή νοητικές ικανότητες. Από άτομα που δεν έχουν εμπειρία και γνώση της συσκευής, εκτός κι αν επιβλέπονται προσεκτικά ή τους έχουν δοθεί οδηγίες σχετικά με τη χρήση της συσκευής από ένα άτομο υπεύθυνο για την ασφάλειά τους.
8. Βεβαιωθείτε ότι τα παιδιά δεν παίζουν με τη συσκευή.
9. Μη βυθιζετε ποτε το σωμα του προϊοντος, το ρευματοληπτη και το ηλεκτρικο καλωδιο σε νερο η΄ αλλα υγρα, χρησιμοποιειτε ενα υγρο πανι για τον καθαρισμο τους.
10. Ακομα και αν η συσκευη δεν βρισκεται σε λειτουργια, αποσυνδεστε το ρευματοληπτη απο την πριζα του ηλεκτρικου ρευματος πριν τοποθετησετε η΄ αφαιρεσετε τα διαφορα μερη η΄ πριν προχωρησετε στον καθαρισμο της.
11. Βεβαιωθείτε ότι τα χέρια σας είναι πάντα καλά στεγνά πριν χρησιμοποιήσετε ή ρυθμίσετε τους διακόπτες που βρίσκονται στη συσκευή ή πριν αγγίξετε το ρευματολήπτη και τις συνδέσεις τροφοδοσίας.
12. Γιά την αποσύνδεση του ρευματολήπτη, κρατήστε τον καλά και αποσπάστε τον από την πρίζα τοίχου. Μην τον αποσπάτε ποτέ τραβώντας τον από το καλώδιο.
13. Μην χρησιμοποιειτε την συσκευη αν το ηλεκτρικο καλωδιο η ο ρευματοληπτης εχουν υποστει ζημια, η η ιδια η συσκευη ειναι ελαττωματικη. Όλες οι επισκευες, συμπεριλαμβανομενης της αντικαταστασης του καλωδιου τροφοδοσιας, πρεπει να γινονται μονον σε ενα εξουσιοδοτημενο τεχνικο κεντρο Ariete η απο εξουσιοδοτημενους τεχνικους Ariete, ωστε να αποφευχθει καθε κινδυνος.
14. Στην περίπτωση χρησιμοποίησης ηλεκτρικών προεκτάσεων, αυτές πρέπει να είναι κατάλληλες για την ισχύ της συσκευής, για να αποφευχθούν κίνδυνοι στο χειριστή και την ασφάλεια του χώρου που δουλεύετε. Οι ακατάλληλες προεκτάσεις μπορεί να προκαλέσουν ανωμαλίες λειτουργίας.
15. Μην αφήνετε να κρέμεται το καλώδιο σε κάποιο μέρος που θα μπορούσε να το πιάσει ένα παιδί.

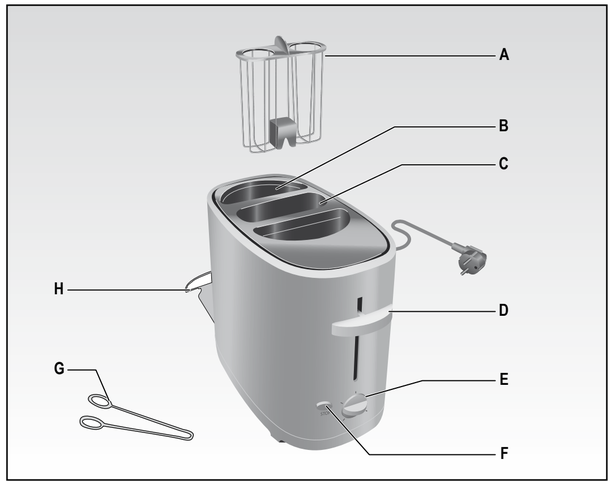

Fig. 1

16. Για να μην διακυβεύσετε την ασφάλεια της συσκευής, χρησιμοποιείτε μόνον αυθεντικά ανταλλακτικά και εξαρτήματα, εγκεκριμένα από τον κατασκευαστή.
17. Πιθανές μετατροπές στο παρόν προϊόν που δεν έχουν κατηγορηματικά εξουσιοδοτηθεί από τον κατασκευαστή, μπορεί να προκαλέσουν άρση της ασφάλειας και της εγγύησης της χρήσης της από τον χρήστη.
18. Όταν αποφασίσετε να αποσύρετε ως απόρριμα την παρούσα συσκευή, συνιστάται να την καταστήσετε αδρανή, κόβοντας το καλώδιο τροφοδοσίας. Συνιστάται επίσης να καταστήσετε αβλαβή εκείνα τα μέρη της συσκευής που είναι επιδεκτικά να αποτελέσουν κίνδυνο, ειδικά γιά τα παιδιά που θα μπορούσαν να χρησιμοποιήσουν την συσκευή στα παιγνίδια τους.
19. Τα στοιχεία της συσκευασίας δεν πρέπει να τα αφήνετε σε μέρη προσιτά στα παιδιά λόγω του ότι είναι πιθανές πηγές κινδύνου.
20. Αφήστε τη συσκευή να κρυώσει πριν προχωρήσετε στον καθαρισμό της.
21. Μη χρησιμοποιείτε ποτέ μεταλλικά και αιχμηρά σκεύη για να καθαρίσετε το εσωτερικό της συσκευής.
22. Κατά τη χρήση, τα προσιτά μέρη της συσκευής γίνονται θερμά. Αποφεύγετε την επαφή τους.
23. Κατά τη χρήση, μην ακουμπάτε πιάτα ή άλλα αντικείμενα επάνω στη συσκευή.
24. Το ψωμί μπορεί να καεί και γι' αυτό η συσκευή δεν πρέπει να χρησιμοποιείται κάτω ή δίπλα από κουρτίνες ή άλλα εύφλεκτα υλικά. Επίσης πρέπει να την επιβλέπετε.
25. Μην τοποθετείτε περισσότερα από ένα σάντουιτς για κάθε σχισμή.
26. Μην εισάγετε πηρούνια ή άλλα σκεύη στο εσωτερικό της συσκευής για να βγάλετε το ψωμί, γιατί μπορεί να καταστρέψετε τις αντιστάσεις.
27. Μην εισάγετε τα χέρια σας ή οποιοδήποτε είδος μεταλλικού υλικού (για παράδειγμα, μαχαίρια ή αλουμινόχαρτο), στο εσωτερικό της συσκευής.
28. Καθαρίζετε το συρτάρι για τα ψίχουλα από ενδεχόμενα σταξίματα πριν από κάθε χρήση.
29. Για τη σωστή απόσυρση του προϊόντος σύμφωνα με την Ευρωπαϊκή Οδηγία 2009/96/ΕΚ παρακαλείστε να διαβάσετε το συνημμένο στο προϊόν ειδικό φυλλάδιο.

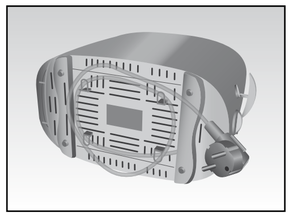

Fig. 2

ΦΥΛΑΞΤΕ ΑΥΤΕΣ ΤΙΣ ΟΔΗΓΙΕΣ

ΠΕΡΙΓΡΑΦΗ ΤΗΣ ΣΥΣΚΕΥΗΣ (Εικ. 1)

A Σχάρα για hot dog
B Σχισμές για ψωμί
C Σχισμή για σχάρα hot dog
D Μοχλός λειτουργίας
E Κουμπί ρύθμισης βαθμού ψησίματος
F Πλήκτρο stop ψησίματος
G Λαβίδα για εξαγωγή της σχάρας
H Συρτάρι περισυλλογής ψίχουλων

Η συσκευή έχει επινοηθεί ΑΠΟΚΛΕΙΣΤΙΚΑ ΓΙΑ ΟΙΚΙΑΚΗ ΧΡΗΣΗ και δεν πρέπει να προορισθεί γιά εμπορική ή βιομηχανική χρήση.
Η παρούσα συσκευή είναι σύμφωνη με την Οδηγία 2006/95/ΕΚ και 2004/108/ΕΚ σχετικά με την Ηλεκτρομαγνητική συμβατότητα EMC και τον κανονισμό (ΕΚ) υπ' αριθμόν 1935/2004 της 27/10/2004 σχετικά με τα υλικά που προορίζονται να έλθουν σε επαφή με τρόφιμα.

ΠΡΟΣΟΧΗ:
Μόνο για την πρώτη χρήση, σας συνιστούμε να θέσετε σε λειτουργία τη συσκευή άδεια για μερικά λεπτά, έως ότου όλοι οι καπνοί που οφείλονται στην επεξεργασία της αντίστασης να εξαφανιστούν εντελώς.

Καθαρίστε τη συσκευή από ενδεχόμενα κατάλοιπα τροφών ή ψίχουλα πριν από κάθε χρήση.

ΟΔΗΓΙΕΣ ΧΡΗΣΗΣ

- Χωρίστε δύο ψωμάκια σε δύο μέρη το καθένα, επανενώστε τα και βάλτε τα στο εσωτερικό στις ειδικές σχισμές (B).
- Τοποθετήστε τα δύο λουκάνικο στη σχάρα (A) και βάλτε τα στη σχισμή (C).

ΠΡΟΣΟΧΗ:
Μη χρησιμοποιείτε πολύ λεπτά ή σπασμένα ψωμάκια.

Μην εισάγετε, πιέζοντάς τα, πολύ μεγάλα τρόφιμα.
Μην εισάγετε τρόφιμα που μπορεί να στάξουν κατά τη διάρκεια του ψησίματος. Εκτός του ότι καθιστούν δύσκολη τη διαδικασία του καθαρισμού, μπορεί να αποτελέσουν αιτία πυρκαϊάς. Σάλτσες και/ή καρυκεύματα πρέπει να προστεθούν ΜΟΝΟ στο τέλος του ψησίματος και αφού έχετε βγάλει τα τρόφιμα από τη συσκευή.

- Συνδέστε το ρευματολήπτη στην πρίζα του ρεύματος και ρυθμίστε το βαθμό ψησίματος δρώντας στο κουμπί (E).

ΠΡΟΣΟΧΗ:
Επιλέξτε με το κουμπί ελέγχου ψησίματος την πιο χαμηλή βαθμίδα για ξερό ή λεπτό ψωμί.

- Κατεβάστε το μοχλό λειτουργίας (D) μέχρι να μπλοκαριστεί.

Σημείωση: Αν η συσκευή δεν είναι συνδεμένη στο δίκτυο τροφοδοσίας, ο μοχλός δεν μπλοκάρεται.

- Περιμένετε μερικά λεπτά και μετά την αυτόματη εξαγωγή του ψωμιού και της σχάρας (A), ελέγξτε το ψήσιμο και στην περίπτωση που τα τρόφιμα δεν είναι αρκετά ψημένα, επιλέξτε ένα μεγαλύτερο βαθμό ψησίματος και/ή επαναλάβετε το ψήσιμο.
- Για να διακόψετε οποιαδήποτε στιγμή τη διαδικασία ψησίματος, πιέστε το πλήκτρο (F).

ΠΡΟΣΟΧΗ:
Η σχάρα για τα hot dog (A) είναι πολύ ζεστή. Για την εξαγωγή της και την αποφυγή εγκαυμάτων, χρησιμοποιείτε πάντα την ειδική λαβίδα (G) που χορηγείται, ή πιάστρες.

Αν χρησιμοποιείτε τη συσκευή για περισσότερα από ένα ψήσιμο κάθε φορά, αφήστε την να κρυώσει πάντα για τουλάχιστον ένα λεπτό μεταξύ των ψησιμάτων.

ΚΑΘΑΡΙΣΜΟΣ

ΠΡΟΣΟΧΗ:
Πριν προχωρήσετε στον καθαρισμό, αποσυνδέστε το ρευματολήπτη τροφοδοσίας και περιμένετε να κρυώσουν τα θερμά μέρη.

Διατηρείτε τη συσκευή καλά καθαρή και σε τάξη. Θα σας εγγυηθεί ένα ιδανικό ψήσιμο και μεγαλύτερη διάρκεια της ίδιας της συσκευής.

- Η σχάρα θα πρέπει να καθαρίζεται αποκλειστικά με ένα λίγο βρεγμένο σε νερό πανί που δεν χαράζει, προσθέτοντας μερικές σταγόνες ουδέτερου ήπιου απορρυπαντικού (μη χρησιμοποιείτε ποτέ διαλύτες που μπορούν να διαβρώσουν το μέταλλο).
- Ενδεχόμενα κατάλοιπα τροφών που έχουν πέσει στο συρτάρι ψίχουλων (H), θα πρέπει να απομακρυνθούν μετά από κάθε χρήση. Αφαιρέστε το συρτάρι βγάζοντάς το και ξαναβάλτε το αφού το καθαρίσετε με ένα υγρό πανί και το στεγνώσετε καλά.
- Καθαρίστε το εξωτερικό της συσκευής με ένα υγρό πανί και στη συνέχεια στεγνώστε. Μη χρησιμοποιείτε αποξεστικά απορρυπαντικά γιατί μπορούν να καταστρέψουν τις επιφάνειες.
- Φυλάξτε τη συσκευή τυλίγοντας το καλώδιο τροφοδοσίας γύρω από την ειδική θήκη (Εικ. 2).

RU

ПРАВИЛА ПОЛЬЗОВАНИЯ

ПЕРЕД НАЧАЛОМ РАБОТЫ НЕОБХОДИМО ПРОЧИТАТЬ ИНСТРУКЦИЮ

Используя электрические приборы необходимо выполнять следующие меры предосторожности:

1. Убедитесь в том, что напряжение прибора совпадает с напряжением Вашей электрической сети.
2. Не оставляйте без присмотра включённый в электрическую сеть прибор; отключайте его после каждого использования.
3. Не ставьте прибор вблизи источников отопления или на их поверхности.
4. При эксплуатации ставить прибор только на горизонтальные и устойчивые поверхности.
5. Не оставляйте прибор под воздействием атмосферных явлений (дождя, солнца и т.д.).
6. Электрический провод не должен касаться горячих поверхностей.
7. Этот прибор не должен использоваться лицами (включая детей) с неполными физическими, сенсорными или умственными способностями; лица с недостаточным опытом и знаниями обращения с прибором могут пользоваться прибором только под строгим надзором человека, ответственного за их безопасность, или после подробного инструктажа этого человека.
8. Следите за тем, чтобы дети не играли с прибором.
9. Никогда не погружать корпус мотора, электрическую вилку и провод в воду или другие жидкости. Для их очистки использовать только влажную ткань.

10. Даже если прибор выключен, необходимо отсоединить вилку провода от электрической розетки, прежде чем собирать или разбирать его детали и приступать к чистке.
11. Необходимо тщательно высушить руки, прежде чем нажимать и регулировать кнопки прибора и дотрагиваться до вилки провода и электрических деталей.
12. При отсоединении от электрической розетки браться руками непосредственно за штепсель. Никогда не тянуть за провод для того, чтобы вытащить его.
13. Не используйте прибор, если шнур питания или вилка повреждены, или если оборудование имеет какие-либо дефекты; все ремонтные работы, включая замену шнура питания, должны выполняться только в сервисном центре Ariete или уполномоченнымм техниками Ariete в целях предотвращения каких-либо рисков.
14. В случае использования удлинителей последние должны соответствовать мощности прибора во избежание опасности для оператора и безопасности рабочей среды. Неподходящие удлинителя могут привести к неисправности.
15. Не оставлять прибор со свешивающимся шнуром в месте, доступном для детей.
16. Для обеспечения безопасности прибора используйте только рекомендуемые производителем запасные части и аксессуары.
17. Вносимые изменения в прибор, если они чётко не указаны производителем, могут привести к потере безопасности и гарантии его эксплуатации со стороны потребителя.
18. В случае если Вы решили выбросить этот прибор, рекомендуется перерезать электрический провод для невозможности его дальнейшего использования. Рекомендуется также обезвредить те части прибора, которые могут представлять опасность, в случае их использования детьми для своих игр.
19. Составные части упаковки не должны оставляться в местах, доступных для детей, так как они могут представлять источник опасности.
20. Остудить прибор перед очисткой.
21. Никогда не использовать острые металлические предметы для очистки внутренней части устройства.
22. При использовании доступные части прибора нагреваются; не дотрагиваться.
23. При использовании не ставьте еду или другие предметы на аппарат.
24. Хлеб может загореться, поэтому не ставить прибор под или около занавесок или других возгораемых материалов; не оставлять включенный прибор без присмотра.
25. Не вставляйте более одного бутерброда для каждой щели.
26. Не пытаться вынуть из прибора куски хлеба вилками или другими предметами, так как это может повредить нагревательные элементы.
27. Не засовывать руки или металлические предметы (например, ножи или алюминиевую фольгу), внутрь прибора.

28. Перед каждым использованием очищать поддон для крошек.
29. В отношении правильной утилизации прибора в соответствии с Европейской директивой 2009/96/EC прочитайте информативный листок, прилагаемый к прибору.

СОХРАНИТЬ ИНСТРУКЦИЮ

ОПИСАНИЕ ПРИБОРА (Рис. 1)

A Гриль для хот-догов
B Прорези для хлеба
C Прорезь для гриля хот-догов
D Рычаг переключателя
E Ручка регулировки степени обжарки
F Кнопка остановки обжарки
G Щипцы для извлечения гриля
H Поддон для крошек

Прибор предназначен ТОЛЬКО ДЛЯ БЫТОВОГО ИСПОЛЬЗОВАНИЯ и не должен использоваться в производственных или коммерческих целях.
Данное устройство соответствует требованиям директив 2006/95/EC и ЭМС 2004/108/EC и Регламенту (EC) № 1 935/2004 от 27/10/2004 на материалы, контактирующие с пищевыми продуктами.

ВНИМАНИЕ:
Только при первом использовании можно включить прибор пустым на несколько минут, пока не выветрятся все газы нагревательного блока.

Очищать прибор от остатков пищи или крошек перед каждым использованием.

ИНСТРУКЦИЯ ПО ПРИМЕНЕНИЮ

- Разрезать булку на две части, вставить их в прорези прибора (B).
- Поместить два колбаса в гриль (A) и вставить в прорезь (C).

ВНИМАНИЕ:
Не используйте слишком тонкие или сломанные булки.

Не пытаться засовывать с силой слишком большие куски хлеба. Не используйте продукты, выделяющие во время приготовления жир. Помимо того, что будет трудно очистить прибор, это может привести к пожару. Соусы и / или приправы следует добавлять только после обжарки и после удаления продукта из устройства.

- Вставить вилку в розетку и регулировать степень обжарки с помощью ручки (E).

ВНИМАНИЕ:
Установите регулятор обжарки на более низкий уровень для сухого или тонкого куска хлеба.

- Опустите рычаг включения (D) до блокировки.

Примечание: если прибор не подключен к сети, рычаг не фиксируется.

- Подождите несколько минут и после автоматического выброса хлеб и гриля (A) проверить качество обжарки; если продукт обжарился недостаточно, выбрать более высокий уровень обжарки и / или повторить цикл.
- Процесс поджаривания можно остановить в любое время кнопкой (F).

ВНИМАНИЕ:
Гриль хот-дог (A) сильно нагревается. Чтобы вынуть гриль без риска ожога, всегда используйте комплектные щипцы (G) или прихватку.

Если прибор используется несколько раз подряд, всегда остужать его в течение не менее одной минуты между обжарками.

ЧИСТКА

ВНИМАНИЕ:
Прежде чем приступить к очистке, отключите кабель питания и подождите, пока горячие части остынут.

Чтобы гарантировать оптимальную работу и более длительный срок службы, содержать прибор в полной чистоте.

- Чистить гриль неабразивной тканью, слегка смоченной водой, с добавлением нескольких капель нейтрального моющего средства (никогда не используйте растворители, которые могут повредить металл).
- Всегда очищать поддон (H) от попавших туда остатков пищи после каждого использования: вынуть лоток, протереть влажной тканью и хорошо высушить.
- Протереть корпус влажной тканью, а затем сухой. Не использовать абразивные чистящие средства, так как это может привести к повреждению поверхности.
- Хранить прибор, намотав шнур на катушку (Рис. 2).

AR

تنبيهات مهمة

اقرأ هذه التعليمات قبل الاستخدام

يجب التقيد ببعض الإحتياطات اثناء إستعمال المواد الكهربائية و منها ما يلي:

١. تأكدوا من ان خصائص الجهاز توافق مواصفات شبكة الكهرباء بمنزلكم من ناحية قوة الجهد.
٢. تفادوا ترك الجهاز من دون مراقبة و هو لا يزال متصل بالتيار الكهربائي بل يجب عليكم فصله عن التيار بعد كل إستعمال.
٣. لا تضعوا الجهاز فوق او بالقرب من مصادر الحرارة.
٤. قوموا بوضع الجهاز فوق سطحية ثابتة و منبسطة اثناء الاستعمال.
٥. لا تتركوا الجهاز عرضة العوامل الطبيعية (المطر و الشمس الخ،،).
٦. تجنبوا تلامس السلك الكهربائي بسطحيات ساخنة.
٧. لا يجب أن يتم استخدام الجهاز من قِبل الأشخاص (بما في ذلك الأطفال) ذوي قدرات محدودة جسديًا أو حسيًا أو عقليًا، أو الأشخاص الذين ليس لديهم خبرة ومعرفة كافية، إلا إذا قام بمراقبتهم وإرشادهم شخص مسئول عن سلامتهم.
٨. راقب الأطفال للتأكد من عدم عبثهم بالجهاز.
٩. لا تغمر أبداً جسم المنتج و القابس وسلك الكهرباء في الماء أو في أي سوائل أخرى. استخدم فقط قطعة من القماش المبلل لتنظيفهم.
١٠. حتى عندما لا يكون الجهاز في وضع التشغيل يجب فصله عن مصدر التيار الكهربي قبل تركيب أو فك الأجزاء المفردة وقبل التنظيف.
١١. تأكد من تجفيف يديك جيداً قبل الاستخدام أو ضبط المفاتيح الموجودة بالجهاز، وقبل لمس القابس والتوصيل الكهربي.
١٢. لنزع الفيشة من عن المقبس قوموا بمسكها بحزم من القرب و لا يجب عليكم ابداً سحبها من عن بعد.
١٣. لا تقم باستخدام الجهاز في حالة تلف الكابل الكهربائي أو القابس، أو إذا كان هناك عيب بالجهاز نفسه؛ يجب أن تتم جميع عمليات الإصلاح بما فيها استبدال قابس الشحن فقط في مركز الدعم الفني المُعتمد أريتيه Ariete أو بواسطة فني معتمد من أريتيه، حتى تتجنب أي مخاطر.
١٤. في حالة وجود ضرر او عطب بالسلك الكهربائي، يجب ان يتم إستبداله من قبل الشركة المصنعة او من قبل مركز الرعاية الفنية التابعة لها، او على اية حال من قبل فني مؤهل و ذلك لتفادي حدوث او وقوع اي خطر.
١٥. لا تترك الكابل في مكان يمكن للأطفال الإمساك به.
١٦. حتى لا تعرض سلامة الجهاز للخطر، استخدم قطع الغيار والملحقات الأصلية فقط، المعتمدة من جهة تصنيع الجهاز.
١٧. اي تعديلات غير مرخصة من الشركة المصنعة يخضع لها الجهاز لها ان تشكل خطر على المستخدم و تبطل فاعلية الضمان.
١٨. في حالة اردتم التخلص من الجهاز، ننصح اولاً بجعله غير قادر على العمل من خلال نزع السلك الكهربائي، ثانياً ننصح بفك الاجزاء التي لها ان تشكل خطر على الاطفال و الذين من الممكن ان يستعملوا الجهاز او احدى مكوناته للعب و اللهو.
١٩. من الممكن ان تشكل مواد التغليف خطر على الاطفال اذا ما تم تركها بمتناولهم.
٢٠. اترك الجهاز ليبرد قبل بدء عملية التنظيف
٢١. لا تستخدم أبدًا أدوات معدنية وحادة لتنظيف الجزء الداخلي من الجهاز

٢٢. أثناء الاستخدام، تصبح الأجزاء التي يمكن الوصول إليها من الجهاز ساخنة؛ تجنب لمسها.
٢٣. أثناء الاستخدام، لا تقم بسند أطباق أو أشياء أخرى فوق الجهاز.
٢٤. من الممكن أن يحترق الخبز، ومن ثم لا يجب أن يتم استخدام الجهاز تحت أو بالقرب من الستائر أو أي مواد قابلة للاحتراق؛ علاوّة على ذلك، يجب مراقبته.
٢٥. لا تدخل أكثر من نصف شطيرة في كل فتحة.
٢٦. لا تدخل شوكة أو أي أدوات أخرى لإخراج الخبز، حيث من الممكن أن يضر ذلك بمقاومة الجهاز.
٢٧. لا تقم بإدخال يديك أو أي نوع من المواد المعدنية (مثل السكاكين أو ورق الألمونيوم) بداخل المحمصة.
٢٨. قم بتنظيف درج تجميع أية فتات متساقطة قبل كل استخدام.
٢٩. للتخلص من المنتج بطريقة صحيحة طبقًا للائحة الأوروبية CE/٩٦/٢٠٠٩، نرجو قراءة النشرة الخاصة المُلحقة بالمنتج.

قوموا بالاحتفاظ بهذه التعليمات

وصف الجهاز (الشكل رقم ١)

A شواية الهوت دوج
B فتحات الخبز
C فتحات لشواء الهوت دوج
D رافعة التشغيل
E مفتاح ضبط درجة التحميص
F زر إيقاف التحميص
G ملقاط لإخراج الشواية
H درج تجميع فتات الخبز

تم تصنيع الجهاز لإستعمال منزلي فقط و لذا يجب عدم إستعماله في إطار صناعي او تجاري.
هذا الجهاز يطابق التوجيهات الأوروبية EC/٩٥/٢٠٠٦ وEMC EC/١٠٨/٢٠٠٤، وكذلك يطابق القاعدة (EC) رقم ١٩٣٥/٢٠٠٤ الصادرة بتاريخ ٢٠٠٤/١٠/٢٧ الخاصة بالمواد المتلامسة مع الأطعمة.

تنبيه:
ننصح بتشغيل الجهاز على الفارغ لبضع دقائق عند تشغيل الجهاز لأول مرة فقط، حتى تتخلص تمامًا من جميع الأدخنة الناتجة عن عمل المقاومة.

قم بتنظيف الجهاز من أية بقايا طعام أو فتات خبز قبل كل استخدام.

تعليمات الاستخدام:
- اقسم شطيرتين كل منها لجزئيين، أعد تجهيزها وضعها داخل الفتحات المُخصصة لها (B).
- ضع قطعتي الهوت دوج على الشواية (A) وضعها داخل الفتحة (C).

تنبيه:
لا تستخدم شطائر رقيقة للغاية أو مُقطع.

لا تضع، مواد غذائية كبيرة جدًا، بالقوة.
لا تضع في الجهاز مواد غذائية تذوب أثناء الطهي. علاوّة على أنها تجعل من عملية التنظيف عملية صعبة، يمكن أن تتسبب في حرائق. يجب إضافة الصلصات و/أو التتبيل فقط عند الانتهاء من الطهي وبعد إخراج الطعام من الجهاز.
- قم بتوصيل القابس بمأخذ التيار الكهربائي وقم بضبط درجة تحميص الخبز بواسطة المفتاح (E).

تنبيه:
أضبط مفتاح التحكم في درجة تحميص الخبز على مستوى أقل للحصول على خبز جاف أو رقيق.
- اخفض رافعة التشغيل (D)، حتى يتم إيقافها.

ملحوظة: إذا كان الجهاز غير موصل بتيار التغذية الكهربائية، لن يتم إيقاف الرافعة.
- انتظر بضعة دقائق وبعد إخراج الخبز والشواية (A) أوتوماتيكيًا تأكد من مستوى الطهي؛ في حالة أن الطعام لم يحمر بالدرجة الكافية، اختر درجة تحميص أعلى و/أو كرر عملية الطهي.
- لإيقاف عملية التحميص في أي لحظة، اضغط على الزر (F).

تنبيه:
إن شواية الهوت دوج (A) ساخنة جدًا. لإخراجها وتجنب الحروق، استخدم دائمًا الملقاط (G) المزود، أو حامل الوعاء.

إذا قمت باستخدام الجهاز للطهي لأكثر من مرة، اتركه ليبرد لمدة دقيقة واحدة على الأقل ما بين كل عملية طهي والأخرى.

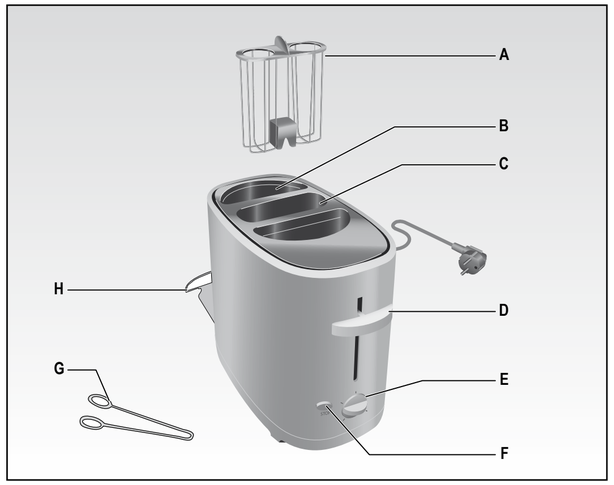

Fig. 1

النظافة
تنبيه:
قبل بدء عملية التنظيف، أزل قابس التغذية الكهربائية وانتظر حتى تبرد الأجزاء الساخنة.

إن الحفاظ على الجهاز نظيف جيدًا ومنظم يضمن لك أفضل نتائج تحميص وطول عمر الجهاز نفسه.
- يجب تنظيف الشواية فقط باستخدام قطعة من القماش غير كاشطة مُبللة قليلًا بالماء مع إضافة بعض قطرات من المنظف الحيادي الحموضة غير الضار (لا تستخدم قط المذيبات التي قد تضر بالمعدن).
- أية بقايا طعام والتي يجب أن تقع في درج جميع الفتات (H)، يجب التخلص منها بعد كل استخدام: أزل الدرج بإخراجه ووضعه من جديد بعد تنظيفه بواسطة قطعة من القماش المُبللة وتجفيفه جيدًا.
- نظف الجزء الخارجي من الجهاز بواسطة قطعة من القماش مُبللة ثم قم بتجفيفه. لا تستخدم منظفات كاشطة حيث يمكن أن تضر بأسطح الجهاز.
- ضع الجهاز في مكانه مع لف كابل التغذية حول وحدة لف الكابل المُخصصة (الشكل رقم ٢).

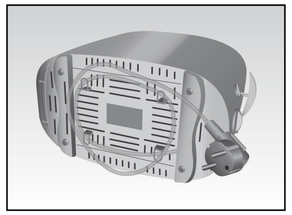

Fig. 2

Cod. 695510581 0 Rev. 0 del 31/05/2013

Ariete
199 202 250
NUMERO UNICO
De'Longhi Appliances Srl
Divisione Commerciale Ariete
Via San Quirico, 300
50013 Campi Bisenzio Fi - Italy
E-Mail: info@ariete.net
Internet: www.ariete.net
637111

Ariete

Hot Dog

CE Mod. 186