hp color LaserJet 5500
5500n, 5500dn, 5500dtn, 5500hdn

invent

использование

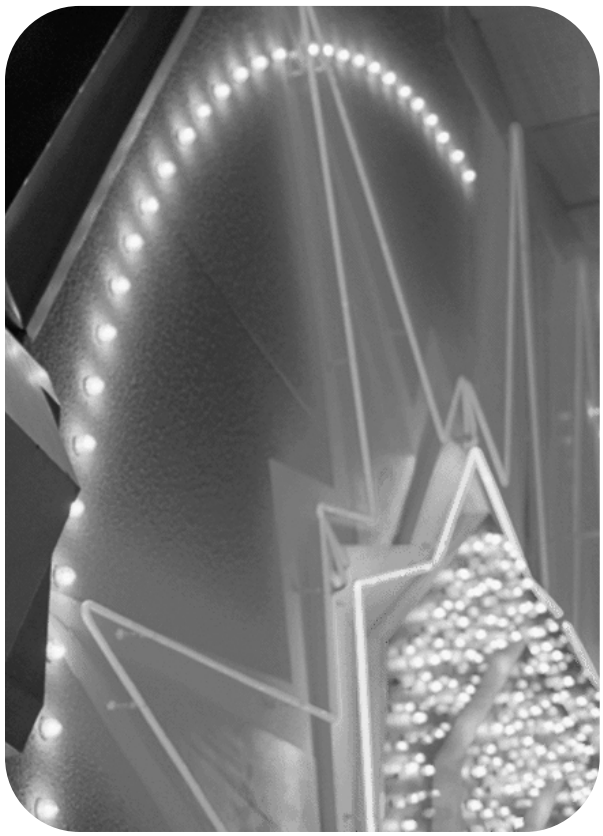

принтер серии hp color LaserJet 5500

Руководство пользователя

Авторское право и лицензия

© Авторское право Hewlett-Packard Company, 2002

Все права защищены. Размножение, использование или перевод без предварительного письменного разрешения запрещен, за исключением случаев, разрешенных законом об авторских правах.

Номер детали: C9656-90918

Первое издание: сентябрь 2002 г.

Информация о товарных знаках

Adobe является товарным знаком Adobe Systems Incorporated.

Arial является зарегистрированным в США товарным знаком Monotype Corporation.

Energy Star и эмблема Energy Star являются зарегистрированными в США сервисными знаками Агентства охраны окружающей среды США (U.S. EPA).

Microsoft® является зарегистрированным в США товарным знаком Microsoft Corporation.

Netscape Navigator является товарным знаком Netscape Communications в США.

PANTONE®* Сгенерированные цвета PANTONE®* могут не отвечать стандартам, установленным PANTONE®*. Для получения точного цвета обратитесь к текущим изданиям PANTONE®*. PANTONE® и другие товарные знаки PANTONE®*, Inc. являются собственностью PANTONE®*, Inc. © PANTONE®*, Inc., 2000.

PostScript является товарным знаком Adobe Systems.

UNIX® является зарегистрированным товарным знаком The Open Group.

Windows®, MS Windows® и Windows NT® являются зарегистрированными в США товарными знаками Microsoft Corporation.

Hewlett-Packard Company
11311 Chinden Boulevard
Boise, Idaho 83714 U.S.A

Содержание

1 Основные сведения о принтере

Быстрый доступ к информации о принтере 2
Ссылки в World Wide Web 2
Ссылки в руководстве пользователя 2
Где получить дополнительные сведения 2
Конфигурации принтера 5
HP Color LaserJet 5500 5
HP Color LaserJet 5500n (только для Европы) 6
HP Color LaserJet 5500dn 6
HP Color LaserJet 5500dtn 7
HP Color LaserJet 5500hdn 7
Возможности принтера 8
Общий обзор 10
Программное обеспечение принтера 12
Драйверы принтера 12
Программное обеспечение для сетей 13
Утилиты 14
Спецификации материалов для печати 16
Вес и размеры поддерживаемой бумаги 16

2 Панель управления

Обзор панели управления 22
Дисплей 22
Доступ к панели управления с компьютера 23
Кнопки панели управления 24
Объяснение значений индикаторных лампочек панели управления 25
Меню панели управления 26
Вводные указания для начала работы 26
Иерархия меню 27
Чтобы войти в меню 27
Меню получения задания (для принтеров с жестким диском) 27
Информационное меню 27
Меню работы с бумагой 28
Меню Конфигурация устройства 28
Меню диагностики 29
Меню получения задания (для принтеров с жестким диском) 30
Информационное меню 31
Меню работы с бумагой 32
Меню Конфигурация устройства 33
Меню Печать 33
Меню Качество печати 34
Меню Настройка системы 35
Меню ВВОД-ВЫВОД 36
Меню сбросов 37
Меню диагностики 38

Изменение параметров конфигурации панели управления принтера 39
Максимальное число заданий 39
Период хранения задания 39
Параметры поведения лотка: использование запрошенного лотка и подача вручную 40
Время режима энергосбережения 41
Персонализация 42
Некритичные предупреждения 42
Автопродолжение 43
Низкий уровень расходных материалов 43
Устранение замятия 44
Язык 44
Использование панели управления принтера в совместно используемых средах 46

3 Конфигурация ввода/вывода

Конфигурация сети 48
Конфигурация параметров TCP/IP 48
Отключение сетевых протоколов (дополнительно) 53
Параллельная конфигурация 55
Конфигурация расширенного ввода/вывода (EIO) 56
Серверы печати HP Jetdirect 56
Интерфейсы расширенного ввода/вывода 56
Сети NetWare 57
Сети Windows и Windows NT 57
Сети AppleTalk 57
Сети UNIX/Linux 57

4 Операции печати

Управление заданиями на печать 60
Источник 60
Type (Тип) и Size (Размер) 60
Приоритет параметров печати (программного обеспечения) 61
Выбор бумаги для печати 62
Нежелательные типы бумаги 62
Бумага, которая может привести к повреждению принтера 62
Конфигурирование подающих лотков 64
Конфигурирование размера бумаги Лотка 1 64
Конфигурирование типа Лотка 1 64
Стандартный размер бумаги, определяемый Лотком 2, Лотком 3 или Лотком 4 65
Тип бумаги для Лотка 2, Лотка 3 или Лотка 4 65
Пользовательский размер для Лотка 2, Лотка 3 или Лотка 4 65
Стандартные размеры, не определяемые Лотком 2, Лотком 3 или Лотком 4 67
Печать из Лотка 1 (многоцелевой лоток) 67
Печать на конвертах из Лотка 1 68
Печать из Лотков 2, 3 и 4 70
Загрузка бумаги распознаваемого формата в Лотки 2, 3 и 4 70
Загрузка бумаги нераспознаваемого стандартного или нестандартного формата в Лотки 2, 3 и 4 73
Печать на специальных материалах 75
Прозрачные пленки 75
Глянцевая бумага 75
Цветная бумага 75

Конверты . . . 76
Наклейки . . . 76
Плотная бумага . . . 77
Плотная бумага HP LaserJet . . . 77
Печатные и фирменные бланки . . . 77
Переработанная бумага . . . 78
двусторонняя печать . . . 79
Параметры панели управления для автоматической двусторонней печати . . . 79
Параметры переплета заданий двусторонней печати . . . 80
Ручная двусторонняя печать . . . 80
Особые ситуации при печати . . . 82
Печать первой страницы на другом материале . . . 82
Печать на бумаге нестандартного размера . . . 82
Остановка запроса на печать . . . 82
Функции отложенных заданий . . . 83
Хранение задания на печать . . . 83
Быстрое копирование задания . . . 83
Корректура и остановка задания . . . 83
Персональные задания на печать . . . 84
Печать с помощью дополнительного приемника HP Fast InfraRed . . . 86
Настройка печати в среде Windows 95, 98, 2000, NT, ME и XP . . . 86
Подготовка к печати в среде Macintosh . . . 86
Печать задания . . . 87
Прерывание и возобновление печати . . . 87
Управление памятью . . . 88

5 Управление принтером

Страницы с информацией о принтере . . . 90
Карта меню . . . 90
Таблица параметров . . . 90
Страница состояния расходных материалов . . . 91
Таблица использования . . . 91
Демо . . . 92
Файловый каталог . . . 92
Список шрифтов PCL или PS . . . 92
Журнал событий . . . 93
Таблицы для устранения неполадок качества печати . . . 93
Использование встроенного Web-сервера . . . 94
Доступ ко встроенному Web-серверу с использованием сетевого соединения . . . 94
Вкладка "Information" (Информация) . . . 95
Вкладка "Settings" (Параметры) . . . 95
Вкладка "Networking" (Сеть) . . . 96
Other links (Другие ссылки) . . . 96
Использование функции состояния и уведомлений принтера . . . 97
Для выбора типа сообщений о состоянии выполните следующие действия . . . 97
Для просмотра информации и сообщений о состоянии выполните следующие действия: . . . 98

6 Цветная печать

Использование цвета . . . 100
HP ImageREt 2400 . . . 100
Выбор бумаги . . . 100

Параметры цвета . . . 100
sRGB . . . 101
Печать с использованием четырех цветов (CMYK) . . . 101
Управление цветом . . . 102
Печать с оттенками серого цвета . . . 102
Автоматическая или ручная регулировка цвета . . . 102
Система цветоподбора . . . 104
Система цветоподбора PANTONE®* . . . 104
Система цветоподбора по книгам образчиков . . . 104

7 Обслуживание

Управление печатающей кассетой . . . 108
Печатающие кассеты HP . . . 108
Печатающие кассеты производства не HP . . . 108
Идентификация печатающей кассеты . . . 108
Горячая линия HP по расследованию подделок . . . 108
Хранение печатающей кассеты . . . 109
Ожидаемый срок службы печатающей кассеты . . . 109
Проверка срока службы печатающей кассеты . . . 109
Замена печатающих кассет . . . 111
Чтобы заменить печатающую кассету . . . 111
Замена расходных материалов . . . 115
Поиск расходных материалов . . . 115
Рекомендации по замене расходных материалов . . . 115
Обеспечение свободного пространства вокруг принтера для замены расходных материалов . . . 116
Примерные интервалы замены расходных материалов . . . 116
Настройка уведомлений по электронной почте . . . 117
Периодическая чистка . . . 118
Когда необходимо чистить датчик ОНТ . . . 118
Чтобы почистить датчик ОНТ . . . 118

8 Устранение неполадок

Контрольный список устранения основных неполадок . . . 122
Факторы, влияющие на быстродействие принтера . . . 122
Типы сообщений панели управления . . . 123
Сообщения о состоянии . . . 123
Предупреждающие сообщения . . . 123
Сообщения об ошибках . . . 123
Сообщения о критических ошибках . . . 123
Сообщения панели управления . . . 124
Замятия бумаги . . . 149
Устранение замятий бумаги . . . 149
Общие причины замятий бумаги . . . 151
Устранение замятий бумаги . . . 153
Замятие в Лотке 1 или Лотке 2 . . . 153
Замятие в Лотке 3 или Лотке 4 . . . 156
Замятия в верхней крышке . . . 162
Замятие при подаче бумаги или в тракте подачи бумаги . . . 166
Замятие в тракте подачи при двусторонней печати . . . 169
Неполадки при работе с бумагой . . . 173
Неполадки отклика принтера . . . 183
Неполадки в работе панели управления принтером . . . 187
Неполадки при цветной печати . . . 188
Неверный вывод принтера . . . 190

Рекомендации по печати с использованием различных шрифтов 191
Неполадки при работе приложения 192
Устранение неполадок качества печати 193
Ухудшение качества печати, связанное с бумагой 193
Дефекты прозрачной пленки для диапроектора 193
Ухудшение качества печати, связанное с окружающими условиями 194
Ухудшение качества печати, связанное с замятиями бумаги 194
Проблемы качества печати, связанные с техническим обслуживанием 194
Таблицы для устранения неполадок качества печати 194

Приложение A Работа с платами памяти и сервера печати

Память принтера 197
Печать таблицы параметров 197
Установка модулей DIMM памяти и шрифтов 199
Чтобы установить модули DIMM памяти и шрифтов 199
Включение памяти 203
Включение DIMM шрифтов языка 203
Проверка установки DIMM 203
Установка платы сервера печати HP Jetdirect 205
Чтобы установить плату сервера печати HP Jetdirect 205

Приложение B Расходные материалы и дополнительные принадлежности

Возможность приобретения запасных частей и расходных материалов 209
Прямой заказ через встроенный Web-сервер (для принтеров с сетевыми соединениями) 209
Заказ напрямую через программное обеспечение принтера (только для принтеров, подключенных напрямую к компьютеру) 210
Заказ расходных материалов непосредственно с помощью программы на компьютере 210

Приложение C Обслуживание и поддержка

Ограниченная гарантия фирмы Hewlett-Packard 213
Ограниченная гарантия на срок службы печатающей кассеты 215
Гарантия на устройство передачи и термоэлемент 216
Соглашения об обслуживании продукции компании Hewlett-Packard 217
Договоры на ремонтное обслуживание на месте 217
Расширенная гарантия 217

Приложение D Технические характеристики принтера

Приложение E Регламентирующая информация

регламентации FCC 221
Программа контроля за воздействием продукции на окружающую среду 222
Защита окружающей среды 222
Образование озона 222
Потребление электроэнергии 222
Использование бумаги 222
Пластиковые материалы 222
Расходные материалы HP LaserJet 222

Информация о Программе возврата и переработки расходных материалов для печати HP . . . 223
Переработанная бумага . . . 223
Ограничения для материалов . . . 223
Таблица безопасности материалов (MSDS) . . . 223
Дополнительная информация . . . 223
заявление о соответствии . . . 225
Положения безопасности . . . 226
Безопасность при работе с лазерными устройствами . . . 226
Правила DOC для Канады . . . 226
Заявление EMI (Корея) . . . 226
Заявление VCCI (Япония) . . . 226
Заявление о лазерной безопасности для Финляндии . . . 227

Глоссарий

Указатель

1 Основные сведения о принтере

В данной главе содержится информация для знакомства с функциями принтера. Ниже описываются следующие темы:

- Быстрый доступ к информации о принтере
- Конфигурации принтера
- Возможности принтера
- Общий обзор
- Программное обеспечение принтера
- Спецификации материалов для печати

Быстрый доступ к информации о принтере

Ссылки в World Wide Web

Драйверы принтеров, обновленное программное обеспечение принтеров HP, а также информацию о продуктах и поддержке можно получить на страницах со следующим адресом URL:

- http://www.hp.com/support/lj5500

Драйверы принтеров можно получить на следующих Web-узлах:

- В Китае: ftp://www.hp.com.cn/support/lj5500
- В Японии: ftp://www.jpn.hp.com/support/lj5500
- В Корее: http://www.hp.co.kr/support/lj5500
- В Тайване: http://www.hp.com.tw/support/lj5500
- или на местном Web-узле с драйверами: http://www.dds.com.tw

Чтобы заказать расходные материалы:

- В США: http://www.hp.com/go/ljsupplies
- В остальном мире: http://www.hp.com/ghp/buyonline.html

Чтобы заказать дополнительные устройства:

- http://www.hp.com/go/accessories

Ссылки в руководстве пользователя

- Общий обзор
- Замена расходных материалов

Где получить дополнительные сведения

При работе с этим принтером можно пользоваться несколькими справочными руководствами. См. Web-страницу: http://www.hp.com/support/lj5500.

Настройка принтера

Вводное руководство — пошаговые инструкции для установки и настройки принтера.

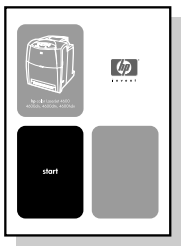

Руководство администратора сервера печати HP Jetdirect’ — Инструкции по конфигурации и устранению неполадок сервера печати HP Jetdirect.

Руководство по установке дополнительных устройств и расходных материалов — Прилагаемые к дополнительным устройствам и расходным материалам пошаговые инструкции для установки дополнительных устройств и расходных материалов принтера.’’

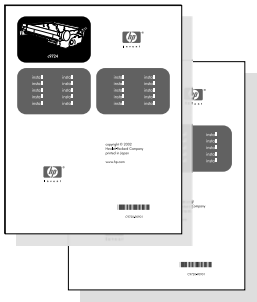

Использование принтера

Руководство пользователя — Подробные сведения по использованию принтера и устранению неполадок. Имеется на компакт-диске, прилагаемом к принтеру.

Экранная справка — Сведения о параметрах принтера, которые имеются в драйверах принтера. Для просмотра файла справки вызовите экранную справку из драйвера принтера.

(Интерактивное) Руководство пользователя в формате HTML — Подробные сведения по использованию принтера и устранению неполадок. Имеется на Web-узле по адресу: http://www.hp.com/support/lj5500. После соединения выберите **Manuals**.

Конфигурации принтера

Благодарим Вас за приобретение принтера серии HP Color LaserJet 5500. Принтер поставляется в конфигурациях, описанных ниже.

HP Color LaserJet 5500

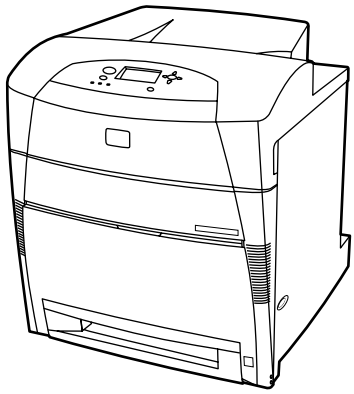

Принтер HP Color LaserJet 5500 - это четырехцветный лазерный принтер, печатающий 22 страницы формата A4 в минуту (стр./мин.) и 21 стр./мин. для бумаги формата letter.

- **Лотки.** Принтер поставляется с универсальным лотком (Лоток 1), вмещающим до 100 листов различных типов бумаги или 20 конвертов; устройством подачи бумаги на 500 листов (Лоток 2), которое поддерживает бумагу различного формата. К нему можно подсоединять дополнительные устройства подачи бумаги на 500 листов (Лотки 3 и 4). Дополнительные сведения см. в разделе Вес и размеры поддерживаемой бумаги.
- **Подключение.** Для подключения принтера можно использовать параллельный и сетевой порт. Кроме того, в принтере имеются три усовершенствованные гнезда ввода/вывода (EIO), интерфейс для ИК-связи (FIR - Fast Infra Red), а также стандартный двунаправленный интерфейс кабеля параллельного порта (соответствующий стандарту IEEE-1284).
- **Память.** В принтере имеется 96 мегабайт (Мбайт) синхронной динамической оперативной памяти (SDRAM). Для обеспечения возможности увеличения памяти в принтере имеются три 168-штырьковых слота DIMM, в каждый из которых можно установить модули ОЗУ объемом 64, 128 или 256 Мбайт. Этот принтер поддерживает до 416 Мбайт памяти. Возможна установка дополнительного жесткого диска.

HP Color LaserJet 5500n (только для Европы)

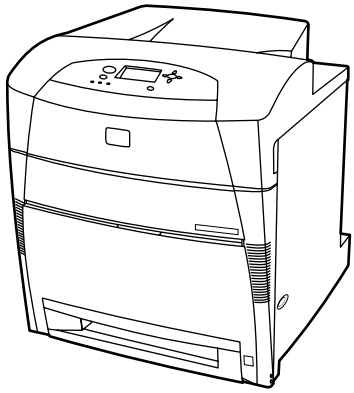

Принтер HP Color LaserJet 5500n поддерживает функции принтера 5500. Кроме того, он имеет сетевую плату EIO сервера печати HP Jetdirect 615N.

HP Color LaserJet 5500dn

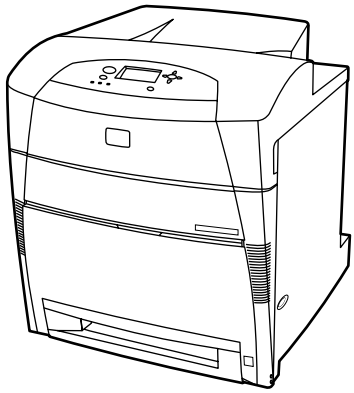

Принтер HP Color LaserJet 5500dn поддерживает функции принтера 5500n. Кроме того, он имеет сетевую плату EIO сервера печати HP Jetdirect 615N и обеспечивает автоматическую двустороннюю печать.

HP Color LaserJet 5500dtn

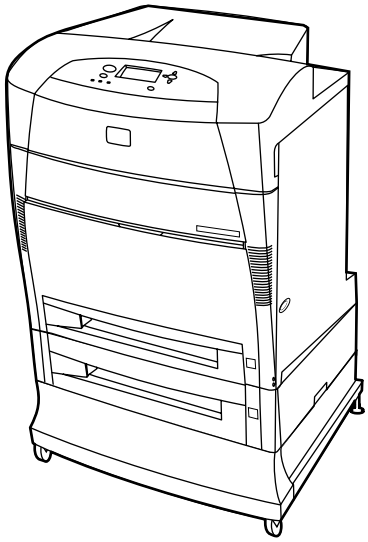

Принтер HP Color LaserJet 5500dtn поддерживает функции принтера 5500dn, имеет дополнительное устройство подачи бумаги на 500 листов (Лоток 3), подставку для принтера и до 160 МБ синхронной динамической памяти (SDRAM).

HP Color LaserJet 5500hdn

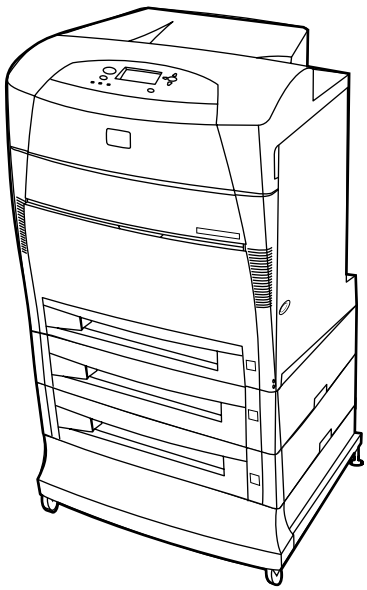

Принтер HP Color LaserJet 5500hdn поддерживает функции принтера 5500dtn, включая дополнительное устройство подачи бумаги на 500 листов (Лоток 3) и подставку, жесткий диск, 160 МБ синхронной динамической памяти (SDRAM) и еще одно устройство подачи бумаги на 500 листов (Лоток 4).

Возможности принтера

Наряду с качеством и надежностью печати Hewlett-Packard, этот принтер обладает следующими возможностями. Дополнительную информацию о возможностях принтера см. на web-узле Hewlett-Packard по адресу: http://www.hp.com/support/lj5500.

Функции

Производительность	• 22 страницы в минуту (стр./мин.) для бумаги формата A4 и 21 стр./мин. для бумаги формата letter. • Также возможна печать на прозрачных пленках и глянцевой бумаге. Для получения дополнительной информации см. раздел Вес и размеры поддерживаемой бумаги.
Память	• 96 мегабайт (Мбайт) синхронного динамического ЗУПВ (SDRAM) (160 Мбайт в принтерах HP Color LaserJet 5500dn и 5500hdn). • Можно расширять до 416 Мбайт. • Дополнительный жесткий диск (установлен на принтере HP Color LaserJet 5500hdn).
Пользовательский интерфейс	• Графический дисплей на панели управления. • Расширенная справка с анимационными изображениями. • Встроенный Web-сервер для поддержки доступа и заказа расходных материалов (принтеры, подключенные к сети).
Поддерживаемые языки принтера	• HP PCL 6. • HP PCL 5c. • Эмуляция PostScript 3. • Автоматическое переключение языка.
Функции хранения	• Отложенное задание (для принтеров с жесткими дисками). • Печать идентификационного номера (PIN) (для принтеров с жесткими дисками). • Шрифты и формы.
Функции защиты окружающей среды	• Параметр энергосбережения. • Большое количество перерабатываемых компонентов и материалов. • Поддержка Energy Star.
Шрифты	• 80 внутренних шрифтов как для PCL, так и для эмуляции PostScript. • 80 шрифтов, соответствующих встроенным шрифтам принтера в формате TrueType™, имеются в программном обеспечении. • Поддержка форм и шрифтов на жестком диске с помощью HP Web Jetadmin.

Протяжка бумаги	• Печать на бумаге формата от 76 на 127 мм (3 на 5 дюймов) до 312 на 470 мм (12,3 на 18,5 дюймов). • Печать на бумаге плотностью от 60 г/м^2 до 200 г/м^2 (от 16 до 53 фунтов). • Печать с использованием широкого диапазона материалов для печати, включая глянцевую бумагу, наклейки, прозрачные пленки для диапроектора и конверты. • Несколько уровней глянца. • Устройство подачи бумаги на 500 листов (Лоток 2), которое поддерживает форматы бумаги от 148 на 210 мм (5,8 на 8,3 дюйма) до 297 на 432 мм (11,6 на 17 дюймов). • Дополнительное устройство подачи бумаги на 500 листов, которое поддерживает форматы бумаги от 148 на 210 мм (5,8 на 8,3 дюйма) до 297 на 432 мм (11,6 на 17 дюймов); обычно установлено на принтерах HP Color LaserJet 5500dtn (Лоток 3) и 5500hdn (Лотки 3 и 4). Для получения дополнительной информации см. раздел Вес и размеры поддерживаемой бумаги. • Автоматическая двусторонняя печать на принтерах HP Color LaserJet 5500dn, 5500dtn и 5500hdn. • Выводной лоток лицевой стороной вниз на 250 листов.
Дополнительные принадлежности	• Жесткий диск принтера, на котором можно хранить шрифты и макросы, а также задания; обычно устанавливается на принтере HP Color LaserJet 5500hdn. • Модуль памяти с двусторонним расположением выводов (DIMM). • Подставка принтера (рекомендуется для дополнительных лотков). • Дополнительное устройство подачи бумаги на 500 листов (Лоток 3 и 4), которое поддерживает форматы бумаги от 148 на 210 мм (5,8 на 8,3 дюйма) до 297 на 432 мм (11,6 на 17 дюймов); обычно установлено на принтерах HP Color LaserJet 5500dtn (Лоток 3) и 5500hdn (Лотки 3 и 4). • Флэш-память DIMM. • Модуль Fast Infrared (FIR).
Соединения	• Дополнительная сетевая плата ввода/вывода (EIO); обычно устанавливается на принтерах HP Color LaserJet 5500n, 5500dn, 5500dtn и 5500hdn. • Инфракрасный канал связи (FIR). • Программное обеспечение HP Web Jetadmin. • Интерфейс стандартного двунаправленного кабеля параллельного порта (соответствующего стандарту IEEE-1284).
Расходные материалы	• Страница состояния расходных материалов содержит информацию об уровне тонера, количестве страниц и приблизительном количестве оставшихся страниц. • Конструкция кассеты позволяет избежать встряхивания. • При установке кассет принтер проверяет, являются ли они оригинальными кассетами HP. • Возможности заказа расходных материалов по сети Internet (с помощью встроенного Web-сервера или программы Состояние задачи предупреждения принтера).

Общий обзор

На следующих рисунках приведено расположение и названия основных узлов и деталей принтера.

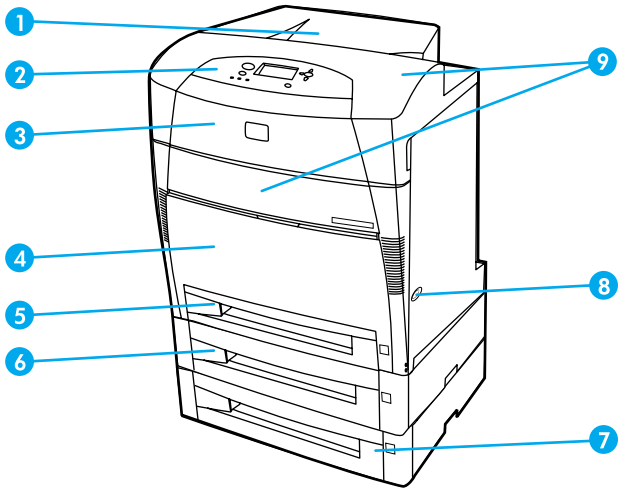

Вид спереди (со вторым устройством подачи бумаги на 500 листов)

1 выходной лоток
2 панель управления принтера
3 верхняя крышка
4 передняя крышка (с Лотком 1)
5 Лоток 2 (500 листов стандартной бумаги)
6 Лоток 3 (дополнительно поставляемый; 500 листов стандартной бумаги)
7 Лоток 4 (дополнительно поставляемый; 500 листов стандартной бумаги), доступ к печатающим кассетам, устройству передачи и термоэлементу
8 выключатель питания
9 доступ к печатающим кассетам, устройству передачи и термоэлементу

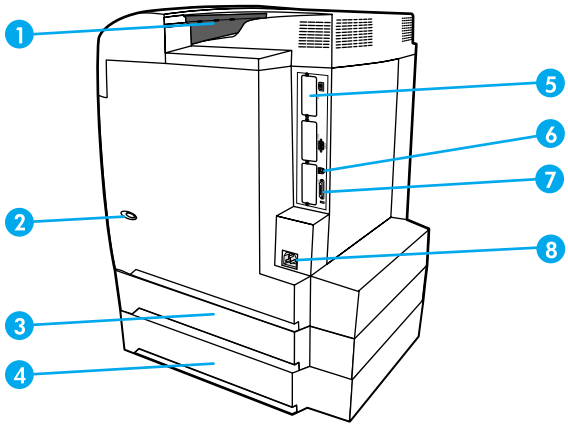

Вид сзади/сбоку

1 выходной лоток
2 выключатель питания
3 Лоток 3 (дополнительный)
4 Лоток 4 (дополнительный)
5 гнездо для подключения устройств EIO (количество - 3)
6 соединение FIR (Fast infrared)
7 параллельный порт
8 подключение питания

Программное обеспечение принтера

С принтером поставляется диск CD-ROM, содержащий программное обеспечение системы печати. Компоненты программного обеспечения и драйверы принтера на этом диске CD-ROM позволяют использовать все функциональные возможности принтера. Сведения по установке программ см. во вводном руководстве.

Примечание Для получения последней информации о компоненте программного обеспечения системы печати см. файлы ReadMe на диске CD-ROM.

В этом разделе содержится краткая информация о программном обеспечении, имеющемся на диске CD-ROM. Система печати содержит программное обеспечение для конечных пользователей и администраторов сети, работающих в следующих операционных средах:

- Microsoft Windows 95, 98, Me
- Microsoft Windows NT 4.0, 2000 и XP 32-бит и XP 64-бит
- Apple Mac OS, версии 8.6 или выше
- Драйверы AutoCAD, версий 12-14

Примечание Список сетевых сред, поддерживаемых компонентами программного обеспечения для администраторов сети см. в разделе Конфигурация сети.

Список драйверов принтера, обновленное программное обеспечение для принтера HP, а также сведения по поддержке продуктов см. по адресу: http://www.hp.com/support/lj5500.

Драйверы принтера

Драйверы принтера обеспечивают доступ к функциям принтера и позволяют компьютеру обмениваться с ними информацией. Указанные ниже драйверы принтера поставляются вместе с принтером.

Операционная система[1]	**PCL 5c**	**PCL 6**	**PS**
Windows 95, 98, Me	✔	✔	✔
Windows NT 4.0	✔	✔	✔
Windows 2000	✔	✔	✔
Windows XP (32-бит)	✔	✔	✔
Windows XP (64-бит)	✔		✔
Macintosh OS			✔

[1]Не все функции принтера доступны из всех драйверов или операционных систем. Информацию о том, какие функции могут быть использованы, см. в экранной справке в драйвере.

Примечание Если Ваша система во время установки программного обеспечения автоматически не выполняла поиск в сети Internet последних версий драйверов, загрузите их по адресу: http://www.hp.com/support/lj5500. После установки соединения выберите раздел **Downloads and Drivers**, чтобы найти нужный драйвер для загрузки.

Дополнительные драйверы

Следующие драйверы отсутствуют на диске CD-ROM, но их можно получить из сети Internet или по программе обслуживания пользователей HP.

- Драйвер принтера OS/2 PCL 5c/6
- Драйвер принтера OS/2 PS
- Windows NT 3.51 PCL 5c, Windows NT 3.51 PS (только с драйвером HP Color LaserJet 4500)
- Сценарии моделей для UNIX
- Драйверы Linux
- Windows 3.1x (драйвер HP Color LaserJet 4550)

Примечание Драйверы OS/2 поставляются IBM в составе пакета OS/2. Драйверы не предоставляются на китайском языке с традиционной орфографией, на китайском языке с упрощенной орфографией, а также на корейском и японском языках.

Примечание Дополнительную информацию о драйверах Windows 3.1x можно получить по адресу: http://www.hp.com/support/clj4550.

Программное обеспечение для сетей

Список доступных решений по установке программ HP в сети, а также по их настройке см. в *Руководстве администратора сервера печати HP Jetdirect'*. Это Руководство находится на компакт-диске, поставляемом с принтером.

HP Web Jetadmin

Программное обеспечение HP Web Jetadmin позволяет с помощью браузера управлять принтерами в сети intranet, подключенными через серверы печати HP Jetdirect. HP Web Jetadmin - это специальный инструмент управления, работающий по принципу браузера, который должен быть установлен только на компьютере администратора сети.' Это программное обеспечение можно установить и использовать на различных системах.

Для загрузки текущей версии HP Web Jetadmin и получения самого свежего списка поддерживаемых систем посетите Web-узел поддержки пользователей продукции HP по адресу: http://www.hp.com/go/webjetadmin.

Если программа HP Web Jetadmin установлена на хост-сервере, клиент может обратиться к ней с помощью поддерживаемого Web-браузера (например, Microsoft Internet Explorer 4.x или Netscape Navigator 4.x или последующих версий), перейдя к хост-серверу HP Web Jetadmin.

HP Web Jetadmin 6.5 и последующих версий имеет следующие особенности:

- Проблемно-ориентированный интерфейс пользователя обеспечивает настраиваемые виды, что позволяет менеджерам сети экономить значительное время.
- Настраиваемые профили пользователей, позволяющие администраторам сети включать только видимые или используемые функции.
- Немедленное уведомление по электронной почте о том, что произошел аппаратный сбой, заканчиваются расходные материалы и о других неполадках принтера, теперь направляются различным лицам.

- Удаленная установка и управление из любого места, для чего требуется только стандартный Web-браузер.
- Дополнительная функция автообнаружения, позволяющая найти периферийные устройства в сети и не требующая ручного ввода каждого принтера в базу данных.
- Простая интеграция с пакетами для управления предприятиями.
- Быстрый поиск периферийных устройств с использованием таких параметров, как адрес IP, способность к воспроизведению цветов и название модели.
- Простое объединение периферийных устройств в логические группы и составление виртуальных офисных карт для облегчения поиска.

Для получения последней информации о HP Web Jetadmin посетите Web-узел по адресу: http://www.hp.com/go/webjetadmin.

UNIX

Программа установки принтера HP Jetdirect для UNIX представляет собой простую утилиту установки принтера для сетей HP-UX и Solaris. Ее можно загрузить на Web-узле поддержки пользователей продукции HP по адресу: http://www.hp.com/support/net_printing.

Утилиты

Принтер серии HP Color LaserJet 5500 содержит несколько утилит, которые упрощают контроль и управление принтером в сети.

Встроенный Web-сервер

Этот принтер оборудован встроенным Web-сервером, который позволяет получить доступ к информации о принтере и работе в сети. Web-сервер обеспечивает среду, в которой могут работать web-программы, аналогично тому, как операционная система, например, Windows, обеспечивает среду для работы программ на ПК. Выходные данные из этих программ затем могут отображаться Web-браузером, например, Microsoft Internet Explorer или Netscape Navigator.

Если Web-сервер является “встроенным”, это значит, что он располагается в устройстве (например, в принтере) или в микропрограмме, а не загружается как программное обеспечение на сетевой сервер.

Преимуществом встроенного Web-сервера является то, что он обеспечивает интерфейс принтера, к которому могут получить доступ все желающие, имеющие ПК с сетевым соединением и стандартным Web-браузером. Не требуется установка и настройка специального программного обеспечения, но на компьютере должен быть установлен поддерживаемый Web-браузер. Чтобы получить доступ к встроенному Web-серверу, введите IP-адрес принтера. (Чтобы найти IP-адрес, распечатайте таблицу параметров. Подробнее о печати таблицы параметров см. в разделе Страницы с информацией о принтере.

Функции

Встроенный Web-сервер HP позволяет просматривать состояние принтера и сетевой платы, а также управлять различными функциями печати с ПК. С помощью встроенного Web-сервера HP можно выполнять следующие действия:

- просмотр информации о состоянии принтера;
- определение оставшегося срока службы всех расходных материалов и заказ новых;
- просмотр и изменение конфигурации лотков;

- просмотр и изменение конфигурации меню панели управления принтером;
- просмотр и распечатка внутренних страниц;
- получение уведомлений о событиях принтера и расходных материалов;
- добавление или настройка ссылок на другие Web-узлы;
- выбор языка, на котором будут отображаться страницы встроенного Web-сервера;
- просмотр и изменение конфигурации сети;
- просмотр материалов о технической поддержке, относящихся к данному принтеру и текущему состоянию принтера.'

Полное описание функциональных возможностей встроенного Web-сервера см. в разделе Использование встроенного Web-сервера.

Другие компоненты и утилиты

Теперь имеется несколько приложений для пользователей Windows и Macintosh OS, а также для администраторов сети. Эти программы приведены ниже.

Windows	Macintosh OS	Администратор сети
• Программа установки программного обеспечения — автоматизирует установку системы печати • Электронная регистрация через Internet • Состояние и уведомления принтера	• Файлы PostScript Printer Description (PPD) — для использования с драйверами Apple PostScript, поставляемыми с Mac OS • Утилита HP LaserJet — утилита управления принтером для пользователей Mac OS	• HP Web Jetadmin — средство управления на основе программы просмотра. См. http://www.hp.com/go/webjetadmin для получения последних версий программного обеспечения HP Web Jetadmin • Программа установки HP Jetdirect Printer для UNIX — можно загрузить по адресу: http://www.hp.com/support/net_printing

Спецификации материалов для печати

Для получения оптимальных результатов используйте обычную фотокопировальную бумагу плотностью от 75 г/м^2 до 90 г/м^2. Следует проверить качество бумаги и удостовериться в отсутствии надрезов, надрывов, пятен, бумажной и иной пыли, морщин, неровных или загибающихся краев.

Вес и размеры поддерживаемой бумаги

Обычная ориентация соответствует загрузке в принтер длинной стороной вперед. Эта ориентация является предпочтительной, поскольку при этом повышается срок службы расходных материалов и увеличивается скорость печати. Однако бумагу некоторых форматов можно загружать короткой стороной вперед. Эта ориентация называется повернутой. Для бумаги, которая может подаваться в принтер с повернутой ориентацией, короткой стороной вперед, после размеров указана буква “-R”. К этим форматам бумаги относятся: Letter-R, A4-R, A5-R и B5-R.

Размеры бумаги для Лотка 1

Лоток 1	Размеры	Плотность или толщина	Емкость
Бумага/карточки стандартного формата (Letter/A4, Legal, Executive, JIS B5, B5-R, A5, A5-R, 11 на 17[1], A3		60 - 200 г/м^2	100 листы (75 г/м^2)
Бумага/карточки минимального размера	76 x 127 mm	60 - 200 г/м^2	100 листы (75 г/м^2)
Бумага/карточки максимального размера	312 x 470 mm	60 - 200 г/м^2	100 листы (75 г/м^2)
Глянцевая бумага стандартного формата (Letter/A4, Letter-R, A4-R, Legal, Executive, JIS B5, B5-R, A5, A5R, 11 на 17, A3)		75 - 163 г/м^2	Максимальная высота пачки: 10 mm
Глянцевая бумага минимального размера	76 x 127 mm	75 - 163 г/м^2	Максимальная высота пачки: 10 mm
Глянцевая бумага максимального размера	312 x 470 mm	75 - 163 г/м^2	Максимальная высота пачки: 10 mm
Прозрачные пленки стандартного формата (Letter/A4, Letter-R, A4-R, Legal, Executive, JIS B5, B5-R, A5, A5-R, 11 на 17, A3)		0,12 - 0,13 мм в толщину	Максимальная высота пачки: 10 mm

Лоток 1	Размеры	Плотность или толщина	Емкость
Прозрачные пленки минимального размера	76 x 127 mm	0,12 - 0,13 мм в толщину	Максимальная высота пачки: 10 mm
Прозрачные пленки максимального размера	312 x 470 mm	0,12 - 0,13 мм в толщину	Максимальная высота пачки: 10 mm
Плотная бумага стандартного формата (Letter/A4, Letter-R, A4-R, Legal, Executive, JIS B5, B5-R, A5, A5-R, 11 на 17, A3)		0,10 - 0,13 мм в толщину	Максимальная высота пачки: 10 mm
Плотная бумага минимального размера	76 x 127 mm	0,10 - 0,13 мм в толщину	Максимальная высота пачки: 10 mm
Плотная бумага максимального размера	312 x 470 mm	0,10 - 0,13 мм в толщину	Максимальная высота пачки: 10 mm
Конверт (Com 10, Monarch, C5, DL, B5)		75 - 105 г/м^2	20 конверты (10 mils thick)
Наклейка стандартного формата (Letter/A4, Letter-R, A4-R, Legal, Executive, JIS B5, B5-R, A5, A5-R, 11 на 17, A3			Максимальная высота пачки: 10 mm
Наклейка минимального размера	76 x 127 mm		Максимальная высота пачки: 10 mm
Наклейка максимального размера	312 x 470 mm		Максимальная высота пачки: 10 mm

[1]Форматы 11 на 17, Ledger и Tabloid являются одинаковыми.

Примечание В следующей таблице приведены стандартные форматы бумаги, которые может автоматически распознавать принтер при загрузке в Лоток 2 и дополнительные Лотки 3 и 4. Кроме бумаги стандартных распознаваемых форматов, указанных в таблице, в принтер также можно загружать бумагу стандартного формата, формат которой не распознается. Подробнее о загрузке бумаги стандартного, нераспознаваемого формата см. в разделе Конфигурирование подающих лотков.

Форматы бумаги для Лотка 2 и дополнительных Лотков 3 и 4[1]

Лоток 2 и дополнительные Лотки 3 и 4	Размеры	Плотность или толщина	Емкость
Стандартный формат letter (Letter/A4, Letter-R, A4-R, Legal, Executive, JIS B5, B5-R, A5, A5-R, 11 на 17, A3)		60 - 163 г/м^2	500 листы (75 г/м^2)
Минимальный формат бумаги	148 x 210 mm	60 - 163 г/м^2	500 листы (75 г/м^2)
Максимальный формат бумаги	297 x 432 mm	60 - 163 г/м^2	100 листы (75 г/м^2)
Глянцевая бумага стандартного формата (Letter/A4, Letter-R, A4-R, Legal, Executive, JIS B5, B5-R, A5, A5-R, 11 на 17, A3)		75 - 163 г/м^2	200 листы
Глянцевая бумага минимального размера	148 x 210 mm	60 - 163 г/м^2	200 листы
Глянцевая бумага максимального размера	297 x 432 mm	60 - 163 г/м^2	200 листы
Наклейка стандартного формата (Letter/A4, Letter-R, A4-R, Legal, Executive, JIS B5, B5-R, A5, A5-R, 11 на 17, A3)			Максимальная высота пачки: 50 mm
Наклейка минимального размера	148 x 210 mm		Максимальная высота пачки: 10 mm
Наклейка максимального размера	297 x 432 mm		Максимальная высота пачки: 10 mm
Прозрачные пленки (Letter/A4, Letter-R, A4-R, Legal, Executive, JIS B5, B5-R, A5, A5-R, 11 на 17, A3)		0,12 - 0,13 мм в толщину	100 листы (0,13 мм в толщину5 mils thick)
Плотная бумага стандартного формата (Letter/A4, Letter-R, A4-R, Legal, Executive, JIS B5, B5-R, A5, A5-R, 11 на 17, A3)		0,10 - 0,13 мм в толщину	100 листы (0,13 мм в толщину)

Лоток 2 и дополнительные Лотки 3 и 4	Размеры	Плотность или толщина	Емкость
Плотная бумага минимального размера	148 x 210 mm	0,10 - 0,13 мм в толщину	100 листы (0,13 мм в толщину)
Плотная бумага максимального размера	297 x 432 mm	0,10 - 0,13 мм в толщину	100 листы (0,13 мм в толщину)

[1]Лотки 2, 3 и 4 используют формат “"Пользовательский"”, особенно для B5 ISO. Лотки 2, 3 и 4 не поддерживают диапазон пользовательских размеров, поддерживаемых Лотком 1.

Автоматическая двусторонняя печать[1]

Автоматическая двусторонняя печать	Размеры	Плотность или толщина	Емкость
Бумага стандартного формата (Letter/A4, A3, Legal, Executive, JIS B5, A5, 11 на 17)		60 - 120 г/м^2	

[1]Принтер автоматически печатает на бумаге плотностью до 163 г/м^2. Однако автоматическая двусторонняя печать на бумаге со значением плотности, больше указанного в данной таблице, может приводить к непредсказуемым результатам.

Примечание Автоматическая двусторонняя печать невозможна с повернутой ориентацией (короткой стороной вперед).

Ручная двусторонняя печать. Ручная двусторонняя печать возможна на бумаге любых форматов, которые поддерживаются для Лотка 1. Дополнительные сведения см. в разделе двусторонняя печать.

2 Панель управления

В этой главе приведены сведения о панели принтера, с помощью которой можно осуществлять управление работой принтера и просматривать информацию о принтере и задании на печать. Ниже описываются следующие темы:

- Обзор панели управления
- Кнопки панели управления
- Объяснение значений индикаторных лампочек панели управления
- Меню панели управления
- Иерархия меню
- Меню получения задания (для принтеров с жестким диском)
- Информационное меню
- Меню работы с бумагой
- Меню Конфигурация устройства
- Меню диагностики
- Изменение параметров конфигурации панели управления принтера
- Использование панели управления принтера в совместно используемых средах

Обзор панели управления

С помощью панели управления можно осуществлять управление работой принтера и просматривать информацию о принтере и задании на печать. На ее дисплее отображается графическая информация о состоянии принтера и расходных материалов, что облегчает определение и устранение неисправностей.

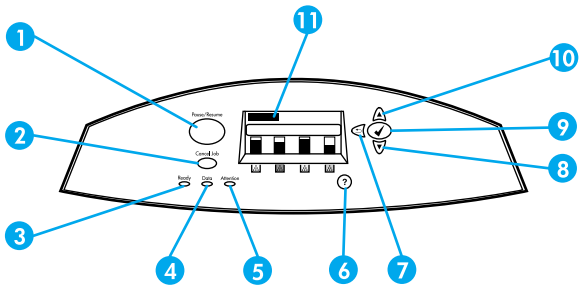

Кнопки и индикаторы панели управления

1 Кнопка Пауза/Продолжить
2 Кнопка Отменить задание
3 Индикатор Готов
4 Индикатор Данные
5 Индикатор Внимание
6 Кнопка Справка (?)
7 Кнопка стрелка Назад (⮌)
8 Кнопка стрелка Вниз (▼)
9 Кнопка Выбор (✔)
10 Кнопка стрелка Вверх (▲)
11 Дисплей

Получение информации о принтере осуществляется с помощью дисплея и индикаторов в левом нижнем углу панели управления. Индикаторы Готов, Данные и Внимание предоставляют оперативную информацию о состоянии принтера и предупреждают об ошибках печати. На дисплее отображается более подробная информация о состоянии, а также меню, справочная информация, анимация и сообщения об ошибках.

Дисплей

Дисплей принтера предоставляет полную своевременную информацию о принтере и заданиях на печать. На графиках отображаются уровни расходных материалов, расположение замятий бумаги и состояние задания. Меню предоставляют доступ к функциям принтера и подробной информации.

На экране верхнего уровня на дисплее имеются три области: сообщение, запрос и датчик расходных материалов.

Дисплей принтера

1 Область сообщений
2 Область запросов
3 Датчик расходных материалов
4 Цвета печатающих кассет слева направо: черный, пурпурный, желтый и голубой

Области сообщений и запросов дисплея предупреждают о состоянии принтера и сообщают о необходимых действиях.

Датчик расходных материалов отображает уровни использования печатающих кассет (черный, пурпурный, желтый, голубой). Если установлена печатающая кассета другого изготовителя, то вместо уровня использования появится **?**. Датчик расходных материалов появляется всякий раз, когда принтер отображает состояние **Готов**, а также всякий раз, когда принтер отображает предупреждающее сообщение и сообщение об ошибке, относящиеся к расходному материалу.

Доступ к панели управления с компьютера

Доступ к панели управления принтера также возможен с компьютера. Используйте для этого страницу установки встроенного Web-сервера.

На компьютере отображается та же информация, что и на панели управления. Кроме того, с компьютера можно выполнять такие функции панели управления, как проверка состояния расходных материалов, просмотр сообщений или изменение конфигурации лотка. Для получения дополнительной информации см. Web-страницу Использование встроенного Web-сервера.

Кнопки панели управления

Используйте кнопки на панели управления для выполнения функций принтера, а также для перемещения в меню и работы с сообщениями на дисплее.

Название кнопки	Функция
✔ Выбор	Выбор и возобновление печати после продолжительных ошибок
▲ Стрелка Вверх ▼ Стрелка Вниз	Перемещение в меню и тексте, а также увеличение и уменьшение цифровых значений на дисплее
⮌ Стрелка Назад	Перемещение назад в родственные меню
Пауза/Продолжить	Временная приостановка и возобновление печати, выход из всех меню
Отменить задание	Отмена и остановка текущего выполняемого задания, извлечение бумаги из принтера, решение всех продолжительных ошибок, связанных с остановленным заданием, а также переопределение печатающей кассеты другого производителя
? Справка	Анимационные изображения и подробная информация о сообщениях принтера или меню

Объяснение значений индикаторных лампочек панели управления

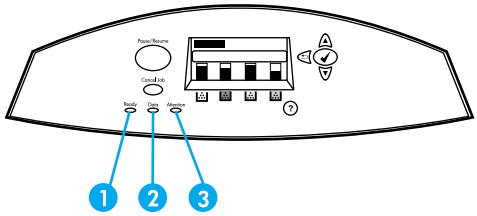

Индикаторные лампочки панели управления

1 Готов
2 Данные
3 Внимание

Индикатор	Горит	Не горит	Мигает
Готов (зеленый)	Принтер включен (готов к приему и обработке данных).	Принтер отключен.	Принтер пытается остановить печать и отключиться.
Данные (зеленый)	Обработанные данные поступили на принтер, однако для завершения задания требуются дополнительные данные.	Принтер не обрабатывает и не получает данные.	Принтер обрабатывает и получает данные.
Внимание (оранжевый)	Произошла критическая ошибка. Требуется вмешательство пользователя.	Нет условий для вмешательства пользователя.	Произошла ошибка. Требуется вмешательство пользователя.

Меню панели управления

Вы можете выполнить наиболее типичные операции по управлению печатью из компьютера с помощью драйвера или приложения. Это наиболее удобный способ управления принтером, который переопределяет установки панели управления принтера. См. соответствующие файлы справки для данной программы или обратитесь за дополнительной информацией о драйвере принтера к разделу Программное обеспечение принтера.

Вы можете также управлять принтером, изменяя параметры, задаваемые с панели управления принтера. Используйте панель для управления теми функциями принтера, которые не поддерживаются драйвером принтера или приложением. Пользуйтесь панелью управления для конфигурирования лотков в соответствии с размером и типом бумаги.

Вводные указания для начала работы

- Войдите в меню и выбирайте параметры, нажимая кнопку Выбрать (✔).
- Используйте стрелки Вверх или Вниз для перемещения по различным меню. Кроме возможности перемещения в меню, с помощью стрелок Вверх и Вниз (▲▼) можно увеличивать или уменьшать выбираемые численные значения. Удерживайте стрелки Вверх и Вниз для ускоренной прокрутки.
- Кнопка Назад (⮌) позволяет перемещаться обратно при выборе пунктов меню, а также выбирать численные значения во время конфигурирования принтера.
- Нажав кнопку Пауза/Продолжить, можно выйти из всех меню.
- Если в течение 30 секунд не нажимается ни одна из кнопок, принтер возвращается в режим **Готов**.
- Символ замочка рядом с пунктом меню означает, что для использования данного пункта требуется номер PIN. Как правило, этот номер предоставляется администратором сети.

Иерархия меню

В следующих таблицах показаны иерархии каждого меню.

Чтобы войти в меню

Нажмите один раз ✔, чтобы открыть **МЕНЮ**.

Нажмите ▲ или ▼ для перемещения по спискам.

Нажмите ✔, чтобы выбрать необходимый параметр.

Нажмите ⮌ для возврата на предыдущий уровень.

Нажмите ✔ для выхода из меню.

МЕНЮ	**ПОЛУЧИТЬ ЗАДАНИЕ** **ИНФОРМАЦИЯ** **РАБОТА С БУМАГОЙ** **КОНФИГУР. УСТР-ВА** **ДИАГНОСТИКА** **СЕРВИС**

Меню получения задания (для принтеров с жестким диском)

Дополнительные сведения см. в разделе Меню получения задания (для принтеров с жестким диском).

ПОЛУЧИТЬ ЗАДАНИЕ	Появится список хранимых заданий **НЕТ ЗАДАНИЙ**

Информационное меню

Дополнительные сведения см. в разделе Информационное меню.

ИНФОРМАЦИЯ	**ПЕЧАТЬ КАРТЫ МЕНЮ** **ПЕЧАТЬ КОНФИГУРАЦИИ** **СТРАН. СОСТОЯНИЯ ПРИНАДЛ. ДЛЯ ПЕЧ.** **СОСТ.РАСХ.МАТЕР.** **ПЕЧ. СТР. РАСХОДА** **ПЕЧАТЬ ДЕМО** **ПЕЧАТЬ СПИСКА ФАЙЛОВ** **ПЕЧАТЬ СПИСКА ШРИФТОВ PCL** **ПЕЧАТЬ СПИСКА ШРИФТОВ PS**

Меню работы с бумагой

Дополнительные сведения см. в разделе Меню работы с бумагой.

РАБОТА С БУМАГОЙ	**Лоток 1 РАЗМЕР** **Лоток 1 ТИП** **Лоток 2 РАЗМЕР** **Лоток 2 ТИП** **Лоток 3 РАЗМЕР** **Лоток 3 ТИП** **Лоток 4 РАЗМЕР** **Лоток 4 ТИП**

Меню Конфигурация устройства

См. дополнительные сведения в разделах Меню Конфигурация устройства и Изменение параметров конфигурации панели управления принтера.

КОНФИГУР. УСТР-ВА	**ПЕЧАТЬ**	**КОПИЙ** **ФОРМАТ БУМАГИ ПО УМОЛЧАНИЮ** **ПОЛЬЗОВ. РАЗМЕР БУМ. ПО УМОЛЧ.** **ДВУСТОР.ПЕЧАТЬ** **ПРИОРИТЕТ A4/LETTER** **РУЧНАЯ ПОДАЧА** **ШРИФТ COURIER** **ШИРОКИЙ A4** **ПЕЧАТЬ ОШИБОК PS** **PCL**
	КАЧЕСТВО ПЕЧАТИ	**НАСТРОЙКА ЦВЕТА** **ВЫРАВНИВАНИЕ** **РЕЖИМЫ ПЕЧАТИ** **ОПТИМИЗАЦИЯ** **КАЛИБРОВКА**

	СИСТЕМН. УСТАН-КИ	**МАКС. ЧИСЛО ЗАД.** (для принтеров с жестким диском) **ПЕРИОД ХРАН. ЗАД.** (для принтеров с жестким диском) **ЦВЕТНОЕ/Ч/Б СМЕШИВАНИЕ** **РЕЖИМ РАБОТЫ ЛОТКА** **ВХОД В POWERSAVE** **ЯЗЫК ПРИНТЕРА** **НЕКРИТИЧНЫЕ ПРЕДУПРЕЖДЕНИЯ** **АВТОПРОДОЛЖЕНИЕ** **МАЛО РАСХ. МАТ.** **УСТРАН. ЗАЕДАНИЕ** **ЯЗЫК**
	ВВОД/ВЫВОД	**ПЕРИОД ОЖИД. В/В** **ПАРАЛЛЕЛЬНЫЙ ПОРТ** **EIO X** (Где **X**=1, 2 или 3.)
	СБРОС УСТАНОВОК	**ВОССТАНОВИТЬ ФАБРИЧ. УСТАНОВКИ** **POWERSAVE** **СБРОС РАСХ.МАТЕР.**

Меню диагностики

Дополнительные сведения см. в разделе Меню диагностики

ДИАГНОСТИКА	**ЖУРН. СОБЫТИЙ ПЕЧ.** **ОТОБР.ЖУР.СОБЫТИЙ** **УСТРАН. ПРОБЛЕМ КАЧЕСТВА ПЕЧАТИ** **ОТКЛЮЧ. ПРОВЕРКИ КАРТРИДЖА** **ТЕСТ ПРОХОДА БУМАГИ** **ТЕСТ ДАТЧИКА** **ТЕСТ КОМПОНЕНТОВ** **ПЕЧ./ВЫКЛ. ТЕСТА**

Меню получения задания (для принтеров с жестким диском)

Меню получения задания позволяет просматривать списки всех хранимых заданий.

Пункт меню	Описание
Появится список хранимых заданий.	Чтобы найти определенное хранимое задание, прокрутите список.
НЕТ ЗАДАНИЙ	Если хранимые задания отсутствуют, это сообщение появляется вместо списка.

Информационное меню

Информационное меню используется для доступа к информации принтера, относящейся к печати.

Пункт меню	Описание
ПЕЧАТЬ КАРТЫ МЕНЮ	Печать карты меню панели управления, которая показывает структуру и текущие установки пунктов меню панели управления. См. Web-страницу Страницы с информацией о принтере.
ПЕЧАТЬ КОНФИГУРАЦИИ	Печать таблицы параметров принтера.
СТРАН. СОСТОЯНИЯ ПРИНАДЛ. ДЛЯ ПЕЧ.	Печать приблизительного оставшегося срока службы расходных материалов; отображение статистических данных: общее число обработанных страниц и заданий, дата изготовления печатающей кассеты, серийный номер, число страниц и информация по обслуживанию.
СОСТ.РАСХ.МАТЕР.	Отображение состояния расходных материалов в прокручиваемом списке.
ПЕЧ. СТР. РАСХОДА	Печать количества страниц бумаги всех размеров, прошедших через принтер; указание, какая это была печать (односторонняя, двусторонняя, черно-белая или цветная); а также выдача общего количества страниц.
ПЕЧАТЬ ДЕМО	Печать демонстрационной страницы.
ПЕЧАТЬ СПИСКА ФАЙЛОВ	Печать имен и каталогов файлов, хранящихся на дополнительном жестком диске принтера.
ПЕЧАТЬ СПИСКА ШРИФТОВ PCL	Печать имеющихся шрифтов PCL.
ПЕЧАТЬ СПИСКА ШРИФТОВ PS	Печать имеющихся шрифтов PS (эмулированных PostScript).

Меню работы с бумагой

Меню работы с бумагой позволяет сконфигурировать подающие лотки по размеру и типу. Важно правильно сконфигурировать лотки с помощью этого меню перед печатью в первый раз.

Примечание Если Вы пользовались предыдущими моделями принтеров HP LaserJet, конфигурирование Лотка 1 в первый или кассетный режим для Вас уже, возможно, знакомая операция. Чтобы задать параметры для первого режима, сконфигурируйте Лоток 1 для Размера = **ЛЮБАЯ** и Типа = **ЛЮБАЯ**. Чтобы задать параметры для кассетного режима, установите другое значение размера или типа для Лотка 1, отличное от параметра **ЛЮБАЯ**.

Пункт меню	Значение	Описание
Лоток 1 РАЗМЕР	Появится список имеющихся размеров.	Позволяет конфигурировать размер бумаги для Лотка 1. Значение по умолчанию - **ЛЮБАЯ**. Полный список имеющихся размеров см. в Вес и размеры поддерживаемой бумаги.
Лоток 1 ТИП	Появится список имеющихся типов.	Позволяет конфигурировать тип бумаги для Лотка 1. Значение по умолчанию - **ЛЮБАЯ**. Полный список имеющихся типов см. в Вес и размеры поддерживаемой бумаги.
Лоток 2 РАЗМЕР **Лоток 3 РАЗМЕР** **Лоток 4 РАЗМЕР**	Появится список имеющихся размеров.	Позволяет конфигурировать размер бумаги для Лотка 2, Лотка 3 или Лотка 4. Размер по умолчанию - это размер, определенный ограничителями в лотке. Чтобы использовать пользовательский размер или неопределяемый стандартный размер, передвиньте переключатель лотка в положение Пользовательский. Полный список имеющихся размеров см. в Вес и размеры поддерживаемой бумаги.
Лоток 2 ТИП **Лоток 3 ТИП** **Лоток 4 ТИП**	Появится список имеющихся типов.	Позволяет конфигурировать тип бумаги для Лотка 2, Лотка 3 или Лотка 4. Значение по умолчанию - **ГЛАДКАЯ**. Полный список имеющихся типов см. в Вес и размеры поддерживаемой бумаги.

Меню Конфигурация устройства

Меню Конфигурация устройства позволяет изменять или восстанавливать параметры принтера по умолчанию, настраивать качество печати, изменять конфигурацию системы и параметры ввода/вывода.

Меню Печать

Эти параметры изменяют только задания без указанных свойств. Большинство заданий указывают все свойства и заменяют значения, указанные в этом меню. Это меню также можно использовать для задания размера и типа бумаги по умолчанию.

Пункт меню	Значения	Описание
КОПИЙ	**1 - 32000**	Позволяет задать число копий по умолчанию.
ФОРМАТ БУМАГИ ПО УМОЛЧАНИЮ	Появится список имеющихся размеров.	Позволяет задать размер бумаги по умолчанию.
ПОЛЬЗОВ. РАЗМЕР БУМ. ПО УМОЛЧ.	**ЕДИНИЦА ИЗМЕРЕНИЯ** **ПО ВЕРТИКАЛИ; ПО ГОРИЗОНТАЛИ**	Позволяет задать размер по умолчанию для любого задания без размеров.
ДВУСТОР.ПЕЧАТЬ	**ВЫКЛ.** **ВКЛ.**	Позволяет включать или отключать функцию двусторонней печати в моделях с возможностью двусторонней печати.
ПРИОРИТЕТ A4/LETTER	**НЕТ** **ДА**	Позволяет задавать принтеру печать заданий A4 на бумаге формата letter, если не загружена бумага формата A4, заданий letter, если не загружена бумага формата A4, заданий A3 на бумаге размером 11 на 17 дюймов, если не загружена бумага A3, а также заданий 11 на 17 дюймов на бумаге формата A3, если не загружена бумага формата 11 на 17 дюймов.
РУЧНАЯ ПОДАЧА	**ВКЛ.** **ВЫКЛ.**	Позволяет подавать бумагу вручную.
ШРИФТ COURIER	**ОБЫЧНЫЙ** **ТЕМНЫЙ**	Позволяет выбрать версию шрифта Courier.
ШИРОКИЙ A4	**НЕТ** **ДА**	Позволяет изменять область печати бумаги A4 таким образом, чтобы в одной строке могли печататься восемьдесят символов с шагом шрифта 10.

Пункт меню	Значения	Описание
ПЕЧАТЬ ОШИБОК PS	**ВЫКЛ.** **ВКЛ.**	Позволяет выбрать печать страниц ошибок PS.
PCL	**ДЛИНА ФОРМЫ** **ОРИЕНТАЦИЯ** **ИСТОЧНИК ШРИФТОВ** **НОМЕР ШРИФТА** **ШАГ ШРИФТА** **РАЗМ. ТОЧКИ ШРИФТА** **НАБОР СИМВ. PCL** **ДОБАВЛЯТЬ CR К LF**	Позволяет конфигурировать параметры для языка принтера.

Меню Качество печати

Это меню позволяет настраивать все параметры качества печати, включая калибровку, регистрацию, а также настройки цветных полутонов.

Пункт меню	Значения	Описание
НАСТРОЙКА ЦВЕТА	**ПЛОТНОСТЬ ГОЛУБОГО** **ПЛОТНОСТЬ ПУРПУРНОГО** **ПЛОТНОСТЬ ЖЕЛТОГО** **ПЛОТНОСТЬ ЧЕРНОГО** **ВОССТАНОВЛЕНИЕ ЗНАЧЕНИЙ ЦВЕТА**	Позволяет изменять настройки полутонов для каждого цвета.
ВЫРАВНИВАНИЕ	**ПЕЧ. ТЕСТ. СТРАН.** **ИСТОЧНИК** **НАСТРОЙКА Лотка 1** **НАСТРОЙКА Лотка 2** **НАСТРОЙКА Лотка 3** **НАСТРОЙКА Лотка 4**	Позволяет выполнять выравнивание изображения для односторонней и двусторонней печати.
РЕЖИМЫ ПЕЧАТИ	Появится список имеющихся режимов.	Позволяет назначить для каждого типа бумаги определенный режим печати.
ОПТИМИЗАЦИЯ	**СНИЖЕНИЕ ФОНА** **ПЕРЕМЕЩ.** **ОПТИМИЗАЦИЯ** **ВОССТАНОВЛЕНИЯ**	Позволяет оптимизировать определенные параметры для всех заданий, а не по типу бумаги.
КАЛИБРОВКА		Выполняет все калибровки принтера.

Меню Настройка системы

Меню Настройка системы позволяет изменять такие параметры по умолчанию общей конфигурации принтера, как время режима энергосбережения, язык принтера и устранение замятия. Дополнительные сведения см. в разделе Изменение параметров конфигурации панели управления принтера.

Пункт меню	Значения	Описание
МАКС. ЧИСЛО ЗАД.	**1-100**	Задает ограничение для максимального количества заданий, хранимых на жестком диске принтера. Дополнительные сведения см. в разделе Максимальное число заданий.
ПЕРИОД ХРАН. ЗАД.	**ВЫКЛ.** **1 ЧАС** **4 ЧАСА** **1 ДЕНЬ** **1 НЕДЕЛЯ**	Задает период времени, в течение которого система хранит файлы в хранилище заданий до их удаления из очереди (для принтеров с жестким диском). Дополнительные сведения см. в разделе Период хранения задания.
ЦВЕТНОЕ/Ч/Б СМЕШИВАНИЕ =	**АВТО** **ЦВ. СТР.** **ОСН.ПЕЧАТЬ ЧЕРНЫМ**	**АВТО** выполняет сброс до заводских установок. **ОСН.ПЕЧАТЬ В ЦВЕТЕ** будет отображать режим **НЕ ПЕРЕКЛЮЧАТЬ** для максимального улучшения производительности. **ОСН.ПЕЧАТЬ ЧЕРНЫМ** будет отображать режим **СНАЧАЛА ПРОВЕРИТЬ** для максимального снижения расходов на печать одной страницы при минимальном влиянии на производительность.
РЕЖИМ РАБОТЫ ЛОТКА	**ЗАПРОШЕН.ЛОТОК** **ЗАПРОС РУЧНОЙ ПОДАЧИ**	Позволяет указывать параметры для выбора лотка. (Этот параметр позволяет конфигурировать лотки, чтобы они работали так, как в некоторых принтерах HP предыдущих поколений.) Дополнительные сведения см. в разделе Параметры поведения лотка: использование запрошенного лотка и подача вручную.

Пункт меню	Значения	Описание
ВХОД В POWERSAVE	**1 МИНУТА** **15 МИНУТ** **30 МИНУТ** **1 ЧАС** **2 ЧАСА** **4 ЧАСА**	Уменьшает потребление энергии, если принтер не используется длительное время. Дополнительные сведения см. в разделе Время режима энергосбережения.
ЯЗЫК ПРИНТЕРА	**АВТО** **PS** **PCL**	Устанавливает автоматическое переключение языка принтера по умолчанию, эмуляцию PCL или PostScript. Дополнительные сведения см. в разделе Персонализация.
НЕКРИТИЧНЫЕ ПРЕДУПРЕЖДЕНИЯ	**ЗАДАНИЕ** **ВКЛ.**	Задает, будет ли удаляться предупреждающее сообщение с панели управления или при отправке другого задания. Дополнительные сведения см. в разделе Некритичные предупреждения.
АВТОПРОДОЛЖЕНИЕ	**ВЫКЛ.** **ВКЛ.**	Определяет поведение принтера, когда система генерирует ошибку автопродолжения. Дополнительные сведения см. в разделе Автопродолжение.
МАЛО РАСХ. МАТ.	**СТОП** **ПРОДОЛЖИТЬ**	Задает параметры сообщений о заканчивающихся расходных материалах. Дополнительные сведения см. в разделе Низкий уровень расходных материалов.
УСТРАН. ЗАЕДАНИЕ	**ВЫКЛ.** **ВКЛ.** **АВТО**	Задает, будет ли принтер пытаться перепечатывать страницы после замятий. Дополнительные сведения см. в разделе Устранение замятия.
ЯЗЫК	Появится список имеющихся языков.	Устанавливает язык по умолчанию для панели управления. Дополнительные сведения см. в разделе Язык.

Меню ВВОД-ВЫВОД

Это меню позволяет конфигурировать параметры ввода/вывода принтера.

См. Web-страницу Конфигурация сети.

Пункт меню	Значения	Описание
ПЕРИОД ОЖИД. В/В	**5 - 300**	Позволяет выбрать тайм-аут ввода/вывода в секундах.
ПАРАЛЛЕЛЬНЫЙ ПОРТ	**СКОРОСТНОЙ ПОРТ** **ДОПОЛНИТЕЛЬНЫЕ ФУНКЦИИ**	Позволяет выбрать скорость, с которой параллельный порт связывается с хостом, а также включать и отключать двунаправленное параллельное соединение.
EIO X (где X=1, 2 или 3)	Возможные значения: **TCP/IP** **IPX/SPX** **APPLETALK** **DLC/LLC** **СКОРОСТЬ СОЕДИНЕНИЯ**	Позволяет настроить устройства EIO, установленные в гнезда 1, 2 или 3.

Меню сбросов

Меню сбросов позволяет вернуться к начальным значениям параметров, включать и отключать функцию энергосбережения, а также обновлять принтер после установки новых расходных материалов.

Пункт меню	Значения	Описание
ВОССТАНОВИТЬ ФАБРИЧ. УСТАНОВКИ	Нет	Позволяет очистить буфер страницы, удалить все устаревшие данные языка принтера, сбросить настройки печати, а также вернуть все параметры по умолчанию к начальным значениям. Тем не менее, это меню не восстанавливает заводские настройки по умолчанию для сетевых настроек HP Jetdirect.
POWERSAVE	**ВЫКЛ.** **ВКЛ.**	Позволяет включать или отключать режим энергосбережения.
СБРОС РАСХ.МАТЕР.	**НОВ.НАБ.ДЛЯ ПЕР.** **НОВ.НАБ. С ТОН.**	Позволяет информировать принтер о том, что установлен новый набор для передачи или новый набор термоэлемента.

Меню диагностики

Меню диагностики позволяет выполнить тестирование, которое может помочь определить и устранить неполадки в принтере.

Пункт меню	Описание
ЖУРН. СОБЫТИЙ ПЕЧ.	Распечатывает журнал событий, отображающий последние 50 записей в журнале событий принтера, начиная с самой последней записи.
ОТОБР.ЖУР.СОБЫТИЙ	Отображает последние 50 событий на дисплее панели управления, начиная с самого последнего.
УСТРАН. ПРОБЛЕМ КАЧЕСТВА ПЕЧАТИ	Распечатывает серию страниц оценки качества печати, которые помогают устранить многие проблемы качества печати.
ОТКЛЮЧ. ПРОВЕРКИ КАРТРИДЖА	Позволяет исключить печатающую кассету, чтобы помочь в определении неисправной кассеты.
ТЕСТ ПРОХОДА БУМАГИ	Используется при тестировании функций работы с бумагой в принтере, например, функции конфигурирования лотков.
ТЕСТ ДАТЧИКА	Позволяет протестировать датчики тракта бумаги и переключить их для правильной операции.
ТЕСТ КОМПОНЕНТОВ	Активизирует независимо взятые отдельные части для определения шума, утечки и других неполадок аппаратуры.
ПЕЧ./ВЫКЛ. ТЕСТА	Более тщательно выделяет ошибки качества печати посредством остановки принтера в середине цикла печати. Остановка печати в середине цикла позволяет увидеть, где начинается ухудшение изображения.

Изменение параметров конфигурации панели управления принтера

С помощью панели управления принтера можно изменять такие параметры по умолчанию общей конфигурации принтера, как тип и размер лотка, время режима энергосбережения, язык принтера и устранение замятия.

Доступ к панели управления принтера также возможен с компьютера. Используйте для этого страницу установки встроенного Web-сервера. На компьютере отображается та же информация, что и на панели управления. Для получения дополнительной информации см. Web-страницу Использование встроенного Web-сервера.

ПРЕДУПРЕЖДЕНИЕ Параметры конфигурации редко требуется изменять. Hewlett-Packard рекомендует разрешить изменение параметров конфигурации только для системных администраторов.

Максимальное число заданий

Этот параметр задает ограничение для максимального количества заданий, хранимых на жестком диске принтера. Максимальное допустимое количество - 100, значение по умолчанию - 32.

Примечание Этот параметр доступен только в том случае, если установлен жесткий диск.

Чтобы установить максимальное число заданий

1. Нажмите ✔ для входа в **МЕНЮ**.
2. Нажмите ▼, чтобы выделить **КОНФИГУР. УСТР-ВА**.
3. Нажмите ✔, чтобы выбрать **КОНФИГУР. УСТР-ВА**.
4. Нажмите ▼, чтобы выделить **СИСТЕМН. УСТАН-КИ**.
5. Нажмите ✔, чтобы выбрать **СИСТЕМН. УСТАН-КИ**.
6. Нажмите ✔, чтобы выбрать **МАКС. ЧИСЛО ЗАД.**.
7. Нажмите ▲ или ▼, чтобы изменить значение.
8. Нажмите ✔, чтобы установить значение.
9. Нажмите кнопку ПАУЗА/ПРОДОЛЖИТЬ.

Период хранения задания

Этот параметр задает период времени, в течение которого система хранит файлы в хранилище заданий до их удаления из очереди. Этот параметр по умолчанию имеет значение **ВЫКЛ.**; возможны также следующие значения **1 ЧАС**, **4 ЧАСА**, **1 ДЕНЬ** и **1 НЕДЕЛЯ**.

Примечание Этот параметр доступен только в том случае, если установлен жесткий диск.

Чтобы установить тайм-аут хранения задания

1. Нажмите ✔ для входа в **МЕНЮ**.
2. Нажмите ▼, чтобы выделить **КОНФИГУР. УСТР-ВА**.
3. Нажмите ✔, чтобы выбрать **КОНФИГУР. УСТР-ВА**.
4. Нажмите ▼, чтобы выделить **СИСТЕМН. УСТАН-КИ**.
5. Нажмите ✔, чтобы выбрать **СИСТЕМН. УСТАН-КИ**.
6. Нажмите ▼, чтобы выделить **ПЕРИОД ХРАН. ЗАД.**.
7. Нажмите ✔, чтобы выбрать **ПЕРИОД ХРАН. ЗАД.**.
8. Нажмите ▲ или ▼ , чтобы выбрать подходящий интервал времени.
9. Нажмите ✔, чтобы установить интервал времени.
10. Нажмите кнопку Пауза/Продолжить.

Параметры поведения лотка: использование запрошенного лотка и подача вручную

Пользователь может выбрать один из двух параметров поведения лотка:

- **ЗАПРОШЕН.ЛОТОК**—При выборе параметра **ИСКЛЮЧИТЕЛЬНО** принтер не будет автоматически выбирать другой лоток, если указан определенный лоток для использования. При выборе параметра **ПЕРВЫЙ** принтер подает бумагу из второго лотка, если указанный пуст. **ИСКЛЮЧИТЕЛЬНО** является значением по умолчанию.
- **РУЧНАЯ ПОДАЧА**—Если выбрано значение **ВСЕГДА** (по умолчанию), система всегда будет отображать запрос перед подачей из многоцелевого лотка. Если выбрать значение **ЗАГРУЗКА НЕ ВЫПОЛН.**, система будет отображать запрос только в том случае, если многоцелевой лоток пуст.

Чтобы установить использование запрошенного лотка

1. Нажмите ✔ для входа в **МЕНЮ**.
2. Нажмите ▼, чтобы выделить **КОНФИГУР. УСТР-ВА**.
3. Нажмите ✔, чтобы выбрать **КОНФИГУР. УСТР-ВА**.
4. Нажмите ▼, чтобы выделить **СИСТЕМН. УСТАН-КИ**.
5. Нажмите ✔, чтобы выбрать **СИСТЕМН. УСТАН-КИ**.
6. Нажмите ▼, чтобы выделить **РЕЖИМ РАБОТЫ ЛОТКА**.
7. Нажмите ✔, чтобы выбрать **РЕЖИМ РАБОТЫ ЛОТКА**.
8. Нажмите ✔, чтобы выбрать **ЗАПРОШЕН.ЛОТОК**.
9. Нажмите ▲ или ▼, чтобы выбрать **ИСКЛЮЧИТЕЛЬНО** или **ПЕРВЫЙ**.
10. Нажмите ✔, чтобы установить поведение.
11. Нажмите кнопку Пауза/Продолжить.

Чтобы настроить запрос подачи вручную

1. Нажмите ✔ для входа в **МЕНЮ**.
2. Нажмите ▼, чтобы выделить **КОНФИГУР. УСТР-ВА**.

3. Нажмите ✔, чтобы выбрать **КОНФИГУР. УСТР-ВА**.
4. Нажмите ▼, чтобы выделить **СИСТЕМН. УСТАН-КИ**.
5. Нажмите ✔, чтобы выбрать **СИСТЕМН. УСТАН-КИ**.
6. Нажмите ▼, чтобы выделить **РЕЖИМ РАБОТЫ ЛОТКА**.
7. Нажмите ✔, чтобы выбрать **РЕЖИМ РАБОТЫ ЛОТКА**.
8. Нажмите ▼, чтобы выделить **ЗАПРОС РУЧНОЙ ПОДАЧИ**.
9. Нажмите ✔, чтобы выбрать **ЗАПРОС РУЧНОЙ ПОДАЧИ**.
10. Нажмите ▲ или ▼, чтобы выбрать **ВСЕГДА** или **ЗАГРУЗКА НЕ ВЫПОЛН.**.
11. Нажмите ✔, чтобы установить поведение.
12. Нажмите кнопку Пауза/Продолжить.

Время режима энергосбережения

Функция настраиваемого времени режима энергосбережения уменьшает потребление энергии, если принтер не используется длительное время. Можно установить интервал времени, по истечении которого принтер перейдет в режим энергосбережения, со значением **1 МИНУТА**, **15 МИНУТ**, **30 МИНУТ** или **1 ЧАС**, **1,5 ЧАСА**, **2 ЧАСА** или **4 ЧАСА**. Значение по умолчанию - **30 МИНУТ**.

Примечание Когда принтер находится в режиме энергосбережения, дисплей принтера гаснет. Режим энергосбережения не влияет на время прогрева принтера, если принтер находился в нем не более 8 часов.

Чтобы установить время режима энергосбережения

1. Нажмите ✔ для входа в **МЕНЮ**.
2. Нажмите ▼, чтобы выделить **КОНФИГУР. УСТР-ВА**.
3. Нажмите ✔, чтобы выбрать **КОНФИГУР. УСТР-ВА**.
4. Нажмите ▼, чтобы выделить **СИСТЕМН. УСТАН-КИ**.
5. Нажмите ✔, чтобы выбрать **СИСТЕМН. УСТАН-КИ**.
6. Нажмите ▼, чтобы выделить **ВХОД В POWERSAVE**.
7. Нажмите ✔, чтобы выбрать **ВХОД В POWERSAVE**.
8. Нажмите ▲ или ▼ , чтобы выбрать подходящий интервал времени.
9. Нажмите ✔, чтобы установить интервал времени.
10. Нажмите кнопку Пауза/Продолжить.

Чтобы включить или отключить режим энергосбережения

1. Нажмите ✔ для входа в **МЕНЮ**.
2. Нажмите ▼, чтобы выделить **КОНФИГУР. УСТР-ВА**.
3. Нажмите ✔, чтобы выбрать **КОНФИГУР. УСТР-ВА**.
4. Нажмите ▼, чтобы выделить **СБРОС УСТАНОВОК**.
5. Нажмите ✔, чтобы выбрать **СБРОС УСТАНОВОК**.
6. Нажмите ▼, чтобы выделить **POWERSAVE**.

7. Нажмите ✔, чтобы выбрать **POWERSAVE**.
8. Нажмите ▲ или ▼, чтобы выбрать **ВКЛ.** или **ВЫКЛ.**.
9. Нажмите ✔, чтобы установить выбор.
10. Нажмите кнопку Пауза/Продолжить.

Персонализация

Этот принтер имеет функцию автоматической смены языка (персонализация).

- **АВТО** задает конфигурацию принтера для автоматического определения типа задания на печать и настройку языка в соответствии с этим заданием.
- **PCL** задает конфигурацию принтера для использования языка Printer Control Language.
- **PS** задает конфигурацию принтера для использования эмуляции PostScript.

Чтобы установить язык принтера

1. Нажмите ✔ для входа в **МЕНЮ**.
2. Нажмите ▼, чтобы выделить **КОНФИГУР. УСТР-ВА**.
3. Нажмите ✔, чтобы выбрать **КОНФИГУР. УСТР-ВА**.
4. Нажмите ▼, чтобы выделить **СИСТЕМН. УСТАН-КИ**.
5. Нажмите ✔, чтобы выбрать **СИСТЕМН. УСТАН-КИ**.
6. Нажмите ▼, чтобы выделить **ЯЗЫК ПРИНТЕРА**.
7. Нажмите ✔, чтобы выбрать **ЯЗЫК ПРИНТЕРА**.
8. Нажмите ▲ или ▼, чтобы выбрать необходимый язык принтера (**АВТО**, **PS**, **PCL**).
9. Нажмите ✔, чтобы установить язык принтера.
10. Нажмите кнопку Пауза/Продолжить.

Некритичные предупреждения

С помощью этого параметра можно определить время отображения некритичных предупреждений на панели управления, выбрав значения **ВКЛ.** или **ЗАДАНИЕ**. Значение по умолчанию - **ЗАДАНИЕ**.

- **ВКЛ.** - отображение некритичных предупреждений до нажатия кнопки ✔.
- **ЗАДАНИЕ** - отображение некритичных предупреждений до завершения задания, в котором они были сгенерированы.

Чтобы установить некритичные предупреждения

1. Нажмите ✔ для входа в **МЕНЮ**.
2. Нажмите ▼, чтобы выделить **КОНФИГУР. УСТР-ВА**.
3. Нажмите ✔, чтобы выбрать **КОНФИГУР. УСТР-ВА**.
4. Нажмите ✔, чтобы выделить параметр **СИСТЕМН. УСТАН-КИ**.
5. Нажмите ✔, чтобы выбрать **СИСТЕМН. УСТАН-КИ**.
6. Нажмите ▼, чтобы выделить параметр **НЕКРИТИЧНЫЕ ПРЕДУПРЕЖДЕНИЯ**.
7. Нажмите ✔, чтобы выбрать **НЕКРИТИЧНЫЕ ПРЕДУПРЕЖДЕНИЯ**.

8. Нажмите ▲ или ▼, чтобы выбрать необходимый параметр.
9. Нажмите ✔, чтобы установить выбор.
10. Нажмите кнопку Пауза/Продолжить.

Автопродолжение

Можно определить поведение принтера, когда система генерирует ошибку автопродолжения. **ВКЛ.** является значением по умолчанию.

- **ВКЛ.** отображает сообщение об ошибке в течение десяти секунд перед автоматическим продолжением печати.
- **ВЫКЛ.** останавливает печать каждый раз, когда принтер отображает сообщение об ошибке, до тех пор, пока не будет нажата кнопка ✔.

Чтобы установить параметр автопродолжения

1. Нажмите ✔ для входа в **МЕНЮ**.
2. Нажмите ▼, чтобы выделить **КОНФИГУР. УСТР-ВА**.
3. Нажмите ✔, чтобы выбрать **КОНФИГУР. УСТР-ВА**.
4. Нажмите ▼, чтобы выделить **СИСТЕМН. УСТАН-КИ**.
5. Нажмите ✔, чтобы выбрать **СИСТЕМН. УСТАН-КИ**.
6. Нажмите ▼, чтобы выделить **АВТОПРОДОЛЖЕНИЕ**.
7. Нажмите ✔, чтобы выбрать **АВТОПРОДОЛЖЕНИЕ**.
8. Нажмите ▲ или ▼, чтобы выбрать необходимый параметр.
9. Нажмите ✔, чтобы установить выбор.
10. Нажмите кнопку Пауза/Продолжить.

Низкий уровень расходных материалов

Принтер содержит два параметра для выдачи отчетов о низком уровне расходных материалов; значением по умолчанию является **ПРОДОЛЖИТЬ**.

- **ПРОДОЛЖИТЬ** продолжает печать, одновременно отображая предупреждение, до замены расходных материалов.
- **СТОП** указывает принтеру приостановить печать до замены использованных расходных материалов или нажатия кнопки ✔. В последнем случае принтер продолжит печать, отображая предупреждение.

Чтобы настроить выдачу отчетов о низком уровне расходных материалов

1. Нажмите ✔ для входа в **МЕНЮ**.
2. Нажмите ▼, чтобы выделить **КОНФИГУР. УСТР-ВА**.
3. Нажмите ✔, чтобы выбрать **КОНФИГУР. УСТР-ВА**.
4. Нажмите ▼, чтобы выделить **СИСТЕМН. УСТАН-КИ**.
5. Нажмите ✔, чтобы выбрать **СИСТЕМН. УСТАН-КИ**.
6. Нажмите ▼, чтобы выделить **МАЛО РАСХ. МАТ.**.

7. Нажмите ✔, чтобы выбрать **МАЛО РАСХ. МАТ.**.
8. Нажмите ▲ или ▼, чтобы выбрать необходимый параметр.
9. Нажмите ✔, чтобы установить выбор.
10. Нажмите кнопку ПАУЗА/ПРОДОЛЖИТЬ.

Устранение замятия

Этот параметр позволяет настроить реакцию принтера на замятия бумаги, включая обработку застрявших страниц. **АВТО** - значение по умолчанию.

- **АВТО**— принтер автоматически включает режим устранения застрявшей бумаги, когда имеется достаточный объем свободной памяти.
- **ВКЛ.**— принтер повторно распечатывает все застрявшие страницы. Выделяется дополнительная память для хранения нескольких последних распечатанных страниц, что может отрицательно сказаться на общей производительности принтера.
- **ВЫКЛ.**— принтер повторно не распечатывает застрявшие страницы. Поскольку память не используется для хранения последних распечатанных страниц, производительность при этом будет оптимальной.

Чтобы настроить реакцию на замятие бумаги

1. Нажмите ✔ для входа в **МЕНЮ**.
2. Нажмите ▼, чтобы выделить **КОНФИГУР. УСТР-ВА**.
3. Нажмите ✔, чтобы выбрать **КОНФИГУР. УСТР-ВА**.
4. Нажмите ▼, чтобы выделить **СИСТЕМН. УСТАН-КИ**.
5. Нажмите ✔, чтобы выбрать **СИСТЕМН. УСТАН-КИ**.
6. Нажмите ▼, чтобы выделить **УСТРАН. ЗАЕДАНИЕ**.
7. Нажмите ✔, чтобы выбрать **УСТРАН. ЗАЕДАНИЕ**.
8. Нажмите ▲ или ▼, чтобы выбрать необходимый параметр.
9. Нажмите ✔, чтобы установить выбор.
10. Нажмите кнопку ПАУЗА/ПРОДОЛЖИТЬ.

Язык

Параметр для установки языка по умолчанию отображается, когда принтер включается впервые. При просмотре доступных размеров список будет отображаться на выбранном языке. Когда список отобразится на нужном языке, нажмите ✔, чтобы установить язык. Язык можно также в любое время изменять, выполняя следующие действия:

Чтобы выбрать язык

1. Нажмите ✔ для входа в **МЕНЮ**.
2. Нажмите ▼, чтобы выделить **КОНФИГУР. УСТР-ВА**.
3. Нажмите ✔, чтобы выбрать **КОНФИГУР. УСТР-ВА**.
4. Нажмите ▼, чтобы выделить **СИСТЕМН. УСТАН-КИ**.
5. Нажмите ✔, чтобы выбрать **СИСТЕМН. УСТАН-КИ**.

6. Нажмите ▼, чтобы выделить **ЯЗЫК**.
7. Нажмите ✔, чтобы выбрать **ЯЗЫК**.
8. Нажмите ▲ или ▼, чтобы выбрать необходимый язык.
9. Нажмите ✔, чтобы установить выбор.
10. Нажмите кнопку Пауза/Продолжить.

Чтобы выбрать язык, когда дисплей отображается на незнакомом языке

1. Нажмите кнопку ✔ один раз.
2. Три раза нажмите ▼.
3. Нажмите кнопку ✔ один раз.
4. Два раза нажмите ▼.
5. Нажмите кнопку ✔ один раз.
6. Девять раз нажмите ▼.
7. Нажмите ✔.
8. Нажмите ▲ или ▼, чтобы выбрать необходимый язык.
9. Нажмите ✔, чтобы установить выбор.
10. Нажмите кнопку Пауза/Продолжить.

Использование панели управления принтера в совместно используемых средах

Так как этот принтер используется совместно с другими пользователями, выполняйте следующие указания, чтобы обеспечить успешную работу принтера:

- Перед выполнением изменений параметров панели управления обратитесь к системному администратору. При изменении параметров панели управления затрагиваются другие задания на печать.
- Перед изменением шрифта принтера по умолчанию или загрузкой шрифтов согласуйте это с другими пользователями. Согласование этих действий позволяет сэкономить память и избежать непредвиденного вывода на печать.
- Помните, что изменение языков принтера, например, эмулированного PostScript или PCL, влияет на вывод других пользователей.

Примечание Ваша сетевая операционная система может автоматически защищать задание на печать каждого пользователя от воздействия других заданий на печать.' Подробнее об этом можно узнать у сетевого администратора.

3 Конфигурация ввода/вывода

В данной главе описано, как сконфигурировать некоторые сетевые параметры принтера. Ниже описываются следующие темы:

- Конфигурация сети
- Параллельная конфигурация
- Конфигурация расширенного ввода/вывода (EIO)

Конфигурация сети

Возможно, вам придется сконфигурировать некоторые сетевые параметры принтера. Вы можете сконфигурировать эти параметры с помощью панели управления принтером, встроенного Web-сервера или, для большинства сетей, с помощью программного обеспечения HP Web Jetadmin (или утилиты HP LaserJet Utility для Macintosh).

Примечание Подробнее об использовании встроенного Web-сервера см. Использование встроенного Web-сервера.

Полный список поддерживаемых сетей и указания по настройке сетевых параметров из программного обеспечения см. в *Руководстве администратора сервера печати HP Jetdirect'*. Руководство поставляется с принтерами, в которых установлен сервер печати HP Jetdirect.

В этой главе содержатся следующие указания по конфигурации сетевых параметров из панели управления принтером:

- конфигурация параметров TCP/IP
- отключение неиспользуемых сетевых протоколов

Конфигурация параметров TCP/IP

Вы можете использовать панель управления принтером для конфигурации следующих параметров TCP/IP:

- использование файла BOOTP для определения параметров конфигурации(по умолчанию используется файл BOOTP)
- адрес IP (4 байта)
- маска подсети(4 байта)
- шлюз по умолчанию(4 байта)
- время ожидания соединения TCP/IP (в секундах)

Конфигурация параметров TCP/IP с помощью BOOTP или DHCP

1. Нажмите ✔ для входа в **МЕНЮ**.
2. Нажмите ▼, чтобы выделить **КОНФИГУР. УСТР-ВА**.
3. Нажмите ✔, чтобы выбрать **КОНФИГУР. УСТР-ВА**.
4. Нажмите ▼, чтобы выделить **ВВОД/ВЫВОД**.
5. Нажмите ✔, чтобы выбрать **ВВОД/ВЫВОД**.
6. Нажмите ▼, чтобы выделить **EIO X** (где X = 1, 2 или 3).
7. Нажмите ✔, чтобы выбрать **EIO X**.
8. Нажмите ✔, чтобы выделить **TCP/IP**.
9. Нажмите ▼, чтобы выбрать **НАСТРОИТЬ МЕТОД**.
10. Нажмите ✔, чтобы выбрать **НАСТРОИТЬ МЕТОД**.
11. Нажмите ▼, чтобы выделить **BOOTP или DHCP**.
12. Нажмите ✔, чтобы сохранить параметр.
13. Нажмите кнопку Пауза/Продолжить для возврата в состояние **Готов**.

Ручная конфигурация параметров TCP/IP с панели управления принтером

Используйте ручную конфигурацию для настройки адреса IP, маски подсети, шлюза по умолчанию, сервера syslog, а также тайм-аута ожидания.

Установка адреса IP

1. Нажмите ✔ для входа в **МЕНЮ**.
2. Нажмите ▼, чтобы выделить **КОНФИГУР. УСТР-ВА**.
3. Нажмите ✔, чтобы выбрать **КОНФИГУР. УСТР-ВА**.
4. Нажмите ▼, чтобы выделить **ВВОД/ВЫВОД**.
5. Нажмите ✔, чтобы выбрать **ВВОД/ВЫВОД**.
6. Нажмите ▼, чтобы выделить **EIO X** (где X = 1, 2 или 3).
7. Нажмите ✔, чтобы выбрать **EIO X**.
8. Нажмите ✔, чтобы выделить **TCP/IP**.
9. Нажмите ▼, чтобы выбрать **НАСТРОИТЬ МЕТОД**.
10. Нажмите ✔, чтобы выбрать **НАСТРОИТЬ МЕТОД**.
11. Нажмите ▼, чтобы выделить **ВРУЧНУЮ**.
12. Нажмите ✔, чтобы выбрать **ВРУЧНУЮ**.
13. Нажмите ▼, чтобы выделить **ПАРАМЕТРЫ ВРУЧНУЮ**.
14. Нажмите ✔, чтобы выбрать **ПАРАМЕТРЫ ВРУЧНУЮ**.
15. Нажмите ▼, чтобы выделить **IP-АДРЕС**.
16. Нажмите ✔, чтобы выбрать **IP-АДРЕС**.

Примечание Выделяются первые четыре набора цифр. Каждый набор цифр представляет собой один байт информации и имеет диапазон от 0 до 255.

17. Нажмите стрелку ▲ или ▼, чтобы увеличить или уменьшить цифру для первого байта адреса IP.

Примечание Для быстрой прокрутки цифр нажмите и удерживайте кнопку стрелки.

18. Нажмите ✔, чтобы перейти к следующему набору цифр. (Нажмите ⮌, чтобы перейти к предыдущему набору цифр).
19. Повторяйте шаги 16 и 17, пока не будет введен правильный адрес IP.
20. Нажмите ✔, чтобы сохранить параметр.
21. Нажмите кнопку Пауза/Продолжить для возврата в состояние **Готов**.

Установка маски подсети

1. Нажмите ✔ для входа в **МЕНЮ**.
2. Нажмите ▼, чтобы выделить **КОНФИГУР. УСТР-ВА**.
3. Нажмите ✔, чтобы выбрать **КОНФИГУР. УСТР-ВА**.
4. Нажмите ▼, чтобы выделить **ВВОД/ВЫВОД**.

5. Нажмите ✔, чтобы выбрать **ВВОД/ВЫВОД**.
6. Нажмите ▼, чтобы выделить **EIO X** (где X = 1, 2 или 3).
7. Нажмите ✔, чтобы выбрать **EIO X**.
8. Нажмите ✔, чтобы выделить **TCP/IP**.
9. Нажмите ▼, чтобы выбрать **НАСТРОИТЬ МЕТОД**.
10. Нажмите ✔, чтобы выбрать **НАСТРОИТЬ МЕТОД**.
11. Нажмите ▼, чтобы выделить параметр **ВРУЧНУЮ**.
12. Нажмите ✔, чтобы выбрать **ВРУЧНУЮ**.
13. Нажмите ▼, чтобы выделить параметр **ПАРАМЕТРЫ ВРУЧНУЮ**.
14. Нажмите ✔, чтобы выбрать **ПАРАМЕТРЫ ВРУЧНУЮ**.
15. Нажмите ▼, чтобы выделить параметр **МАСКА ПОДСЕТИ**.
16. Нажмите ✔, чтобы выбрать **МАСКА ПОДСЕТИ**.

Примечание Выделяются первые четыре набора цифр. Каждый набор цифр представляет собой один байт информации и имеет диапазон от 0 до 255.

17. Нажмите стрелку ▲ или ▼, чтобы увеличить или уменьшить цифру для первого байта маски подсети.
18. Нажмите ✔, чтобы перейти к следующему набору цифр. (Нажмите ⮌, чтобы перейти к предыдущему набору цифр.)
19. Повторяйте шаги 17 и 18, пока не будет введена правильная маска подсети.
20. Нажмите ✔, чтобы сохранить маску подсети.
21. Нажмите кнопку ПАУЗА/ПРОДОЛЖИТЬ для возврата в состояние **Готов**.

Установка шлюза по умолчанию

1. Нажмите ✔, чтобы войти в **МЕНЮ**.
2. Нажмите ▼, чтобы выделить параметр **КОНФИГУР. УСТР-ВА**.
3. Нажмите ✔, чтобы выбрать **КОНФИГУР. УСТР-ВА**.
4. Нажмите ▼, чтобы выделить параметр **ВВОД/ВЫВОД**.
5. Нажмите ✔, чтобы выбрать **ВВОД/ВЫВОД**.
6. Нажмите ▼, чтобы выделить **EIO X** (где X = 1, 2 или 3).
7. Нажмите ✔, чтобы выбрать **EIO X**.
8. Нажмите ✔, чтобы выделить **TCP/IP**.
9. Нажмите ▼, чтобы выбрать **НАСТРОИТЬ МЕТОД**.
10. Нажмите ✔, чтобы выбрать **НАСТРОИТЬ МЕТОД**.
11. Нажмите ▼, чтобы выделить параметр **ВРУЧНУЮ**.
12. Нажмите ✔, чтобы выбрать **ВРУЧНУЮ**.
13. Нажмите ▼, чтобы выделить параметр **ПАРАМЕТРЫ ВРУЧНУЮ**.
14. Нажмите ✔, чтобы выбрать **ПАРАМЕТРЫ ВРУЧНУЮ**.
15. Нажмите ▼, чтобы выделить параметр **ШЛЮЗ ПО УМОЛЧАНИЮ**.

16. Нажмите ✔, чтобы выбрать **ШЛЮЗ ПО УМОЛЧАНИЮ**.

Примечание Первые четыре набора цифр - это настройки по умолчанию. Каждый набор цифр представляет собой один байт информации и имеет диапазон от 0 до 255.

17. Нажмите стрелку ▲ или ▼, чтобы увеличить или уменьшить цифру для первого байта шлюза по умолчанию.
18. Нажмите ✔, чтобы перейти к следующему набору цифр. (Нажмите ⮌, чтобы перейти к предыдущему набору цифр.)
19. Повторяйте шаги 17 и 18, пока не будет введена правильная маска подсети.
20. Нажмите ✔, чтобы сохранить шлюз по умолчанию.
21. Нажмите кнопку ПАУЗА/ПРОДОЛЖИТЬ для возврата в состояние **Готов**.

Установка сервера syslog

1. Нажмите ✔, чтобы войти в **МЕНЮ**.
2. Нажмите ▼, чтобы выделить параметр **КОНФИГУР. УСТР-ВА**.
3. Нажмите ✔, чтобы выбрать **КОНФИГУР. УСТР-ВА**.
4. Нажмите ▼, чтобы выделить параметр **ВВОД/ВЫВОД**.
5. Нажмите ✔, чтобы выбрать **ВВОД/ВЫВОД**.
6. Нажмите ▼, чтобы выделить **EIO X** (где X = 1, 2 или 3).
7. Нажмите ✔, чтобы выбрать **EIO X**.
8. Нажмите ✔, чтобы выделить **TCP/IP**.
9. Нажмите ▼, чтобы выбрать **НАСТРОИТЬ МЕТОД**.
10. Нажмите ✔, чтобы выбрать **НАСТРОИТЬ МЕТОД**.
11. Нажмите ▼, чтобы выделить параметр **ВРУЧНУЮ**.
12. Нажмите ✔, чтобы выбрать **ВРУЧНУЮ**.
13. Нажмите ▼, чтобы выделить параметр **ПАРАМЕТРЫ ВРУЧНУЮ**.
14. Нажмите ✔, чтобы выбрать **ПАРАМЕТРЫ ВРУЧНУЮ**.
15. Нажмите ▼, чтобы выделить параметр **СЕРВЕР SYSLOG**.
16. Нажмите ✔, чтобы выбрать **СЕРВЕР SYSLOG**.

Примечание Первые четыре набора цифр - это настройки по умолчанию. Каждый набор цифр представляет собой один байт информации и имеет диапазон от 0 до 255.

17. Нажмите стрелку ▲ или ▼, чтобы увеличить или уменьшить цифру для первого байта шлюза по умолчанию.
18. Нажмите ✔, чтобы перейти к следующему набору цифр. (Нажмите ⮌, чтобы перейти к предыдущему набору цифр.)
19. Повторяйте шаги 17 и 18, пока не будет введена правильная маска подсети.
20. Нажмите ✔, чтобы сохранить сервер syslog.
21. Нажмите кнопку ПАУЗА/ПРОДОЛЖИТЬ для возврата в состояние **Готов**.

Установка тайм-аута ожидания

1. Нажмите ✔, чтобы войти в **МЕНЮ**.
2. Нажмите ▼, чтобы выделить параметр **КОНФИГУР. УСТР-ВА**.
3. Нажмите ✔, чтобы выбрать **КОНФИГУР. УСТР-ВА**.
4. Нажмите ▼, чтобы выделить параметр **ВВОД/ВЫВОД**.
5. Нажмите ✔, чтобы выбрать **ВВОД/ВЫВОД**.
6. Нажмите ▼, чтобы выделить **EIO X** (где X = 1, 2 или 3).
7. Нажмите ✔, чтобы выбрать **EIO X**.
8. Нажмите ✔, чтобы выделить **TCP/IP**.
9. Нажмите ▼, чтобы выбрать **НАСТРОИТЬ МЕТОД**.
10. Нажмите ✔, чтобы выбрать **НАСТРОИТЬ МЕТОД**.
11. Нажмите ▼, чтобы выделить параметр **ВРУЧНУЮ**.
12. Нажмите ✔, чтобы выбрать **ВРУЧНУЮ**.
13. Нажмите ▼, чтобы выделить параметр **ПАРАМЕТРЫ ВРУЧНУЮ**.
14. Нажмите ✔, чтобы выбрать **ПАРАМЕТРЫ ВРУЧНУЮ**.
15. Нажмите ▼, чтобы выделить параметр **ТАЙМ-АУТ ОЖИДАНИЯ**.
16. Нажмите ✔, чтобы выбрать **ТАЙМ-АУТ ОЖИДАНИЯ**.
17. Нажмите стрелку ▲ или ▼, чтобы увеличить или уменьшить количество секунд для тайм-аута ожидания.
18. Нажмите ✔, чтобы сохранить тайм-аут ожидания.
19. Нажмите кнопку Пауза/Продолжить для возврата в состояние **Готов**.

Установка скорости соединения

По умолчанию для скорости соединения установлено значение **АВТО**. Для установки определенной скорости используйте следующую процедуру:

1. Нажмите ✔, чтобы войти в **МЕНЮ**.
2. Нажмите ▼, чтобы выделить параметр **КОНФИГУР. УСТР-ВА**.
3. Нажмите ✔, чтобы выбрать **КОНФИГУР. УСТР-ВА**.
4. Нажмите ▼, чтобы выделить параметр **ПОДМЕНЮ ВВОДА/ВЫВОДА**.
5. Нажмите ✔, чтобы выбрать **ПОДМЕНЮ ВВОДА/ВЫВОДА**.
6. Нажмите ▼, чтобы выделить **EIO X** (где X = 1, 2 или 3).
7. Нажмите ✔, чтобы выбрать **EIO X**.
8. Нажмите ✔, чтобы выделить **СКОРОСТЬ СОЕДИНЕНИЯ**.
9. Нажмите ▼, чтобы выбрать **СКОРОСТЬ СОЕДИНЕНИЯ**.
10. Нажмите ▼, чтобы выделить нужную скорость соединения.
11. Нажмите ✔, чтобы выбрать нужную скорость соединения.
12. Нажмите кнопку Пауза/Продолжить для возврата в состояние **Готов**.

Отключение сетевых протоколов (дополнительно)

По умолчанию включены все сетевые протоколы. Отключение неиспользуемых протоколов дает следующие преимущества:

- сокращает генерируемый принтером сетевой трафик
- не позволяет незарегистрированным пользователям печатать на принтере
- обеспечивает вывод только существенных сведений в таблицу параметров
- позволяет панели управления принтером выводить ошибки, специфичные для протокола, и предупреждающие сообщения

Примечание Конфигурацию TCP/IP нельзя отключить на принтере HP Color LaserJet 5500.

Отключение IPX/SPX

Примечание Не отключайте этот протокол, если системы Windows 95/98, Windows NT, Me, 2000 и XP будут выполнять печать на принтер, использующий IPX/SPX.

1. Нажмите ✔ для входа в **МЕНЮ**.
2. Нажмите ▼, чтобы выделить **КОНФИГУР. УСТР-ВА**.
3. Нажмите ✔, чтобы выбрать **КОНФИГУР. УСТР-ВА**.
4. Нажмите ▼, чтобы выделить **ВВОД/ВЫВОД**.
5. Нажмите ✔, чтобы выбрать **ВВОД/ВЫВОД**.
6. Нажмите ▼, чтобы выделить **EIO X** (где X = 1, 2 или 3).
7. Нажмите ✔, чтобы выбрать **EIO X**.
8. Нажмите ▼, чтобы выделить **IPX/SPX**.
9. Нажмите ✔, чтобы выбрать **IPX/SPX**.
10. Нажмите ✔, чтобы выбрать **ВКЛЮЧИТЬ**.
11. Нажмите ▼, чтобы выделить **ВЫКЛ.**.
12. Нажмите ✔, чтобы выбрать **ВЫКЛ.**. На панели управления отображается сообщение, что установка была сохранена, и отображается параметр, чтобы снова включить IPX/SPX.
13. Нажмите кнопку ПАУЗА/ПРОДОЛЖИТЬ для возврата в состояние **Готов**.

Отключение AppleTalk

1. Нажмите ✔ для входа в **МЕНЮ**.
2. Нажмите ▼, чтобы выделить **КОНФИГУР. УСТР-ВА**.
3. Нажмите ✔, чтобы выбрать **КОНФИГУР. УСТР-ВА**.
4. Нажмите ▼, чтобы выделить **ВВОД/ВЫВОД**.
5. Нажмите ✔, чтобы выбрать **ВВОД/ВЫВОД**.
6. Нажмите ▼, чтобы выделить **EIO X** (где X = 1, 2 или 3).
7. Нажмите ✔, чтобы выбрать **EIO X**.
8. Нажмите ▼, чтобы выделить **APPLETALK**.

9. Нажмите ✔, чтобы выбрать **APPLETALK**.
10. Нажмите ✔, чтобы выбрать **ВКЛЮЧИТЬ**.
11. Нажмите ▼, чтобы выделить **ВЫКЛ.**.
12. Нажмите ✔, чтобы выбрать **ВЫКЛ.**. На панели управления отображается сообщение, что установка была сохранена, и отображается параметр, чтобы снова включить AppleTalk.
13. Нажмите кнопку Пауза/Продолжить для возврата в состояние **Готов**.

Отключение DLC/LLC

1. Нажмите ✔ для входа в **МЕНЮ**.
2. Нажмите ▼, чтобы выделить **КОНФИГУР. УСТР-ВА**.
3. Нажмите ✔, чтобы выбрать **КОНФИГУР. УСТР-ВА**.
4. Нажмите ▼, чтобы выделить **ВВОД/ВЫВОД**.
5. Нажмите ✔, чтобы выбрать **ВВОД/ВЫВОД**.
6. Нажмите ▼, чтобы выделить **EIO X** (где X = 1, 2 или 3).
7. Нажмите ✔, чтобы выбрать **EIO X**.
8. Нажмите ▼, чтобы выделить **DCL/LLC**.
9. Нажмите ✔, чтобы выбрать **DCL/LLC**.
10. Нажмите ▼, чтобы выбрать **ВКЛЮЧИТЬ**.
11. Нажмите ▼, чтобы выделить **ВЫКЛ.**.
12. Нажмите ✔, чтобы выбрать **ВЫКЛ.**. На панели управления отображается сообщение, что установка была сохранена, и отображается параметр, чтобы снова включить DLC/LLC.
13. Нажмите кнопку Пауза/Продолжить для возврата в состояние **Готов**.

Параллельная конфигурация

Принтер HP Color LaserJet 5500 поддерживает одновременно сетевое и параллельное соединение. Параллельное соединение осуществляется путем подключения принтера к компьютеру с помощью двунаправленного кабеля параллельного порта (соответствующего стандарту IEEE-1284), подключаемого к параллельному порту принтера через разъем типа "C".’ Максимальная длина кабеля не должна превышать 10 метров (30 футов).

Применительно к параллельному интерфейсу термин *двунаправленный* означает, что принтер способен получать данные с компьютера и посылать данные на компьютер через параллельный порт.

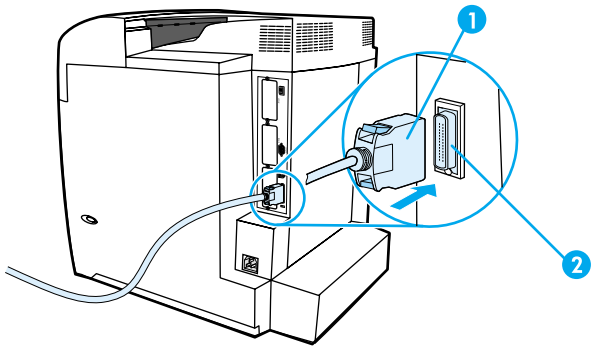

Соединение с параллельным портом

1 разъем типа "C"
2 параллельный порт

Примечание Чтобы Вы могли воспользоваться такими дополнительными возможностями двунаправленного параллельного интерфейса, как двунаправленный обмен между компьютером и принтером, более быстрая передача данных и автоматическая конфигурация драйверов принтеров, необходимо, чтобы была установлена последняя версия драйвера принтера. Для получения дополнительной информации см. Web-страницу Драйверы принтера.

Примечание Начальные значения параметров поддерживают переключение между параллельным портом и одним или несколькими сетевыми соединениями на принтере. Если возникают неполадки, см. раздел Конфигурация сети.

Конфигурация расширенного ввода/вывода (EIO)

Принтер поставляется с тремя гнездами расширенного ввода/вывода (EIO). Эти три гнезда EIO служат для подключения совместимых внешних устройств, например, сетевых плат сервера печати HP Jetdirect, жесткого диска HP EIO или других устройств. При подключении сетевых плат EIO в гнезда увеличивается число доступных для принтера сетевых интерфейсов.

Сетевые платы EIO способны повысить быстродействие принтера при печати из сети. Кроме того, они позволяют расположить принтер в любой точке сети. Это устраняет необходимость подключения принтера непосредственно к серверу или рабочей станции и позволяет установить принтер ближе к пользователям сети.

Если принтер конфигурируется с помощью сетевой платы EIO, задайте конфигурацию этой платы с помощью меню настройки устройств на панели управления.

Серверы печати HP Jetdirect

Серверы печати HP Jetdirect (сетевые платы) можно установить в одно из гнезд EIO принтера.' Эти платы поддерживают различные протоколы и операционные системы. Серверы печати HP Jetdirect упрощают управление сетью, позволяя подключить принтер непосредственно к сети в любой ее точке. Серверы печати HP Jetdirect также поддерживают Упрощенный протокол управления сетью (SNMP), который позволяет администраторам сети осуществлять дистанционное управление работой принтера, а также устранять неполадки с помощью программного обеспечения HP Web Jetadmin.

Примечание Установка плат и сетевая конфигурация должны выполняться администратором сети. Конфигурация платы выполняется с помощью панели управления, программного обеспечения установки принтера или программного обеспечения HP Web Jetadmin.

Примечание Для получения дополнительных сведений о поддерживаемых внешних устройствах или сетевых платах EIO см. документацию по серверу печати HP Jetdirect.

Интерфейсы расширенного ввода/вывода

Серверы печати HP Jetdirect (сетевые платы) предоставляют программные решения для:

- Сети Novell NetWare
- Сети под управлением Windows и Windows NT
- Apple Mac OS (AppleTalk)
- UNIX (HP-UX и Solaris)
- Linux (Red Hat и SuSE)
- Печать из сети Internet

Список имеющихся программных решений для сетей можно найти в *Руководстве администратора сервера печати HP Jetdirect* или в разделе узла компании HP, посвященном поддержке пользователей, по адресу: http://www.hp.com/support/net_printing.

Сети NetWare

При использовании программных продуктов на базе Novell NetWare с сервером печати HP Jetdirect режим Queue Server Mode (сервер очереди) обеспечивает более высокое быстродействие печати, чем режим Remote Printer Mode (удаленный принтер). Сервер печати HP Jetdirect поддерживает службу каталогов Novell (Novell Directory Services, NDS), а также режимы Bindery. Дополнительную информацию см. в *Руководстве администратора сервера печати HP Jetdirect*.

Для систем Windows 95, 98, ME, NT 4.0, 2000 и XP используйте утилиту установки, поставляемую с этим принтером, для конфигурации принтера в сети NetWare.

Сети Windows и Windows NT

Для систем Windows 95, 98, ME, NT 4.0, 2000 и XP используйте утилиту установки, поставляемую с этим принтером, для конфигурации принтера в сети Microsoft Windows. Эта утилита поддерживает конфигурацию принтера для одноранговой сети или для архитектуры клиент-сервер.

Сети AppleTalk

Используйте Утилиту HP LaserJet для конфигурации принтера в сети EtherTalk или LocalTalk. Подробнее см. в *Руководстве администратора сервера печати HP Jetdirect*, которое поставляется с принтерами, в комплект поставки которых входит сервер печати HP Jetdirect.

Сети UNIX/Linux

Используйте утилиту установки принтера HP Jetdirect для UNIX, чтобы сконфигурировать принтер в сетях HP-UX или Sun Solaris.

Для установки и управления в сетях UNIX или Linux используйте программное обеспечение HP Web Jetadmin.

Для получения программного обеспечения HP для сетей UNIX/Linux посетите Web-узел поддержки пользователей продукции HP по адресу: http://www.hp.com/support/net_printing. Информацию о других вариантах установки, поддерживаемых сервером печати HP Jetdirect, см. в *Руководстве администратора сервера печати HP Jetdirect*, которое поставляется с принтерами, в комплект поставки которых входит сервер печати HP Jetdirect.

4 Операции печати

В данной главе описываются способы выполнения основных операций печати. Ниже описываются следующие темы:

- Управление заданиями на печать
- Выбор бумаги для печати
- Конфигурирование подающих лотков
- Печать на специальных материалах
- двусторонняя печать
- Особые ситуации при печати
- Функции отложенных заданий
- Печать с помощью дополнительного приемника HP Fast InfraRed
- Управление памятью

Управление заданиями на печать

В операционной системе Microsoft Windows на способ, которым драйвер принтера пытается подавать бумагу при отправке задания на печать, влияют три параметра. В большинстве программ параметры **Source** (Источник), **Type** (Тип) и **Size** (Размер) отображаются в диалоговых окнах **Page Setup (Макет страницы)**, **Print (Печать)** или **Print Properties (Параметры печати)**. Если эти параметры не изменять, то принтер автоматически выбирает лоток, используя параметры принтера по умолчанию.

Источник

Печать с использованием параметра **Source** (Источник) означает, что выбирается определенный лоток, из которого принтер должен подавать бумагу. Принтер пытается выполнить печать из этого лотка независимо от размера или типа загруженного материала. Если выбран лоток, сконфигурированный для типа и размера, которые не соответствуют заданию на печать, принтер не будет печатать автоматически. Вместо этого он будет ждать, пока в выбранный лоток не будет загружена бумага с типом и размером, подходящими для данного задания на печать. Если лоток загружен правильно, принтер начнет печать. Если нажать ✔, появится возможность выбрать на дисплее другие лотки.

Примечание В случае возникновения трудностей при печати с помощью данного источника, см. раздел Приоритет параметров печати (программного обеспечения).

Type (Тип) и Size (Размер)

Печать с использованием параметра **Type (Тип)** или **Size (Размер)** означает, что необходимо, чтобы принтер подавал бумагу из первого лотка, в который загружен материал выбранного типа и размера. Выбор бумаги по типу, а не по источнику аналогичен блокировке лотков и позволяет предотвратить случайное использование специальной бумаги. (При выборе параметра Any (Любой) эта функция блокировки отключается.) Например, если лоток сконфигурирован для фирменного бланка, а в драйвере установлена печать на обычной бумаге, принтер не будет использовать фирменные бланки из этого лотка. Вместо этого бумага будет подаваться из лотка, в который загружена обычная бумага и который настроен для обычной бумаги на панели управления принтера. При выборе бумаги по типу и размеру существенно улучшается качество печати на плотной бумаге, глянцевой бумаге и прозрачных пленках. Использование неправильной настройки приведет к неудовлетворительному качеству печати. Печать на таких специальных материалах для печати, как наклейки или прозрачные пленки для печати с оттенками серого, всегда выполняйте по типу. Печать конвертов всегда выполняйте по размеру.

- Если требуется выполнить печать по типу или размеру, а лотки не сконфигурированы для определенного типа или размера, загрузите бумагу или материал для печати в Лоток 1. Затем выберите Type (Тип) или Size (Размер) в диалоговых окнах **Page Setup (Макет страницы)**, **Print (Печать)** или **Print Properties (Параметры печати)**.
- Если печать часто выполняется на бумаге определенного типа и размера, то администратор печати (для сетевого принтера) или пользователь (для локального принтера) может настроить лоток для этого типа и размера (см. раздел Использование встроенного Web-сервера или Конфигурирование подающих лотков для типа и размера). Затем, если выбрать этот тип или размер при печати задания, принтер подает материал из лотка, настроенного для этого типа или размера.

Приоритет параметров печати (программного обеспечения)

Изменения параметров печати имеют различный приоритет в зависимости от того, где были сделаны эти изменения:

Примечание Названия команд и диалоговых окон могут отличаться в зависимости от программы.

- *Диалоговое окно Page Setup (Макет страницы)*. Это диалоговое окно открывается при выборе команды **Page Setup (Макет страницы)** или аналогичной ей в меню **File** (Файл) программы, в которой Вы работаете. Измененные здесь параметры заменяют параметры, измененные в любом другом месте.
- *Диалоговое окно Print (Печать)*. Это диалоговое окно открывается при выборе команды **Print (Печать)**, **Print Setup (Макет страницы)** или аналогичной ей в меню **File (Файл)** программы, в которой Вы работаете. Параметры, измененные в диалоговом окне **Print (Печать)**, имеют более низкий приоритет и не заменяют изменения, сделанные в диалоговом окне **Page Setup (Макет страницы)**.
- *Диалоговое окно Printer Properties (Свойства принтера) (драйвер принтера)*. Драйвер принтера открывается при выборе команды **Свойства** в диалоговом окне **Print (Печать)**. Параметры, измененные в диалоговом окне **Printer Properties (Свойства принтера)**, не заменяют параметры в любом другом месте.
- *Параметры принтера по умолчанию*. Параметры принтера по умолчанию определяют параметры, используемые во всех заданиях на печать, *если только* параметры не были изменены в диалоговых окнах **Page Setup (Макет страницы)**, **Print (Печать)** или **Printer Properties (Свойства принтера)**, как описано выше. Существуют несколько способов изменения параметров принтера по умолчанию в зависимости от операционной системы:

1. Выберите **Пуск**, **Настройка**, **Принтеры**, затем нажмите правой кнопкой мыши на значок принтера и выберите **Свойства**.
2. Выберите **Пуск**, **Панель управления**, затем выберите папку **Принтеры**. Нажмите правой кнопкой мыши на значок принтера и выберите **Свойства**.
3. Выберите **Пуск**, **Настройка**, **Принтеры**, затем нажмите правой кнопкой мыши на значок принтера и выберите **Параметры документа по умолчанию**.
4. Выберите **Пуск**, **Настройка**, **Принтеры**, затем нажмите правой кнопкой мыши на значок принтера и выберите **Параметры печати**.

ПРЕДУПРЕЖДЕНИЕ Чтобы избежать влияния на задания на печать других пользователей, где это возможно, выполняйте изменения настроек принтера в приложении или драйвере принтера. Изменения настроек принтера, выполненные с помощью панели управления, становятся настройками по умолчанию для последующих заданий. Изменения, выполненные в приложении или драйвере принтера, влияют только на определенное задание.

Выбор бумаги для печати

Для этого принтера можно использовать многие типы бумаги и других материалов для печати. В этом разделе представлены инструкции и спецификации для выбора и использования различных материалов для печати.

Прежде чем приобретать крупные партии бумаги, убедитесь, что поставщик бумаги имеет и изучил требования к материалам для печати, указанные в *Руководстве Print Media Guide для принтеров семейства HP LaserJet*.

Посетите web-страницу Расходные материалы и дополнительные принадлежности для получения сведений о заказе *Руководства Print Media Guide для принтеров семейства HP LaserJet*. Чтобы загрузить копию *Руководства Print Media Guide для принтеров семейства HP LaserJet*, посетите web-страницу по адресу: http://www.hp.com/support/lj5500 и выберите раздел **Manuals**.

В некоторых случаях дефекты встречаются даже при печати на бумаге, отвечающей всем установленным требованиям. Это может происходить из-за ненормальных характеристик окружающей среды или из-за условий, за которые компания Hewlett-Packard не несет ответственности (например, слишком высокой температуры или влажности).

Компания Hewlett-Packard рекомендует проверять всю бумагу перед покупкой больших партий.

ПРЕДУПРЕЖДЕНИЕ При использовании бумаги, не отвечающей спецификациям, которые указаны здесь или в справочнике по спецификациям бумаги, могут возникнуть проблемы, для решения которых потребуется вмешательство службы технической поддержки. На это сервисное обслуживание не распространяется гарантия или соглашения на техническое обслуживание Hewlett-Packard.

Нежелательные типы бумаги

Для принтера HP Color LaserJet 5500 можно использовать различные типы бумаги. Использование бумаги, не отвечающей техническим характеристикам принтера, приведет к ухудшению качества печати и увеличению вероятности замятий бумаги.'

- Не используйте слишком грубую бумагу.
- Не используйте бумагу с вырезами или перфорацией, отличающуюся от стандартной перфорированной бумаги с 3 отверстиями.
- Не используйте неоднородные формы.
- Не используйте бумагу, на которой уже выполнялась печать или которая проходила через фотокопировальное устройство.
- Не используйте бумагу с водяными знаками при печати сплошных узоров заливки.

Бумага, которая может привести к повреждению принтера

В редких случаях бумага может повредить принтер. Необходимо избегать следующих типов бумаги, чтобы предотвратить возможные повреждения:

- Не используйте бумагу со скрепками.
- Не используйте прозрачные пленки, предназначенные для струйных принтеров или других низкотемпературных принтеров. Используйте только прозрачные пленки, которые предназначены для использования с принтерами HP Color LaserJet.

- Не используйте фотобумагу, предназначенную для струйных принтеров.
- Не используйте бумагу с тиснением или покрытием, не предназначенную для температур, используемых в термоэлементе для HP Color LaserJet 5500. Выбирайте бумагу, которая способна выдержать температуры 190° C (374° F) в течение 0,1 секунды. Компания HP производит различные виды бумаги, которые предназначены для принтера Color LaserJet 5500.
- Не используйте фирменные бланки, напечатанные красителями, неустойчивыми к высоким температурам, или с термографической печатью. В отпечатанных формах или фирменных бланках должны использоваться чернила, выдерживающие температуры 190° C (374° F) в течение 0,1 секунды.
- Не используйте материалы для печати, которые выделяют опасные газы, плавятся, деформируются или обесцвечиваются при температуре 190° C (374° F) в течение 0,1 секунды.

Чтобы заказать расходные материалы HP Color LaserJet перейдите на web-страницу http://www.hp.com/go/ljsupplies в США или http://www.hp.com/ghp/buyonline.html в остальном мире.

Конфигурирование подающих лотков

Принтер серии HP Color LaserJet 5500 позволяет сконфигурировать подающие лотки по типу и размеру. Вы можете загружать различную бумагу для печати в подающие лотки принтера, а затем запрашивать бумагу для печати по типу и размеру.

Примечание Если Вы пользовались предыдущими моделями принтеров HP Color LaserJet, конфигурирование Лотка 1 в первый или кассетный режим для Вас уже, возможно, знакомая операция. Чтобы задать параметры для первого режима, сконфигурируйте Лоток 1 для Размера = **ЛЮБАЯ** и Типа = **ЛЮБАЯ**. Принтер в первую очередь будет принимать бумагу из Лотка 1, если в задании на печать не указан другой лоток. Эта установка рекомендуется, если используются различные типы и форматы бумаги. Чтобы задать параметры из кассетного режима, установите другое значение размера или типа для Лотка 1, отличное от параметра **ЛЮБАЯ**. Эта установка рекомендуется, если используется один и тот же размер и тип бумаги в Лотке 1.

Примечание При выполнении двусторонней печати проверьте, чтобы загруженная бумага для печати соответствовала требованиям двусторонней печати. (См. раздел Вес и размеры поддерживаемой бумаги.)

Ниже приведены указания, которые необходимо выполнить для конфигурирования лотков с панели управления принтера. Лотки можно также конфигурировать на компьютере путем подключения к встроенному Web-серверу. См. Web-страницу Использование встроенного Web-сервера.

Конфигурирование размера бумаги Лотка 1

1. Нажмите ✔ для входа в **МЕНЮ**.
2. Нажмите ▼, чтобы выделить **РАБОТА С БУМАГОЙ**.
3. Нажмите ✔, чтобы выбрать **РАБОТА С БУМАГОЙ**.
4. Нажмите ▼, чтобы выделить **РАЗМЕР ЛОТКА 1**.
5. Нажмите ✔, чтобы выбрать **РАЗМЕР ЛОТКА 1**.
6. Нажмите ▼ или ▲, чтобы выделить нужный размер бумаги.
7. Нажмите ✔, чтобы выбрать размер бумаги.
8. Нажмите кнопку ПАУЗА/ПРОДОЛЖИТЬ для возврата в состояние **Готов**.
9. Если для параметра **РАЗМЕР ЛОТКА 1** установить значение **НЕСТАНД.**, появится всплывающее меню для пользовательского размера.

Конфигурирование типа Лотка 1

1. Нажмите ✔ для входа в **МЕНЮ**.
2. Нажмите ▼, чтобы выделить **РАБОТА С БУМАГОЙ**.
3. Нажмите ✔, чтобы выбрать **РАБОТА С БУМАГОЙ**.
4. Нажмите ▼, чтобы выделить **ЛОТОК 1, ТИП**.
5. Нажмите ✔, чтобы выбрать **ЛОТОК 1, ТИП**.
6. Нажмите ▼ или ▲, чтобы выделить нужный тип бумаги.
7. Нажмите ✔, чтобы выбрать тип бумаги.

8. Нажмите кнопку Пауза/Продолжить для возврата в состояние **Готов**.

Стандартный размер бумаги, определяемый Лотком 2, Лотком 3 или Лотком 4

Принтер может автоматически определять большинство стандартных размеров в Лотках 2, 3 и 4, включая Letter, A3, A4, A5, JIS B4, JIS B5, Legal, Executive и 11x17 дюймов. Обязательно проверьте, чтобы переключатель Лотка 2, Лотка 3 или Лотка 4 находился в положении Стандартный размер.

Примечание Когда лоток распознает стандартный размер, на панели управления появится только один параметр. Чтобы использовать другой размер, установите для направляющих ширины и длины новый размер или установите переключатель лотка в положение пользовательского размера.

Тип бумаги для Лотка 2, Лотка 3 или Лотка 4

1. Нажмите ✔ для входа в **МЕНЮ**.
2. Нажмите ▼, чтобы выделить **РАБОТА С БУМАГОЙ**.
3. Нажмите ✔, чтобы выбрать **РАБОТА С БУМАГОЙ**.
4. Нажмите ▼, чтобы выделить **ТИП ЛОТКА 2**, **ТИП ЛОТКА 3**, **ТИП ЛОТКА 4**.
5. Нажмите ✔, чтобы выбрать **ТИП ЛОТКА 2**, **ТИП ЛОТКА 3**, **ТИП ЛОТКА 4**.
6. Нажмите ▼ или ▲, чтобы выделить нужный тип бумаги.
7. Нажмите ✔, чтобы выбрать тип бумаги.
8. Нажмите кнопку Пауза/Продолжить для возврата в состояние **Готов**.

Пользовательский размер для Лотка 2, Лотка 3 или Лотка 4

Меню Размер Лотка X будет отображено, когда переключатель Лотка 2, Лотка 3 или Лотка 4 будет переведен в положение пользовательского размера. Можно также изменить параметр размера на панели управления с **ЛЮБОЙ НЕСТАНД.** на **НЕСТАНД.**.

Используйте установку **ЛЮБАЯ**, когда бумага, на которой необходимо выполнить печать, не совсем соответствует размеру бумаги, указанному в распечатываемом документе. Принтер сначала будет пытаться выполнить поиск бумаги, которая в точности подходит для документа, а затем выполнит поиск и печать из лотка, для которого установлено значение **ЛЮБАЯ**.

Используйте **ЛЮБОЙ НЕСТАНД.**, чтобы задать пользовательский размер в программном приложении. Принтер выполнит поиск точного соответствия размера. Если он не найдет точного соответствия указанному пользовательскому размеру, он начнет поиск лотка, для которого установлено значение **ЛЮБОЙ НЕСТАНД.**. В конце концов принтер найдет и будет использовать бумагу из лотка, для которого установлено значение **ЛЮБАЯ**.

Примечание Если Вы будете использовать только один пользовательский размер бумаги, или бумага одного и того же пользовательского размера будет оставаться в лотке в течение определенного времени, установите переключатель лотка в положение Пользовательский и выберите настройку размера на панели управления, установив **ЛЮБОЙ НЕСТАНД.**. Нет необходимости задавать единицы измерения - По вертикали или По горизонтали.

Установка пользовательского размера бумаги выполняется с помощью трех действий. Когда все три действия будут выполнены, дисплей вернется в меню **РАБОТА С БУМАГОЙ**. Когда Пользовательский размер установлен для лотка, он будет поддерживаться до тех пор, пока переключатель в лотке не будет переведен в положение **Стандартный**, или он не будет изменен с панели управления.

1. Единица измерения
2. По вертикали
3. По горизонтали

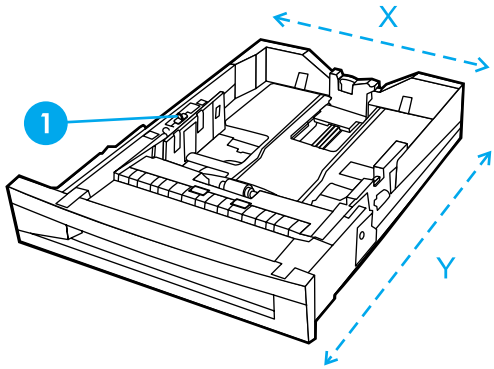

1 Переключатель Пользовательский/Стандартный

Единица измерения

1. Нажмите ▼, чтобы выделить **ЕДИНИЦА ИЗМЕРЕНИЯ**.
2. Нажмите ✔, чтобы выбрать **ЕДИНИЦА ИЗМЕРЕНИЯ**.
3. Нажмите ▲ или ▼, чтобы выделить правильное измерение.
4. Нажмите ✔, чтобы выбрать значение.

По горизонтали

По горизонтали - это длина страницы, подаваемой в принтер.

1. Нажмите ▼, чтобы выделить **ПО ГОРИЗОНТАЛИ**.
2. Нажмите ✔, чтобы выбрать **ПО ГОРИЗОНТАЛИ**.
3. Нажмите ▲ или ▼, чтобы выделить правильное значение.
4. Нажмите ✔, чтобы выбрать значение. Если введенное значение находится за пределами допустимого диапазона, на две секунды появится индикация **НЕДОПУСТ. ЗНАЧЕНИЕ**. На дисплее появится запрос на ввод другого значения.

По вертикали

По вертикали - это ширина страницы, подаваемой в принтер.

1. Нажмите ▼, чтобы выделить **ПО ВЕРТИКАЛИ**.
2. Нажмите ✔, чтобы выбрать **ПО ВЕРТИКАЛИ**.
3. Нажмите ▲ или ▼, чтобы выделить правильное значение.
4. Нажмите ✔, чтобы выбрать значение. Если введенное значение находится за пределами допустимого диапазона, на две секунды появится индикация **НЕДОПУСТ. ЗНАЧЕНИЕ**. На дисплее появится запрос на ввод другого значения.

Стандартные размеры, не определяемые Лотком 2, Лотком 3 или Лотком 4

Для лотков 2, 3 и 4 можно также использовать несколько стандартных размеров, которые не определяются принтером автоматически. Это следующие размеры: 11x17 дюймов, ISO B5, JIS Executive, JIS DPostcard, 8K и 16K. Размеры конвертов не поддерживаются Лотками 2, 3 или 4.

Чтобы использовать неопределяемые стандартные размеры, передвиньте переключатель лотка в положение Пользовательский и выполните действия ниже.

1. Нажмите ✔ для входа в **МЕНЮ**.
2. Нажмите ▼, чтобы выделить **РАБОТА С БУМАГОЙ**.
3. Нажмите ✔, чтобы выбрать **РАБОТА С БУМАГОЙ**.
4. Нажмите ▼, чтобы выделить **РАЗМЕР ЛОТКА 2**, **РАЗМЕР ЛОТКА 3** или **РАЗМЕР ЛОТКА 4**.
5. Нажмите ✔, чтобы выбрать **РАЗМЕР ЛОТКА 2**, **РАЗМЕР ЛОТКА 3** или **РАЗМЕР ЛОТКА 4**.
6. Нажмите ▼ или ▲, чтобы выделить нужный размер бумаги.
7. Нажмите ✔, чтобы выбрать размер бумаги.
8. Нажмите кнопку Пауза/Продолжить для возврата в состояние **Готов**.

Печать из Лотка 1 (многоцелевой лоток)

Лоток 1 - это многоцелевой лоток, который вмещает до 100 листов бумаги или 20 конвертов. Он обеспечивает удобную печать на конвертах, прозрачной пленке для диапозитивов, бумаге нестандартного размера и других типах бумаги без необходимости разгружать остальные лотки.

Загрузка бумаги в Лоток 1

ПРЕДУПРЕЖДЕНИЕ Во избежание замятия бумаги никогда не добавляйте и не вынимайте лоток во время печати.

1. Откройте Лоток 1.

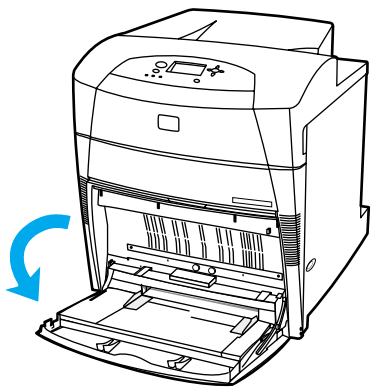

2. Установите боковые ограничители бумаги на требуемую ширину.

3. Загрузите бумагу в лоток стороной для печати вниз и верхним краем бумаги слева.

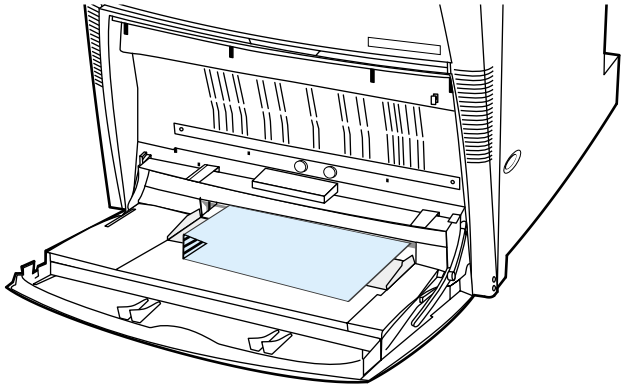

4. Установите боковые ограничители так, чтобы они слегка касались пачки бумаги, однако не сгибали ее.

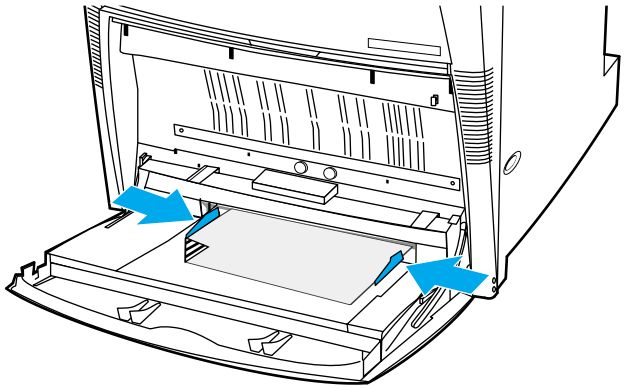

Примечание Убедитесь, что высота стопки бумаги не превышает указатель максимальной высоты в лотке.

Печать на конвертах из Лотка 1

Конверты многих типов можно печатать из Лотка 1. В лотке можно поместить до 20 конвертов. Производительность печати зависит от конструкции конверта.

В приложении установите поля не менее 15 мм (0,6 дюйма) от края конверта.

ПРЕДУПРЕЖДЕНИЕ Конверты с зажимами, замочками, окошками, с внутренней подкладкой, с открытыми клейкими участками или другими синтетическими покрытиями могут серьезно повредить принтер. Не пытайтесь печатать на обеих сторонах конверта - это может вызвать замятие бумаги и повреждение принтера. Перед загрузкой конвертов убедитесь в том, что они не изогнуты, не повреждены и не склеились между собой. Не пользуйтесь конвертами с клейкими покрытиями, чувствительными к давлению. Во избежание замятий не вынимайте и не добавляйте конверты во время печати.

Чтобы загрузить конверты в Лоток 1

1. Откройте Лоток 1.

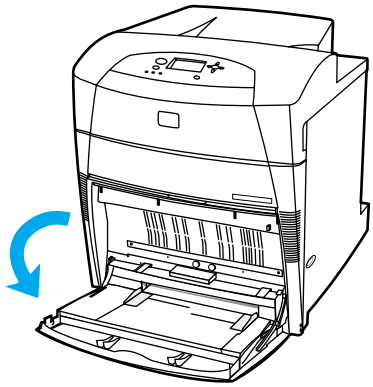

2. Загрузите не более 20 конвертов в середину Лотка 1 стороной для печати вниз и верхним краем слева, а короткой стороной к принтеру. Задвиньте конверты в принтер плотно до упора, но без усилия.

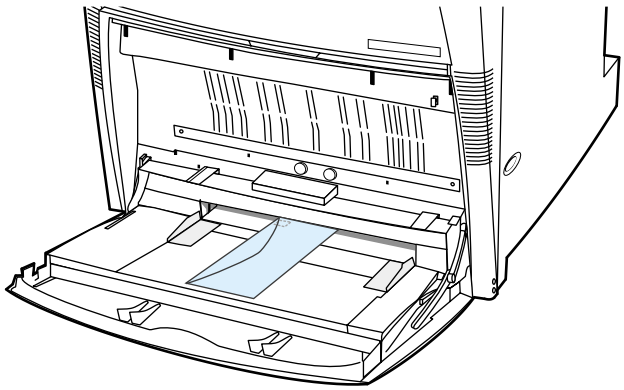

3. Отрегулируйте ограничители так, чтобы они касались пачки конвертов, не сгибая их. Убедитесь в том, что конверты уложены под выступами на ограничителях.

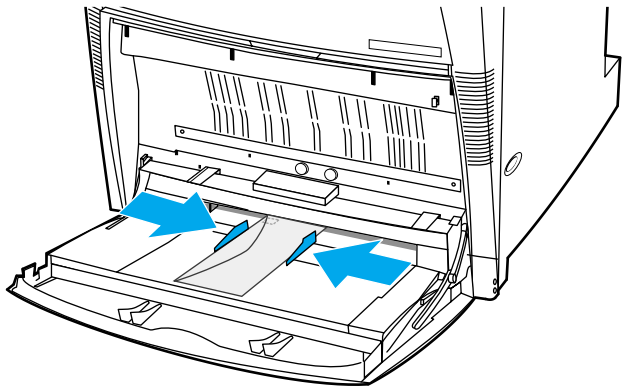

Печать на конвертах

1. В панели управления принтера задайте формат бумаги для Лотка 1, который бы соответствовал размеру распечатываемого конверта.
2. Укажите Лоток 1 или выберите источник бумаги по размеру в драйвере принтера.

3. Если приложение не задает формат конверта автоматически, укажите в качестве ориентации страницы параметр Ландшафтная в приложении или драйвере принтера. Используйте указания в следующей таблице для установки границ для адресов отправителя и получателя на конвертах Commercial #10 или DL.

Примечание Для конвертов других размеров настройте параметры полей соответствующим образом.

4. Выберите **Печать** в приложении или драйвере принтера.

Тип адреса	Левое поле	Верхнее поле
Обратный адрес	15 мм (0,6 дюйма)	15 мм (0,6 дюйма)
Адрес получателя	102 мм (4,0 дюйма)	51 мм (2,0 дюйма)

Печать из Лотков 2, 3 и 4

Лоток 2, дополнительный Лоток 3 и дополнительный Лоток 4 вмещают до 500 листов стандартной бумаги или стопку наклеек толщиной 57 мм (2,24 дюйма). Лоток 3 и Лоток 4 крепятся под Лотком 2. Когда Лотки 3 и 4 установлены правильно, принтер распознает их и отображает Лотки 3 и 4 в меню **КОНФИГУР. УСТР-ВА** панели управления. Лотки 2, 3 и 4 настраиваются под различные размеры. Принтер автоматически распознает некоторые форматы бумаги в Лотках 2, 3 и 4 в соответствии с настройкой направляющей бумаги лотка. (См. раздел Вес и размеры поддерживаемой бумаги.)

ПРЕДУПРЕЖДЕНИЕ Бумага для Лотка 3 проходит через Лоток 2. Бумага для Лотка 4 проходит через Лоток 3, а затем через Лоток 2. Если Лоток 2 или Лоток 3 частично вынуты или извлечены, бумага из Лотков 3 или 4 не может подаваться в принтер. В результате этого принтер останавливается и отображает сообщение о необходимости установки Лотков 2 или 3.

Загрузка бумаги распознаваемого формата в Лотки 2, 3 и 4

Распознаются следующие форматы бумаги: Letter, A3, A4, 11 на 17, Legal, JIS B5 и Executive.

ПРЕДУПРЕЖДЕНИЕ Не печатайте на конвертах или карточках из Лотков 2, 3 и 4. Для печати на этих типах бумаги используйте Лоток 1. Не следует переполнять подающий лоток или открывать его во время использования. Это может привести к замятиям бумаги в принтере.

1. Извлеките лоток из принтера.

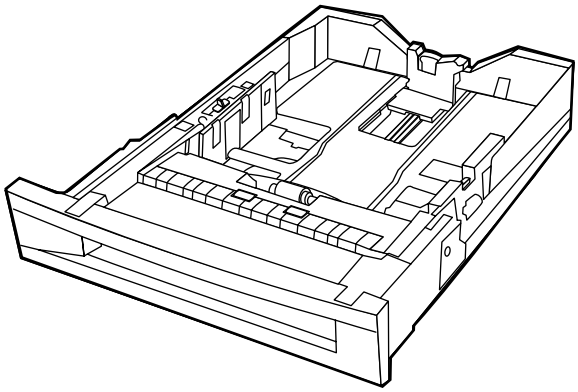

2. Отрегулируйте заднюю направляющую бумаги, нажав на защелку регулятора бумаги и сдвинув его до размера используемой бумаги.

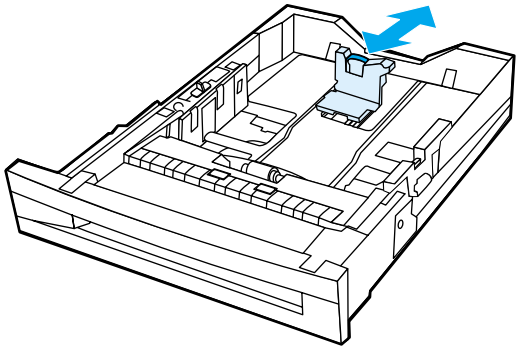

3. Раздвиньте направляющие по ширине бумаги до размера используемой бумаги.

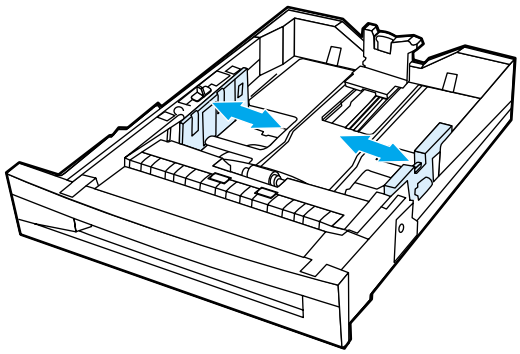

4. Загрузите бумагу лицевой стороной вверх. Убедитесь, что высота стопки бумаги не превышает максимальную отметку в лотке.

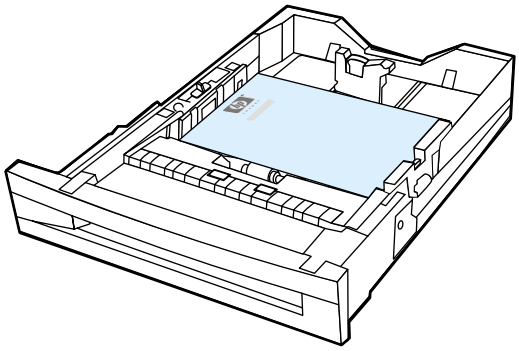

5. Придвиньте ограничители ширины бумаги таким образом, чтобы они слегка касались бумаги.

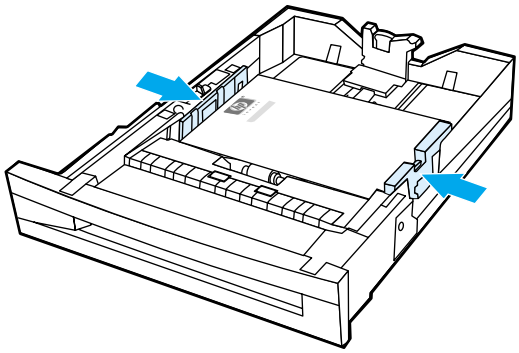

6. Вставьте лоток в принтер.

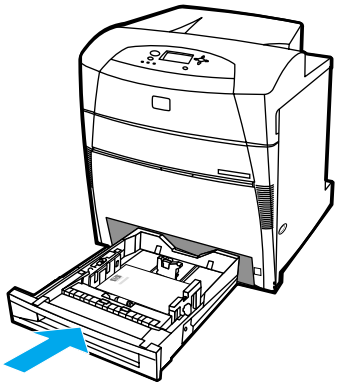

Примечание Если лоток отрегулирован неправильно, принтер может выдать сообщение об ошибке, или произойдет замятие бумаги.

Загрузка бумаги нераспознаваемого стандартного или нестандартного формата в Лотки 2, 3 и 4

Меню Размер Лотка X будет отображено, когда переключатель Лотка 2, Лотка 3 или Лотка 4 будет переведен в положение пользовательского размера. Необходимо также изменить параметр размера на панели управления с **ЛЮБОЙ НЕСТАНД.** на **НЕСТАНД.** или выбрать нераспознаваемый формат.

1. Извлеките лоток из принтера.

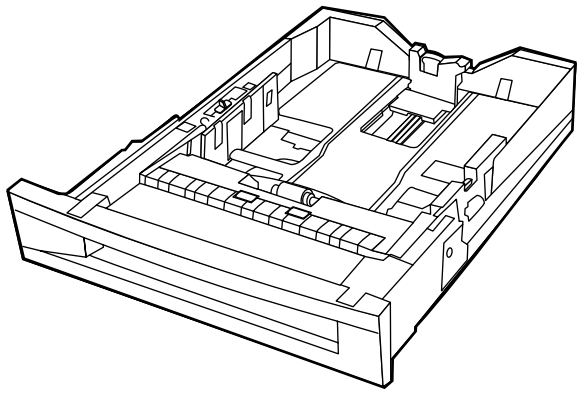

2. Переведите переключатель лотка в положение, соответствующее пользовательскому размеру. Когда для лотка установлен пользовательский размер, он будет поддерживаться до тех пор, пока переключатель не будет переведен в положение Стандартный.

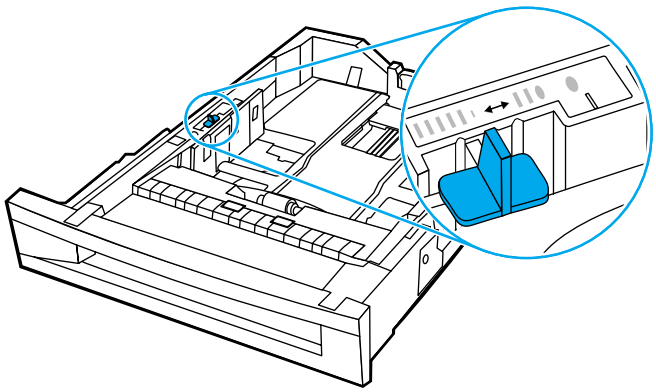

3. Полностью раздвиньте ограничители ширины бумаги и отрегулируйте задний ограничитель длины бумаги по длине используемой бумаги.

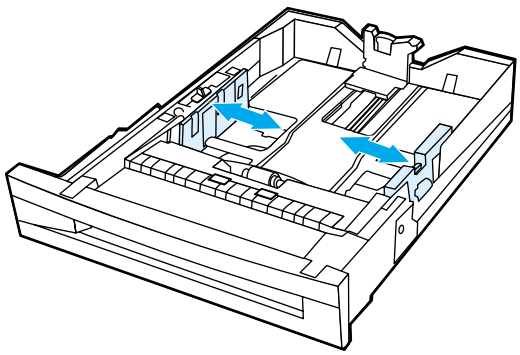

4. Загрузите бумагу лицевой стороной вверх. Убедитесь, что высота стопки бумаги не превышает максимальную отметку в лотке.

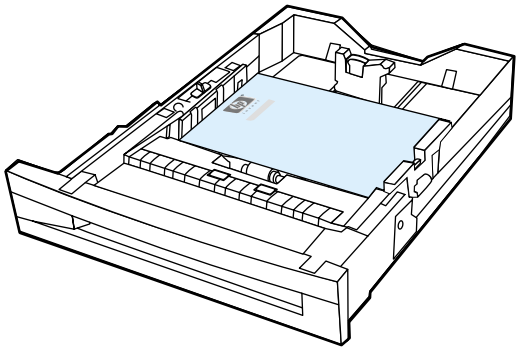

5. Придвиньте ограничители ширины бумаги таким образом, чтобы они слегка касались бумаги.

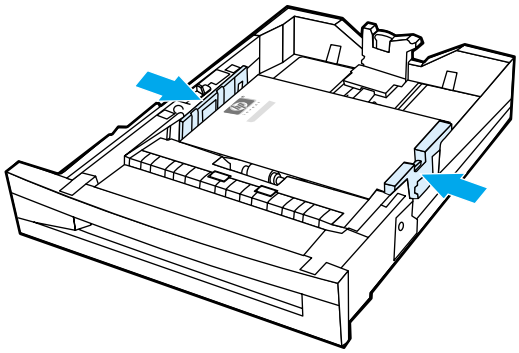

6. Вставьте лоток в принтер.

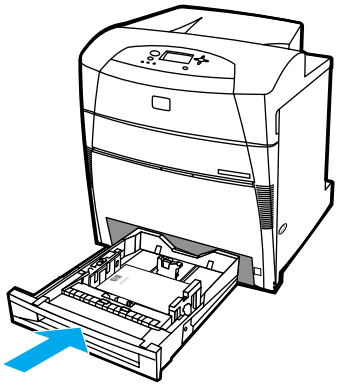

7. Выберите формат бумаги на панели управления.

Печать на специальных материалах

Для печати на специальных типах материала используйте следующие указания.

Прозрачные пленки

При печати на прозрачных пленках придерживайтесь следующих указаний:

- Прозрачные пленки необходимо держать за края. Следы жира, попавшего с рук на прозрачные пленки, могут привести к появлению дефектов печати.
- Используйте только прозрачные пленки для диапроектора, рекомендованные для данного принтера. Hewlett-Packard рекомендует использовать с этим принтером прозрачные пленки HP Color LaserJet Transparencies. Продукты HP разработаны для совместного использования, при котором обеспечивается оптимальное качество печати.
- В приложении или драйвере выберите **ПРОЗРАЧ. ПЛЕНКА** в качестве типа материала или выполните печать из лотка, настроенного для использования прозрачных пленок.

ПРЕДУПРЕЖДЕНИЕ Прозрачные пленки, не предназначенные для печати на лазерных принтерах, могут плавиться, в результате чего принтер выходит из строя.

Глянцевая бумага

- В приложении или драйвере выберите **Глянцевая** в качестве типа материала или выполните печать из лотка, настроенного для использования глянцевой бумаги.

  Выберите **Глянцевая** для материалов плотностью до 105 г/м^2 (28 фунтов). Выберите **Плотная глянцевая** для материалов плотностью до 105 г/м^2 (28 фунтов) и плотнее.
- Чтобы настроить тип материала **ГЛЯНЦ.** для используемого подающего лотка используйте панель управления.
- Поскольку это влияет на все задания печати, после завершения печати задания следует восстановить исходные параметры принтера. Дополнительные сведения см. в разделе Конфигурирование подающих лотков.

Примечание Hewlett-Packard рекомендует использовать с этим принтером глянцевую бумагу HP Color LaserJet Soft Gloss. Продукты HP разработаны для совместного использования, при котором обеспечивается оптимальное качество печати. Если на этом принтере использовать бумагу, отличную от глянцевой бумаги HP Color LaserJet Soft Gloss, качество печати не будет оптимальным.

Цветная бумага

- Цветная бумага должна быть того же высокого качества, что и белая копировальная бумага.
- Используемые красители должны быть устойчивы к нагреву до температуры 190° C (374° F) в течение 0,1 секунды во время печати.

- Не используйте бумагу с цветным покрытием, нанесенным после изготовления бумаги.
- Для передачи различных цветов принтер распечатывает узор из точек, накладывающихся друг на друга и с различными интервалами между ними. Изменение оттенка или цвета бумаги повлияет на оттенки распечатываемых цветов.

Конверты

Примечание Печать на конвертах возможна только при использовании Лотка 1. Установите размер материала для лотка в соответствии с используемым размером конверта.' См. Web-страницу Печать на конвертах из Лотка 1.

Следующие указания помогут обеспечить успешную печать на конвертах и предотвратить замятие бумаги:

- Не загружайте в Лоток 1 более 20 конвертов.
- Плотность конвертов не должна превышать 105 г/м^2 (28 фунтов).
- Конверты должны быть ровными.
- Не пользуйтесь конвертами с окошками или застежками.
- Конверты не должны иметь складок, прорезей и других повреждений.
- Конверты с нарезными клейкими лентами должны быть изготовлены с применением клейких материалов, выдерживающих температуру и давление, создаваемые в принтере.'
- Конверты необходимо загружать лицевой стороной вниз, верх конверта должен быть слева, и в принтер сначала должен подаваться узкий край.

Примечание В условиях высокой влажности конверты необходимо распечатывать сначала широкой стороной, чтобы они не заклеивались во время печати. Для печати с широкого края конверты необходимо загружать сначала широкой стороной лицевой стороной вниз. См. Печать на конвертах из Лотка 1, чтобы изменить ориентацию конверта в программе драйвера принтера.'

Наклейки

Примечание Для печати наклеек выберите на панели управления принтера '**НАКЛЕЙКИ** в качестве типа материала. См. Web-страницу Конфигурирование подающих лотков. При печати наклеек придерживайтесь следующих указаний:

- Убедитесь, что клейкий материал наклеек способен выдерживать температуру 190° C (374° F) в течение 0,1 секунды.
- Убедитесь, что на открытых участках между наклейками отсутствует клейкий материал. Открытые участки клейкой подложки могут привести к отделению наклеек от листа во время печати и замятиям в принтере. Открытые клейкие участки могут также повредить компоненты принтера.
- Не подавайте лист с наклейками в принтер несколько раз.
- Убедитесь, что лист с наклейками ровный.
- Не пользуйтесь наклейками, которые отслаиваются от подложки, сморщены или каким-нибудь образом повреждены.

Плотная бумага

- Любой из лотков распечатывает разнообразные плотные материалы, плотность которых не превышает 163 г/м^2 (47 фунтов).
- Для получения оптимального качества печати на плотной бумаге с помощью панели управления установите для этого лотка тип материала **ПЛОТ.** (от 106 г/м^2 до 163 г/м^2).
- Карточки используются только в Лотке 1 (от 163 г/м^2 до 200 г/м^2).
- В приложении или драйвере выберите **ПЛОТНАЯ** или **КАРТОЧКИ** в качестве типа материала или выполните печать из лотка, настроенного для использования плотной бумаги.
- Поскольку этот параметр влияет на все задания на печать, после завершения печати задания следует восстановить исходные параметры принтера. См. Web-страницу Конфигурирование подающих лотков.

ПРЕДУПРЕЖДЕНИЕ Как правило не используйте бумагу, плотность которой больше рекомендованной в спецификациях для данного принтера. В противном случае это может привести к ошибкам при подаче материала, замятию бумаги, снижению качества печати, а также к сильному износу механизма принтера. Однако некоторые плотные материалы, например, HP Cover Stock, можно использовать.

Плотная бумага HP LaserJet

При печати на бумаге низкого качества HP LaserJet Tough придерживайтесь следующих указаний:

- Держите бумагу HP LaserJet Tough за края. Следы жира, попавшего с рук на бумагу HP LaserJet Tough, могут привести к появлению дефектов печати.
- На данном принтере рекомендуется использовать только фирменную бумагу Hewlett-Packard LaserJet Tough. Продукты HP разработаны для совместного использования, при котором обеспечивается оптимальное качество печати.
- В приложении или драйвере выберите **ПЛОТНАЯ БУМАГА** в качестве типа материала или выполните печать из лотка, настроенного для использования бумаги HP LaserJet Tough.

ПРЕДУПРЕЖДЕНИЕ Прозрачные материалы, не предназначенные для печати на лазерных принтерах, могут плавиться, в результате чего принтер выходит из строя.

Печатные и фирменные бланки

Для получения наилучших результатов при печати на печатных или фирменных бланках придерживайтесь следующих указаний:

- Печатные и фирменные бланки следует распечатывать с использованием термостойких чернил, которые не плавятся, не испаряются и не выделяют вредное излучение при нагреве до температуры около 190° C (374° F) в течение 0,1 секунды во время печати.
- Чернила должны быть негорючими и не вызывать повреждения роликов принтера.
- Для предотвращения изменения свойств печатные и фирменные бланки следует хранить в герметичной упаковке.

- Перед загрузкой печатных форм, например, печатных или фирменных бланков, убедитесь, что чернила на бумаге сухие. Во время термозакрепления влажные чернила могут отслаиваться от бланков.
- При выполнении двусторонней печати загружайте печатные и фирменные бланки в Лоток 2, Лоток 3 и Лоток 4 лицевой стороной вниз, верхним краем страницы слева. Для загрузки печатных и фирменных бланков в Лоток 1 загрузите их лицевой стороной вверх, верхним краем страницы слева.
- При выполнении односторонней печати загружайте печатные и фирменные бланки в Лоток 2, Лоток 3 и Лоток 4 лицевой стороной вверх, верхним краем страницы слева. Для загрузки печатных и фирменных бланков в Лоток 1 загрузите их лицевой стороной вниз, верхним краем страницы слева.

Переработанная бумага

Этот принтер позволяет использовать вторичную бумагу. Вторичная бумага должна иметь те же характеристики, что и стандартная бумага. См. *Руководство Print Media Guide для принтеров семейства HP LaserJet*. Hewlett-Packard рекомендует использовать вторичную бумагу с содержанием древесной массы не более 5 процентов.

двусторонняя печать

Некоторые модели принтера позволяют автоматически выполнять двустороннюю печать или печать на обеих сторонах листа. Для получения информации о моделях, поддерживающих двустороннюю печать, см. раздел Конфигурации принтера.

Примечание Для печати на обеих сторонах листа параметры автоматической двусторонней печати необходимо указать в приложении или драйвере принтера.

Для использования функции автоматической двусторонней печати выполните следующее:

- Убедитесь, что драйвер принтера настроен для двусторонней печати. (Инструкции см. в экранной справке драйвера принтера).
- Выберите необходимые параметры двусторонней печати в драйвере принтера. В параметрах двусторонней печати указывается ориентация страницы и сторона переплета.
- Двусторонняя печать не поддерживается для определенных типов материалов, включая прозрачные пленки, наклейки, карточки и глянцевую пленку.
- Для получения наилучших результатов не используйте при двусторонней печати грубую, плотную бумагу.
- При использовании функции двусторонней печати загружайте печатные и фирменные бланки в Лоток 2, Лоток 3 и Лоток 4 лицевой стороной вниз, верхним краем страницы слева. Для загрузки печатных и фирменных бланков в Лоток 1 загрузите их лицевой стороной вверх, верхним краем страницы слева.

Параметры панели управления для автоматической двусторонней печати

Многие приложения позволяют изменять параметры двусторонней печати. Если параметры двусторонней печати невозможно изменить в приложении или драйвере принтера, эти параметры можно настроить с помощью панели управления. По умолчанию этот параметр имеет значение **ВЫКЛ.**.

ПРЕДУПРЕЖДЕНИЕ Не используйте двустороннюю печать при печати наклеек. Это может привести к серьезному повреждению принтера.

Включение или отключение двусторонней печати с помощью панели управления принтера

Примечание Изменение параметров двусторонней печати с помощью панели управления принтера влияет на все задания на печать. По возможности, изменяйте параметры двусторонней печати в приложении или драйвере принтера.

1. Нажмите ✔ для входа в **МЕНЮ**.
2. Нажмите ▼, чтобы выделить **КОНФИГУР. УСТР-ВА**.
3. Нажмите ✔, чтобы выбрать **КОНФИГУР. УСТР-ВА**.
4. Нажмите ✔, чтобы выбрать **Печать...**.

5. Нажмите ▼, чтобы выделить **ДВУСТОР.ПЕЧАТЬ**.
6. Нажмите ✔, чтобы выбрать **ДВУСТОР.ПЕЧАТЬ**.
7. Нажмите ▲ или ▼, чтобы выбрать значение **ВКЛ.** для включения двусторонней печати или **ВЫКЛ.** для отключения двусторонней печати.
8. Нажмите ✔, чтобы установить значение.
9. Нажмите кнопку Пауза/Продолжить.
10. Если возможно, выберите параметр двусторонней печати в приложении или драйвере принтера.

Примечание Для выбора параметра двусторонней печати в драйвере необходимо предварительно соответствующим образом настроить драйвер. (Инструкции см. в экранной справке драйвера принтера).

Параметры переплета заданий двусторонней печати

Перед началом печати двустороннего документа выберите кромку, по которой будет переплетен готовый документ. Компоновка с переплетом по длинному краю чаще используется для переплета книг. Переплет по короткому краю или блокнотный вариант переплета обычно используется для переплета календарей.

Примечание В драйвере принтера параметр переплета по умолчанию - это переплет по длинной стороне, когда печатается страница с заданной книжной ориентацией. Чтобы задать переплет по короткой стороне, установите флажок **Перевернуть страницы вверх**.

Ручная двусторонняя печать

Некоторые модели принтеров не поддерживают автоматическую двустороннюю печать. Однако можно печатать на обеих сторонах с помощью функции ручной двусторонней печати. Для ручной печати на обеих сторонах используйте следующие инструкции.

1. Сначала распечатайте четные страницы. (Многие приложения позволяют печатать только нечетные или четные страницы.)
2. Извлеките отпечатанные страницы из принтера. Если в задании на печать нечетное количество страниц, положите чистый листок бумаги под пачку.
3. В приложении или драйвере выберите в качестве источника бумаги **Ручная подача**.
4. В драйвере принтера выберите параметр для **Ручной печати на 2 стороне**.
   - В драйверах PCL этот параметр находится на вкладке **Оформление** в окне **Сведения о качестве печати**.
   - В драйвере PostScript этот параметр находится в разделе **Параметры документа** в **Дополнительных** параметрах.
5. В приложении выберите параметр печати всех нечетных страниц и нажмите **Печать**. Когда на дисплее панели управления принтера отобразится сообщение

РУЧНАЯ ПОДАЧА, вставьте пачку в Лоток 1, сориентировав ее одним из следующих способов.

- Для книжной ориентации с переплетом по длинному краю (книга) поместите пачку ранее отпечатанной стороной вверх, таким образом, чтобы верхний край страниц был слева.
- Для книжной ориентации с переплетом по короткому краю (календарь) поместите пачку ранее отпечатанной стороной вверх, таким образом, чтобы верхний край страниц был справа.
- Для альбомной ориентации с переплетом по длинному краю (календарь) поместите пачку ранее отпечатанной стороной вверх таким образом, чтобы в принтер сначала подавался нижний край страниц.
- Для альбомной ориентации с переплетом по короткому краю (календарь) поместите пачку ранее отпечатанной стороной вверх таким образом, чтобы в принтер сначала подавался верхний край страниц.

Особые ситуации при печати

Для печати на специальных типах бумаги используйте следующие указания.

Печать первой страницы на другом материале

Используйте следующую процедуру для печати первой страницы документа на бумаге, отличной от той, что использовалась для печати остальных страниц документа, например, для печати первой страницы документа на фирменном бланке, а остальных страниц - на обычной бумаге.

1. В приложении или драйвере принтера укажите один лоток для первой страницы и другой лоток для всех остальных страниц.
2. Загрузите специальную бумагу в лоток, указанный в пункте 1.
3. Загрузите бумагу для остальных страниц документа в другой лоток.

Возможна также печать на различных типах бумаги, когда для установки типа бумаги, загруженной в лотки, используется панель управления или драйвер принтера, а необходимый лоток выбирается по типу бумаги.

Печать на бумаге нестандартного размера

Принтер поддерживает одностороннюю и ручную двустороннюю печать на бумаге нестандартного размера. Лоток 1 поддерживает форматы бумаги от 76 на 127 мм (3 на 5 дюймов) до 312 на 470 мм (12,3 на 18,5 дюймов).

Если при печати на бумаге нестандартного размера для Лотка 1 с помощью панели управления принтера выполнена настройка **ТИП ЛОТКА 1=ЛЮБОЙ** и **РАЗМЕР ЛОТКА 1=ЛЮБОЙ**, то принтер будет печатать независимо от того, какая бумага загружена в этот лоток. При печати на специальной бумаге из Лотков 2, 3 и 4 установите переключатель на лотке в положение "Пользовательский" и на панели управления задайте размер материала для печати или его тип, установив значение **НЕСТАНД.** или **ЛЮБОЙ НЕСТАНД.**.

Некоторые приложения и драйверы принтера позволяют указывать собственные размеры бумаги. Обязательно укажите правильный размер бумаги как в окне макета страницы, так и в окне печати. Если такая настройка в программном приложении невозможна, укажите размеры нестандартной бумаги в меню обработки бумаги панели управления принтера.’ Дополнительные сведения см. в разделе Меню работы с бумагой.

Если программное обеспечение запрашивает расчет полей для бумаги нестандартного размера, см. экранную справку для этого приложения.

Остановка запроса на печать

Можно остановить запрос на печать либо с помощью панели управления принтера, либо из программного приложения. Чтобы остановить запрос на печать с компьютера в сети, см. экранную справку для определенного сетевого программного обеспечения.

Примечание Возможно, потребуется какое-то время для удаления всех данных печати после отмены задания на печать.

Чтобы остановить текущее задание на печать с помощью панели управления принтера

Нажмите кнопку ОТМЕНИТЬ ЗАДАНИЕ на панели управления принтера, чтобы отменить текущее задание на печать. Нажатие кнопки ОТМЕНИТЬ ЗАДАНИЕ не влияет на последующие задания на печать, имеющиеся в буфере принтера.

Чтобы остановить текущее задание на печать из программного приложения

Если из программного обеспечения на принтер было послано несколько запросов, они, возможно, помещены в очередь на печать(например, в Диспетчере печати Windows). Более подробные инструкции по отмене запроса на печать с компьютера см. в документации по программному обеспечению.

Функции отложенных заданий

Принтер серии HP Color LaserJet 5500 позволяет сохранить задание в памяти принтера для последующей печати. Эти функции отложенных заданий описаны ниже. Для использования функции отложенных заданий необходимо установить в принтер жесткий диск и соответствующим образом настроить драйвер принтера.

Для поддержки функций отложенных заданий компания HP рекомендует установить дополнительную память.

ПРЕДУПРЕЖДЕНИЕ Перед началом печати для заданий необходимо определить уникальные имена в драйвере принтера. Имена по умолчанию могут переопределять предыдущие задания с теми же именами по умолчанию или привести к удалению этих заданий.

Хранение задания на печать

Задание на печать можно, не распечатывая, загрузить на жесткий диск принтера.' Затем это задание можно в любое время распечатать с помощью панели управления принтера. Например, можно загрузить форму для учета кадров, календарь, расписание или бухгалтерские формы, к которым в дальнейшем могут обращаться и выводить на печать другие пользователи.

Для постоянного хранения задания печати на жестком диске выберите параметр **Хранимое задание** в драйвере при печати задания.

Быстрое копирование задания

Функция быстрого копирования печатает запрошенное число копий задания и сохраняет копию на жестком диске принтера.' В последующем можно распечатать дополнительные копии. Эту функцию можно включать и отключать в драйвере.

Корректура и остановка задания

Функция корректуры и остановки обеспечивает быстрый и простой способ печати и корректуры одной копии задания, а также последующую печать дополнительных копий.

Чтобы сохранить задание и предотвратить его удаление принтером, выберите параметр **Хранимое задание** в драйвере.

Печать хранимых заданий

1. Нажмите ✔ для входа в **МЕНЮ**.
2. Высветится команда **ПОЛУЧИТЬ ЗАДАНИЕ**.
3. Нажмите ✔, чтобы выбрать **ПОЛУЧИТЬ ЗАДАНИЕ**.
4. Нажмите ▼, чтобы выделить **ИМЯ ПОЛЬЗОВАТЕЛЯ**.
5. Нажмите ✔, чтобы выбрать **ИМЯ ПОЛЬЗОВАТЕЛЯ**.
6. Нажмите ▼, чтобы выделить **НАЗВАНИЕ ЗАДАНИЯ**.
7. Нажмите ✔, чтобы выбрать **НАЗВАНИЕ ЗАДАНИЯ**.
8. Высветится команда **ПЕЧАТАТЬ**.
9. Нажмите ✔, чтобы выбрать **ПЕЧАТАТЬ**.
10. Нажмите ▲ и ▼, чтобы выбрать количество копий.
11. Нажмите ✔, чтобы распечатать задание.

Удаление хранимых заданий

При отправке хранимого задания принтер переопределяет все предыдущие задания с одинаковыми именами пользователей и заданий. Если задание с тем же самым именем пользователя и именем задания отсутствует, а принтеру требуется дополнительное пространство на диске, принтер может удалить другие хранимые задания, начиная с самого старого. По умолчанию в принтере могут храниться 32 задания. Число хранимых заданий можно изменить с помощью панели управления. Дополнительную информацию об установке максимального числа хранимых заданий см. в разделе Меню Настройка системы.

Если выключить принтер, все хранимые задания будут удалены. Задание можно также удалить с помощью панели управления, встроенного web-сервера или приложения HP Web Jetadmin. Для удаления задания с помощью панели управления используйте следующую процедуру:

1. Нажмите ✔, чтобы войти в **МЕНЮ**.
2. Высветится команда **ПОЛУЧИТЬ ЗАДАНИЕ**.
3. Нажмите ✔, чтобы выбрать **ПОЛУЧИТЬ ЗАДАНИЕ**.
4. Нажмите ▼, чтобы выделить **ИМЯ ПОЛЬЗОВАТЕЛЯ**.
5. Нажмите ✔, чтобы выбрать **ИМЯ ПОЛЬЗОВАТЕЛЯ**.
6. Нажмите ▼, чтобы выделить **НАЗВАНИЕ ЗАДАНИЯ**.
7. Нажмите ✔, чтобы выбрать **НАЗВАНИЕ ЗАДАНИЯ**.
8. Нажмите ▼, чтобы выделить **УДАЛИТЬ**.
9. Нажмите ✔, чтобы выбрать **УДАЛИТЬ**.
10. Нажмите ✔ для удаления задания.

Персональные задания на печать

Функция печати персональных заданий позволяет установить защиту задания в виде персонального идентификационного номера (PIN). Такое задание можно распечатать или удалить только после ввода номера PIN на панели управления. Замочек рядом с именем задания указывает на то, что это задание является персональным.

Укажите в драйвере, что задание является персональным. Выберите параметр **Задание с защитой** и введите 4-значный код PIN. Чтобы избежать перезаписи заданий с тем же именем, укажите также имя пользователя и имя задания.

Печать персонального задания

1. Нажмите ✔, чтобы войти в **МЕНЮ**.
2. Высветится команда **ПОЛУЧИТЬ ЗАДАНИЕ**.
3. Нажмите ✔, чтобы выбрать **ПОЛУЧИТЬ ЗАДАНИЕ**.
4. Нажмите ▼, чтобы выделить **ИМЯ ПОЛЬЗОВАТЕЛЯ**.
5. Нажмите ✔, чтобы выбрать **ИМЯ ПОЛЬЗОВАТЕЛЯ**.
6. Нажмите ▼, чтобы выделить **НАЗВАНИЕ ЗАДАНИЯ**.
7. Нажмите ✔, чтобы выбрать **НАЗВАНИЕ ЗАДАНИЯ**.
8. Высветится команда **ПЕЧАТАТЬ**.
9. Нажмите ✔, чтобы выбрать **ПЕЧАТАТЬ**.
10. Нажмите ▲ или ▼, чтобы выбрать первую цифру кода PIN.
11. Нажмите ✔ для выбора цифры. Вместо цифры появится звездочка.
12. Повторите действия 10 и 11 для ввода остальных трех цифр кода PIN.
13. Завершив ввод кода PIN, нажмите ✔.
14. Нажмите ▲ и ▼, чтобы выбрать необходимое число копий.
15. Нажмите ✔ для печати задания.

Удаление персонального задания

Если выключить принтер, все персональные задания будут удалены. Персональное задание можно также удалить с помощью панели управления принтера. Удаление задания возможно как до, так и после его печати.

1. Нажмите ✔, чтобы войти в **МЕНЮ**.
2. Высветится команда **ПОЛУЧИТЬ ЗАДАНИЕ**.
3. Нажмите ✔, чтобы выбрать **ПОЛУЧИТЬ ЗАДАНИЕ**.
4. Нажмите ▼, чтобы выделить **ИМЯ ПОЛЬЗОВАТЕЛЯ**.
5. Нажмите ✔, чтобы выбрать **ИМЯ ПОЛЬЗОВАТЕЛЯ**.
6. Нажмите ▼, чтобы выделить **НАЗВАНИЕ ЗАДАНИЯ**.
7. Нажмите ✔, чтобы выбрать **НАЗВАНИЕ ЗАДАНИЯ**.
8. Нажмите ▼, чтобы выделить **УДАЛИТЬ**.
9. Нажмите ✔, чтобы выбрать **УДАЛИТЬ**.
10. Нажмите ▲ или ▼, чтобы выбрать первую цифру кода PIN.
11. Нажмите ✔ для выбора цифры. Вместо цифры появится звездочка.
12. Повторите действия 10 и 11 для ввода остальных трех цифр кода PIN.
13. Завершив ввод кода PIN, нажмите ✔.
14. Нажмите ✔ для удаления задания.

Печать с помощью дополнительного приемника HP Fast InfraRed

Дополнительный приемник HP Fast InfraRed (FIR) позволяет выполнять беспроводную печать с любого переносного устройства, соответствующего стандарту IRDA (например, переносного компьютера), на принтер.

Соединение выполняется посредством установки передающего порта инфракрасной связи в пределах рабочего диапазона. Соединение разрывается и не возобновляется, если передающий порт перемещен за пределы рабочего диапазона или между портами оказывается какой-либо объект, блокирующий передачу более 40 секунд. (Блокировать соединение может рука, бумага или даже прямой солнечный свет).

Примечание Подробнее об этом см. в руководстве пользователя, входящем в комплект поставки дополнительного приемника HP FIR. Если в операционной системе не установлено приложение инфракрасной связи, свяжитесь с изготовителем компьютера для получения драйверов и указаний по установке.

Настройка печати в среде Windows 95, 98, 2000, NT, ME и XP

Перед запуском драйвера InfraRed выполните следующие действия:

1. Нажмите кнопку **Пуск**, выберите **Настройка**, затем **Принтеры**.
2. Выберите HP LaserJet 5500, 5500n, 5500dn, 5500Dtn или 5500hdn в качестве принтера, используемого по умолчанию.
3. Находясь в папке **Принтеры**, выделите определенный принтер, выберите **Свойства**, затем **Сведения** и убедитесь в том, что выбран **виртуальный параллельный ИК-порт (LPT)**.
4. Выберите файл для печати.

Подготовка к печати в среде Macintosh

Первое, что следует сделать для подготовки инфракрасного принтера, это создать значок принтера на рабочем столе с помощью Desktop Printer Utility (утилиты принтера рабочего стола). По умолчанию Desktop Printer Utility (утилита принтера рабочего стола) находится в папке **Apple Extras/Apple LaserWriter** на жестком диске компьютера.

Принтер IR не будет доступен, если панель управления Infrared и дополнительное устройство не активны. К тому же инфракрасная печать возможна только для принтеров с установленным драйвером HP LaserWriter версии 8.6 или последующих версий.

1. Запустите Desktop Printer Utility (утилиту принтера рабочего стола).
2. Выберите **Инфракрасный приемник принтера (IR)** и нажмите **OK**.
3. Измените **файл описания принтера в PostScript (PPD)** так, чтобы он соответствовал принтеру.
4. В меню **File (Файл)** выберите **Save (Сохранить)**.
5. Введите имя и местоположение значка принтера на рабочем столе и нажмите кнопку **OK**.

Примечание Как только значок появится на рабочем столе (или в другом месте), параметры принтера необходимо будет настроить вручную. Эта процедура по сути аналогична выбору команды **Configure (Конфигурация)** после настройки принтера в Chooser. Для установки параметров выделите значок принтера на рабочем столе и выберите **Change Setup (Изменить настройку)** в меню Printing (Печать).

Печать задания

1. Расположите портативный компьютер (или другое переносное устройство, оборудованное окном ИК-связи по стандарту IRDA) напротив дополнительного приемника HP Fast InfraRed Receiver на расстоянии не более 1 метра. Для обеспечения надежного соединения при печати окно ИК-связи должно находиться под углом +/- 15 градусов относительно принтера.
2. Выполните печать задания. Загорится индикатор состояния на дополнительном приемнике HP Fast InfraRed Receiver, и после короткой паузы на панели состояния принтера появится сообщение **ОБРАБОТКА ЗАДАНИЯ**.

Если индикатор состояния не загорается, снова проверьте положение дополнительного приемника HP Fast InfraRed Receiver относительно порта FIR передающего устройства и отправьте задание на печать еще раз, следя за правильностью расположения всех устройств. При необходимости перемещения оборудования убедитесь в том, что все устройства остаются в пределах рабочего диапазона приемника для обеспечения надежного соединения.

Если соединение прерывается до завершения задания печати, индикатор состояния дополнительного приемника HP Fast InfraRed Receiver гаснет. На устранение разрыва соединения и продолжения печати задания отводится 40 секунд. Если соединение восстанавливается в течение этого времени, индикатор состояния вновь загорается.

Примечание Соединение разрывается и не возобновляется, если передающий порт перемещен за пределы рабочего диапазона или между портами оказывается какой-либо объект, блокирующий передачу более 40 секунд. (Блокировать соединение может рука, бумага или даже прямой солнечный свет.) В зависимости от размера задания печать с помощью дополнительного приемника HP Fast Infrared Receiver может занять больше времени, чем печать с помощью кабеля, подключенного непосредственно к параллельному порту.

Прерывание и возобновление печати

Функция прерывания и возобновления печати позволяет временно приостановить выполняемое задание на печать для того, чтобы распечатать другое задание через соединение ИК-связи. После завершения печати задания печать прерванного задания с использованием ИК-связи возобновляется.

Чтобы прервать задание на принтере, подключите компьютер к порту ИК-связи принтера и отправьте задание на принтер. Допечатав текущую копию до конца, принтер прекращает печать всего задания. Затем принтер печатает задание, отправленное по инфракрасному каналу связи (через порт FIR). По завершении печати этого задания принтер возобновляет печать первоначального задания с несколькими копиями, начиная с того места, где она была прервана.

Управление памятью

Этот принтер поддерживает до 416 МБ памяти. Вы можете нарастить память, установив модули памяти с двусторонним расположением выводов (DIMM). Для обеспечения возможности увеличения памяти в принтере имеется три слота DIMM, в каждый из которых можно установить модули ОЗУ объемом 64, 128 или 256 МБ. Информацию об установке памяти см. в разделе Работа с платами памяти и сервера печати.

В принтере используются 168-контактные модули синхронной памяти DRAM без контроля четности. Модули динамической памяти DIMM с расширенными возможностями вывода (EDO) не поддерживаются.

Примечание Если при печати сложной графики возникают проблемы с памятью, можно освободить дополнительную память принтера, удалив из нее загруженные шрифты, таблицы стилей и макросы. Избежать проблем с памятью поможет также упрощение самого задания на печать в приложении.

5 Управление принтером

В данной главе описываются способы управления принтером. Ниже описываются следующие темы:

- Страницы с информацией о принтере
- Использование встроенного Web-сервера
- Использование функции состояния и уведомлений принтера

Страницы с информацией о принтере

С панели управления принтера можно печатать страницы, содержащие информацию о принтере и его текущей конфигурации. Ниже описаны процедуры печати следующих информационных страниц:

- карта меню
- таблица параметров
- страница состояния расходных материалов
- таблица использования
- демонстрационная страница
- каталог файлов (имеется только на принтерах с жесткими дисками)
- список шрифтов PCL или PS
- журнал событий
- таблица для устранения неполадок качества печати

Карта меню

Для просмотра параметров, установленных в различных меню, распечатайте структуру меню панели управления.

1. Нажмите ✔ для входа в **МЕНЮ**.
2. Нажмите ▼, чтобы выделить **ИНФОРМАЦИЯ**.
3. Нажмите ✔, чтобы выбрать **ИНФОРМАЦИЯ**.
4. Если пункт **ПЕЧАТЬ КАРТЫ МЕНЮ** не выделен, нажимайте ▲ или ▼, пока он не будет выделен.
5. Нажмите ✔, чтобы выбрать **ПЕЧАТЬ КАРТЫ МЕНЮ**.

На дисплее будет отображаться сообщение **ПЕЧАТЬ... КАРТЫ МЕНЮ**, пока принтер не закончит печать карты меню. После печати карты меню принтер возвращается к состоянию **Готов**.

Может оказаться полезным хранить карту меню рядом с принтером для справки. Содержание карты меню изменяется в зависимости от устройств, установленных в принтере. (Многие из этих значений можно переопределить из драйвера принтера или из соответствующего приложения).

Для получения полного списка элементов панели управления и их возможных значений см. раздел Иерархия меню.

Таблица параметров

Используйте таблицу параметров для просмотра текущих параметров принтера, для поиска и устранения неисправностей или для проверки правильности установки таких дополнительных принадлежностей, как память (DIMM), лотки для бумаги и языки принтера.

1. Нажмите ✔ для входа в **МЕНЮ**.
2. Нажмите ▼, чтобы выделить **ИНФОРМАЦИЯ**.
3. Нажмите ✔, чтобы выбрать **ИНФОРМАЦИЯ**.
4. Нажмите ▼, чтобы выделить **ПЕЧАТЬ КОНФИГУРАЦИИ**.

5. Нажмите ✔, чтобы выбрать **ПЕЧАТЬ КОНФИГУРАЦИИ**.

На дисплее будет отображаться сообщение **ПЕЧАТЬ... КОНФИГУРАЦИИ**, пока принтер не закончит печать таблицы параметров. После печати таблицы параметров принтер возвращается к состоянию **Готов**.

Примечание Если принтер оборудован платами EIO (например, сервера печати HP Jetdirect) или дополнительным жестким диском, будет распечатана дополнительная таблица параметров, содержащая информацию об этом устройстве.

Страница состояния расходных материалов

На странице расходных материалов содержится информация об оставшемся сроке службы следующих расходных материалов:

- печатающие кассеты (всех цветов)
- устройство передачи
- термоэлемент

Печать страницы состояния расходных материалов:

1. Нажмите ✔ для входа в **МЕНЮ**.
2. Нажмите ▼, чтобы выделить **ИНФОРМАЦИЯ**.
3. Нажмите ✔, чтобы выбрать **ИНФОРМАЦИЯ**.
4. Нажмите ▼, чтобы выделить **СТРАН. СОСТОЯНИЯ ПРИНАДЛ. ДЛЯ ПЕЧ.**.
5. Нажмите ✔, чтобы выбрать **СТРАН. СОСТОЯНИЯ ПРИНАДЛ. ДЛЯ ПЕЧ.**.

На дисплее будет отображаться сообщение **ПЕЧАТЬ... СОСТ.РАСХ.МАТЕР.**, пока принтер не закончит печать страницы состояния комплектующих. После печати страницы состояния расходных материалов принтер возвращается к состоянию **Готов**.

Примечание При использовании расходных материалов других компаний (не компании HP) на странице состояния расходных материалов не будет отображаться информация об их оставшемся сроке службы. Для получения дополнительной информации см. Web-страницу Печатающие кассеты производства не HP.

Таблица использования

В таблице использования содержится счетчик страниц для каждого размера бумаги, пропущенной через принтер. Этот счетчик страниц включает количество страниц, распечатанных на одной стороне, количество страниц распечатанных на двух сторонах (двусторонняя печать), а также общее количество страниц, распечатанное этими двумя способами для каждого размера бумаги. Она также отображает средний процент закраски страницы каждым цветом.

1. Нажмите ✔ для входа в **МЕНЮ**.
2. Нажмите ▼, чтобы выделить **ИНФОРМАЦИЯ**.
3. Нажмите ✔, чтобы выбрать **ИНФОРМАЦИЯ**.
4. Нажмите ▼, чтобы выделить **ПЕЧ. СТР. РАСХОДА**.
5. Нажмите ✔, чтобы выбрать **ПЕЧ. СТР. РАСХОДА**.

На дисплее появится сообщение **ПЕЧАТЬ... СТРАН. РАСХ. МАТЕР.**, пока принтер не закончит печать таблицы использования. После печати таблицы использования принтер возвращается к состоянию **Готов**.

Демо

Демонстрационная страница - это цветная фотография, демонстрирующая качество печати.

1. Нажмите ✔ для входа в **МЕНЮ**.
2. Нажмите ▼, чтобы выделить **ИНФОРМАЦИЯ**.
3. Нажмите ✔, чтобы выбрать **ИНФОРМАЦИЯ**.
4. Нажмите ▼, чтобы выделить **ПЕЧАТЬ ДЕМО**.
5. Нажмите ✔, чтобы выбрать **ПЕЧАТЬ ДЕМО**.

На дисплее будет отображаться сообщение **ПЕЧАТЬ... ДЕМО-СТРАНИЦЫ**, пока принтер не закончит печать демонстрационной страницы. После печати демонстрационной страницы принтер возвращается к состоянию **Готов**.

Файловый каталог

На странице информации о файловых каталогах приводится информация для всех установленных устройств массовой памяти. Этот параметр не отображается, если устройства массовой памяти на установлены.

1. Нажмите ✔ для входа в **МЕНЮ**.
2. Нажмите ▼, чтобы выделить **ИНФОРМАЦИЯ**.
3. Нажмите ✔, чтобы выбрать **ИНФОРМАЦИЯ**.
4. Нажмите ▼, чтобы выделить **ПЕЧАТЬ СПИСКА ФАЙЛОВ**.
5. Нажмите ✔, чтобы выбрать **ПЕЧАТЬ СПИСКА ФАЙЛОВ**.

На дисплее будет отображаться сообщение **ПЕЧАТЬ... КАТАЛОГА С ФАЙЛАМИ**, пока принтер не закончит печать страницы каталога с файлами. После печати страницы файловых каталогов принтер возвращается к состоянию **Готов**.

Список шрифтов PCL или PS

Используйте списки шрифтов для получения информации о том, какие шрифты установлены в данный момент в принтере. (Списки шрифтов также указывают на то, какие шрифты резидентно находятся на дополнительном жестком диске или во флэш-памяти DIMM.)

1. Нажмите ✔ для входа в **МЕНЮ**.
2. Нажмите ▼, чтобы выделить **ИНФОРМАЦИЯ**.
3. Нажмите ✔, чтобы выбрать **ИНФОРМАЦИЯ**.
4. Нажмите ▼, чтобы выделить **ПЕЧАТЬ СПИСКА ШРИФТОВ PCL** или **ПЕЧАТЬ СПИСКА ШРИФТОВ PS**.
5. Нажмите ✔, чтобы выбрать **ПЕЧАТЬ СПИСКА ШРИФТОВ PCL** или **ПЕЧАТЬ СПИСКА ШРИФТОВ PS**.

На дисплее будет отображаться сообщение **ПЕЧАТЬ... СПИСКА ШРИФТОВ**, пока принтер не закончит печать страницы списка шрифтов. После печати страницы списка шрифтов принтер возвращается к состоянию **Готов**.

Журнал событий

В журнале событий перечислены события принтера, включая замятия бумаги, ошибки, требующие вмешательства, а также другие состояния принтера.

1. Нажмите ✔ для входа в **МЕНЮ**.
2. Нажмите ▼, чтобы выделить **ДИАГНОСТИКА**.
3. Нажмите ✔, чтобы выбрать **ДИАГНОСТИКА**.
4. Нажмите ▼, чтобы выделить **ЖУРН. СОБЫТИЙ ПЕЧ.**.
5. Нажмите ✔, чтобы выбрать **ЖУРН. СОБЫТИЙ ПЕЧ.**.

На дисплее будет отображаться сообщение **ПЕЧАТЬ... ЖУРНАЛА СОБЫТИЙ**, пока принтер не закончит печать журнала регистрации событий. После печати журнала регистрации событий принтер возвращается к состоянию **Готов**.

Таблицы для устранения неполадок качества печати

В таблицах для устранения неполадок качества печати содержится информация об аспектах работы принтера, которые влияют на качество печати.

1. Нажмите ✔ для входа в **МЕНЮ**.
2. Нажмите ▼, чтобы выделить **ДИАГНОСТИКА**.
3. Нажмите ✔, чтобы выбрать **ДИАГНОСТИКА**.
4. Нажмите ▼, чтобы выделить **УСТРАН. ПРОБЛЕМ КАЧЕСТВА ПЕЧАТИ**.
5. Нажмите ✔, чтобы выбрать **УСТРАН. ПРОБЛЕМ КАЧЕСТВА ПЕЧАТИ**.

На дисплее будет отображаться сообщение **ПЕЧАТЬ... УСТРАН. ПРОБЛЕМ КАЧЕСТВА ПЕЧАТИ**, пока принтер не закончит печать информации по устранению неполадок качества печати. После распечатки информации по устранению неполадок качества печати принтер вернется в состояние **Готов**.

Информация по устранению неполадок качества печати включает по одной странице для каждого цвета (голубой, пурпурный, желтый и черный), статистические данные принтера, относящиеся к качеству печати, инструкции по интерпретации информации, а также процедуры для решения проблем качества печати.

Если после выполнения процедур, рекомендованных в таблицах для устранения неполадок качества печати, качество печати не улучшилось, посетите страницу http://www.hp.com/support/lj5500.

Использование встроенного Web-сервера

Если принтер подключен непосредственно к компьютеру, то встроенный Web-сервер поддерживается только для Windows 95 и выше. Для использования встроенного Web-сервера с прямым подключением необходимо выбрать вариант выборочной установки при установке драйвера принтера. Выберите вариант загрузки программы состояния и уведомлений принтера. В составе программного обеспечения состояния и уведомлений принтера устанавливается proxy сервер.

Если принтер подключен к сети, то встроенный Web-сервер автоматически является доступным. Доступ к встроенному Web-серверу возможен из системы Windows 95 и последующих версий.

Встроенный Web-сервер позволяет просматривать состояние принтера и сети, а также управлять различными функциями печати с вашего ПК, не прибегая к панели управления принтером. Ниже приводятся примеры функциональных возможностей встроенного Web-сервера:

- просмотр контрольной информации о состоянии принтера;
- установка типа бумаги, загружаемой в каждый лоток;
- определение оставшегося срока службы всех расходных материалов и заказ новых;
- просмотр и изменение конфигурации лотков;
- просмотр и изменение конфигурации меню панели управления принтером;
- просмотр и распечатка внутренних страниц;
- получение уведомлений о событиях принтера и расходных материалов;
- просмотр и изменение конфигурации сети.

Встроенный Web-сервер можно использовать только при наличии Microsoft Internet Explorer 4 или последующих версий или Netscape Navigator 4 или последующих версий. Встроенный Web-сервер работает, когда принтер подключен к сети IP. Встроенный Web-сервер не предназначен для работы в сети под управлением протокола IPX. Для открытия и использования встроенного Web-сервера не требуется доступ в Интернет.

Доступ ко встроенному Web-серверу с использованием сетевого соединения

В поддерживаемом Web-браузере на компьютере введите IP-адрес принтера. (Чтобы найти IP-адрес, распечатайте таблицу параметров. Подробнее о печати таблицы параметров см. в разделе Страницы с информацией о принтере).

Примечание После открытия страницы Вы можете создать для нее закладку, чтобы впоследствии можно было быстро ее загрузить.

1. Встроенный Web-сервер имеет три вкладки, которые содержат параметры и информацию о принтере: Information (Информация), Settings (Параметры) и Network (Сеть). Нажмите на вкладку, которую Вы хотите просмотреть.
2. Информация о каждой вкладке приводится в следующих разделах.
3. Информацию о доступе к Web-серверу с использованием прямого подключения см. в разделе Использование функции состояния и уведомлений принтера.

Вкладка "Information" (Информация)

Группа страниц информации включает следующие страницы.

- **Device Status (Состояние устройства).** На этой странице отображается состояние принтера и расходных материалов HP. Значение 0 процентов свидетельствует о полном использовании расходного материала. На этой странице также приводится информация о типе и формате бумаги, которые установлены для каждого лотка. Для изменения параметров по умолчанию щелкните **Change Settings (Изменить параметры)**.
- **Configuration page (Таблица параметров).** На этой странице отображается информация, содержащаяся в таблице параметров принтера.
- **Supplies Status (Состояние расходных материалов)**. На этой странице отображается состояние расходных материалов HP. Значение 0 процентов свидетельствует о полном использовании расходного материала. На этой странице также приводится информация о номерах расходных материалов. Чтобы заказать новые расходные материалы, нажмите **Order Supplies (Заказ расходных материалов)** в области **Other Links (Другие ссылки)** в левой части окна. Чтобы посетить Web-сервер, у Вас должен быть доступ в Интернет.
- **Event Log (Журнал событий).** На этой странице отображается список всех событий и ошибок принтера.
- **Usage page (Таблица использования).** На этой странице приводится информация о количестве распечатанных на данном принтере страниц, сгруппированных по формату и типу.
- **Device Information (Информация об устройстве).** На этой странице отображается информация о сетевом имени, адресе и модели принтера. Для изменения этих элементов нажмите **Device Information (Информация об устройстве)** на вкладке **Settings (Параметры)**.
- **Control Panel.** Отображает сообщения с панели управления принтера, например, **Готов** или **PowerSave**.

Вкладка "Settings" (Параметры)

На этой вкладке Вы можете сконфигурировать принтер со своего компьютера. Вкладку **Settings (Параметры)** можно защитить паролем. Если принтер подключен к сети, то изменения параметров на этой вкладке нужно обязательно согласовать с администратором принтера.

Вкладка **Settings (Параметры)** содержит следующие страницы.

- **Configure Device (Конфигурация устройства).** На этой странице можно сконфигурировать все параметры принтера. На этой странице содержатся стандартные меню, которые можно найти при использовании панели управления принтером. К этим меню относятся: **Information (Информация)**, **Paper Handling (Работа с бумагой)**, **Configure Device (Конфигурация устройства)** и **Diagnostics (Диагностика)**.
- **Alerts (Уведомления).** Только для сетевых принтеров. Устанавливается для получения по электронной почте уведомлений о различных событиях принтера и расходных материалов.
- **E-mail.** Только для сетевых принтеров. Используется вместе со страницей "Alerts" (Уведомления) для настройки входящей и исходящей электронной почты, а также для настройки уведомлений, передаваемых по электронной почте.

- **Security (Защита).** На этой странице можно задать пароль, который нужно будет вводить для доступа к вкладкам **Settings** и **Networking**. Вы можете разрешить или запретить определенные функции EWS.
- **Other Links (Другие ссылки).** На этой странице Вы можете добавить или изменить ссылку на другой Web-сервер. Эта ссылка отображается в области **Other Links (Другие ссылки)** на всех страницах встроенного Web-сервера. В области **Other Links (Другие ссылки)** всегда отображаются следующие ссылки: **HP Instant Support™ (Горячая поддержка HP)**, **Order Supplies (Заказ расходных материалов)** и **Product Support (Поддержка продуктов)**.
- **Device Information (Информация об устройстве).** Присвойте принтеру имя и назначьте ему номер ресурса. Введите имя и адрес электронной почты лица, которое будет получать информацию о принтере.
- **Language (Язык).** Определите язык, на котором будет отображаться информация, предоставляемая встроенным Web-сервером.
- **Time Services.** Эта страница обеспечивает синхронизацию времени с часами на сетевом сервере.

Вкладка "Networking" (Сеть)

С помощью этой вкладки сетевой администратор может контролировать сетевые параметры принтера, подключенного к сети IP. Если принтер подключен непосредственно к компьютеру или если принтер подключен к сети с помощью устройства, отличного от платы сервера печати HP Jetdirect, эта вкладка отображаться не будет.

Other links (Другие ссылки)

Этот раздел содержит ссылки на Web-серверы, находящиеся в Интернете. Для использования этих ссылок у Вас должен быть доступ в Интернет. Если Вы используете коммутируемое соединение (dial-up) и не соединились при первом открытии встроенного Web-сервера, Вам нужно подключиться к Интернету перед посещением этих Web-сайтов. При подключении Вам, возможно, придется закрыть встроенный Web-сервер и потом открыть его снова.

- **HP Instant Support™(Горячая поддержка HP).** Ссылка на Web-сервер HP, который содержит полезную информацию и готовые решения. Эта служба анализирует журнал ошибок и конфигурационную информацию Вашего принтера, после чего предлагается диагностическая или практическая информация, относящаяся к Вашему принтеру.
- **Order Supplies (Заказ расходных материалов).** Нажмите на эту ссылку, чтобы перейти на Web-сервер HP и заказать расходные материалы HP, например, печатающие кассеты и бумагу.
- **Product Support (Поддержка продуктов).** Ссылка на Web-сервер поддержки для принтера HP Color LaserJet 5500. Кроме того, Вы можете найти полезную информацию, касающуюся основных вопросов управления и обслуживания принтера.

Использование функции состояния и уведомлений принтера

Функции уведомления и состояния принтера поддерживаются только для Windows 95 и выше.

Программное обеспечение состояния и уведомлений принтера доступно пользователям и локальных, и сетевых принтеров. Для использования программного обеспечения состояния и уведомлений принтера необходимо выбрать вариант выборочной установки при установке драйвера принтера, а затем выбрать для установки компонент Состояния принтера и уведомлений.

С помощью этого программного обеспечения можно просматривать информацию о конкретном принтере, предоставляемую встроенным Web-сервером. Кроме того, эта программа посылает компьютеру сообщения о состоянии принтера и заданий на печать. В зависимости от способа подключения принтера сообщения могут быть различными.

- **Принтеры, подключенные к сети.** Система может быть настроена таким образом, чтобы Вы получали сообщения о состоянии задания на печать каждый раз, когда задание отправляется на принтер и когда принтер завершает его печать. Можно также получать уведомительные сообщения. Эти сообщения возникают, когда печать выполняется на определенном принтере, и в этом принтере возникают какие-либо проблемы. В некоторых случаях принтер может продолжать печать (например, когда открыт неиспользуемый лоток или низкий уровень тонера в печатающей кассете). В других случаях возникшая проблема может препятствовать продолжению печати принтера (например, отсутствие бумаги или тонера в печатающей кассете).
- **Принтеры, подключенные напрямую к компьютеру.** Уведомления можно получать при появлении неполадок в принтере, т.е. когда в принтере возникает проблема, но он может продолжать печать, или когда проблема не позволяет выполнить печать. Также можно получать сообщения о том, что в печатающей кассете осталось мало тонера.

Параметры уведомления можно установить для одного или всех принтеров, которые поддерживают функцию состояния и уведомлений принтера. Все получаемые Вами сообщения сетевого принтера касаются только Ваших собственных заданий.

Следует помнить, что если параметры уведомления устанавливаются для всех принтеров, то не все выбранные параметры будут применимы ко всем принтерам. Например, когда выбран параметр получения уведомлений о низком уровне тонера в печатающих картриджах, все локальные принтеры, поддерживающие функцию состояния и уведомлений принтера, будут отправлять сообщения, когда уровень тонера в картридже приближается к критическому значению, но не выбирайте параметр, поскольку имеется неисправность принтера, которая не мешает ему печатать. Однако сетевые принтеры не будут генерировать это сообщение, если оно не влияет на конкретное задание пользователя.

Для выбора типа сообщений о состоянии выполните следующие действия

1. Активизируйте функцию состояния и уведомлений принтера одним из следующих способов:
   - Дважды нажмите на значок **Printer Status and Alerts (Состояние и уведомления принтера)**, расположенный в системной панели рядом с часами.
   - В меню "Пуск" выберите **Программы**, поместите указатель мыши на **Printer Status and Alerts (Состояние и уведомления принтера)** и нажмите Printer Status and **Alerts (Уведомления)**.

2. В левой панели щелкните значок **Options (Параметры)**.
3. В поле **For (Для)** выберите драйвер для данного принтера или выберите **All Printers (Все принтеры)**.
4. Снимите флажки, соответствующие сообщениям, которые Вы не желаете получать, и установите те, которые соответствуют сообщениям, которые Вы хотите получать.
5. В поле **Options for: (Параметры для:)** выберите **Alerts (Уведомления)**, чтобы указать, при каких условиях должны отображаться уведомления. Выберите **Status Check Rate (Интервал проверки состояния)Status Check Rate**, чтобы установить, через какой интервал времени программа должна обновлять информацию о состоянии принтера, используемую для генерации сообщений. Эта функция может быть недоступна, если администратор принтера запретил к ней доступ.

Для просмотра информации и сообщений о состоянии выполните следующие действия:

В левой части окна выберите принтер, информацию о котором Вы хотите просмотреть. Отображаемая информация включает сообщения о состоянии, расходных материалах и возможных функциях принтера. В верхней части окна Вы можете также щелкнуть значок "Job History" (Протокол заданий) в форме часов, чтобы просмотреть список предыдущих заданий, отправленных на этот принтер с Вашего компьютера.

6 Цветная печать

В данной главе описываются способы выполнения высококачественной цветной печати принтером серии HP Color LaserJet 5500. В этой главе также описываются способы получения цветных печатных документов наивысшего качества. Ниже описываются следующие темы:

- Использование цвета
- Управление цветом
- Система цветоподбора

Использование цвета

Сразу после установки принтера серии HP Color LaserJet 5500 можно выполнить высококачественную цветную печать. Кроме автоматических функций цвета, предназначенных для обычных пользователей и позволяющих получить превосходные результаты цветопередачи, этот принтер также предлагает сложные инструменты для профессионалов, имеющих большой опыт работы с цветом.

Принтер серии HP Color LaserJet 5500 предоставляет тщательно разработанные и проверенные таблицы цвета для обеспечения ровной, точной цветопередачи всех распечатываемых цветов.

HP ImageREt 2400

HP ImageREt 2400 - это технология, позволяющая получить наилучшее качество печати, не изменяя параметры драйвера и не выбирая компромиссное решение между качеством печати, скоростью и памятью. ImageREt 2400 обеспечивает фотореалистичные изображения.

ImageREt 2400 обеспечивает качество печати уровня лазерных принтеров с разрешением 2400 dpi, благодаря многоступенчатому процессу печати. Этот процесс точно контролирует цвет путем сочетания четырех цветов в одной точке, а также изменения количества тонера в данной области. В результате технология ImageREt 2400 не только обеспечивает разрешение 600-на-600 dpi, но и позволяет создавать миллионы ровных цветов.

Выбор бумаги

Для получения наилучшего качества цвета и изображения важно выбрать соответствующий тип бумаги для печати в меню программного обеспечения принтера или на передней панели. См. Web-страницу Выбор бумаги для печати.

Параметры цвета

Параметры цвета обеспечивают автоматическую оптимизацию цветной печати для документов самых различных типов.

Параметры цвета используют технологию маркирования объектов, которая позволяет оптимизировать параметры цвета и полутонов для различных объектов на странице (текста, графических изображений и фотографий). Драйвер принтера определяет, какие объекты используются на странице, и использует параметры передачи полутонов и цвета, обеспечивающие наилучшее качество печати для каждого объекта. Маркирование объектов в сочетании с оптимизированными параметрами по умолчанию позволяет сразу добиться прекрасных цветов при печати.

В среде Windows параметры цвета **Автоматически** и **Вручную** находятся на вкладке **Цвет** в драйвере принтера.

sRGB

Стандарт sRGB (красный-зеленый-синий) представляет собой всемирный цветовой стандарт, разработанный компаниями HP и Microsoft в качестве общего языка описания цветов для мониторов, устройств ввода (сканеров и цифровых камер), а также устройств вывода (принтеров и плоттеров). Это стандартное цветовое пространство, используемое для изделий HP, операционных систем Microsoft, World Wide Web и большинства современных офисных приложений. Стандарт sRGB широко используется в современных мониторах для ПК, работающих в среде Windows, и является общим стандартом для телевидения высокой четкости.

Примечание На изображение цветов на экране влияют такие факторы, как тип используемого монитора и освещение в комнате.' Для получения дополнительной информации см. Web-страницу Система цветоподбора.

Последние версии Adobe PhotoShop, CorelDRAW™, Microsoft Office и многих других приложений для передачи цвета используют стандарт sRGB. Особенно важен тот факт, что, будучи стандартом цветового пространства в операционных системах Microsoft, он получил всеобщее признание как средство обмена цветовой информацией между приложениями и устройствами с единым определением, которое позволяет обычным пользователям добиться значительных улучшений цветоподбора. Стандарт sRGB позволяет автоматически добиться лучшего соответствия цветов принтера, монитора ПК и других устройств ввода (сканера, цифровой камеры) без необходимости получения специальных знаний в области обработки цвета.

Печать с использованием четырех цветов (CMYK)

В печатной машине используются голубые, пурпурные, желтые и черные чернила (CMYK). Этот процесс часто называется четырехцветной печатью. Файлы данных CMYK обычно используются в графических приложениях (печатных и издательских), из которых они получаются. Принтер воспринимает цвета CMYK благодаря драйверу принтера PS. Схема цветопередачи CMYK принтера обеспечивает печать насыщенных цветов текста и графики.

Эмуляция набора чернил CMYK (только PostScript)

Схему цветопередачи CMYK принтера можно использовать для эмуляции нескольких стандартных наборов красок машины офсетной печати.'

- **По умолчанию.** Этот параметр подходит для создания данных CMYK общего назначения. Этот параметр обеспечивает хорошую цветопередачу фотографий, и в то же время насыщенные цвета для текста и графики.
- **SWOP.** Общий стандарт красок в США и других странах.
- **Euroscale.** Общий стандарт красок в Европе и других странах.
- **DIC (Dainippon Ink and Chemical).** Общий стандарт красок в Японии и других странах.
- **Device.** Эмуляция отключена. Чтобы правильно передать фотографии с помощью этого параметра, необходимо настроить цвет изображения в приложении или операционной системе.

Управление цветом

Установка для параметров цвета значения "Автоматически" обычно обеспечивает наилучшее качество печати для цветных документов. Однако могут возникнуть ситуации, при которых потребуется распечатать цветной документ с оттенками серого (черно-белым) или изменить параметры цвета принтера.

- В системе Windows распечатайте с оттенками серого или измените параметры цвета, используя настройки, расположенные на вкладке **Цвет** в драйвере принтера.
- На компьютере Macintosh распечатайте с оттенками серого или измените параметры цвета с помощью раскрывающегося меню **Color Matching (Система цветоподбора)** в диалоговом окне **Print (Печать)**.

Печать с оттенками серого цвета

При выборе параметра **Печать в шкале серого** в драйвере принтера документ распечатывается в черно-белом режиме. Этот режим используется для печати цветных документов, предназначенных для фотокопирования и факсимильной передачи.

Автоматическая или ручная регулировка цвета

Параметр **автоматической** регулировки цвета оптимизирует нейтральный серый цвет, полутона, улучшение отображения границ, использованные в каждом элементе документа. Подробнее см. в экранной справке драйвера принтера.

Примечание Значение Автоматически является установкой по умолчанию и рекомендуется для печати всех цветных документов.

Параметр **ручной** регулировки цвета позволяет оптимизировать нейтральный серый цвет, полутона и улучшение отображения границ для текста, графики и фотографий. Для доступа к параметрам ручной регулировки цвета на вкладке **Цвет** выберите **Вручную**, затем **Параметры**.

Параметры ручной регулировки цвета

Ручная регулировка цвета позволяет настраивать параметры "Цвет" (или "Карта цветов") и "Передача полутонов" отдельно для текста, графики и фотографий.

Примечание В некоторых приложениях текст или графика преобразуются в растровые изображения. В этих случаях **фотографические** параметры также управляют печатью текста и графики.

Параметры полутонов. Параметры полутонов влияют на разрешение и четкость цветных отпечатков. Можно выбрать параметры полутонов отдельно для текста, графики и фотографий. Имеются два параметра воспроизведения полутонов: **Гладкое** и **Детальное**.

- Параметр **Гладкое** обеспечивает лучшие результаты при печати больших областей со сплошной заливкой. Кроме того, он улучшает фотографии, сглаживая оттенки цвета. Выберите этот параметр, когда особенно необходима однородная и ровная заливка областей печати.
- Параметр **Детальное** полезен для текста и графики, требующих четкого разграничения линий или цветов, либо для изображений с высокой степенью детализации. Выберите этот параметр, когда особенно необходимы резкие границы и детальное изображение.

Нейтральный серый. Параметр **Нейтральный серый** определяет способ создания серых цветов, используемых в тексте, графике и фотографиях.

У параметра **Нейтральный серый** имеются два значения:

- **Только черный** генерирует нейтральные цвета (серый и черный), используя только черный тонер. Благодаря этому обеспечиваются нейтральные цвета без использования цветного тонера.
- **4 цвета** генерирует нейтральные цвета (серый и черный) путем сочетания тонера всех четырех цветов. Этот метод обеспечивает более плавные градиенты и переходы к цветам, не являющимся нейтральными, а также более темный черный цвет.

Контроль края. Параметр **Контроль края** определяет способ передачи краев. Контроль края имеет два компонента: адаптивное полутоновое изображение и захват цвета. Адаптивное полутоновое изображение увеличивает резкость границ. Захват цвета уменьшает эффект рассовмещения цветовой плоскости путем небольшого перекрытия границ смежных объектов.

Имеются четыре уровня управления границами в изображении:

- **Максимум** - параметр самого высокого уровня захвата цвета. Для этого параметра включен режим адаптивного полутонового изображения.
- **Норм.** - это параметр захвата цвета по умолчанию. Захват цвета среднего уровня, включен режим адаптивного полутонового изображения.
- **Светлый** устанавливает минимальный уровень захвата цвета. Режим адаптивного полутонового изображения включен.
- **Выкл.** отключает как захват цвета, так и режим адаптивного полутонового изображения.

Цвет RGB. У параметра **Цвет RGB** имеются два значения:

- **По умолчанию** дает указание принтеру расценивать цвет RGB как sRGB. sRGB - это стандарт, принятый корпорацией Microsoft и использующийся в World Wide Web (www).
- **Устройство** дает указание принтеру печатать данные RGB в режиме RAW устройства. Чтобы правильно передать фотографии с помощью этого параметра, необходимо настроить цвет изображения в приложении или операционной системе.

Система цветоподбора

Процесс приведения в соответствие цветов на отпечатках принтера с цветами на экране компьютера весьма сложен, поскольку принтеры и мониторы воспроизводят цвет различными способами. Мониторы *отображают* цвета световыми пикселями, используя цветовую модель RGB (красный, зеленый, синий). Принтеры *печатают* цвета, используя модель CMYK (голубой, пурпурный, желтый и черный).

Возможность приведения в соответствие цветов при печати с цветами на мониторе может зависеть от нескольких факторов. К этим факторам относятся:

- Материал для печати
- Красители, используемые в принтере (например, чернила или тонер)
- Процесс печати (например, технология струйной, контактной или лазерной печати)
- Верхнее освещение
- Индивидуальные различия в восприятии цвета
- Приложения
- Драйверы принтера
- Операционные системы ПК
- Мониторы
- Видеоадаптеры и драйверы
- Рабочая среда (например, влажность)

Помните об этих факторах, если цвета на экране не полностью соответствуют цветам, полученным при печати.

Для большинства пользователей наилучшим методом приведения в соответствие цветов на экране монитора с цветами принтера является использование цветовой модели sRGB.

Система цветоподбора PANTONE®*

PANTONE®* содержит несколько систем цветоподбора. Система цветоподбора PANTONE®* получила широкое распространение. Для генерации широкого спектра оттенков и тонов в ней используются чернила основных цветов. См. страницу по адресу: http://www.hp.com/support/lj5500_software для получения дополнительной информации об использовании системы цветоподбора PANTONE®* на этом принтере.

Система цветоподбора по книгам образчиков

Процесс приведения в соответствие цветов печатных материалов принтера с предварительно отпечатанными книгами образчиков и справочниками по стандартным цветам весьма сложен. В большинстве случаев можно получить неплохое соответствие книге образчиков, если при ее создании использовались чернила голубого, пурпурного, желтого и черного цветов. Обычно эти книги называются книгами образчиков многокрасочной печати.

Некоторые книги образчиков создаются на основе специальных цветов. Специальные цвета - это специально созданные красители. Многие из этих специальных цветов находятся за пределами гаммы принтера. В большинстве книг образчиков специальных цветов имеются образчики подбора цветов, которые позволяют получить приближенные значения в формате CMYK для специального цвета.

Большинство книг образчиков будут содержать информацию о том, какие стандарты обработки использовались для печати этой книги образчиков. В большинстве случаев это SWOP, EURO или DIC. Для обеспечения оптимальной системы цветоподбора для книги образчиков в меню принтера выберите эмуляцию соответствующих чернил. Если невозможно определить стандарт обработки, используйте эмуляцию чернил SWOP.

7 Обслуживание

В данной главе описываются способы обслуживания данного принтера. Ниже описываются следующие темы:

- Управление печатающей кассетой
- Замена печатающих кассет
- Замена расходных материалов
- Настройка уведомлений по электронной почте
- Периодическая чистка

Управление печатающей кассетой

Правильное использование, хранение и контроль печатающих кассет поможет сохранить высокое качество печати.

Печатающие кассеты HP

При использовании новой оригинальной печатающей кассеты HP (номер детали C9730A, C9731A, C9732A, C9733A) можно получить следующие сведения о расходных материалах:

- количество оставшегося расходного материала в процентах
- приблизительное число оставшихся страниц
- количество распечатанных страниц

Печатающие кассеты производства не HP

Компания Hewlett-Packard не может рекомендовать использование кассет производства не HP - ни новых, ни переработанных. Так как они не являются оригинальными продуктами производства компании HP, она не может контролировать их конструкцию или качество. На обслуживание или ремонт принтера, которые потребуются вследствие использования печатающей кассеты производства не HP, гарантия распространяться *не будет*.

При использовании печатающей кассеты производства не HP отдельные функции, например, отображение данных о количестве оставшегося тонера, могут быть недоступными.

Если печатающая кассета производства не HP была продана Вам под видом оригинального продукта HP, см. раздел Горячая линия HP по расследованию подделок.

Идентификация печатающей кассеты

Принтер серии HP Color LaserJet 5500 автоматически идентифицирует печатающие кассеты, вставляемые в принтер. В процессе идентификации кассеты принтер выдаст уведомление о том, является ли она оригинальной печатающей кассетой HP.

Если в сообщении панели управления принтера будет указано, что кассета не является оригинальной печатающей кассетой HP, однако Вы считаете, что приобрели печатающую кассету HP, см. раздел Горячая линия HP по расследованию подделок.

Горячая линия HP по расследованию подделок

Позвоните по телефону горячей линии HP по расследованию подделок (1-877-219-3183, звонки бесплатные из Северной Америки), если Вы устанавливаете печатающую кассету HP, а в сообщении принтера указывается, что это кассета производства не HP. Компания HP поможет определить, является ли продукт оригинальным, и принять меры по решению проблемы.

Возможно, кассета не является оригинальной печатающей кассетой HP, если Вы обнаружите следующее:

- При использовании печатающей кассеты очень часто возникают неполадки.
- Кассета выглядит необычно (например, отсутствует оранжевый выдвижной язычок, или упаковка отличается от обычной упаковки HP).

Хранение печатающей кассеты

Не извлекайте печатающую кассету из упаковки, пока Вы не решите ее использовать.

ПРЕДУПРЕЖДЕНИЕ

Во избежание повреждения печатающей кассеты не оставляйте ее на свету дольше, чем на несколько минут.

Ожидаемый срок службы печатающей кассеты

Срок службы печатающей кассеты зависит от того, как она используется, и от количества тонера, расходуемого при выполнении заданий на печать. Например, при печати текста, занимающего 5 процентов поверхности страницы, с помощью одной печатающей кассеты HP можно распечатать в среднем 12 000 страниц. (Текст типичного делового документа занимает около 5 процентов поверхности страницы).

Срок службы картриджа уменьшается при частой печати одно или двухстраничных заданий, насыщенной графики и при использовании функции автоматической двусторонней печати.

В любое время можно узнать ожидаемый срок службы, проверив срок службы кассеты, как описано ниже.

Проверка срока службы печатающей кассеты

Можно проверить срок службы печатающей кассеты с помощью панели управления принтера, встроенного Web-сервера, программного обеспечения принтера или программы HP Web Jetadmin. Проверьте датчик расходных материалов на панели управления принтера, чтобы приблизительно определить уровень расходных материалов.

Дисплей принтера

1 Область сообщений
2 Область запросов
3 Датчик расходных материалов
4 Цвета печатающих кассет слева направо: черный, пурпурный, желтый и голубой

Чтобы точно узнать уровни расходных материалов, следуйте нижеприведенным инструкциям для печати страницы состояния расходных материалов.

Использование панели управления принтера

1. Нажмите ✔ для входа в **МЕНЮ**.
2. Нажмите ▼, чтобы выделить **ИНФОРМАЦИЯ**.
3. Нажмите ✔, чтобы выбрать **ИНФОРМАЦИЯ**.

4. Нажмите ▼, чтобы выделить **СТРАН. СОСТОЯНИЯ ПРИНАДЛ. ДЛЯ ПЕЧ.**.
5. Нажмите ✔, чтобы распечатать страницу состояния расходных материалов.

Использование встроенного Web-сервера (для принтеров, подключенных к сети)

1. В окне браузера введите адрес IP главной страницы принтера. После этого Вы увидите страницу состояния принтера. См. Web-страницу Использование встроенного Web-сервера.
2. В левой части экрана нажмите кнопку **Supplies Status**. После этого Вы увидите страницу состояния расходных материалов, содержащую информацию о печатающей кассете.

Использование функции состояния и уведомлений принтера (для локальных принтеров)

Для этого должны быть соблюдены три условия:

- На компьютере должна быть установлена специальная программа *"Состояние задач и предупреждения принтера"* (выберите пользовательский вариант установки).
- Принтер должен быть напрямую подключен к компьютеру через параллельный порт. См. Web-страницу Параллельная конфигурация.
- Вы должны иметь доступ в сеть Internet.

1. Откройте программу **состояния и уведомлений принтера** одним из следующих двух способов: дважды нажмите на значок Printer Status and Alerts (Состояние и уведомления принтера), расположенный в системной панели рядом с часами, или в меню "Пуск" выберите **Программы**, поместите указатель мыши на **Printer Status and Alerts (Состояние и уведомления принтера)** и нажмите **Printer Status and Alerts (Состояние и уведомления принтера)**.
2. В левой части окна состояния нажмите на значок того принтера, состояние которого необходимо проверить.
3. Нажмите на ссылку **Расходные материалы** в верхней части окна состояния. Можно также перейти к разделу "Состояние расходных материалов" с помощью полосы прокрутки.

Примечание Если необходимо заказать расходные материалы, нажмите на ссылку **Заказ расходных материалов**. При этом откроется окно браузера с использованием адреса URL, по которому можно приобрести расходные материалы. Выберите расходные материалы, которые необходимо заказать, и выполните соответствующие указания.

Использование HP Web Jetadmin

В программе HP Web Jetadmin выберите принтер. Страница состояния устройства содержит сведения о печатающей кассете.

Замена печатающих кассет

Когда заканчивается срок службы печатающих кассет, на панели управления отображается сообщение, рекомендующее заказать замену. Принтер может продолжать печать, используя текущую печатающую кассету, пока на контрольной панели не появится сообщение, рекомендующее заменить печатающую кассету.

Принтер использует четыре цвета и имеет различные печатающие кассеты для каждого цвета: черный (K), пурпурный (M), желтый (Y) и голубой (C).

Если на панели управления принтера отображается сообщение **ЗАМЕНИТЕ <ЦВЕТНОЙ> КАРТРИДЖ**, замените печатающую кассету. Кроме того, на дисплее панели управления указывается цвет, который необходимо заменить (если не установлена оригинальная кассета HP).

Чтобы заменить печатающую кассету

1. Откройте верхнюю крышку принтера.

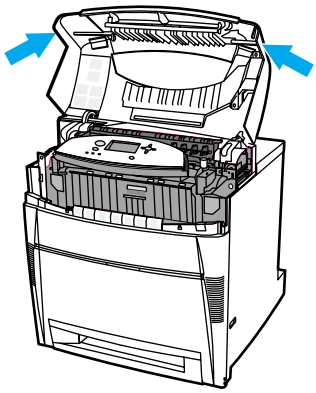

2. Опустите вниз переднюю крышку, затем, взявшись за зеленые ручки на обеих сторонах устройства передачи, потяните его вниз.

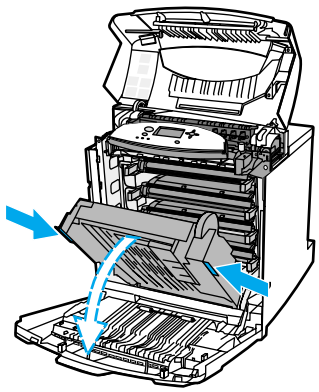

ПРЕДУПРЕЖДЕНИЕ Не кладите никакие предметы на устройство передачи, пока оно открыто. Если устройство передачи повреждено, могут возникнуть серьезные проблемы с качеством печати.

3. Извлеките использованную печатающую кассету из принтера.

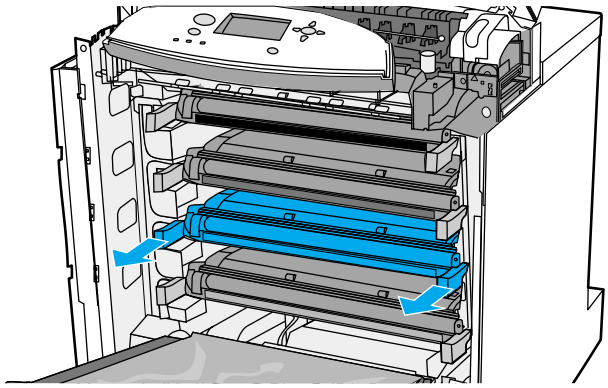

4. Извлеките новую печатающую кассету из пакета. Положите использованную печатающую кассету в пакет для переработки.

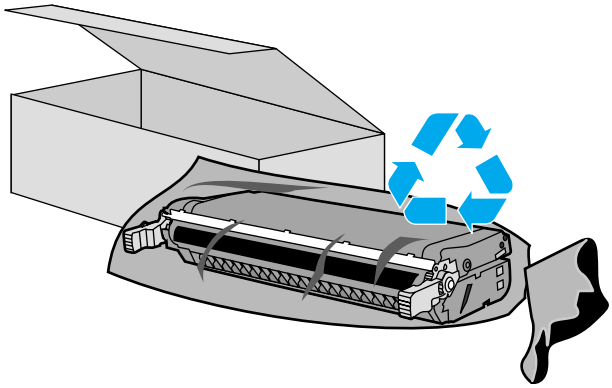

5. Возьмитесь за обе стороны печатающей кассеты и слегка потрясите ее из стороны в сторону, чтобы равномерно распределить тонер внутри кассеты.

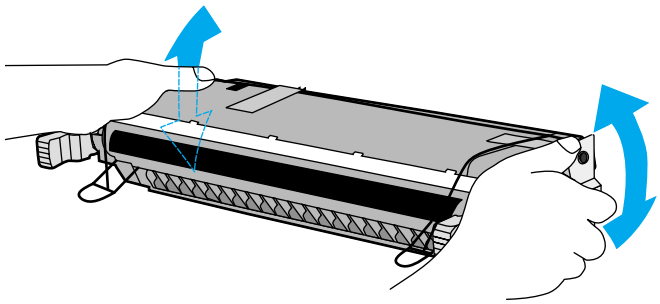

6. Удалите оранжевую транспортировочную ленту. Снимите с новой печатающей кассеты оранжевые транспортировочные фиксаторы.

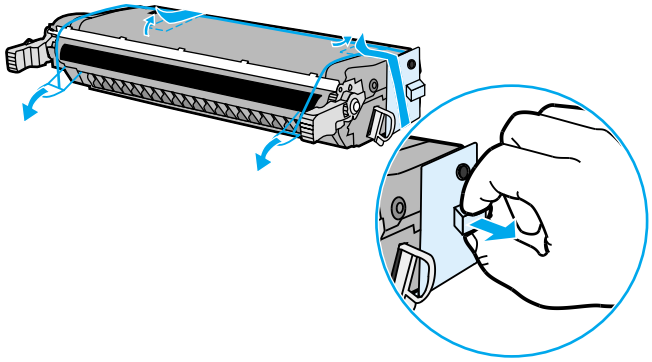

7. Отломите оранжевый язычок на конце новой печатающей кассеты и, потянув за него, полностью удалите внутреннюю герметизирующую ленту. Выбросите ленту.

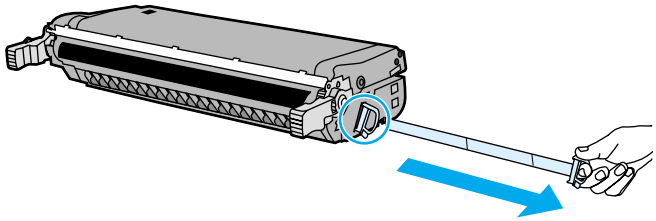

8. Выровняйте печатающую кассету по направляющим внутри принтера и вставьте ее полностью, до щелчка.

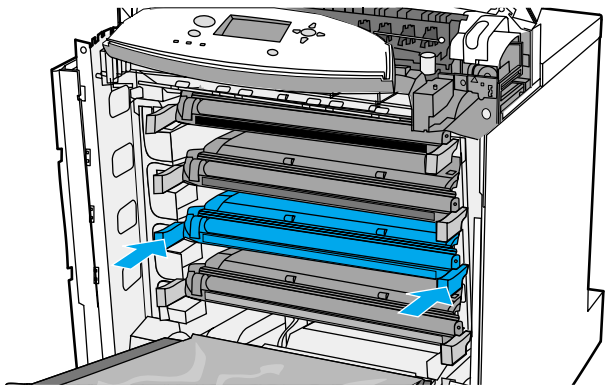

Примечание Если кассета вставлена в неправильное гнездо, на дисплее панели управления появится сообщение **НЕПРАВИЛЬНЫЙ <ЦВЕТ>** или **НЕПРАВИЛЬН.РАСХ.МАТ.**.

9. Закройте переднюю, а затем верхнюю крышки. Через некоторое время на дисплее панели управления появится сообщение **Готов**.
10. Установка завершена. Положите использованную печатающую кассету в коробку, в которой была новая кассета. Инструкции по отправке на переработку см. в прилагаемом руководстве по переработке.

11. При использовании печатающей кассеты другого производителя обратитесь к панели управления для получения дальнейших инструкций.

Дополнительную справку можно получить по адресу: http://www.hp.com/support/lj5500.

Замена расходных материалов

При замене расходных материалов принтера внимательно следуйте указаниям в данном разделе.

Поиск расходных материалов

Расходные материалы определяются по их меткам и голубым пластмассовым ручкам.

На следующем рисунке показано расположение каждого расходного материала.

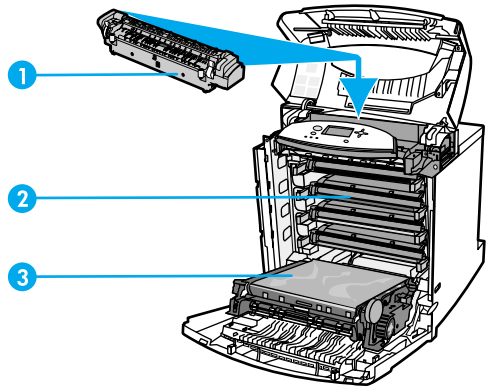

Расположение расходного материала

1 термоэлемент
2 печатающие кассеты
3 устройство передачи

Рекомендации по замене расходных материалов

Чтобы упростить замену расходных материалов, помните при установке принтера о следующем.

- Над принтером и перед ним необходимо обеспечить достаточно места для удаления расходных материалов.
- Принтер следует разместить на плоской и устойчивой поверхности.

Инструкции по установке расходных материалов см. в руководствах по установке, которые поставляются с расходными материалами, или по адресу: http://www.hp.com/support/lj5500. Установив соединение, выберите раздел **Solve a Problem**.

ПРЕДУПРЕЖДЕНИЕ

Компания Hewlett-Packard рекомендует использовать в этом принтере изделия HP. Использование продукции других изготовителей может вызвать неполадки, требующие ремонта, который не обеспечивается гарантией Hewlett-Packard или договорами на обслуживание.

Обеспечение свободного пространства вокруг принтера для замены расходных материалов

На следующем рисунке показаны свободные зоны, которые необходимо оставлять перед принтером, над ним и по краям для замены расходных материалов.

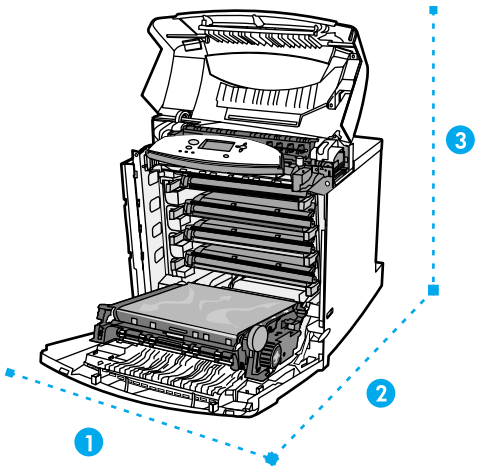

Схема свободного пространства для замены расходных материалов

1 628 мм (25 дюймов)
2 1 550 мм (61 дюйм)
3 940 мм (37 дюймов)

Примерные интервалы замены расходных материалов

В следующей таблице приведены примерные интервалы замены для расходных материалов принтера, а также сообщения панели управления, предлагающие Вам заменить тот или иной расходный материал.

Элемент	Сообщение принтера	Количество страниц	Приблизительный период времени[1]
Цветные кассеты	**ЗАМЕНИТЕ <ЧЕРНЫЙ> КАРТРИДЖ** **ЗАМЕНИТЕ <ЦВЕТНОЙ> КАРТРИДЖ**	13 000 страниц[2] 12 000 страниц[2]	3,25 месяца 3 месяца
Набор для переноса изображений	**ЗАМЕНИТЕ НАБОР ДЛЯ ПЕРЕМЕЩ.**	120 000 страниц[3]	40 месяцев
Набор термоэлемента для изображений	**ЗАМЕНИТЕ ТЕРМОЭЛ.**	150 000 страниц[3]	50 месяцев

[1]Приблизительный срок службы выведен из расчета 4 000 страниц в месяц.

[2]Приблизительные средние расчеты страниц формата A4/letter основаны на 5-процентном покрытии отдельными цветами.

[3]Условия использования и узоры заливки могут приводить к различным результатам.

Чтобы заказать расходные материалы по сети, посетите web-страницу по адресу: http://www.hp.com/supplies/lj5500.

Настройка уведомлений по электронной почте

Вы можете использовать программу HP Web Jetadmin или встроенный Web-сервер для настройки системы на выдачу предупреждений о неполадках принтера. Эти предупреждения имеют форму сообщений электронной почты, которые направляются на указанные Вами адреса электронной почты.

Можно сконфигурировать следующее:

- принтеры, которые необходимо контролировать
- виды получаемых предупреждений (например, предупреждения о замятиях бумаги, израсходованной бумаге, состоянии расходных материалов, а также об открытой крышке)
- адреса электронной почты, на которые необходимо направлять предупреждения

Программное обеспечение	Местонахождение информации
HP Web Jetadmin	См. раздел HP Web Jetadmin для получения общей информации о HP Web Jetadmin. Информацию о предупреждающих сообщениях и их настройке см. в справочной системе HP Web Jetadmin.
Встроенный Web-сервер	Общую информацию о встроенном Web-серевере см. в разделе Использование встроенного Web-сервера. Информацию о предупреждающих сообщениях и их настройке см. в справочной системе встроенного Web-сервера.
Состояние и уведомления принтера	Общую информацию о состоянии принтера и уведомлениях см. в разделе Использование функции состояния и уведомлений принтера (для локальных принтеров). Информацию о предупреждающих сообщениях и их настройке см. в справочной системе встроенного Web-сервера.

Периодическая чистка

Для поддержания правильной работы принтера на протяжении всего срока его эксплуатации необходимо периодически выполнять чистку.

Одним из мест, нуждающихся в периодической чистке, является датчик прозрачной пленки (ОНТ) и двусторонней печати. Датчик ОНТ распознает загруженную бумагу и обеспечивает выбор правильного режима печати принтером. Этот датчик также исправляет перекос бумаги на второй стороне страницы во время двусторонней печати.

Гребенка статического разряда в верхней части принтера также нуждается в периодической чистке. Щетка для чистки гребенки статического разряда хранится с внутренней стороны под передней крышкой.

Когда необходимо чистить датчик ОНТ

- На панели управления принтера показано, что используется бумага вместо прозрачной пленки.
- Изображения на лицевой и обратной сторонах печатной страницы не совпадают.

Чтобы почистить датчик ОНТ

Примечание Если после выполнения данных инструкций неполадки с датчиком ОНТ и двусторонней печати сохранились, обратитесь в службу технической поддержки HP по адресу http://www.hp.com/support.

1. Откройте верхнюю крышку принтера.

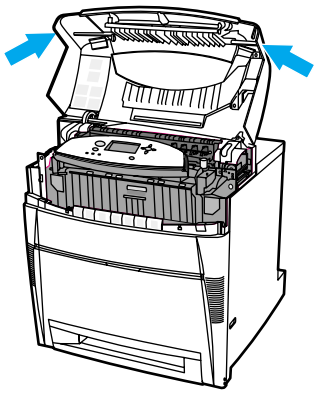

2. Опустите вниз переднюю крышку, затем, взявшись за зеленые ручки на обеих сторонах устройства передачи, потяните его вниз.

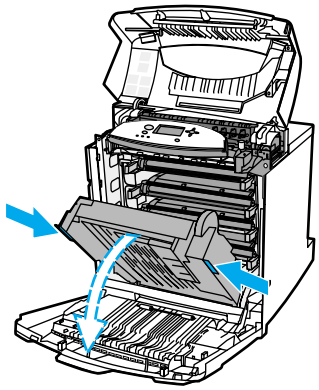

3. Извлеките голубую печатающую кассету из принтера.

ПРЕДУПРЕЖДЕНИЕ

Не кладите голубую печатающую кассету на устройство передачи, пока оно открыто. Если устройство передачи повреждено, могут возникнуть серьезные проблемы с качеством печати.

4. Выньте щетку для чистки датчика ОНТ снизу принтера.

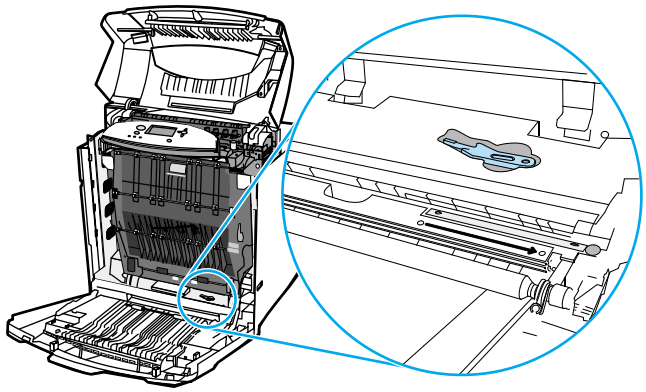

5. Вставьте щетку в прорезь в основании и протрите справа налево четыре или пять раз.

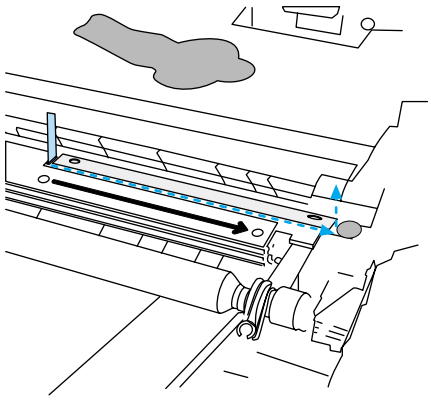

ПРЕДУПРЕЖДЕНИЕ Не трите датчик в обоих направлениях. При этом на датчик попадет пыль, в результате чего возникнут ошибки печати.

6. Вставьте щетку для чистки датчика ОНТ в основание принтера.
7. Выровняйте голубую печатающую кассету по направляющим внутри принтера и вставьте ее до упора.
8. Закройте переднюю, а затем верхнюю крышки.

8 Устранение неполадок

В данной главе описываются способы устранения неполадок принтера. Ниже описываются следующие темы:

- Контрольный список устранения основных неполадок
- Типы сообщений панели управления
- Сообщения панели управления
- Замятия бумаги
- Общие причины замятий бумаги
- Устранение замятий бумаги
- Неполадки при работе с бумагой
- Неполадки отклика принтера
- Неполадки в работе панели управления принтером
- Неполадки при цветной печати
- Неверный вывод принтера
- Неполадки при работе приложения
- Устранение неполадок качества печати

Контрольный список устранения основных неполадок

Время, необходимое для загрузки задания на печать с компьютера и его обработки, зависит от следующих переменных:

При появлении неполадок принтера этот контрольный список позволяет установить их причины.

- Подключен ли принтер к источнику питания?
- Включен ли принтер?
- Находится ли принтер в состоянии **Готов**?
- Подключены ли все необходимые кабели?
- Отображаются ли на панели управления какие-либо сообщения?
- Установлен ли оригинальный источник питания компании HP?
- Правильно ли установлены недавно замененные печатающие кассеты? Удален ли выдвижной язычок на печатающей кассете?
- Правильно ли установлены расходные материалы (набор термоэлемента для изображений, набор для переноса изображений)?

Если неполадки принтера не удалось устранить с помощью советов, предложенных в этом руководстве, см. web-страницу http://www.hp.com/support/lj5500.

Для получения дополнительных сведений по установке и настройке принтера см. вводное руководство для данного принтера.

Факторы, влияющие на быстродействие принтера

Несколько факторов влияют на время печати задания. Среди них: максимальная скорость принтера, измеряемая в страницах в минуту (стр./мин.). К другим факторам, влияющим на скорость печати, относятся: использование специальной бумаги (например, прозрачных пленок, плотной бумаги, а также бумаги нестандартного формата), время обработки данных принтером и время загрузки. К другим факторам относятся

- сложность и размер изображений
- конфигурация ввода/вывода принтера (сетевого или параллельного)
- быстродействие используемого компьютера
- количество установленной памяти принтера
- сетевая операционная система и конфигурация (если имеется)
- язык принтера (PCL или эмуляция PostScript 3)

Примечание Добавление дополнительной памяти в принтер поможет решить проблемы с памятью, ускорить обработку принтером сложной графики, а также сократить время загрузки, однако максимальная скорость печати (стр./мин.) не увеличится.

Типы сообщений панели управления

На панели управления отображаются четыре типа сообщений, которые могут сообщать о состоянии или неисправностях принтера.

Сообщения о состоянии

Сообщения о состоянии отражают текущее состояние принтера. Они выдают информацию об обычной работе принтера и не требуют вмешательства при их появлении. Они меняются при изменении состояния принтера. Когда принтер находится в режиме онлайн, и если он готов, не занят и не отображает предупреждающих сообщений, то отображается сообщение о состоянии **Готов**.

Предупреждающие сообщения

Предупреждающие сообщения информируют об ошибках передачи данных или ошибках принтера. Обычно эти сообщения чередуются с сообщениями **Готов** или **СОСТОЯНИЕ** и отображаются, пока не будет нажата кнопка ✔. Если для параметра **НЕКРИТИЧНЫЕ ПРЕДУПРЕЖДЕНИЯ** в меню конфигурации принтера установлено значение **ЗАДАНИЕ**, эти сообщения будут удаляться при поступлении следующего задания на печать.'

Сообщения об ошибках

Сообщения об ошибках уведомляют, что необходимо выполнить определенные действия, например, добавить бумагу или устранить замятие бумаги.

Некоторые сообщения об ошибках предусматривают автопродолжение. Если отображается сообщение **АВТОПРОДОЛЖЕНИЕ=ВКЛ.**, принтер продолжит нормальную работу после отображения сообщения об ошибке автопродолжения в течение 10 секунд.

Примечание При нажатии любой кнопки в течение 10 секунд, пока отображается сообщение об ошибке автопродолжения, функция автопродолжения будет переопределена, и будет выполнена функция, соответствующая нажатой кнопке. Например, при нажатии кнопки ОТМЕНИТЬ ЗАДАНИЕ задание будет отменено.

Сообщения о критических ошибках

Сообщения о критических ошибках информируют о сбое устройства. Некоторые из этих сообщений можно удалить, выключив и снова включив принтер. На эти сообщения не влияет значение параметра **АВТОПРОДОЛЖЕНИЕ**. Если критическая ошибка не устраняется, устройству необходимо обслуживание.

В следующей таблице приведены сообщения панели управления в алфавитном порядке и их описание.

Сообщения панели управления

Сообщения панели управления

Сообщение на панели управления	Описание	Рекомендуемое действие
Powersave вкл.	Принтер находится в режиме энергосбережения. При нажатии любой кнопки или получении данных принтер выйдет из режима энергосбережения и выполнит необходимое действие.	Действий со стороны пользователя не требуется. Принтер автоматически выйдет из режима энергосбережения.
В ЛОТКЕ X **<ТИП> <РАЗМЕР>** **Размер определен лотком** чередуется с сообщением **В ЛОТКЕ X** **<ТИП> <РАЗМЕР>** **Для изменения типа** **нажмите ✔**	Принтер выдает отчет о текущей конфигурации лотка X. Переключатель лотка установлен в положение Стандартный.	1. Чтобы изменить тип бумаги, нажмите ✔. 2. С помощью кнопок ▲ и ▼ выделите тип, затем нажмите ✔, чтобы выбрать тип. или Чтобы изменить размер бумаги на Letter, A4, Executive, B5 JIS, A5 или Legal, оставьте переключатель лотка в положении Стандартный. или 1. Чтобы изменить размер бумаги и указать другое значение, установите переключатель лотка в положение Пользовательский, отрегулируйте направляющие по размеру бумаги и закройте лоток. 2. С помощью кнопок ▲ и ▼ выделите размер бумаги, затем нажмите ✔, чтобы выбрать размер.
В ЛОТКЕ X **<ТИП> <РАЗМЕР>** **Размер определен пользователем** чередуется с сообщением **В ЛОТКЕ X** **<ТИП> <РАЗМЕР>** **Для изменения типа** **нажмите ✔**	Принтер выдает отчет о текущей конфигурации лотка X. Переключатель лотка установлен в положение Пользовательский.	1. Чтобы изменить тип бумаги, нажмите ✔. 2. С помощью кнопок ▲ и ▼ выделите тип, затем нажмите ✔, чтобы выбрать тип. 3. Чтобы изменить размер бумаги на Letter, A4, Executive, B5 JIS, A5 или Legal, оставьте переключатель лотка в положении Стандартный. 4. Чтобы изменить размер бумаги и указать другое значение, отрегулируйте направляющие по размеру бумаги и закройте лоток. 5. Выберите меню работы с бумагой на панели управления. Настройте размер для лотка. 6. Дополнительные сведения см. в разделе Конфигурирование подающих лотков.
Восстановление **посл.сохр.состояния**	Принтер восстанавливает последнее сохраненное состояние.	Действий со стороны пользователя не требуется.

Сообщение на панели управления	Описание	Рекомендуемое действие
Вращение мотора картриджа: <цветной> **Для выхода нажм.** **клав. отмены**	Выполняется тестирование компонента; выбранным компонентом является **Мотор <цветного> картриджа**.	Нажмите кнопку ОТМЕНИТЬ ЗАДАНИЕ, когда будете готовы остановить тестирование.
Вращение... **мотора отдаления** **Для выхода нажм.** **клав. отмены**	Принтер выполняет тестирование компонента; выбранным компонентом является **мотор отдаления**.	Нажмите кнопку ОТМЕНИТЬ ЗАДАНИЕ, когда будете готовы остановить тестирование.
Вращение... **ремня двигателя** **Для выхода нажм.** **клав. отмены**	Принтер выполняет тестирование компонента; выбранным компонентом является **Только ремень**.	Нажмите кнопку ОТМЕНИТЬ ЗАДАНИЕ, когда будете готовы остановить тестирование.
Вращение... **мотора термоэлемента** **Для выхода нажм.** **клав. отмены**	Принтер выполняет тестирование компонента; выбранным компонентом является **Мотор термоэлемента**.	Нажмите кнопку ОТМЕНИТЬ ЗАДАНИЕ, когда будете готовы остановить тестирование.
Вращение... **перемещ. моторы** **Для выхода нажм.** **клав. отмены**	Принтер выполняет тестирование компонента; выбранным компонентом являются **ПЕРЕМЕЩ. МОТОРЫ**.	Нажмите кнопку ОТМЕНИТЬ ЗАДАНИЕ, когда будете готовы остановить тестирование.
Вращение **<цветного> лазерного** **сканера** **Для выхода нажм.** **клав. отмены**	Выполняется тестирование сканера.	Нажмите кнопку ОТМЕНИТЬ ЗАДАНИЕ, когда будете готовы остановить тестирование.
ВСТАВЬТЕ **ЛОТОК X** **Для справки наж. ?**	Возможно, лоток X был вставлен или закрыт до окончания печати текущего задания.	1. Нажмите **?** для получения подробной информации. 2. Нажмите кнопки ▲ и ▼ для перехода к следующим пунктам инструкций. 3. Для выхода из справки нажмите **?**.
ВЫБРАННЫЙ ЯЗЫК НЕДОСТУПЕН **Для справки наж. ?** чередуется с сообщением **ВЫБРАННЫЙ ЯЗЫК НЕДОСТУПЕН** **Для продолжения** **нажмите ✔**	Принтер получил запрос на использование языка, который не существует в принтере. Задание будет прервано, и никакие страницы не будут распечатаны.	1. Для продолжения нажмите ✔. 2. Воспользуйтесь другим драйвером.
Выполнение... **КАЛИБРОВКА**	Выполняется калибровка принтера.	Действий со стороны пользователя не требуется.
Выполнение... **ТЕСТ ПРОХОДА БУМАГИ**	Принтер выполняет проверку тракта прохождения бумаги.	Действий со стороны пользователя не требуется.

Сообщение на панели управления	Описание	Рекомендуемое действие
Выполнение... **ПЕЧ./ВЫКЛ. ТЕСТА**	Принтер выполняет проверку печати/остановки.	Действий со стороны пользователя не требуется.
Выполнение... **обновления**	Выполняется обновление микропрограммы.	Действий со стороны пользователя не требуется. Не выключайте принтер.
ВЫХОДНОЙ ОТСЕК ЗАПОЛНЕН **Удалите всю бумагу** **из отсека**	Удалите всю бумагу. Выходной лоток полон. Для продолжения печати освободите его.	Прежде чем продолжить печать, выньте всю бумагу из выходного лотка.
Готов **Меню; нажм. ✔**	Принтер включен и готов к приему данных. На дисплее не отображается сообщение о состоянии или обслуживании устройства.	Действий со стороны пользователя не требуется.
Готов **Режим диагностики** **Для выхода нажм.** **клав. отмены**	Принтер включен и готов к приему данных. На дисплее не отображается сообщение о состоянии или обслуживании устройства.	Действий со стороны пользователя не требуется.
ДАННЫЕ ПОЛУЧЕНЫ **Для печати посл.стр.** **нажмите ✔**	Принтер получил данные и ожидает прогона страницы. Когда принтер получит следующий файл, сообщение должно исчезнуть.	Для продолжения нажмите ✔.
ДАТЧИК CPR **ВНЕ ДИАПАЗОНА**	Во время калибровки обнаружена ошибка совмещения цветовой плоскости (CPR).	1. Запустите калибровку, выбрав **Калибровка** в меню Качество печати. 2. Если это сообщение появляется снова, обратитесь в службу технической поддержки HP.
Дверцы открыты. **Тест прерван.**	В процессе теста была открыта дверца. Тест был прерван.	Закройте дверцу и повторите проверку.
ДИСК EIO X **НЕ ФУНКЦИОНИРУЕТ** **Для справки наж. ?**	Диск EIO в гнезде X работает неправильно.	Удалите диск EIO из указанного гнезда и замените новым накопителем на дисках EIO.
ДИСК **ЗАЩИЩ. ОТ ЗАПИСИ** чередуется с сообщением **Готов** **Меню; нажм. ✔**	Устройство с файловой системой закрыто для записи, и на него нельзя записать ни одного нового файла.	1. Чтобы стало возможно записать что-либо на диск, отключите защиту от записи, используя программу HP Web Jetadmin. 2. Чтобы удалить это сообщение с дисплея, выключите и снова включите принтер.
Доступ запрещен **меню заблокированы**	Предпринята попытка изменения элемента меню, когда механизм защиты панели управления активизирован администратором принтера. Через некоторое время это сообщение исчезнет, а принтер вернется в состояние **Готов** или **ЗАНЯТ**.	Обратитесь к администратору принтера, чтобы изменить параметры.

Сообщение на панели управления	Описание	Рекомендуемое действие
Журн.рег.событ.пуст	На панели управления выбрана команда **ОТОБР.ЖУР.СОБЫТИЙ**, а журнал событий пуст.	Действий со стороны пользователя не требуется.
ЗАГРУЗКА ЛОТКА X: **<ТИП> <РАЗМЕР>** **Для справки наж. ?** чередуется с сообщением **ЗАГРУЗКА ЛОТКА X:** **<ТИП> <РАЗМЕР>** **Установите переключ. лотка в полож. СТАНДАРТН.** **Чтобы исп. другой** **лоток, нажмите ✔**	Лоток X пуст или настроен для типа и размера бумаги, отличающегося от указанного в этом задании.	1. Нажмите **?** для получения справки. 2. Следуйте инструкциям на дисплее для загрузки бумаги или настройки лотка. HP рекомендует установить переключатель лотка в положение Стандартный. 3. Нажмите ▲ и ▼ для перехода к следующим пунктам инструкций. 4. Для выхода из справки нажмите **?**. или Нажмите ✔, чтобы распечатать из другого лотка.
ЗАГРУЗКА ЛОТКА X: **<ТИП> <РАЗМЕР>** **Для справки наж. ?** чередуется с сообщением **ЗАГРУЗКА ЛОТКА X:** **<ТИП> <РАЗМЕР>** **Установите переключатель в положение ПОЛЬЗОВАТЕЛЬСКИЙ** **Чтобы исп. другой** **лоток, нажмите ✔**	Лоток X пуст или настроен для типа и размера бумаги, отличающегося от указанного в этом задании.	1. Нажмите **?** для получения справки. 2. Следуйте инструкциям на дисплее для перемещения переключателя лотка в положение Пользовательский. 3. Нажмите ▲ и ▼ для перехода к следующим пунктам инструкций. 4. Для выхода из справки нажмите **?**. или Нажмите ✔, чтобы распечатать из другого лотка.
ЗАГРУЗКА ЛОТКА X: **<ТИП> <РАЗМЕР>** **Для справки наж. ?** чередуется с сообщением **ЗАГРУЗКА ЛОТКА X:** **<ТИП> <РАЗМЕР>** **Чтобы исп. другой** **лоток, нажмите ✔**	Лоток X пуст или настроен для типа и размера бумаги, отличающегося от указанного в этом задании.	1. Нажмите **?** для получения справки. 2. Следуйте инструкциям на дисплее для загрузки бумаги или настройки лотка. 3. Нажмите ▲ и ▼ для перехода к следующим пунктам инструкций. 4. Для выхода из справки нажмите **?**. или Нажмите ✔, чтобы распечатать из другого лотка.
ЗАГРУЗКА ЛОТКА X: **<ТИП> <РАЗМЕР>** чередуется с сообщением **Для справки наж. ?**	Лоток X пуст или настроен для типа и размера бумаги, отличающегося от указанного в этом задании. Других лотков нет.	1. Для получения подробной информации нажмите **?**. 2. Следуйте инструкциям на дисплее для загрузки бумаги или настройки лотка. 3. Нажмите ▲ и ▼ для перехода к следующим пунктам инструкций. 4. Для выхода из справки нажмите **?**.

Сообщение на панели управления	Описание	Рекомендуемое действие
ЗАКАЖИТЕ <ЦВЕТНОЙ> КАРТРИДЖ чередуется с сообщением **Нажмите клавишу ✔**	Срок службы указанной печатающей кассеты заканчивается, а для параметра **МАЛО РАСХ. МАТ.** в **СИСТЕМН. УСТАН-КИ** установлено значение **СТОП**. Замените, нажав ✔.	1. Закажите указанную печатающую кассету. 2. Для продолжения нажмите ✔. 3. Нажмите **?** для получения подробной информации. 4. Нажмите ▲ и ▼ для перехода к следующим пунктам инструкций. 5. Для выхода из справки нажмите **?**. Сведения о заказе расходных материалов можно также получить с помощью встроенного Web-сервера. Дополнительные сведения см. в разделе Использование встроенного Web-сервера.
ЗАКАЖИТЕ <ЦВЕТНОЙ> КАРТРИДЖ чередуется с сообщением **ОСТАЛОСЬ XXXX СТР.**	Срок службы указанной печатающей кассеты заканчивается. Принтер готов и будет продолжать печать, пока не будет достигнуто указанное приблизительное количество страниц.	1. Закажите указанную печатающую кассету. 2. Расчет количества оставшихся страниц основан на обычном заполнении страницы этим принтером. 3. Печать будет продолжаться, пока не появится сообщение **ЗАМЕНИТЕ <ЦВЕТНОЙ> КАРТРИДЖ**. 4. Для получения подробной информации нажмите **?**. 5. Нажмите ▲ и ▼ для перехода к следующим пунктам инструкций. 6. Для выхода из справки нажмите **?**. Сведения о заказе расходных материалов можно также получить с помощью встроенного Web-сервера. Дополнительные сведения см. в разделе Использование встроенного Web-сервера.
ЗАКАЖИТЕ НАБОР ДЛЯ ПЕРЕМЕЩ. **ОСТАЛОСЬ XXXX СТР.** **Для входа в меню нажмите ✔**	Срок службы устройства передачи заканчивается.	1. Закажите набор устройства передачи. 2. Печать может продолжаться, пока не закончится срок службы устройства передачи. 3. Для получения подробной информации нажмите **?**. 4. Нажмите ▲ и ▼ для перехода к следующим пунктам инструкций. 5. Для выхода из справки нажмите **?**. Сведения о заказе расходных материалов можно также получить с помощью встроенного Web-сервера. Дополнительные сведения см. в разделе Использование встроенного Web-сервера.

Сообщение на панели управления	Описание	Рекомендуемое действие
ЗАКАЖИТЕ НАБОР ДЛЯ ПЕРЕМЕЩ. **ОСТАЛОСЬ XXXX СТР.** **Меню; нажм. ✔**	Количество страниц, оставшееся для устройства передачи, достигло нижнего порога, а для параметра **МАЛО РАСХ. МАТ.** в **СИСТЕМН. УСТАН-КИ** установлено значение **СТОП**.	1. Закажите набор устройства передачи. 2. Печать может продолжаться, пока не закончится срок службы устройства передачи. 3. Для получения подробной информации нажмите **?**. 4. Нажмите ▲ и ▼ для перехода к следующим пунктам инструкций. 5. Для выхода из справки нажмите **?**. Сведения о заказе расходных материалов можно также получить с помощью встроенного Web-сервера. Дополнительные сведения см. в разделе Использование встроенного Web-сервера.
ЗАКАЖИТЕ НАБОР ТЕРМОЭЛ. **ОСТАЛОСЬ XXXX СТР.** **Меню; нажм. ✔**	Срок службы термоэлемента заканчивается. Принтер готов и будет продолжать печать, пока не будет достигнуто указанное приблизительное количество страниц.	1. Закажите набор термоэлемента для изображений. 2. Печать может продолжаться, пока не появится сообщение **ЗАКОНЧИЛИСЬ РАСХОДНЫЕ МАТЕРИАЛЫ**. 3. Для получения подробной информации нажмите **?**. 4. Нажмите ▲ и ▼ для перехода к следующим пунктам инструкций. 5. Для выхода из справки нажмите **?**. Сведения о заказе расходных материалов можно также получить с помощью встроенного Web-сервера. Дополнительные сведения см. в разделе Использование встроенного Web-сервера.
ЗАКАЖИТЕ НАБОР ТЕРМОЭЛ. **ОСТАЛОСЬ XXXX СТР.** **Нажмите клавишу ✔**	Срок службы термоэлемента заканчивается, а для параметра **МАЛО РАСХ. МАТ.** в **СИСТЕМН. УСТАН-КИ** установлено значение **СТОП**.	1. Закажите набор термоэлемента для изображений. 2. Для продолжения печати нажмите ✔. Печать может продолжаться, пока не появится сообщение **ЗАКОНЧИЛИСЬ РАСХОДНЫЕ МАТЕРИАЛЫ**. 3. Для получения подробной информации нажмите **?**. 4. Нажмите ▲ и ▼ для перехода к следующим пунктам инструкций. 5. Для выхода из справки нажмите **?**. Сведения о заказе расходных материалов можно также получить с помощью встроенного Web-сервера. Дополнительные сведения см. в разделе Использование встроенного Web-сервера.

Сообщение на панели управления	Описание	Рекомендуемое действие
ЗАКАЖИТЕ РАСХ. МАТ. **Меню; нажм. ✔** чередуется с сообщением **Готов**	Заканчиваются несколько видов расходных материалов.	1. Нажмите ✔, чтобы указать, какие расходные материалы необходимо заказать. 2. Закажите указанные расходные материалы. 3. Печать может продолжаться, пока не появится сообщение **ЗАКОНЧИЛИСЬ РАСХОДНЫЕ МАТЕРИАЛЫ**. 4. Для получения подробной информации нажмите **?**. 5. Нажмите ▲ и ▼ для перехода к следующим пунктам инструкций. 6. Для выхода из справки нажмите **?**. Сведения о заказе расходных материалов можно также получить с помощью встроенного Web-сервера. Дополнительные сведения см. в разделе Использование встроенного Web-сервера.
ЗАКАЖИТЕ РАСХ. МАТ. **Статус; нажм. ✔** чередуется с сообщением **Готов**	Заканчиваются несколько расходных материалов, а для параметра **МАЛО РАСХ. МАТ.** установлено значение **СТОП**.	1. Нажмите ✔, чтобы указать, какие расходные материалы необходимо заказать. 2. Закажите указанные расходные материалы. 3. Для продолжения печати дважды нажмите ✔. Печать может продолжаться, пока не появится сообщение **ЗАКОНЧИЛИСЬ РАСХОДНЫЕ МАТЕРИАЛЫ**. Сведения о заказе расходных материалов можно также получить с помощью встроенного Web-сервера. Дополнительные сведения см. в разделе Использование встроенного Web-сервера.
ЗАКР.ПЕРЕДН.КРЫШКИ **Для справки наж. ?**	Необходимо закрыть крышки.	1. Для получения дополнительной информации нажмите **?**. 2. Закройте передние крышки. 3. Для выхода из справки нажмите **?**. **Примечание** Это сообщение также может отобразиться, если термоэлемент не установлен или неправильно установлен в принтере. Убедитесь, что термоэлемент установлен правильно.

Сообщение на панели управления	Описание	Рекомендуемое действие
ЗАМЕНИТЕ <ЦВЕТНОЙ> КАРТРИДЖ чередуется с сообщением **Для справки наж. ?**	Срок службы указанной печатающей кассеты закончился. Печать не будет продолжена, пока не будет заменен картридж.	1. Нажмите **?** для получения справки. 2. Следуйте инструкциям на дисплее, чтобы найти и установить отсутствующую или неправильно установленную печатающую кассету. 3. Нажмите ▲ и ▼ для перехода к следующим пунктам инструкций. 4. Для выхода из справки нажмите **?**. Сведения о заказе расходных материалов можно также получить с помощью встроенного Web-сервера. Дополнительные сведения см. в разделе Использование встроенного Web-сервера.
ЗАМЕНИТЕ НАБОР ДЛЯ ПЕРЕМЕЩ. **Для справки наж. ?**	Срок службы устройства передачи закончился.	1. Нажмите **?** для получения справки. 2. Следуйте инструкциям на дисплее, чтобы найти и установить набор устройства передачи. 3. Выберите ответ **Да** на вопрос **Это новый набор для перемещения?** 4. Нажмите ▲ и ▼ для перехода к следующим пунктам инструкций. 5. Для выхода из справки нажмите **?**. Сведения о заказе расходных материалов можно также получить с помощью встроенного Web-сервера. Дополнительные сведения см. в разделе Использование встроенного Web-сервера.
ЗАМЕНИТЕ РАСХ. МАТ. **Статус; нажм. ✔**	Закончился по крайней мере один расходный материал и требует замены, а другой расходный материал закончился или заканчивается.	1. Нажмите ✔, чтобы указать, какие расходные материалы необходимо заменить. 2. Нажмите **?** для получения справки. 3. Следуйте инструкциям на дисплее, чтобы найти и заменить указанный расходный материал. 4. Нажмите ▲ и ▼ для перехода к следующим пунктам инструкций. 5. Для выхода из справки нажмите **?**. Сведения о заказе расходных материалов можно также получить с помощью встроенного Web-сервера. Дополнительные сведения см. в разделе Использование встроенного Web-сервера.

Сообщение на панели управления	Описание	Рекомендуемое действие
ЗАМЕНИТЕ ТЕРМОЭЛ. **Для справки наж. ?**	Срок службы набора термоэлемента закончился.	1. Нажмите **?** для получения справки. 2. Следуйте инструкциям на дисплее, чтобы найти и установить набор с термоэлементом. 3. Выберите ответ **Да** на вопрос **Это новый термоэлемент?** 4. Нажмите ▲ и ▼ для перехода к следующим пунктам инструкций. 5. Для выхода из справки нажмите **?**. Сведения о заказе расходных материалов можно также получить с помощью встроенного Web-сервера. Дополнительные сведения см. в разделе Использование встроенного Web-сервера.
Запрос принят **Подождите...**	Принтер получил запрос на печать внутренней страницы, однако до ее печати необходимо завершить печать текущего задания.	Действий со стороны пользователя не требуется.
Идет загрузка **программы x** **Не выключ. питание**	Программы и шрифты могут храниться в файловой системе принтера и загружаются в ОЗУ при его включении. Номер X является порядковым номером, соответствующим загружаемой программе.	Действий со стороны пользователя не требуется.
Идет инициализация **флэш-диска X** **Не выключ. питание**	Инициализация флэш-памяти DIMM, установленной в гнездо X.	Действий со стороны пользователя не требуется.
ИДЕТ ИНИЦИАЛИЗАЦИЯ **ДИСКА EIO X**	Дисковое устройство EIO в гнезде X инициализируется.	Действий со стороны пользователя не требуется.
Идет обработка...	Это сообщение отображается перед всеми другими заданиями, а также когда принтер принимает данные, непригодные для печати.	Действий со стороны пользователя не требуется.
Идет обработка... **<НАЗВАНИЕ ЗАДАНИЯ>** **копия< X > из< Y >**	Принтер в настоящее время обрабатывает или печатает с сортировкой по копиям. Сообщение означает, что в настоящий момент идет обработка копии X из общего количества Y.	Действий со стороны пользователя не требуется.
Идет обработка... **<НАЗВАНИЕ ЗАДАНИЯ>** **из лотка xx**	Принтер в настоящее время активно обрабатывает задание из указанного лотка.	Действий со стороны пользователя не требуется.

Сообщение на панели управления	Описание	Рекомендуемое действие
Идет обработка... **<НАЗВАНИЕ ЗАДАНИЯ>**	Принтер в настоящее время обрабатывает задание, но еще не начал захватывать страницы. Когда бумага начнет двигаться, это сообщение будет заменено на сообщение о том, из какого лотка выполняется печать задания.	Действий со стороны пользователя не требуется.
Идет отмена... **<НАЗВАНИЕ ЗАДАНИЯ>**	Принтер осуществляет процесс отмены задания. Это сообщение будет отображаться, пока задание остановлено, тракт подачи бумаги не работает, или принимаются и отбрасываются оставшиеся входящие данные, передаваемые по активному каналу передачи данных.	Действий со стороны пользователя не требуется.
Идет пров. принтера	Механизм выполняет внутреннюю проверку.	Действий со стороны пользователя не требуется.
ИДЕТ РАСКРУТКА **ДИСКА EIO X**	Дисковое устройство EIO в гнезде X раскручивает диск.	Действий со стороны пользователя не требуется.
Идет удаление... **<НАЗВАНИЕ ЗАДАНИЯ>**	В текущий момент принтер удаляет хранимое задание.	Действий со стороны пользователя не требуется.
ИЗВЛЕК. ХОТЯ БЫ 1 **КАРТРИДЖ** **Для выхода нажм.** **клав. отмены**	Принтер выполняет проверку отключения кассеты или тестирование компонента; выбранным компонентом является **МОТОР КАРТРИДЖА**.	Извлеките одну печатающую кассету. После завершения теста повторно установите печатающую кассету.
ИЗВЛЕКИТЕ ВСЕ **КАРТРИДЖИ** **Для выхода нажм.** **клав. отмены**	Принтер выполняет тестирование компонента; выбранным компонентом является **Только ремень**.	Извлеките все печатающие кассеты. После завершения диагностики повторно установите все печатающие кассеты.
Инициализация	Это сообщение отображается при включении принтера, как только начинается инициализация отдельных заданий.	Действий со стороны пользователя не требуется.
Инициализация **постоянной памяти**	Отображается при включении принтера, указывая на то, что выполняется подготовка постоянной памяти к работе.	Действий со стороны пользователя не требуется.
ИСПОЛЬЗ. ВМЕСТО? **ЛОТОК X: <ТИП> <РАЗМЕР>**	Принтер предлагает на выбор различные типы бумаги, чтобы использовать их для задания на печать.	1. С помощью кнопок ▲ и ▼ выделите другой лоток, затем нажмите ✔, чтобы выбрать лоток. 2. Нажмите ⮌ для возврата на предыдущий лоток.

Сообщение на панели управления	Описание	Рекомендуемое действие
ИСПОЛЬЗУЕТСЯ **КАРТРИДЖ НЕ HP** чередуется с сообщением **Готов** **Меню; нажм. ✔**	Принтер обнаружил, что установленная печатающая кассета не является оригинальной кассетой HP.	Если Вы считаете, что приобрели оригинальную кассету HP, позвоните по телефону расследования подделок компании HP 1-877-219-3183. На любой ремонт принтера, требующийся в результате использования кассеты, изготовленной не компанией HP, не распространяется гарантия HP.
ЛОТОК X ОТКРЫТ **Для справки наж. ?** чередуется с сообщением **Готов** **Меню; нажм. ✔**	Указанный лоток открыт или неплотно закрыт. Этот лоток не требуется для текущего задания на печать.	Закройте лоток.
ЛОТОК X ПУСТ **<ТИП> <РАЗМЕР>** чередуется с сообщением **Готов** **Меню; нажм. ✔**	Указанный лоток пуст, и его необходимо заполнить, но для правильной печати текущего задания этот лоток не требуется.	Загрузите лоток в удобное для Вас время.
ЛОТОК X СОДЕРЖИТ **НЕИЗВЕСТНЫЙ МАТЕРИАЛ**	Невозможно определить тип бумаги, загруженной в указанный лоток.	1. Чтобы изменить тип бумаги, нажмите ✔. С помощью кнопок ▲ и ▼ выделите тип, затем нажмите ✔, чтобы выбрать. 2. Чтобы изменить размер бумаги на Letter, A4, Executive, B5 JIS, A5 или Legal, оставьте переключатель лотка в положении Стандартный. 3. Чтобы изменить размер бумаги и указать другое значение, установите переключатель лотка в положение Пользовательский, отрегулируйте направляющие по размеру бумаги и закройте лоток. 4. С помощью кнопок ▲ и ▼ выделите размер бумаги, затем нажмите ✔, чтобы выбрать.
Не удается выполнить задание мопирования **<НАЗВАНИЕ ЗАДАНИЯ>**	Многократная печать оригинала (mopy) не может быть выполнена из-за проблем с памятью, диском или конфигурацией. Будет напечатан только один экземпляр.	Действий со стороны пользователя не требуется.
Не удается сохранить задание **<НАЗВАНИЕ ЗАДАНИЯ>**	Задание нельзя сохранить из-за проблем с памятью, диском или конфигурацией.	Установите дополнительную память или диск в принтер. Если диск установлен, удалите хранимые задания на печать.
Неверный PIN-код	Введен неправильный PIN.	Снова введите правильный номер PIN. После трех неправильных вводов PIN принтер вернется к состоянию **Готов**.

Сообщение на панели управления	Описание	Рекомендуемое действие
НЕПРАВИЛЬН.РАСХ.МАТ. **Статус; нажм. ✔**	По крайней мере один расходный материал неправильно расположен в принтере, а другой расходный материал отсутствует, неправильно размещен, закончился или заканчивается.	1. Нажмите ✔, а затем нажмите **?** для получения справки. 2. Следуйте инструкциям на дисплее, чтобы найти и заменить неправильный расходный материал. 3. Нажмите ▲ и ▼ для перехода к следующим пунктам инструкций. 4. Для выхода из справки нажмите **?**.
НЕПРАВИЛЬНЫЙ <ЦВЕТНОЙ> КАРТРИДЖ чередуется с сообщением **Для справки наж. ?**	Неправильная кассета вставлена в гнездо, и закрыта крышка.	1. Нажмите **?** для получения справки. 2. Нажмите ▲ и ▼ для перехода к следующим пунктам инструкций. 3. Для выхода из справки нажмите **?**.
Нет заданий для отм.	Была нажата кнопка Отменить задание, но отсутствуют активные задания или данные в буфере, которые необходимо отменить. Это сообщение отображается приблизительно две секунды перед возвращением принтера к состоянию **Готов**.	Действий со стороны пользователя не требуется.
НЕУД. ОПЕРАЦИЯ С ФЛЭШ-ФАЙЛОМ чередуется с сообщением **Готов** **Меню; нажм. ✔**	Принтером получена команда файловой системы PJL, при выполнении которой предпринята попытка выполнения нелогичной операции (например, загрузка файла в несуществующий каталог).	1. Печать может быть продолжена. 2. Выключите и снова включите принтер. 3. Если это сообщение появляется снова, возможно, проблема связана с приложением.
НЕУД. ОПЕРАЦИЯ С ФЛЭШ-ФАЙЛОМ чередуется с сообщением **Готов** **Меню; нажм. ✔**	Принтером получена команда файловой системы PJL, при выполнении которой предпринята попытка выполнения нелогичной операции (например, загрузка файла в несуществующий каталог).	1. Печать может быть продолжена. 2. Выключите и снова включите принтер. 3. Если это сообщение появляется снова, возможно, проблема связана с приложением.
ОБНАРУЖ. КАРТРИДЖ, СОЗДАННЫЙ НЕ HP	Установлен новый картридж, изготовленный не HP. Это сообщение отображается, пока не будет установлена кассета HP или нажата кнопка Отменить задание.	Если Вы считаете, что приобрели оригинальную кассету HP, позвоните по телефону расследования подделок компании HP 1-877-219-3183. На любой ремонт принтера, требующийся в результате использования кассеты, изготовленной не компанией HP, не распространяется гарантия HP. Для продолжения печати нажмите кнопку Отменить задание. Первое задание, ожидающее выполнения, будет отменено.
Обработка задания дуплексера **Не извлекайте бумагу** **до завершения задания**	Бумага временно поступает в выходной лоток при выполнении печати двустороннего задания.	Не трогайте бумагу, когда она временно поступает в выходной лоток. Сообщение исчезает по окончании задания.

Сообщение на панели управления	Описание	Рекомендуемое действие
Отправить **обновление**	Обновление программного обеспечения не было успешно завершено.	Повторите попытку обновления. Для отправки файла обновления необходимо использовать параллельный порт.
Очистка бум. **path**	При включении принтер определил замятие бумаги или ее наличие в несоответствующем месте. Принтер предпринимает попытку автоматически устранить замятие бумаги.	Действий со стороны пользователя не требуется.
Очистка журн.событий	Это сообщение отображается в процессе удаления записей из журнала событий. Принтер создаст резервную копию одного экрана для **Меню обслуживания** по завершении печати страницы.	Действий со стороны пользователя не требуется.
Пауза **Для возвр. в сост. гот.** **нажмите Продолжить**	Работа принтера приостановлена, а на дисплее не отображаются сообщения об ошибках. Устройство ввода/вывода продолжает получать данные, пока не заполнится память.	Нажмите кнопку Пауза/Продолжить.
Перегрев	Принтер выходит из режима энергосбережения. Печать будет продолжена по окончании прогрева.	Действий со стороны пользователя не требуется.
Перемещение... **соленоида многоцелевого лотка** **Для выхода нажм.** **клав. отмены**	Принтер выполняет тестирование компонента; выбранным компонентом является соленоид многоцелевого лотка для подачи.	Действий со стороны пользователя не требуется.
Перемещение... **захватного устройства подачи лотка** **Для выхода нажм.** **клав. отмены**	Принтер выполняет тестирование компонента; выбранным компонентом является захватное устройство подачи лотка.	Действий со стороны пользователя не требуется.
ПЕРЕУСТ. РАСХ. МАТ. чередуется с сообщением **Статус; нажм. ✔**	Неполностью установлены один или несколько печатающих кассет.	1. Нажмите ✔, чтобы узнать, какие печатающие кассеты установлены не полностью. 2. Следуйте инструкциям на дисплее, чтобы повторно установить печатающие кассеты. 3. Нажмите ▲ и ▼ для перехода к следующим пунктам инструкций. 4. Для выхода из справки нажмите **?**.

Сообщение на панели управления	Описание	Рекомендуемое действие
ПЕРЕУСТАН. <ЦВЕТНОЙ> КАРТРИДЖ чередуется с сообщением **Для справки наж. ?**	Кассета вставлена полностью.	1. Для получения подробной информации нажмите **?**. 2. Следуйте инструкциям на дисплее, чтобы повторно установить печатающую кассету. 3. Нажмите ▲ и ▼ для перехода к следующим пунктам инструкций. 4. Для выхода из справки нажмите **?**.
Печать... **КОНФИГУРАЦИИ**	Принтер генерирует таблицу параметров. Принтер вернется к состоянию **Готов** после завершения печати страницы. Действий со стороны пользователя не требуется.	Действий со стороны пользователя не требуется.
Печать... **ДЕМО-СТРАНИЦЫ**	Принтер генерирует демонстрационную страницу. Принтер вернется к состоянию **Готов** после завершения печати страницы.	Действий со стороны пользователя не требуется.
Печать... **ЖУРНАЛА СОБЫТИЙ**	Принтер генерирует страницу журнала событий. Принтер вернется к состоянию **Готов** после завершения печати страницы.	Действий со стороны пользователя не требуется.
Печать... **КАТАЛОГА С ФАЙЛАМИ**	Принтер генерирует страницу устройства хранения информации. Принтер вернется к состоянию **Готов** после завершения печати страницы.	Действий со стороны пользователя не требуется.
Печать... **СПИСКА ШРИФТОВ**	Принтер генерирует список гарнитуры языка принтера PCL или PS. Принтер вернется к состоянию **Готов** после завершения печати страницы.	Действий со стороны пользователя не требуется.
Печать... **КАРТЫ МЕНЮ**	Принтер генерирует карту меню. Принтер вернется к состоянию **Готов** после завершения печати страницы.	Действий со стороны пользователя не требуется.
Печать... **УСТРАН. ПРОБЛЕМ КАЧЕСТВА ПЕЧАТИ**	Принтер генерирует таблицы для устранения неполадок качества печати. Принтер вернется к состоянию **Готов** после печати страниц.	Следуйте указаниям, напечатанным на страницах.
Печать... **ЛИСТА ДЛЯ ВЫРАВН.**	Принтер генерирует страницу для выравнивания. Принтер вернется к меню **ВЫРАВНИВАНИЕ** после завершения печати страницы.	Следуйте указаниям, напечатанным на страницах.
Печать... **СОСТ.РАСХ.МАТЕР.**	Принтер генерирует таблицу состояния расходных материалов. Принтер вернется к состоянию **Готов** после завершения печати страницы.	Действий со стороны пользователя не требуется.

Сообщение на панели управления	Описание	Рекомендуемое действие
Печать... **СТРАН. РАСХ. МАТЕР.**	Принтер генерирует таблицу использования. Принтер вернется к состоянию **Готов** после завершения печати страницы.	Действий со стороны пользователя не требуется.
Подождите, пока принтер **выполнит повторн. инициализацию**	Параметры были изменены перед автоматическим перезапуском принтера, или изменились режимы внешнего устройства.	Действий со стороны пользователя не требуется.
Подождите...	Принтер осуществляет процесс удаления данных.	Действий со стороны пользователя не требуется.
Получение **обновления**	Выполняется обновление микропрограммы.	Не отключайте принтер, пока он не вернется к состоянию **Готов**.
Проверка прох. бум.	Механизм вращает ролики, чтобы проверить наличие возможного замятия бумаги.	Действий со стороны пользователя не требуется.
Проверка расх. мат. **Меню; нажм. ✔** чередуется с сообщением **Готов** **Меню; нажм. ✔**	Установлена новая печатающая кассета, а принтер определяет, является ли она кассетой HP или не HP.	Действий со стороны пользователя не требуется.
Если в лотке для ручной подачи отсутствует бумага: **РУЧНАЯ ПОДАЧА** **<ТИП> <РАЗМЕР>** **Для справки наж. ?** чередуется с сообщением **Идет загрузка** **программы x** **Нажмите клавишу ✔**	Бумага находится в Лотке 1, но для отправленного на печать задания требуется бумага определенного типа и размера, которая в данный момент не загружена.	Нажмите ✔, чтобы распечатать из лотка. В противном случае следуйте инструкциям ниже для загрузки необходимой бумаги. 1. Нажмите **?** для получения справки. 2. Следуйте инструкциям на дисплее для загрузки необходимой бумаги. 3. Нажмите ▲ и ▼ для перехода к следующим пунктам инструкций. 4. Для выхода из справки нажмите **?**.
РУЧНАЯ ПОДАЧА **<ТИП> <РАЗМЕР>** **Для справки наж. ?** чередуется с сообщением **РУЧНАЯ ПОДАЧА** **<ТИП> <РАЗМЕР>** **Чтобы исп. другой** **лоток, нажмите ✔**	Бумага отсутствует в лотке, а для отправленного на печать задания требуется бумага определенного типа и размера, которая в данный момент имеется в Лотке 1.	Нажмите ✔, чтобы распечатать из другого лотка. В противном случае следуйте инструкциям ниже и загрузите необходимую бумагу. 1. Нажмите **?** для получения справки. 2. Следуйте инструкциям на дисплее для загрузки необходимой бумаги. 3. Нажмите ▲ и ▼ для перехода к следующим пунктам инструкций. 4. Для выхода из справки нажмите **?**.

Сообщение на панели управления	Описание	Рекомендуемое действие
СБОЙ УСТРОЙСТВА чередуется с сообщением **Готов** **Меню; нажм. ✔**	Произошел сбой в указанном диске устройства.	1. Печать заданий, для которых не требуется обращение к этому диску, может быть продолжена. 2. Чтобы очистить это сообщение, выключите и снова включите принтер. 3. Если это сообщение появится снова, извлеките и снова установите EIO-дисковод. 4. Если это сообщение появится снова, замените EIO-дисковод.
СБОЙ ФЛЭШ-УСТРОЙСТВА чередуется с сообщением **Готов** **Меню; нажм. ✔**	Произошел сбой в указанном запоминающем устройстве.	1. Печать заданий, для которых не требуется флэш-память DIMM, может быть продолжена. 2. Чтобы удалить это сообщение с дисплея, выключите и снова включите принтер. 3. Если это сообщение появится снова, извлеките и снова установите флэш-память DIMM. 4. Если это сообщение появится снова, замените флэш-память DIMM.
Сброс заводских установок	Принтер возвращается к начальным значениям параметров.	Действий со стороны пользователя не требуется.
Сброс счетчика набора	Выбрано значение **ДА** в меню **Сброс расх.матер.**, чтобы сбросить счетчик для любого расходного материала, который не может быть определен как новый.	Действий со стороны пользователя не требуется.
Сохран. текущ. сост.	Выполняется сохранение текущего состояния.	Действий со стороны пользователя не требуется.
Тест прерван	Тест диагностики был прерван нажатием кнопки Отменить задание.	Действий со стороны пользователя не требуется.
УСТАНОВ. <ЦВЕТН.> КАРТРИДЖ чередуется с сообщением **Для справки наж. ?**	Кассета либо не установлена, либо неправильно установлена в принтере.	1. Нажмите **?** для получения справки. 2. Следуйте инструкциям на дисплее, чтобы найти и установить отсутствующую или неправильно установленную печатающую кассету. 3. Нажмите ▲ и ▼ для перехода к следующим пунктам инструкций. 4. Для выхода из справки нажмите **?**.

Сообщение на панели управления	Описание	Рекомендуемое действие
УСТАНОВИТЕ НАБОР ДЛЯ ПЕРЕМЕЩ. ЕДИНИЦА чередуется с сообщением **Для справки наж. ?**	Устройство передачи либо не установлено, либо неправильно установлено в принтере.	1. Нажмите **?** для получения справки. 2. Следуйте инструкциям на дисплее, чтобы найти и заменить отсутствующее или неправильно установленное устройство передачи. 3. Нажмите ▲ и ▼ для перехода к следующим пунктам инструкций. 4. Для выхода из справки нажмите **?**.
УСТАНОВИТЕ РАСХ. МАТЕР. **Статус; нажм. ✔**	По крайней мере один расходный материал отсутствует или неправильно расположен в принтере, а другой расходный материал отсутствует, неправильно размещен, закончился или заканчивается. Вставьте расходный материал или убедитесь, что он вставлен полностью.	1. Нажмите ✔, а затем нажмите **?** для получения справки. 2. Следуйте инструкциям на дисплее, чтобы найти и вставить отсутствующий или заменить неправильный расходный материал. 3. Нажмите ▲ и ▼ для перехода к следующим пунктам инструкций. 4. Для выхода из справки нажмите **?**.
Установите термоэлемент **Для справки наж. ?**	Термоэлемент либо не установлен, либо неправильно установлен в принтере.	1. Нажмите **?** для получения справки. 2. Следуйте инструкциям на дисплее, чтобы найти и установить отсутствующий или неправильно установленный термоэлемент. 3. Нажмите ▲ и ▼ для перехода к следующим пунктам инструкций. 4. Для выхода из справки нажмите **?**.
Установки сохранены	Выбранный элемент меню был сохранен.	Действий со стороны пользователя не требуется.
Установлены расх. материалы HP	Установлена новая кассета HP. Приблизительно через 10 секунд принтер возвращается к состоянию **Готов**.	Действий со стороны пользователя не требуется.
ФАЙЛ СИСТ. ФЛЭШ-ПАМЯТИ ПЕРЕПОЛНЕНА чередуется с сообщением **Готов** **Меню; нажм. ✔**	Принтером получена команда файловой системы PJL, при выполнении которой предпринята попытка сохранения чего-либо в файловой системе. Однако попытка не удалась из-за переполнения файловой системы.	1. Используйте программу HP Web Jetadmin для удаления файлов из флэш-памяти и повторите попытку. 2. Чтобы удалить это сообщение с дисплея, выключите и снова включите принтер.
ФАЙЛ СИСТ. ПЕРЕПОЛНЕНА чередуется с сообщением **Готов** **Меню; нажм. ✔**	Принтером получена команда файловой системы PJL, при выполнении которой предпринята попытка сохранения чего-либо в файловой системе. Однако попытка не удалась из-за переполнения файловой системы.	1. Используйте программу HP Web Jetadmin для удаления файлов с диска EIO и повторите попытку. 2. Чтобы удалить это сообщение с дисплея, выключите и снова включите принтер.

Сообщение на панели управления	Описание	Рекомендуемое действие
ФЛЭШ-ПАМЯТЬ ЗАЩИЩ ОТ ЗАПИСИ чередуется с сообщением **Готов** **Меню; нажм. ✔**	Файловая система защищена от записи, и в нее нельзя записать ни одного нового файла.	1. Чтобы стало возможно записать что-либо во флэш-память, отключите защиту от записи, используя программу HP Web Jetadmin. 2. Чтобы удалить это сообщение с дисплея, выключите и снова включите принтер.
10.XX.YY ОШИБКА РАСХ. МАТ. ОШИБКА **Для справки наж. ?**	Принтер не может считать или сделать запись хотя бы в одном из тегов памяти печатающей кассеты, или хотя бы один тег памяти отсутствует.	1. Выключите и снова включите принтер. 2. Для получения дополнительной информации нажмите **?**. 3. Для выхода из справки нажмите **?**. 4. Если эта ошибка повторяется, обратитесь в службу технической поддержки HP.
13.XX.YY ЗАМЯТИЕ В ВЕРХНЕЙ КРЫШКЕ **Для справки наж. ?**	Произошло замятие в области верхней крышки.	1. Для получения подробной информации об устранении замятия нажмите **?**. 2. Нажмите ▲ и ▼ для перехода к следующим пунктам инструкций. 3. Для выхода из справки нажмите **?**. 4. Если это сообщение появляется снова после удаления всех страниц и выхода из справки, обратитесь в службу технической поддержки HP. **Примечание** Если установлено **УСТРАН. ЗАЕДАНИЕ=ВЫКЛ**, некоторые страницы не будут перепечатываться. Повторно отправьте на печать недостающие страницы.
13.XX.YY ЗАМЯТИЕ В ТРАКТЕ ПОДАЧИ ПРИ ДВУСТОРОННЕЙ ПЕЧАТИ **Для справки наж. ?**	Произошло замятие в тракте подачи при двусторонней печати.	1. Для получения подробной информации об устранении замятия нажмите **?**. 2. Нажмите ▲ и ▼ для перехода к следующим пунктам инструкций. 3. Для выхода из справки нажмите **?**. 4. Если это сообщение появляется снова после удаления всех страниц и выхода из справки, обратитесь в службу технической поддержки HP. **Примечание** Если установлено **УСТРАН. ЗАЕДАНИЕ=ВЫКЛ**, некоторые страницы не будут перепечатываться. Повторно отправьте на печать недостающие страницы.

Сообщение на панели управления	Описание	Рекомендуемое действие
13.XX.YY ЗАМЯТИЕ В ТРАКТЕ ПОДАЧИ БУМАГИ **Для справки наж. ?**	Произошло замятие в тракте прохождения бумаги.	1. Для получения подробной информации об устранении замятия нажмите **?**. 2. Нажмите ▲ и ▼ для перехода к следующим пунктам инструкций. 3. Для выхода из справки нажмите **?**. 4. Если это сообщение появляется снова после удаления всех страниц и выхода из справки, обратитесь в службу технической поддержки HP. **Примечание** Если установлено **УСТРАН. ЗАЕДАНИЕ=ВЫКЛ**, некоторые страницы не будут перепечатываться. Повторно отправьте на печать недостающие страницы.
13.XX.YY ЗАМЯТИЕ В ЛОТКЕ 1 **Для справки наж. ?**	Произошло замятие страницы в многоцелевом лотке.	1. Для получения подробной информации об устранении замятия нажмите **?**. 2. Нажмите ▲ и ▼ для перехода к следующим пунктам инструкций. 3. Для выхода из справки нажмите **?**. 4. Если это сообщение появляется снова после удаления всех страниц и выхода из справки, обратитесь в службу технической поддержки HP. **Примечание** Если установлено **УСТРАН. ЗАЕДАНИЕ=ВЫКЛ**, некоторые страницы не будут перепечатываться. Повторно отправьте на печать недостающие страницы.
13.XX.YY ЗАМЯТИЕ В ЛОТКЕ X **Для справки наж. ?**	Произошло замятие страницы в Лотке X.	1. Для получения подробной информации об устранении замятия нажмите **?**. 2. Нажмите ▲ и ▼ для перехода к следующим пунктам инструкций. 3. Для выхода из справки нажмите **?**. 4. Если это сообщение появляется снова после удаления всех страниц и выхода из справки, обратитесь в службу технической поддержки HP. **Примечание** Если установлено **УСТРАН. ЗАЕДАНИЕ=ВЫКЛ**, некоторые страницы не будут перепечатываться. Повторно отправьте на печать недостающие страницы.

Сообщение на панели управления	Описание	Рекомендуемое действие
13.XX.YY ЗАМЯТИЕ НА ВХОДЕ **Для справки наж. ?**	Произошло замятие во входном тракте прохождения бумаги.	1. Для получения подробной информации об устранении замятия нажмите **?**. 2. Нажмите ▲ и ▼ для перехода к следующим пунктам инструкций. 3. Для выхода из справки нажмите **?**. 4. Если это сообщение появляется снова после удаления всех страниц и выхода из справки, обратитесь в службу технической поддержки HP. **Примечание** Если установлено **УСТРАН. ЗАЕДАНИЕ=ВЫКЛ**, некоторые страницы не будут перепечатываться. Повторно отправьте на печать недостающие страницы.
13.XX.YY.ПРЕРВАНО ЗАДАНИЕ ДУПЛЕКСА **Для справки наж. ?** чередуется с сообщением **13.XX.YY.ПРЕРВАНО ЗАДАНИЕ ДУПЛЕКСА** **Проп. верхн. лист и нажмите ✔** или **13.XX.YY.ПРЕРВАНО ЗАДАНИЕ ДУПЛЕКСА** **Проп. два верхн. листа и нажмите ✔**	Задание двусторонней печати было прервано из-за помехи при прохождении бумаги через выходной лоток при двусторонней печати.	1. Для получения дополнительной информации нажмите **?**. 2. Удалите одну или две страницы из выходного лотка, как указано на дисплее. 3. Для продолжения печати нажмите ✔. **Примечание** Если установлено **УСТРАН. ЗАЕДАНИЕ=ВЫКЛ**, некоторые страницы не будут перепечатываться. Повторно отправьте на печать недостающие страницы.
20 НЕДОСТАТОЧНО ПАМЯТИ **Для справки наж. ?** чередуется с сообщением **20 НЕДОСТАТОЧНО ПАМЯТИ** **Для продолжения нажмите ✔**	Принтером получено больше данных от компьютера, чем может поместиться в имеющейся памяти.	1. Для продолжения печати нажмите ✔. **Примечание** Данные будут утеряны. 2. Чтобы избежать этой ошибки, упростите задание на печать. 3. Добавление памяти в принтер позволит распечатывать более сложные страницы.
22 EIO X ПЕРЕПОЛНЕНИЕ БУФЕРА **Для продолжения нажмите ✔**	Плата EIO принтера, установленная в гнезде X, переполнила буфер ввода/вывода принтера в тот момент, когда он был занят.	1. Для продолжения печати нажмите ✔. **Примечание** Данные будут утеряны. 2. Если это сообщение появляется снова, обратитесь в службу технической поддержки HP.

Сообщение на панели управления	Описание	Рекомендуемое действие
22 БУФЕР ПАРАЛЛ. ПОРТА ПЕРЕПОЛНЕН **Для справки наж. ?** чередуется с сообщением **22 БУФЕР ПАРАЛЛ. ПОРТА ПЕРЕПОЛНЕН** **Для продолжения нажмите ✔**	Буфер параллельного порта принтера был переполнен в тот момент, когда он был занят.’	1. Нажмите ✔ для продолжения печати. **Примечание** Данные будут утеряны. 2. Если это сообщение появляется снова после выхода из справки, обратитесь в службу технической поддержки HP.
22 БУФЕР ПОСЛЕДОВ. ПОРТА ПЕРЕПОЛНЕН **Для продолжения нажмите ✔**	Буфер последовательного порта принтера был переполнен в тот момент, когда он был занят.	1. Для продолжения печати нажмите ✔. **Примечание** Данные будут утеряны. 2. Если это сообщение появляется снова, обратитесь в службу технической поддержки HP.
40 EIO X **ОШИБКА ПЕРЕДАЧИ** **Для продолжения нажмите ✔**	Соединение с платой в гнезде X EIO было нарушено.	1. Для продолжения печати нажмите ✔. **Примечание** Данные будут утеряны. 2. Если это сообщение появляется снова, обратитесь в службу технической поддержки HP.
40 ОШИБКА ПОСЛЕДОВ. ПЕРЕДАЧИ **Для продолжения нажмите ✔**	Произошла ошибка данных последовательного интерфейса (контроль четности, фреймы или перегрузка линии) в тот момент, когда принтер получал данные.	1. Для продолжения печати нажмите ✔. **Примечание** Данные будут утеряны. 2. Если это сообщение появляется снова, обратитесь в службу технической поддержки HP.
41.3 НЕДОПУСТИМЫЙ ФОРМАТ В ЛОТКЕ X **Для справки наж. ?** чередуется с сообщением **ЗАГРУЗКА ЛОТКА X:** **<ТИП> <РАЗМЕР>** **Для справки наж. ?**	Загружена бумага, размер которой в направлении подачи длиннее или короче размера, настроенного для лотка.	1. Загрузите бумагу в соответствии с инструкциями. 2. Если был выбран неправильный размер, отмените задание или нажмите **?** для получения справки. 3. Нажмите ▲ и ▼ для перехода к следующим пунктам инструкций. 4. Для выхода из справки нажмите **?**.

Сообщение на панели управления	Описание	Рекомендуемое действие
41.5 НЕДОПУСТИМЫЙ ТИП В ЛОТКЕ X **Для справки наж. ?** чередуется с сообщением **ЗАГРУЗКА ЛОТКА X:** **<ТИП> <РАЗМЕР>** **Для справки наж. ?**	В тракте подачи бумаги принтером определен другой тип бумаги, отличающийся от того, который указан для лотка.	1. Загрузите бумагу в соответствии с инструкциями. 2. Если был выбран неправильный тип, отмените задание или нажмите **?** для получения справки. 3. Нажмите ▲ и ▼ для перехода к следующим пунктам инструкций. 4. Если планировалась печать на прозрачных пленках, а задание распечатано на бумаге, вероятно, загрязнен датчик типа бумаги. Инструкции по чистке датчика ОНТ см. в разделе Периодическая чистка. 5. Для выхода из справки нажмите **?**.
41.X **ОШИБКА ПРИНТЕРА** **Для справки наж. ?** чередуется с сообщением **41.X** **ОШИБКА ПРИНТЕРА** **Для продолжения нажмите ✔**	Произошла ошибка принтера.	1. Нажмите ✔ для продолжения или **?** для получения дополнительной справки. 2. Если сообщение продолжает появляться после выхода из справки, выключите и снова включите принтер. 3. Если это сообщение появляется снова, обратитесь в службу технической поддержки HP.
49.XXXX **ОШИБКА ПРИНТЕРА** **Для продолжения выключите, затем включите принтер**	Произошла критическая ошибка микропрограммы.	1. Выключите и снова включите принтер. 2. Если это сообщение появляется снова, обратитесь в службу технической поддержки HP.
50.X СБОЙ ФЬЮЗЕРА **Для справки наж. ?**	Произошла ошибка термоэлемента.	1. Выключите и снова включите принтер. 2. Если это сообщение появляется снова, обратитесь в службу технической поддержки HP.
51.X **ОШИБКА ПРИНТЕРА** **Для справки наж. ?** чередуется с сообщением **51.X** **ОШИБКА ПРИНТЕРА** **Для продолжения выключите, затем включите принтер**	Произошла ошибка принтера.	1. Для продолжения нажмите ✔. 2. Выключите и снова включите принтер. 3. Если это сообщение появляется снова, обратитесь в службу технической поддержки HP.

Сообщение на панели управления	Описание	Рекомендуемое действие
52.X **ОШИБКА ПРИНТЕРА** **Для справки наж. ?** чередуется с сообщением **52.X** **ОШИБКА ПРИНТЕРА** **Для продолжения** **выключите, затем включите принтер**	Произошла ошибка принтера.	1. Для продолжения нажмите ✔. 2. Выключите и снова включите принтер. 3. Если это сообщение появляется снова, обратитесь в службу технической поддержки HP.
53.X0.ZZ **ОШИБКА ПРИНТЕРА** **Для продолжения** **выключите, затем включите принтер**	Возникла ошибка во встроенном ОЗУ.	1. Для продолжения нажмите ✔. 2. Выключите и снова включите принтер. 3. Если это сообщение появляется снова, обратитесь в службу технической поддержки HP.
53.XY.ZZ **ОШИБКА ПРИНТЕРА** **Для продолжения** **ОТМЕНИТЬ ЗАДАНИЕ**	Произошла ошибка в какой-то памяти принтера. Имеются следующие значения X, Y и ZZ: **X Тип DIMM** 1 ОЗУ **Y Местонахождение устройства** 1 Слот DIMM 1 2 Слот DIMM 2 3 Слот DIMM 3 4 Слот DIMM 4 **ZZ Номер ошибки** 0 Неподдерживаемая память 1 Неопознанная память 2 Неподдерживаемый размер памяти 3 Сбой теста ОЗУ 4 Превышен максимальный размер ОЗУ 5 Недопустимая скорость DIMM	1. Нажмите кнопку Отменить задание. 2. Если эта неисправность сохраняется, обратитесь в службу технической поддержки HP.
55.X **ОШИБКА ПРИНТЕРА** **Для справки наж. ?** чередуется с сообщением **55.X** **ОШИБКА ПРИНТЕРА** **Для продолжения** **нажмите ✔**	Произошла ошибка команды принтера.	1. Для продолжения нажмите ✔. 2. Выключите и снова включите принтер. 3. Если это сообщение появляется снова, обратитесь в службу технической поддержки HP.

Сообщение на панели управления	Описание	Рекомендуемое действие
57.X **ОШИБКА ПРИНТЕРА** **Для продолжения** **выключите, затем включите принтер**	Произошла ошибка вентилятора принтера.	1. Выключите и снова включите принтер. 2. Если это сообщение появляется снова, обратитесь в службу технической поддержки HP.
58.X **ОШИБКА ПРИНТЕРА** **Для справки наж. ?** чередуется с сообщением **58.X** **ОШИБКА ПРИНТЕРА** **Для продолжения** **выключите, затем включите принтер**	Обнаружена ошибка тега памяти.	1. Выключите и снова включите принтер. 2. Если это сообщение появляется снова, обратитесь в службу технической поддержки HP.
59.X **ОШИБКА ПРИНТЕРА** **Для справки наж. ?** чередуется с сообщением **59.X** **ОШИБКА ПРИНТЕРА** **Для продолжения** **выключите, затем включите принтер**	Произошла ошибка двигателя принтера.	1. Выключите и снова включите принтер. 2. Если это сообщение появляется снова, обратитесь в службу технической поддержки HP. **Примечание** Это сообщение также может отобразиться, если устройство передачи не установлено или неправильно установлено в принтере. Убедитесь, что устройство передачи установлено правильно.
62 НЕТ СИСТЕМЫ **Для продолжения** **выключите, затем включите принтер**	Система не обнаружена.	1. Выключите и снова включите принтер. 2. Если это сообщение появляется снова, обратитесь в службу технической поддержки HP.
64 СБОЙ ПРИНТЕРА **Для справки наж. ?** чередуется с сообщением **64 СБОЙ ПРИНТЕРА** **Для продолжения** **выключите, затем включите принтер**	Ошибка буфера сканирования.	1. Выключите и снова включите принтер. 2. Если это сообщение появляется снова, обратитесь в службу технической поддержки HP.
68.X ОШИБКА **ЗАП.ЭНЕРГОНЕЗ.ПАМЯТИ** **Для продолжения** **нажмите ✔**	Долговременное запоминающее устройство переполнено. При нажатии кнопки ✔ сообщение будет отменено. Печать может быть продолжена, но возможно непредвиденное поведение. X Описание 0 для встроенной NVRAM 1 для съемного диска (флэш или жесткого)	1. Для продолжения нажмите ✔. 2. Выключите и снова включите принтер. 3. Если эта неисправность сохраняется, обратитесь в службу технической поддержки HP.

Сообщение на панели управления	Описание	Рекомендуемое действие
68.X СБОЙ ЭНЕРГОНЕЗАВ. ПАМЯТИ Для справки наж. ? чередуется с сообщением **68.X СБОЙ ЭНЕРГОНЕЗАВ. ПАМЯТИ Для продолжения нажмите ✔**	Один или несколько параметров принтера, сохраненные в долговременном запоминающем устройстве, являются неверными и были возвращены к заводским установкам. При нажатии кнопки ✔ сообщение будет отменено. Печать может быть продолжена, но возможно непредвиденное поведение.	1. Для продолжения нажмите ✔. 2. Выключите и снова включите принтер. 3. Если это сообщение появляется снова, обратитесь в службу технической поддержки HP.
68.X ЭНЕРГОНЕЗАВ. ПАМЯТЬ ЗАПОЛН. Для справки наж. ? чередуется с сообщением **68.X ЭНЕРГОНЕЗАВ. ПАМЯТЬ ЗАПОЛН. Для продолжения нажмите ✔**	Долговременное запоминающее устройство переполнено. При нажатии кнопки ✔ сообщение будет отменено. Печать может быть продолжена, но возможно непредвиденное поведение. X Описание 0 для встроенной NVRAM 1 для съемного диска (флэш или жесткого)	1. Для продолжения нажмите ✔. 2. При ошибках 68.0 выключите и снова включите принтер. 3. Если ошибка 68.0 повторяется, обратитесь в службу технической поддержки HP. 4. При ошибках 68.1 используйте программу HP Web Jetadmin для удаления файлов с жесткого диска. 5. При повторяющихся ошибках 68.1 обратитесь в службу технической поддержки HP.
79.XXXX ОШИБКА ПРИНТЕРА Для продолжения выключите, затем включите принтер	Произошла критическая ошибка аппаратного обеспечения.	1. Выключите и снова включите принтер. 2. Если эта неисправность сохраняется, обратитесь в службу технической поддержки HP.
8X.YYYY ОШИБКА EIO	В плате вспомогательного устройства EIO в слоте X произошла критическая ошибка.	1. Выключите и снова включите принтер. 2. Если эта неисправность сохраняется, обратитесь в службу технической поддержки HP.

Замятия бумаги

Используйте этот рисунок для устранения неполадок, связанных с замятиями бумаги в принтере. Инструкции по устранению замятий бумаги см. в разделе Устранение замятий бумаги.

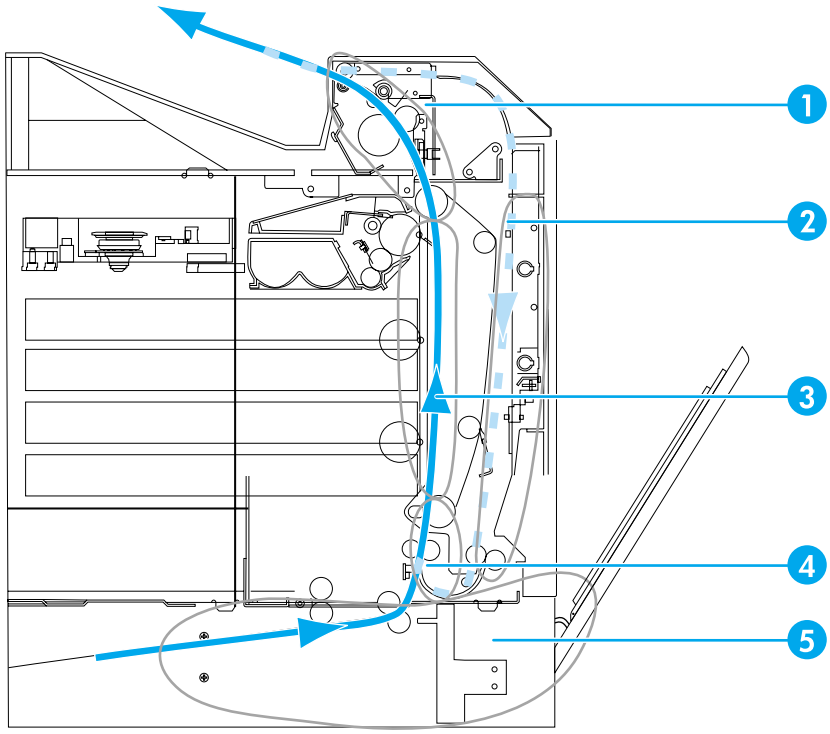

Места замятия бумаги (показаны без дополнительного Лотка 3 или дополнительного Лотка 4)

1 область верхней крышки
2 тракт подачи при двусторонней печати
3 тракт подачи бумаги
4 тракт подачи
5 лотки

Устранение замятий бумаги

Этот принтер автоматически устраняет замятия бумаги. С помощью этой функции можно настраивать принтер для автоматической повторной печати замятых страниц. Возможные варианты:

- **АВТО** Принтер будет пытаться перепечатывать замятые страницы.
- **ВЫКЛ.** Принтер не будет пытаться перепечатывать замятые страницы.

Примечание Во время этой процедуры принтер, возможно, повторно распечатает несколько хороших страниц, которые были напечатаны до замятия. Не забудьте удалить дублирующиеся страницы.

Отключение функции устранения замятий бумаги

1. Нажмите ✔ для входа в **МЕНЮ**.
2. Нажмите ▼, чтобы выделить **КОНФИГУР. УСТР-ВА**.
3. Нажмите ✔, чтобы выбрать **КОНФИГУР. УСТР-ВА**.
4. Нажмите ▼, чтобы выделить **СИСТЕМН. УСТАН-КИ**.
5. Нажмите ✔, чтобы выбрать **СИСТЕМН. УСТАН-КИ**.
6. Нажмите ▼, чтобы выделить **УСТРАН. ЗАЕДАНИЕ**.
7. Нажмите ✔, чтобы выбрать **УСТРАН. ЗАЕДАНИЕ**.
8. Нажмите ▼, чтобы выделить **ВЫКЛ.**.
9. Нажмите ✔, чтобы выбрать **ВЫКЛ.**.
10. Нажмите кнопку Пауза/Продолжить для возврата в состояние **Готов**.

Чтобы увеличить скорость печати и ресурсы памяти, возможно, потребуется отключить функцию устранения замятий бумаги. При отключенной функции устранения замятий бумаги замятые страницы не будут перепечатываться.

Общие причины замятий бумаги

В следующей таблице содержится список общих причин замятий бумаги и предложения по их устранению.

Проблема	Причина	Решение
Общие причины замятий бумаги[1]	Бумага не отвечает требованиям, рекомендованным HP.	Используйте только бумагу, которая соответствует спецификациям HP. См. Web-страницу Вес и размеры поддерживаемой бумаги.
	Расходный материал неправильно установлен, что вызывает повторение замятий.	Убедитесь, что все печатающие кассеты, устройство передачи и термоэлемент установлены правильно.
	Повторно загружается бумага, которая уже использовалась в принтере или в копире.	Не используйте бумагу, которая ранее уже использовалась для печати или копирования.
	Неправильно загружен подающий лоток.	Удалите лишнюю бумагу из подающего лотка. Уровень бумаги в подающем лотке не должен превышать отметки максимальной высоты в подающем лотке. См. Web-страницу Конфигурирование подающих лотков.
	Бумага перекашивается.	Ограничители ширины подающего лотка неправильно отрегулированы. Отрегулируйте ограничители ширины подающего лотка, чтобы они прочно фиксировали бумагу, не сгибая ее.
	Листы бумаги прилипают друг к другу.	Выньте бумагу, согните ее поверните на 180 градусов или переверните. Снова загрузите бумагу в подающий лоток. Не листайте бумагу.
	Бумага извлекается до попадания в выходной лоток.	Перезапустите принтер. Подождите, пока страница полностью не поступит в выходной лоток перед тем, как ее извлекать.
	При двусторонней печати бумага удаляется до печати второй стороны документа.	Перезапустите принтер и снова распечатайте документ. Подождите, пока страница полностью не поступит в выходной лоток перед тем, как ее извлекать.
	Бумага плохого качества.	Замените бумагу.

Проблема	Причина	Решение
Общие причины замятий бумаги (продолжение)	Внутренние ролики Лотков 2, 3 или 4 не могут захватить бумагу.	Удалите верхний лист бумаги. Если плотность бумаги больше 163 г/м^2, возможно, она не будет захватываться из лотка.
	Неровные края бумаги.	Замените бумагу.
	Используется перфорированная или тисненая бумага.	Листы такой бумаги плохо разделяются. Возможно, потребуется подавать отдельные листы из Лотка 1.
	Срок службы расходных материалов принтера истек.	Проверьте, не отображаются ли на панели управления принтера сообщения о необходимости замены расходных материалов, или распечатайте страницу состояния расходных материалов, чтобы уточнить оставшийся срок службы расходных материалов. Дополнительные сведения см. в разделе Замена расходных материалов.
	Бумага неправильно хранилась.	Замените бумагу. Бумагу следует хранить в оригинальной упаковке в месте с регулируемыми условиями окружающей среды.

[1]Если замятия в принтере продолжают возникать, обратитесь в службу Поддержки заказчиков HP или к уполномоченному поставщику обслуживания HP. Для получения дополнительной информации см. Web-страницу http://www.hp.com/support/lj5500.

Устранение замятий бумаги

Каждый раздел ниже соответствует сообщению о замятии, которое может появиться на панели управления. Для устранения замятий пользуйтесь следующими процедурами.

Замятие в Лотке 1 или Лотке 2

1. С помощью боковых ручек откройте верхнюю крышку.

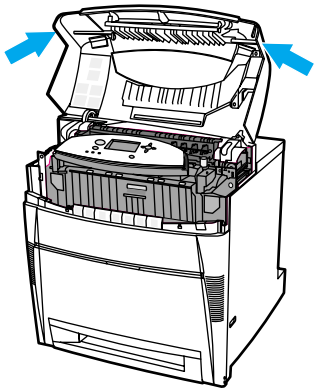

2. Опустите вниз переднюю крышку.

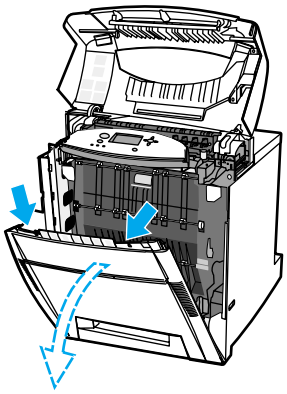

3. Взявшись за зеленые ручки на обеих сторонах устройства передачи, потяните его вниз.

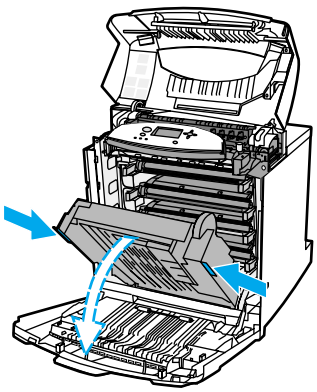

ПРЕДУПРЕЖДЕНИЕ Не кладите ничего на устройство передачи, пока оно открыто. Если устройство передачи повреждено, могут возникнуть проблемы с качеством печати.

4. Возьмите бумагу за оба угла и потяните вверх.

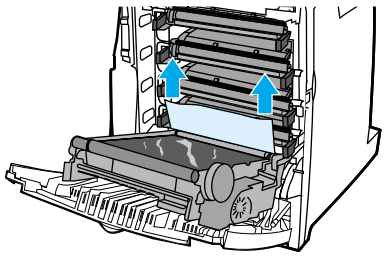

5. Проверьте тракт подачи бумаги и убедитесь, что он свободен.

Примечание Если бумага разорвется, обязательно удалите все остатки бумаги из тракта подачи бумаги, прежде чем возобновить печать.

6. Закройте устройство передачи и переднюю крышку.

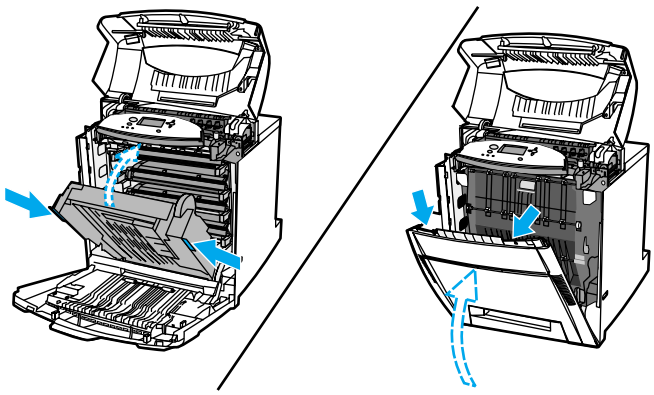

Примечание При устранении замятий всегда рекомендуется проверять подающий лоток. Однако при открытии и закрытии подающего лотка с сообщениями об устранении замятий ничего не происходит.

7. Выньте Лоток 2 и положите его на плоскую поверхность. Извлеките всю частично поданную бумагу.

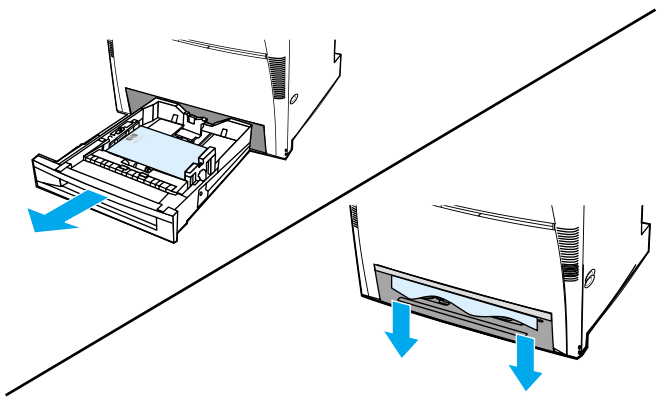

8. Проверьте тракт подачи бумаги сверху и убедитесь, что он свободен. Чтобы удалить частично поданную бумагу, вытяните ее вниз, взявшись за углы.

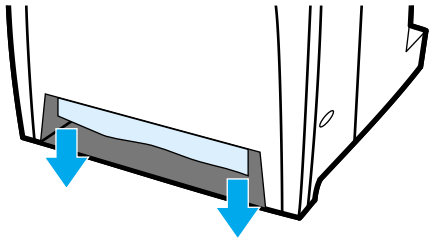

Примечание Если бумага разорвется, обязательно удалите все остатки бумаги из тракта подачи бумаги, прежде чем возобновить печать.

9. Убедитесь, что бумага расположена правильно и на одном уровне с направляющими бумаги.

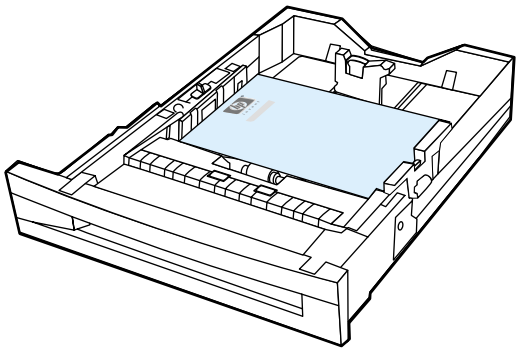

10. Вставьте лоток в принтер. Убедитесь, что все лотки полностью закрыты.

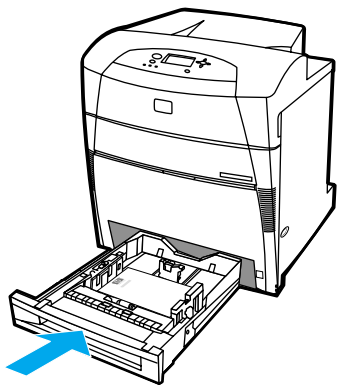

11. Закройте верхнюю крышку.

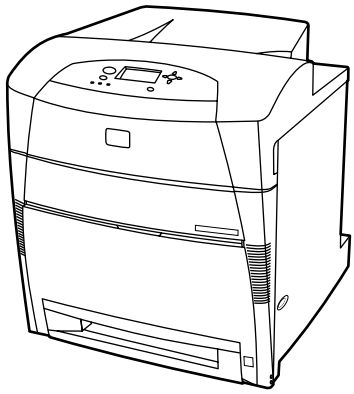

Замятие в Лотке 3 или Лотке 4

1. С помощью боковых ручек откройте верхнюю крышку.

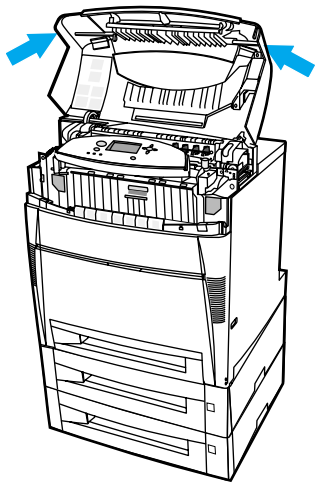

2. Опустите вниз переднюю крышку.

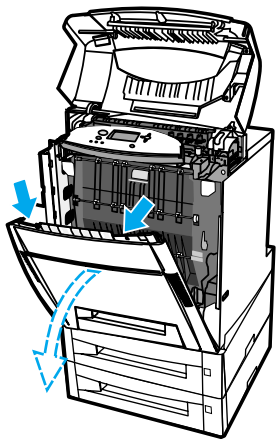

3. Взявшись за зеленые ручки на обеих сторонах устройства передачи, потяните его вниз.

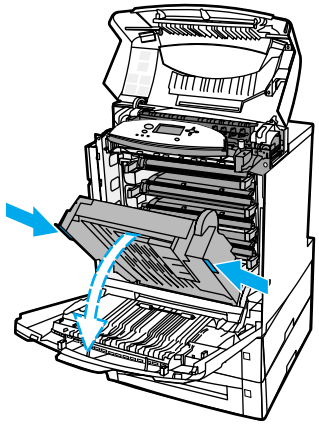

ПРЕДУПРЕЖДЕНИЕ Не кладите ничего на устройство передачи, пока оно открыто. Если устройство передачи повреждено, могут возникнуть проблемы с качеством печати.

4. Возьмите бумагу за оба угла и потяните вверх.

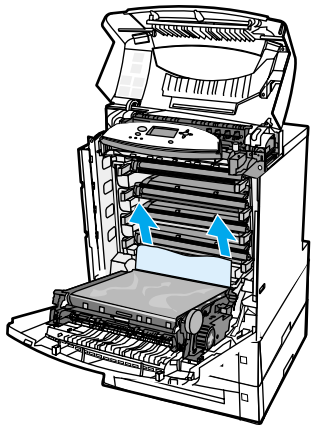

5. Проверьте тракт подачи бумаги и убедитесь, что он свободен.

Примечание Если бумага разорвется, обязательно удалите все остатки бумаги из тракта подачи бумаги, прежде чем возобновить печать.

6. Закройте устройство передачи и переднюю крышку.

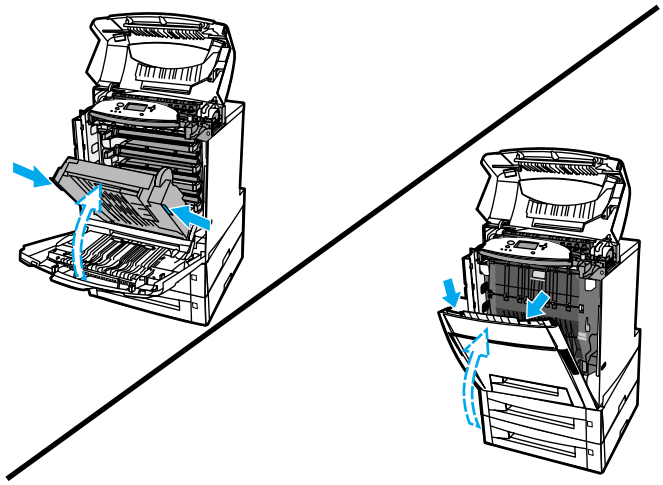

7. Выньте дополнительные Лоток 3 и Лоток 4 (если имеются) и положите их на ровную поверхность.

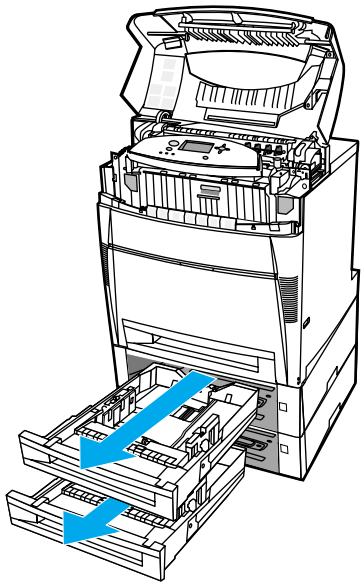

8. Извлеките всю частично поданную бумагу.

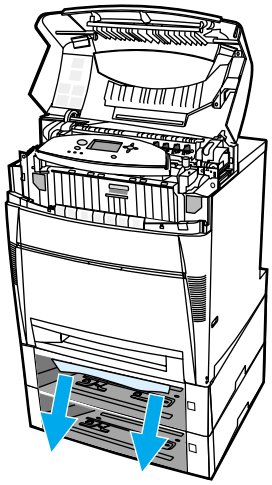

9. Проверьте тракт подачи бумаги сверху и убедитесь, что он свободен.

Примечание Если бумага разорвется, обязательно удалите все остатки бумаги из тракта подачи бумаги, прежде чем возобновить печать.

10. Проверьте Лоток 3 и Лоток 4 и убедитесь, что бумага расположена правильно и на одном уровне с направляющими бумаги.

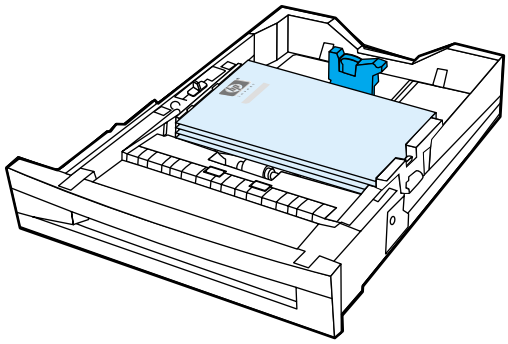

11. Вставьте лотки в принтер.

12. Выньте Лоток 2 и положите его на плоскую поверхность.

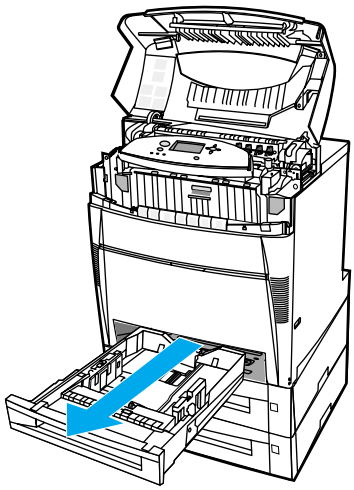

13. Извлеките всю частично поданную бумагу.

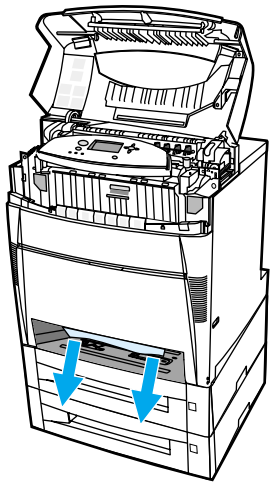

14. Проверьте тракт подачи бумаги сверху и убедитесь, что он свободен.

Примечание Если бумага разорвется, обязательно удалите все остатки бумаги из тракта подачи бумаги, прежде чем возобновить печать.

15. Проверьте слот спереди Лотка 2 и убедитесь, что бумага загружена правильно и на одном уровне с направляющими бумаги.

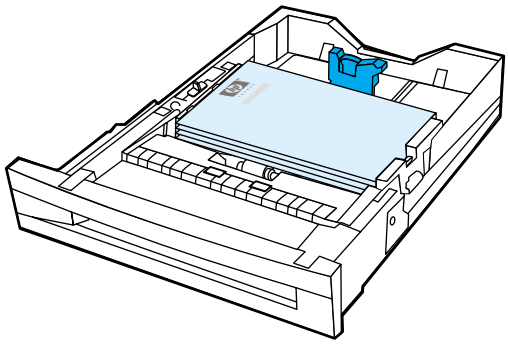

16. Вставьте Лоток 2 в принтер. Убедитесь, что все лотки полностью закрыты.

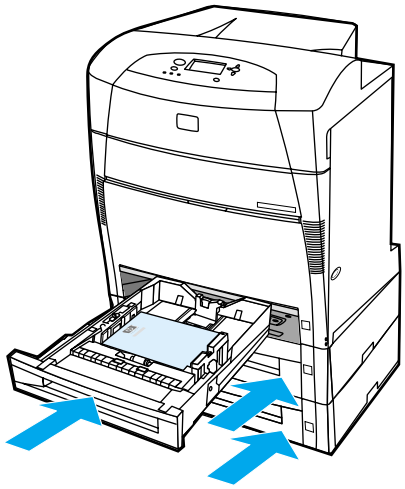

17. Закройте верхнюю крышку.

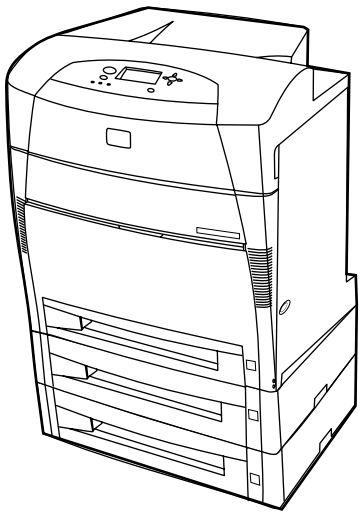

Замятия в верхней крышке

Замятия в верхней крышке происходят в местах, указанных ниже. Используйте процедуры, описанные в данном разделе, для устранения замятий в этих местах.

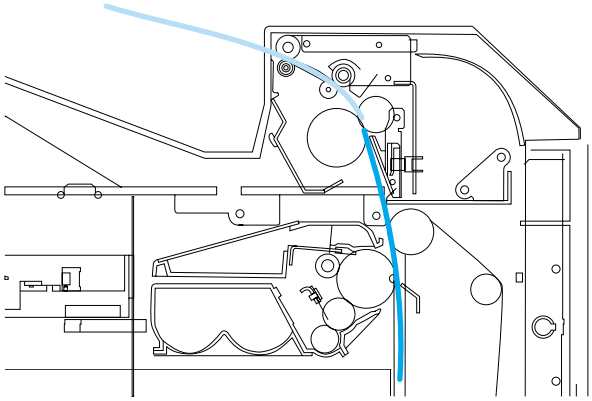

Замятая бумага

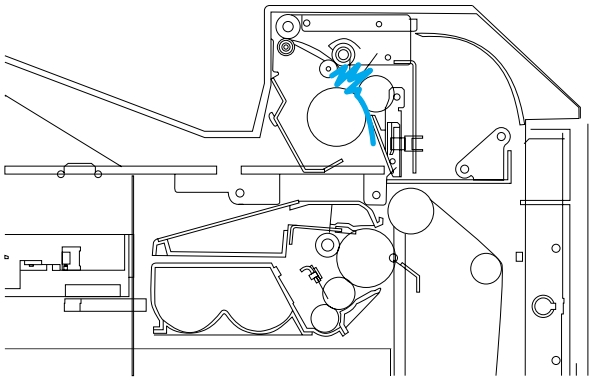

Замятая бумага в термоэлементе

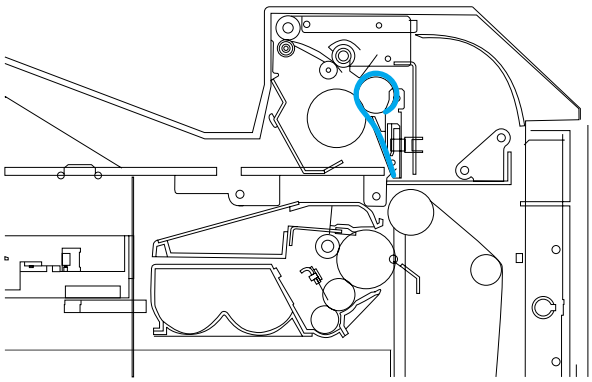

Бумага закручена вокруг термоэлемента

Замятие в верхней крышке

ПРЕДУПРЕЖДЕНИЕ

При устранении замятий в термоэлементе не пользуйтесь острыми предметами. Если термоэлемент поврежден, могут возникнуть проблемы с качеством печати.

1. С помощью боковых ручек откройте верхнюю крышку.

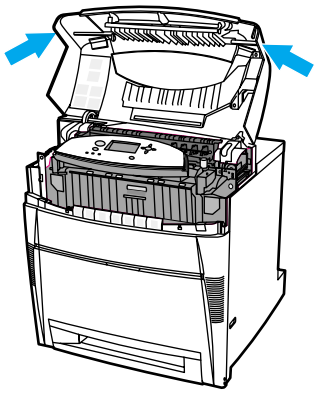

2. С усилием потяните вперед две зеленые ручки, чтобы освободить ролики термоэлемента.

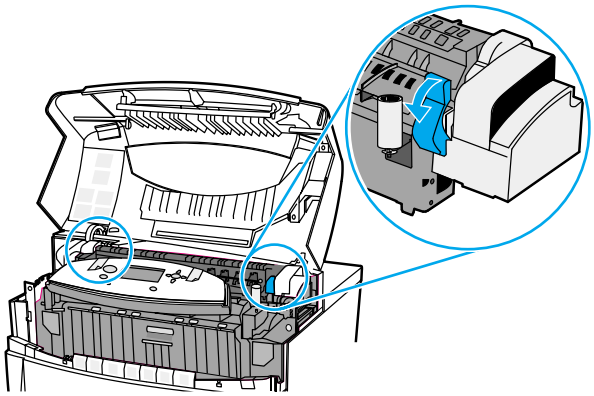

ВНИМАНИЕ!

Не прикасайтесь к термоэлементу. Он горячий и может стать причиной ожога! Рабочая температура термоэлемента 190° C (374° F). Прежде чем прикасаться к термоэлементу, подождите 10 минут, пока он остынет.

3. При удалении бумаги, по возможности, держитесь за оба угла.

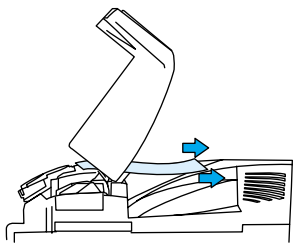

4. Откройте крышку термоэлемента и удалите бумагу, замятую в термоэлементе.

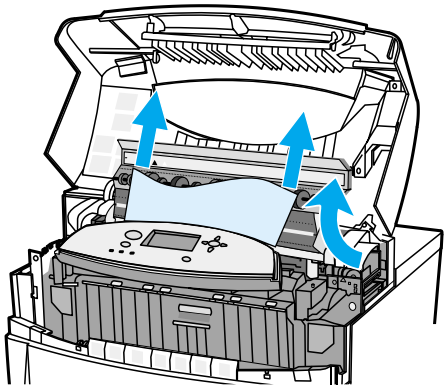

ВНИМАНИЕ! Не прикасайтесь к внутренним частям термоэлемента, пока он не остынет.

Примечание Если бумага разорвется, обязательно удалите все остатки бумаги из тракта подачи бумаги, прежде чем возобновить печать.

5. Опустите вниз переднюю крышку.

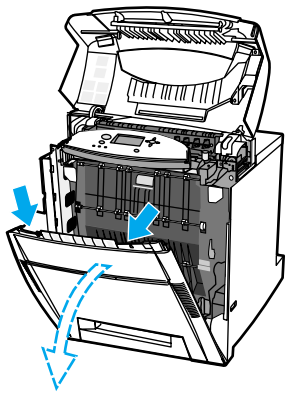

6. Взявшись за зеленые ручки на обеих сторонах устройства передачи, потяните его вниз.

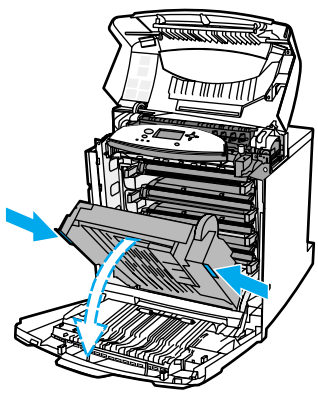

ПРЕДУПРЕЖДЕНИЕ Не кладите ничего на устройство передачи, пока оно открыто. Если устройство передачи повреждено, могут возникнуть проблемы с качеством печати.

7. Если бумага перекрутилась вокруг ролика термоэлемента или застряла в роликах, вытяните ее *вниз*, взявшись за углы.

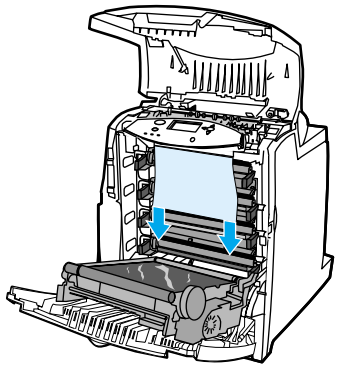

Примечание Если бумага перекрутилась вокруг ролика, для удаления бумаги важно тянуть *вниз*. Если потянуть вверх, можно повредить ролики термоэлемента, что приведет к появлению дефектов печати.

ВНИМАНИЕ! Не прикасайтесь к внутренним частям термоэлемента, пока он не остынет.

Примечание Если бумага разорвется, обязательно удалите все остатки бумаги из тракта подачи бумаги, прежде чем возобновить печать.

8. С усилием нажмите на две зеленые ручки по обеим сторонам термоэлемента, чтобы снова установить ролики термоэлемента на место.

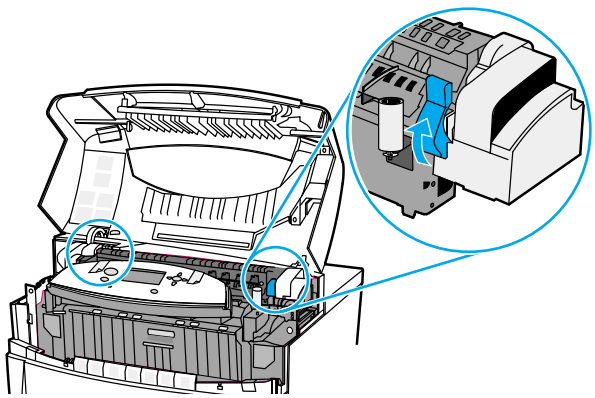

9. Закройте устройство передачи и переднюю крышку.

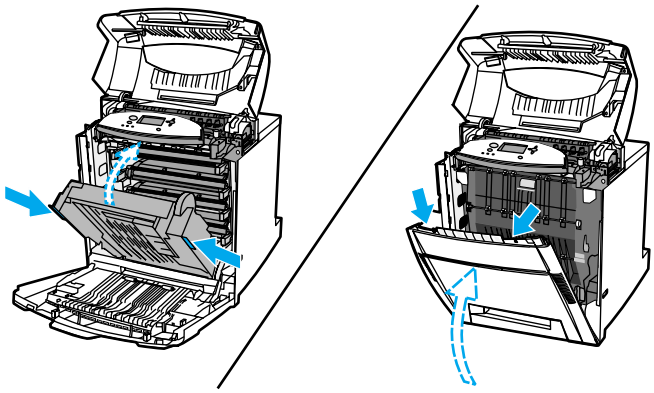

10. Закройте верхнюю крышку.

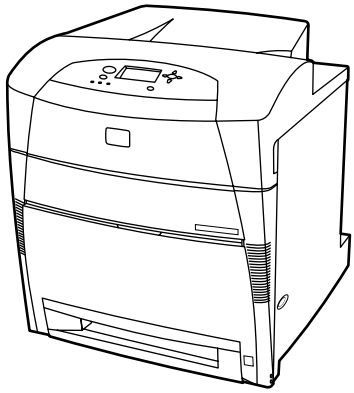

Замятие при подаче бумаги или в тракте подачи бумаги

1. С помощью боковых ручек откройте верхнюю крышку.

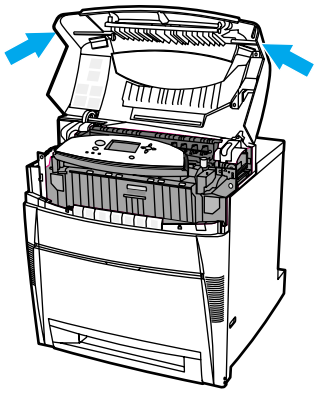

2. Опустите вниз переднюю крышку.

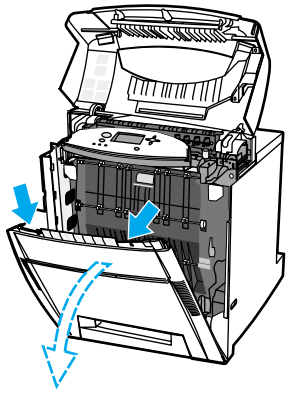

3. Взявшись за зеленые ручки на обеих сторонах устройства передачи, потяните его вниз.

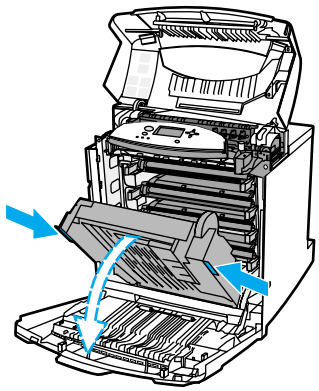

ПРЕДУПРЕЖДЕНИЕ Не кладите ничего на устройство передачи, пока оно открыто. Если устройство передачи повреждено, могут возникнуть проблемы с качеством печати.

4. Возьмите бумагу за оба угла и потяните вверх.

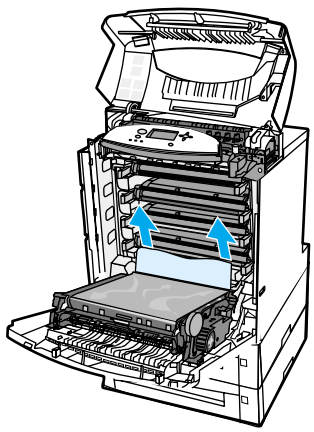

5. Проверьте тракт подачи бумаги и убедитесь, что он свободен.

Примечание Если бумага разорвется, обязательно удалите все остатки бумаги из тракта подачи бумаги, прежде чем возобновить печать.

6. Закройте устройство передачи и переднюю крышку.

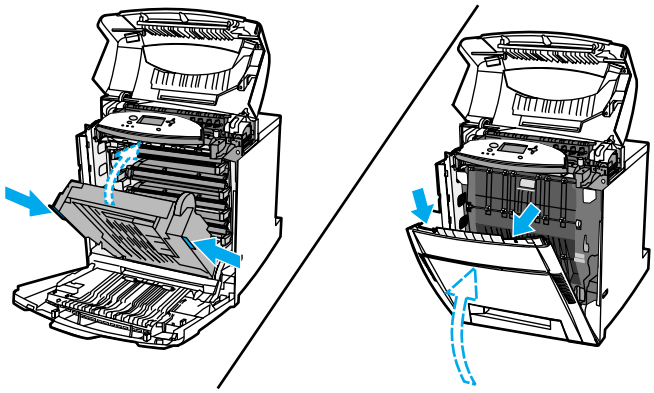

7. Выньте Лоток 2, Лоток 3 и Лоток 4 и положите их на плоскую поверхность. Извлеките всю частично поданную бумагу из этих лотков.

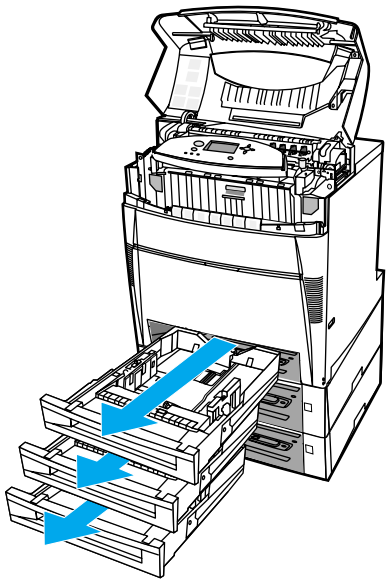

8. Проверьте тракт подачи бумаги сверху и снизу и убедитесь, что он свободен.

Примечание Если бумага разорвется, обязательно удалите все остатки бумаги из тракта подачи бумаги, прежде чем возобновить печать.

9. Проверьте Лоток 2, Лоток 3 и Лоток 4 и убедитесь, что бумага расположена правильно в каждом лотке и на одном уровне с направляющими бумаги. Вставьте лотки в принтер. Убедитесь, что все лотки полностью закрыты.

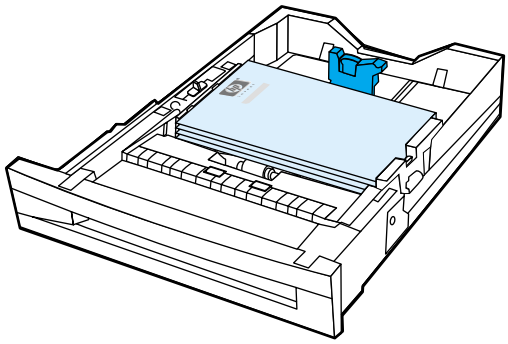

10. Закройте верхнюю крышку.

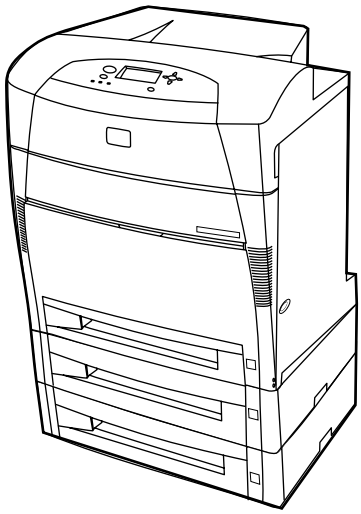

Замятие в тракте подачи при двусторонней печати

1. С помощью боковых ручек откройте верхнюю крышку.

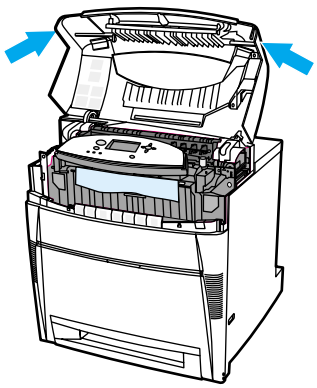

2. Возьмите бумагу за оба угла и потяните вниз.

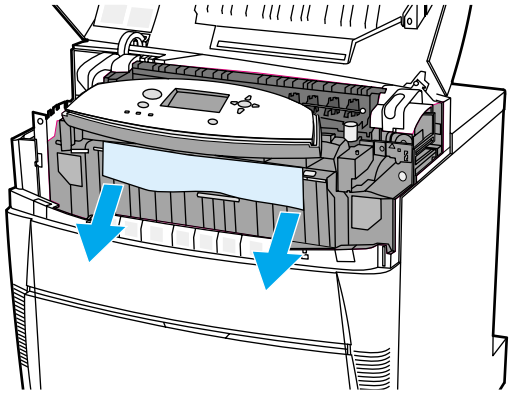

Примечание Если бумага разорвется, обязательно удалите все остатки бумаги из тракта подачи бумаги, прежде чем возобновить печать.

3. Опустите вниз переднюю крышку.

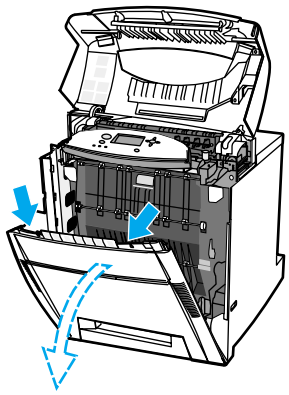

4. Возьмите бумагу за оба угла и потяните вверх.

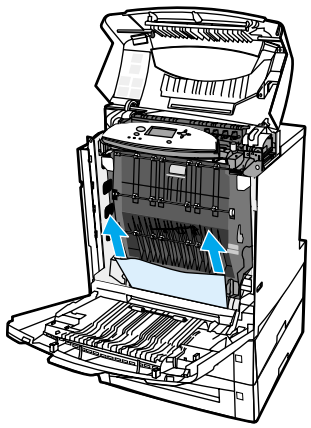

5. Если бумагу отсюда невозможно достать, потяните устройство передачи вниз, взявшись за зеленые ручки на обеих сторонах устройства передачи.

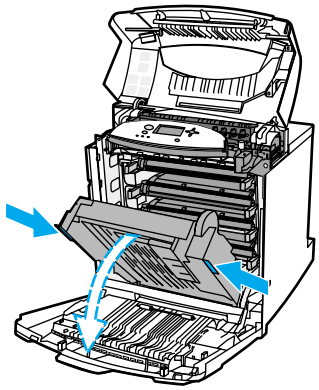

6. Возьмите бумагу за оба угла и потяните вверх.

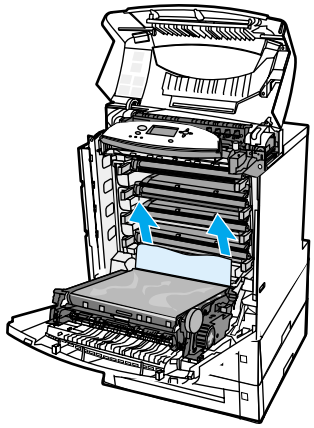

7. Закройте устройство передачи и переднюю крышку.

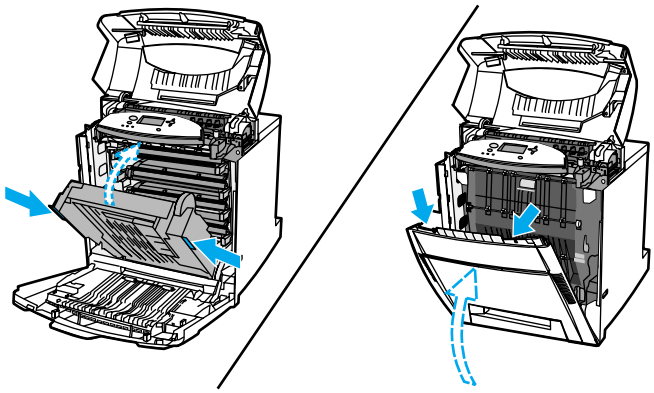

8. Закройте верхнюю крышку.

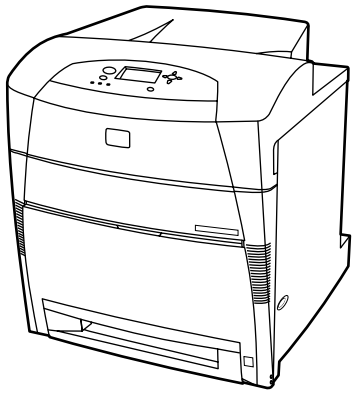

Неполадки при работе с бумагой

В следующей таблице содержится список общих неисправностей при работе с бумагой и предложения по их устранению.

Используйте только бумагу, которая соответствует характеристикам, приведенным в *Руководстве Print Media Guide для принтеров семейства HP LaserJet*. Информацию о заказе см. в разделе Расходные материалы и дополнительные принадлежности.

Спецификации бумажных материалов для этого принтера см. в разделе Вес и размеры поддерживаемой бумаги.

Неполадки при работе с бумагой

Проблема	Причина	Решение
Принтер подает несколько листов	Подающий лоток переполнен.	Удалите лишнюю бумагу из подающего лотка.
	Уровень бумаги в подающем лотке (Лотки 2, 3 и 4) превышает отметку максимальной высоты.	Откройте входной лоток и убедитесь в том, что высота стопки бумаги ниже отметки.
	Слипаются листы бумаги.	Выньте бумагу, согните ее поверните на 180 градусов или переверните, а затем снова загрузите в лоток. **Примечание** Не листайте бумагу. Во время перелистывания может создаваться статическое электричество, которое затем может привести к слипанию листов бумаги.
	Бумага не отвечает техническим характеристикам принтера.	Используйте только бумагу, которая соответствует спецификациям HP для этого принтера. См. Web-страницу Вес и размеры поддерживаемой бумаги.
	Глянцевая бумага используется в условиях повышенной влажности.	Используйте бумагу другого типа.

Проблема	Причина	Решение
Принтер подает бумагу неверного формата	В подающий лоток загружена бумага не того размера.	Загрузите в подающий лоток бумагу нужного размера.
	В приложении или драйвере принтера выбран неправильный размер бумаги.	Проверьте параметры в приложении и драйвере принтера, поскольку параметры приложения заменяют параметры, установленные в драйвере принтера и на панели управления, а параметры драйвера принтера заменяют параметры, установленные на панели управления.
	На панели управления принтера выбран неправильный размер бумаги для лотка 1.	Выберите на панели управления правильный размер бумаги для лотка 1.
	Неправильно настроен размер бумаги для подающего лотка.	Чтобы определить, для какого лотка настроен размер бумаги, распечатайте таблицу параметров или воспользуйтесь панелью управления.
	Ограничители в лотке не придвинуты к бумаге.	Убедитесь, что ограничители касаются бумаги.
	Переключатель Пользовательский/ Стандартный в лотке установлен не в то положение.	Убедитесь, что переключатель установлен в положение, соответствующее размеру загруженной бумаги.

Проблема	Причина	Решение
Принтер подает бумагу не из того лотка	Используется драйвер для другого принтера.	Используйте драйвер для этого принтера.
	Указанный лоток пуст.	Загрузите бумагу в указанный лоток.
	В параметре поведения запрошенного лотка установлено значение **ПЕРВЫЙ** в подменю настройки системы меню конфигурации устройства.	Измените значение параметра на **ИСКЛЮЧИТЕЛЬНО**.
	Неправильно настроен размер бумаги для подающего лотка.	Чтобы определить, для какого лотка настроен размер бумаги, распечатайте таблицу параметров или воспользуйтесь панелью управления.
	Ограничители в лотке не придвинуты к бумаге.	Убедитесь, что ограничители касаются бумаги.
	Переключатель Пользовательский/ Стандартный в лотке установлен не в то положение.	Убедитесь, что переключатель установлен в положение, соответствующее размеру загруженной бумаги.
	Для параметра **ЗАПРОШЕН.ЛОТОК** на панели управления принтера установлено значение **ИСКЛЮЧИТЕЛЬНО**, а запрошенный лоток пуст. Принтер не будет использовать другой лоток.	Загрузите бумагу в указанный лоток. *или* Измените значение параметра с **ИСКЛЮЧИТЕЛЬНО** на **ПЕРВЫЙ** в меню конфигурации. Это позволит принтеру использовать бумагу из других лотков, если в указанный лоток бумага не загружена.

Проблема	Причина	Решение
Не выполняется автоматическая подача бумаги	В приложении выбран параметр подачи вручную.	Загрузите бумагу в лоток 1 или, если бумага уже загружена, нажмите ✔.
	В подающий лоток загружена бумага не того размера.	Загрузите бумагу нужного размера.
	Подающий лоток пуст.	Загрузите бумагу в подающий лоток.
	Бумага после предыдущего замятия удалена не полностью.	Откройте принтер и удалите всю бумагу. Внимательно осмотрите область термоэлемента и удалите застрявшую бумагу. См. Web-страницу Замятия бумаги.
	Неправильно настроен размер бумаги для подающего лотка.	Чтобы определить, для какого лотка настроен размер бумаги, распечатайте таблицу параметров или воспользуйтесь панелью управления.
	Ограничители в лотке не придвинуты к бумаге.	Убедитесь, что ограничители касаются бумаги.
	Переключатель Пользовательский/ Стандартный в лотке установлен не в то положение.	Убедитесь, что переключатель установлен в положение, соответствующее размеру загруженной бумаги.
	Для параметра Запрос ручной подачи установлено значение **ВСЕГДА**. Принтер всегда запрашивает ручную подачу, даже если в лотке имеется бумага.	Откройте лоток, повторно загрузите бумагу, затем закройте лоток. В противном случае измените значение параметра запроса ручной подачи на **ЗАГРУЗКА НЕ ВЫПОЛН.**. При использовании этого значения, принтер запрашивает ручную подачу, только когда в нем отсутствует бумага.
	Для параметра **ЗАПРОШЕН.ЛОТОК** на панели управления принтера установлено значение **ИСКЛЮЧИТЕЛЬНО**, а запрошенный лоток пуст. Принтер не будет использовать другой лоток.	Загрузите бумагу в указанный лоток. *или* Измените значение параметра с **ИСКЛЮЧИТЕЛЬНО** на **ПЕРВЫЙ** в меню конфигурации. Это позволит принтеру использовать бумагу из других лотков, если в указанный лоток бумага не загружена.

Проблема	Причина	Решение
Невозможно выбрать размеры бумаги для лотков 2, 3 или 4 с помощью панели управления принтера	Принтер автоматически распознает некоторые размеры бумаги, если переключатель лотка установлен в положение Стандартный, а направляющие ширины и длины бумаги установлены в положение для стандартной бумаги.	Установите переключатель лотка в положение Пользовательский или отрегулируйте направляющие ширины и длины лотка рядом со стопкой бумаги. Для получения дополнительной информации см. Web-страницу Конфигурирование подающих лотков.

Проблема	Причина	Решение
Не выполняется подача бумаги из лотков 2, 3 или 4	В приложении выбран параметр подачи вручную или лоток 1.	Загрузите бумагу в лоток 1 или, если бумага уже загружена, нажмите ✔.
	В подающий лоток загружена бумага не того размера.	Загрузите бумагу нужного размера.
	Подающий лоток пуст.	Загрузите бумагу в подающий лоток.
	На панели управления принтера выбран неправильный тип бумаги для входного лотка.	Выберите на панели управления правильный тип бумаги для подающего лотка.
	Бумага после предыдущего замятия удалена не полностью.	Откройте принтер и удалите всю бумагу. Внимательно осмотрите область термоэлемента и удалите застрявшую бумагу. См. Web-страницу Замятия бумаги.
	Лоток 3 или Лоток 4 (устройство подачи бумаги на 500 листов) не отображается в списке выбора подающего лотка.	Лоток 3 или Лоток 4 отображаются в списке выбора только в том случае, если они установлены. Проверьте правильность установки лотка 3 или лотка 4. Убедитесь, что задана конфигурация драйвера принтера для распознавания лотка 3 или лотка 4.
	Лоток 3 или Лоток 4 установлен неправильно.	Распечатайте таблицу параметров, чтобы убедиться, что лоток 3 или Лоток 4 установлены. Если они не установлены, проверьте правильность подключения к принтеру дополнительного подающего лотка на 500 листов.
	Неправильно настроен размер бумаги для подающего лотка.	Чтобы определить, для какого лотка настроен размер бумаги, распечатайте таблицу параметров или воспользуйтесь панелью управления.
	Ограничители в лотке не придвинуты к бумаге.	Убедитесь, что ограничители касаются бумаги.
	Переключатель Пользовательский/ Стандартный в лотке установлен не в то положение.	Убедитесь, что переключатель установлен в положение, соответствующее размеру загруженной бумаги.
	Для параметра **ЗАПРОШЕН.ЛОТОК** на панели управления принтера установлено значение **ИСКЛЮЧИТЕЛЬНО**, а запрошенный лоток пуст. Принтер не будет использовать другой лоток.	Измените значение **ИСКЛЮЧИТЕЛЬНО** или загрузите бумагу в требуемый лоток.

Проблема	Причина	Решение
Не выполняется подача прозрачных пленок и глянцевой бумаги	В приложении или драйвере принтера указан неправильный тип бумаги.	Убедитесь, что в программном обеспечении или драйвере принтера правильно выбран тип бумаги.
	Подающий лоток переполнен.	Удалите лишнюю бумагу из подающего лотка. Убедитесь, что уровень бумаги в подающем лотке не превышает отметок максимальной высоты в лотках 2, 3 или 4. Не допускайте превышения максимальной высоты пачки для лотка 1.
	Бумага в другом подающем лотке того же размера, что и прозрачные пленки, а принтер по умолчанию использует другой лоток.	Убедитесь, что в приложении или драйвере принтера выбран подающий лоток, содержащий прозрачные пленки или глянцевую бумагу. Для конфигурации лотка в соответствии с типом загруженной бумаги используйте панель управления.
	Лоток, содержащий прозрачные пленки или глянцевую бумагу, неправильно настроен для этого типа материала.	Убедитесь, что в приложении или драйвере принтера выбран подающий лоток, содержащий прозрачные пленки или глянцевую бумагу. Для конфигурации лотка в соответствии с типом загруженной бумаги используйте панель управления. См. Web-страницу Конфигурирование подающих лотков.
Неправильно выполняется печать на прозрачных пленках, а на панели управления принтера отображается сообщение об ошибке **41.5 НЕДОПУСТИМЫЙ ТИП В ЛОТКЕ**	Загрязнен датчик типа бумаги.	Почистите датчик ОНТ. См. Web-страницу Периодическая чистка.

Проблема	Причина	Решение
Конверты заминаются или не подаются в принтер	Конверты загружены в лоток, который не выполняет их подачу. Подача конвертов возможна только из лотка 1.	Загрузите конверты в лоток 1.
	Конверты смяты или повреждены.	Попробуйте загрузить другие конверты. Храните конверты в среде с регулируемыми климатическими условиями. Попробуйте развернуть конверты и загрузить их длинной стороной вперед, а затем установите переключатель лотка в положение Пользовательский. Дополнительные сведения см. в разделе Конверты.
	Конверты склеиваются из-за слишком большого содержания влаги.	Попробуйте загрузить другие конверты. Храните конверты в среде с регулируемыми климатическими условиями.
	Неправильная ориентация конвертов.	Проверьте правильность загрузки конвертов. См. Web-страницу Конфигурирование подающих лотков.
	Принтер не поддерживает используемые конверты.	См. раздел Вес и размеры поддерживаемой бумаги или *Руководство Print Media Guide для принтеров семейства HP LaserJet*.
	Лоток 1 сконфигурирован на размер, отличный от размера конвертов.	Сконфигурируйте размер лотка 1 для конвертов.

Проблема	Причина	Решение
Материал выходит смятым или сморщенным	Бумага не отвечает техническим характеристикам принтера.	Используйте только бумагу, которая соответствует спецификациям HP для этого принтера. См. Web-страницу Вес и размеры поддерживаемой бумаги.
	Используется бумага с дефектами или плохого качества.	Удалите бумагу из подающего лотка и загрузите бумагу хорошего качества.
	Принтер работает в условиях повышенной влажности.	Проверьте, соответствует ли влажность окружающей среды установленному в спецификации рабочему диапазону.
	Выполняется печать больших областей со сплошной заливкой.	Большие области со сплошной заливкой могут вызывать дополнительное скручивание материала. Попробуйте другой узор заливки.
	Бумага неправильно хранилась и, вероятно, впитала много влаги.	Удалите бумагу и замените ее новой из неоткрытой пачки.
	Края бумаги плохо обрезаны.	Выньте бумагу, согните ее и поверните на 180 градусов или переверните, а затем снова загрузите в лоток. Не листайте бумагу. Если неполадку устранить не удалось, замените бумагу.
	Специальный тип бумаги не настроен для лотка или не выбран в программном обеспечении.	Выполните настройку программы для этой бумаги (см. документацию по программе). Сконфигурируйте лоток для этой бумаги, см. раздел Конфигурирование подающих лотков.

Проблема	Причина	Решение
Принтер не выполняет двустороннюю печать или выполняет ее неправильно (2-сторонняя печать)	Предпринята попытка двусторонней печати на бумаге, которая ее не поддерживает.	Убедитесь, что бумага поддерживает 2-стороннюю печать. См. Web-страницу Вес и размеры поддерживаемой бумаги.
	Драйвер принтера не настроен для 2-сторонней печати.	Настройте драйвер, включив 2-стороннюю печать.
	Первая страница распечатывается на обороте печатного или фирменного бланка.	Загрузите печатный и фирменный бланки в лоток 1 бланком или распечатываемой стороной вверх, чтобы верхняя часть страницы была слева. В лотки 2, 3 или 4 бумагу следует загружать распечатываемой стороной вниз, чтобы верхняя часть страниц была слева. Подробнее о 2-сторонней печати см. в разделе двусторонняя печать.
	Модель принтера не поддерживает 2-стороннюю печать.	Принтеры HP Color LaserJet 5500 и 5500n не поддерживают автоматическую 2-стороннюю печать.

Неполадки отклика принтера

В следующей таблице содержится список общих неполадок отклика принтера и предложения по их устранению.

Неполадки отклика принтера

Проблема	Причина	Решение
Нет сообщений на дисплее	Кнопка включения/ отключения принтера находится в выключенном положении.	Убедитесь, что принтер включен. Вентиляторы могут работать, даже если принтер находится в режиме ожидания (выключен).
	Модули памяти DIMM принтера неисправны или установлены неправильно.	Убедитесь, что модули памяти DIMM принтера исправны и установлены правильно.
	Кабель питания ненадежно подключен к принтеру и электрической розетке.	Выключите принтер, затем отсоедините кабель питания и снова его подключите. Включите принтер.
	Линейное напряжение не соответствует конфигурации питания принтера.	Подключите принтер к источнику соответствующего напряжения, указанному в табличке номинальной мощности на задней панели принтера.
	Кабель питания поврежден или сильно изношен.	Замените кабель питания.
	Электрическая розетка не работает.	Подключите принтер к другой электрической розетке.

Проблема	Причина	Решение
Принтер включен, но печать не выполняется	Не горит индикаторная лампочка готовности принтера.	Нажмите кнопку Пауза/Продолжить для возврата принтера в состояние **Готов**.
	Верхняя крышка не полностью закрыта.	Полностью закройте верхнюю крышку.
	Индикаторная лампочка Данные мигает.	Возможно, принтер все еще принимает данные. Подождите, пока индикатор Данные перестанет мигать.
	На дисплее принтера отображается сообщение **ЗАМЕНИТЕ <ЦВЕТНОЙ> КАРТРИДЖ**.	Замените кассету, которая указана на дисплее принтера.
	На панели управления принтера отображается сообщение, отличное от **Готов**.	См. Web-страницу Сообщения панели управления.
	Возможно, имеет место ошибка тайм-аута DOS параллельного порта.	Добавьте команду MODE в файл AUTOEXEC.BAT. Для получения дополнительной информации см. руководство по DOS.
	Не выбран язык принтера PS (эмуляция PostScript).	Выберите для языка принтера значение **PS** или **АВТО**. См. Web-страницу Изменение параметров конфигурации панели управления принтера.
	В приложении или драйвере принтера выбран неправильный драйвер.	В приложении или драйвере принтера выберите драйвер для эмуляции PostScript для этого принтера.
	Принтер неправильно сконфигурирован.	См. Web-страницу Изменение параметров конфигурации панели управления принтера.
	Порт компьютера не настроен или работает неправильно.	Включите другое устройство, подключенное к этому порту, чтобы проверить работу порта.
	Неправильно указано имя принтера для сети или компьютера Macintosh.	Используйте соответствующую утилиту для указания сетевого имени принтера. Для Macintosh: укажите имя принтера в меню Chooser.

Проблема	Причина	Решение
Принтер включен, но не получает данные	Не горит индикаторная лампочка готовности принтера.	Нажмите кнопку Пауза/Продолжить для возврата принтера в состояние **Готов**.
	Верхняя крышка не полностью закрыта.	Полностью закройте верхнюю крышку.
	На панели управления принтера отображается сообщение, отличное от **Готов**.	См. Web-страницу Сообщения панели управления.
	Интерфейсный кабель не подходит для этой конфигурации.	Выберите интерфейсный кабель, который подходит для этой конфигурации. См. раздел Параллельная конфигурация или Конфигурация расширенного ввода/вывода (EIO).
	Интерфейсный кабель ненадежно подключен к принтеру и компьютеру.	Отсоедините и подключите интерфейсный кабель заново.
	Принтер неправильно сконфигурирован.	Дополнительную информацию о конфигурации см. в разделе Изменение параметров конфигурации панели управления принтера.
	Конфигурации интерфейса в таблице параметров принтера не совпадают с конфигурациями на главном компьютере.	Сконфигурируйте принтер в соответствии с конфигурацией на компьютере.
	Компьютер работает неправильно.	Для проверки компьютера запустите приложение, которое заведомо работает, или, если подключение выполнено через параллельный порт, из DOS введите команду `Dir>Prn` в командной строке DOS.
	Порт компьютера, к которому подключен принтер, не настроен или работает неправильно.	Включите другое устройство, подключенное к этому порту, чтобы проверить работу порта.
	Неправильно указано имя принтера для сети или компьютера Macintosh.	Используйте соответствующую утилиту для указания сетевого имени принтера. Для Macintosh: укажите имя принтера в меню Chooser.

Проблема	Причина	Решение
Не удается выбрать принтер на компьютере	Если используется коммутатор, принтер может быть недоступен для выбора с компьютера.	Выберите необходимый принтер с помощью переключателя.
	Не горит индикаторная лампочка готовности принтера.’	Нажмите кнопку Пауза/Продолжить для возврата принтера в состояние **Готов**.
	На панели управления принтера отображается сообщение, отличное от **Готов**.	См. Web-страницу Сообщения панели управления.
	На компьютере установлен неверный драйвер принтера.	Установите правильный драйвер принтера.
	На компьютере неправильно выбран принтер и порт.	Выберите необходимый принтер и порт.
	Сеть не настроена соответствующим образом для этого принтера.	Проверьте сетевую конфигурацию принтера с помощью сетевого программного обеспечения или обратитесь к администратору сети.’
	Электрическая розетка не работает.	Подключите принтер к другой электрической розетке.

Неполадки в работе панели управления принтером

В следующей таблице содержится список общих неисправностей панели управления и предложения по их устранению.

Неполадки в работе панели управления принтером

Проблема	Причина	Решение
Параметры панели управления работают неправильно	Дисплей панели управления пустой или не горит, даже если работает вентилятор.	Вентиляторы могут работать, даже если принтер находится в режиме ожидания (выключен). Нажмите кнопку включения/отключения принтера, чтобы включить принтер.’
	Параметры принтера в приложении печати или драйвере принтера отличаются от параметров панели управления принтера.	Проверьте параметры в приложении и драйвере принтера. Параметры приложения заменяют параметры, установленные в драйвере принтера и на панели управления, а параметры драйвера принтера заменяют параметры, установленные на панели управления.
	Параметры панели управления не были правильно сохранены после изменения.	Выберите параметры панели управления и затем нажмите ✔. Справа от параметра должна появиться звездочка (*).
	Индикаторная лампочка Данные горит, но страницы не печатаются.	В буфере принтера есть данные. Нажмите ✔, чтобы распечатать данные из буфера с использованием параметров панели управления и активизировать новые параметры панели управления.
	Если принтер подключен к сети, другой пользователь мог изменить параметры панели управления принтера.	Обратитесь к администратору сети, чтобы согласовать изменение параметров панели управления принтера.
Невозможно выбрать Лоток 3 или 4 (дополнительное устройство подачи бумаги на 500 листов)	Лоток 3 или 4 (устройство подачи бумаги на 500 листов) не отображается в списке выбора подающего лотка в таблице параметров или на панели управления.	Лоток 3 или Лоток 4 отображаются в списке выбора только в том случае, если они установлены. Проверьте правильность установки Лотка 3 или 4.
	Лоток 3 или 4 не отображается в списке выбора в драйвере принтера.	Убедитесь, что конфигурация драйвера принтера распознает Лоток 3 или 4.

Неполадки при цветной печати

В следующей таблице содержится список общих неисправностей при цветной печати и предложения по их устранению.

Неполадки при цветной печати

Проблема	Причина	Решение
Черно-белая печать вместо цветной	В приложении или драйвере принтера выбран параметр печати с **оттенками серого**.	Выберите режим **цветной** вместо режима **градаций серого** или **черно-белого** режима в приложении или драйвере принтера. Для получения сведений о печати таблицы параметров см. Страницы с информацией о принтере.
	В приложении выбран неверный драйвер принтера.	Выберите правильный драйвер принтера.
	В таблице параметров отсутствует цвет.	Обратитесь в службу технической поддержки HP.
Неправильный оттенок	Герметизирующая лента не удалена из печатающей кассеты.	Удалите герметизирующую ленту из печатающей кассеты для отсутствующего цвета. См. Web-страницу Замена печатающих кассет.
	Бумага не отвечает техническим характеристикам принтера.	См. *Руководство Print Media Guide для принтеров семейства HP LaserJet*. Посетите web-страницу http://www.hp.com/support/lj5500 для получения сведений о заказе *Руководства Print Media Guide для принтеров семейства HP LaserJet*. Установив соединение, войдите в раздел **Manuals**.
	Эксплуатация принтера осуществляется в условиях повышенной влажности.	Проверьте, соответствует ли влажность окружающей среды установленному в спецификации рабочему диапазону. **Примечание** Для получения дополнительных сведений о цветной печати см. раздел Устранение неполадок качества печати.
	Возможно, загрязнен датчик ОНТ.	Почистите датчик ОНТ. Информацию по чистке датчика ОНТ см. в разделе Периодическая чистка.

Проблема	Причина	Решение
Отсутствие цвета	Неисправна печатающая кассета HP.	Замените печатающую кассету.
	Возможно, установлена не оригинальная печатающая кассета HP.	Убедитесь, что используется оригинальная печатающая кассета HP.
Несовместимые цвета после установки печатающей кассеты	Герметизирующая лента не удалена из печатающей кассеты.	Удалите герметизирующую ленту из печатающей кассеты для отсутствующего цвета. См. Web-страницу Замена печатающих кассет.
	Возможно, заканчивается другая печатающая кассета.	Проверьте датчик расходных материалов на панели управления или распечатайте страницу состояния расходных материалов. См. Web-страницу Страницы с информацией о принтере.
	Возможно, печатающие кассеты были неверно установлены.	Убедитесь, что все печатающие кассеты установлены правильно.
Распечатанные цвета не соответствуют цветам на экране	Слишком светлые цвета на экране не распечатываются.	Приложение может интерпретировать слишком светлые цвета как белый цвет. Если это так, то следует избегать использования слишком светлых цветов.
	Слишком темные цвета на экране распечатываются черным цветом.	Приложение может интерпретировать слишком темные цвета как черный цвет. Если это так, то следует избегать использования слишком темных цветов.
	Цвета на экране компьютера отличаются от распечатанного материала.	’На вкладке управления цветом драйвера принтера выберите **Подбор под экран**. **Примечание** На возможность приводить в соответствие печатные цвета с цветами на экране влияет несколько факторов. Эти факторы могут включать в себя: бумагу, верхнее освещение, приложения, палитры операционной системы, мониторы, видеоадаптеры и драйверы.

Неверный вывод принтера

В следующей таблице содержится список общих неисправностей при печати и предложения по их устранению.

Неверный вывод принтера

Проблема	Причина	Решение
Распечатываются неправильные шрифты	В приложении был неправильно выбран шрифт.	Выберите заново шрифт в приложении.
	Недоступный для принтера шрифт.	Загрузите шрифт в принтер или используйте другой шрифт. (В Windows драйвер делает это автоматически.)
	Выбран неверный драйвер принтера.	Выберите правильный драйвер принтера.
Невозможно распечатать ни один из символов набора	Выбран неверный шрифт.	Выберите правильный шрифт.
	Выбран неверный набор символов.	Выберите правильный набор символов.
	Выбранный знак или символ не поддерживаются приложением.	Используйте шрифт, который поддерживает выбранный знак или символ.
Смещение текста в распечатанном материале	Приложение не возвращает принтер в верхнюю часть страницы.	Специальную информацию см. в документации по приложению или в справочнике *"PCL/PJL Technical Reference Package"*.
Ошибочные, отсутствующие символы или прерванная печать	Низкое качество интерфейсного кабеля.	Попробуйте использовать другой высококачественный IEEE-совместимый кабель. Кабели параллельного порта не должны быть длиннее 10 метров (30 футов).
	Плохой контакт при подключении интерфейсного кабеля.	Отсоедините и подключите интерфейсный кабель заново.
	Интерфейсный кабель поврежден или неисправен.	Попробуйте воспользоваться другим интерфейсным кабелем.
	Плохой контакт при подключении кабеля питания.	Отсоедините и подключите кабель питания заново.
	Вы пытаетесь выполнить печать задания PCL на принтере, сконфигурированном для эмуляции PostScript.	На панели управления принтера выберите правильный язык принтера, а затем снова отправьте задание на печать.
	Вы пытаетесь выполнить печать задания PostScript на принтере, сконфигурированном для PCL.	На панели управления принтера выберите правильный язык принтера, а затем снова отправьте задание на печать.

Проблема	Причина	Решение
Частичная распечатка	На панели управления принтера появляется сообщение об ошибке памяти.	1. Освободите память принтера, удалив ненужные загруженные шрифты, таблицы стилей и макросы. или 2. Установите дополнительную память в принтер.
	Распечатываемый файл содержит ошибки.	Проверьте приложение и убедитесь в том, что файл не содержит ошибок. 1. Распечатайте другой файл, в котором отсутствуют ошибки, в том же приложении. или 2. Распечатайте файл из другого приложения.

Рекомендации по печати с использованием различных шрифтов

- В режиме эмуляции PostScript (PS) и PCL можно воспользоваться 80-ю внутренними шрифтами.
- В целях экономии памяти принтера загружайте только те шрифты, которые действительно необходимы.
- Если Вам требуется несколько загружаемых шрифтов, подумайте об установке дополнительной памяти принтера.

Некоторые приложения автоматически загружают шрифты в начале выполнения каждого задания на печать. Возможно, Вам удастся сконфигурировать эти приложения для загрузки только тех шрифтов, которые не содержатся в памяти принтера.

Неполадки при работе приложения

В следующей таблице содержится список общих неполадок программного приложения и предложения по их устранению.

Неполадки при работе приложения

Проблема	Причина	Решение
Не удается изменить выбранные системные параметры с помощью приложения	Системные изменения приложения заблокированы панелью управления принтера.	Посоветуйтесь с администратором сети.
	Приложение не поддерживает системные изменения.	См. документацию по приложению.
	Загружен неверный драйвер принтера.	Загрузите правильный драйвер принтера.
	Загружен неверный драйвер приложения.	Загрузите правильный драйвер приложения.
Не удается выбрать шрифт в приложении	Недоступный для приложения шрифт.	См. документацию по приложению.
Не удается выбрать цвета в приложении	Приложение не поддерживает цвет.	См. документацию по приложению.
	Режим **цветной** печати не был выбран в приложении или драйвере принтера.	Выберите режим **цветной** печати вместо режима **градаций серого** или **черно-белого** режима.
	Загружен неверный драйвер принтера.	Загрузите правильный драйвер принтера.
Драйвер принтера не распознает Лоток 3, Лоток 4 или дополнительное устройство двусторонней печати	Драйвер принтера не сконфигурирован для распознавания Лотка 3, Лотка 4 или дополнительного устройства двусторонней печати.	См. экранную справку драйвера принтера для получения указаний относительно конфигурирования драйвера для распознавания дополнительных устройств, подключенных к принтеру.
	Возможно, дополнительное устройство не установлено.	Убедитесь, что дополнительное устройство установлено надлежащим образом.

Устранение неполадок качества печати

При появлении неполадок с качеством печати следующий список поможет установить их причины.

Ухудшение качества печати, связанное с бумагой

Использование неподходящей бумаги может привести к ухудшению качества печати.

- Используйте бумагу, которая соответствует спецификациям HP. См. Web-страницу Вес и размеры поддерживаемой бумаги.
- Поверхность бумаги слишком гладкая. Используйте бумагу, которая соответствует спецификациям HP. См. Web-страницу Вес и размеры поддерживаемой бумаги.
- Неправильная настройка драйвера. Чтобы изменить параметр типа бумаги см. раздел Type (Тип) и Size (Размер).
- Используемая бумага является слишком плотной для выбранного типа бумаги, и тонер не закрепляется на бумаге.
- Структура бумаги неоднородна по влажности - слишком высокая или слишком низкая. Используйте бумагу из другого источника или из неоткрытой пачки.
- На некоторых участках бумаги тонер не закрепляется. Используйте бумагу из другого источника или из неоткрытой пачки.
- Используемый фирменный бланк напечатан на грубой бумаге. Используйте более гладкую копировальную бумагу. Если это позволяет решить проблему, проконсультируйтесь с издательством фирменного бланка, чтобы убедиться, что использованная бумага соответствует спецификациям для данного принтера. См. Web-страницу Вес и размеры поддерживаемой бумаги.
- Слишком грубая бумага. Используйте более гладкую копировальную бумагу.

Дефекты прозрачной пленки для диапроектора

Прозрачные пленки для диапроектора могут демонстрировать пониженное качество печати изображений, причиной которого может быть использование другого типа бумаги, а также содержать дефекты, характерные для печати на прозрачных пленках. Кроме того, прозрачные пленки отличаются пластичностью при прохождении по тракту печати, в результате этого на них могут оставаться отметки от компонентов, работающих с бумагой.

Примечание Прежде чем что-то делать с прозрачными пленками, необходимо дать им остыть в течение 30 или более секунд.

- На вкладке **Бумага** в драйвере принтера выберите **Прозрачная пленка** в качестве типа бумаги. Также убедитесь, что лоток правильно сконфигурирован для прозрачных пленок.
- Проверьте, чтобы прозрачные пленки отвечали спецификациям для данного принтера. См. Web-страницу Вес и размеры поддерживаемой бумаги. Дополнительную информацию см. в *Руководстве Print Media Guide для принтеров семейства HP LaserJet.* Посетите web-страницу http://www.hp.com/support/lj5500 для получения сведений о заказе *Руководства Print Media Guide для принтеров семейства HP LaserJet*. Для загрузки справочных материалов посетите web-страницу http://www.hp.com/support/lj5500. Установив соединение, войдите в раздел **Manuals**.

- Используемые прозрачные пленки не предназначены для надежной фиксации тонера. Используйте прозрачные пленки, предназначенные только для принтеров HP Color LaserJet.
- Если цвет отключен, а на панели управления принтера отображается ошибка **41.5 НЕДОПУСТИМЫЙ ТИП В ЛОТКЕ X**, вероятно, загрязнен датчик ОНТ. Инструкции по чистке датчика ОНТ см. в разделе Периодическая чистка.
- Прозрачные пленки необходимо держать за края. Жир с кожи рук может попасть на прозрачные пленки, и на них останутся пятна и отпечатки.
- Небольшие случайные темные участки на заднем крае страниц со сплошным заполнением могут быть вызваны слипанием прозрачных пленок в выходном лотке. Попробуйте распечатать задание небольшими объемами.
- Выбранные цвета являются нежелательными при печати. Выберите другие цвета в приложении или драйвере принтера.
- Если Вы используете отражательный диаскопический проектор, то вместо него необходимо использовать стандартный диаскопический проектор.

Ухудшение качества печати, связанное с окружающими условиями

Если принтер работает в условиях повышенной или пониженной влажности, проверьте, соответствует ли окружающая среда спецификациям. Спецификацию рабочей среды можно найти во вводном руководстве для данного принтера.

Ухудшение качества печати, связанное с замятиями бумаги

Убедитесь, что на пути прохождения бумаги нет никаких материалов или их остатков. См. Web-страницу Устранение замятий бумаги.

- Если в принтере недавно застряла бумага, распечатайте две или три страницы, чтобы очистить принтер.
- Если бумага не проходит через термоэлемент, что приводит к дефектам изображения на других распечатываемых документах, распечатайте две или три страницы для очистки принтера. Однако если неполадку не удается устранить, перейдите к следующему разделу.

Проблемы качества печати, связанные с техническим обслуживанием

Некоторые проблемы с качеством печати могут возникать, когда принтер нуждается в чистке Дополнительную информацию см. в Периодическая чистка.

Таблицы для устранения неполадок качества печати

Используйте встроенные таблицы для устранения неполадок качества печати, чтобы выполнить диагностику и устранить проблемы качества печати.

1. Нажмите ✔ для входа в **МЕНЮ**.
2. Нажмите ▼, чтобы выделить **ДИАГНОСТИКА**.
3. Нажмите ✔, чтобы выбрать **ДИАГНОСТИКА**.

4. Нажмите ▼, чтобы выделить **УСТРАН. ПРОБЛЕМ КАЧЕСТВА ПЕЧАТИ**.
5. Нажмите ✔, чтобы распечатать таблицы.

После распечатки таблиц для устранения неполадок качества печати принтер вернется в состояние **Готов**.

A Работа с платами памяти и сервера печати

Память принтера

В принтере имеются пять слотов для модулей памяти с двухрядными контактами (DIMM).

Примечание Для обеспечения максимальной гибкости в поддержке DIMM форматер имеет четыре слота для модулей DIMM со 168 контактами и пять слотов DIMM со 100 контактами. Из-за технических ограничений одновременно можно устанавливать только четыре модуля DIMM, поэтому пятый слот DIMM (100 контактов) логически эквивалентен четвертому слоту DIMM (168 контактов). В системе модуль DIMM может быть установлен только в четвертый слот DIMM (168 контактов), при условии, что в пятый слот (100 контактов) модуль DIMM не установлен, и наоборот.

Используйте эти слоты DIMM, чтобы обновить принтер и добавить:

- Дополнительную память принтера - имеются модули DIMM, объемом 64, 128 и 256 Мбайт
- Модули флэш-памяти DIMM (4 Мбайт); в отличие от стандартной памяти принтера, флэш-память DIMM может использоваться для постоянного хранения загруженных компонентов в памяти, даже когда принтер выключен
- Хранимые в DIMM дополнительные шрифты, макрокоманды и изображения
- Другие языки и параметры принтера, хранимые в DIMM

Если необходимо часто печатать сложную графику или документы PostScript или использовать различные загружаемые шрифты, вероятно, потребуется установить дополнительную память. Установка дополнительной памяти также позволит печатать на принтере несколько копий и выполнять их сортировку с максимальной скоростью.

Примечание Модули памяти с однорядными контактами (SIMM), использовавшиеся в предыдущих моделях принтеров HP LaserJet, не совместимы с этим принтером.

Примечание Чтобы заказать модули DIMM, см. раздел Расходные материалы и дополнительные принадлежности.

Прежде чем заказывать дополнительную память, определите, какой объем памяти уже установлен в принтере, распечатав таблицу параметров.

Печать таблицы параметров

1. Нажмите ✔ для входа в **МЕНЮ**.

2. Нажмите ▼, чтобы выделить **ИНФОРМАЦИЯ**.
3. Нажмите ✔, чтобы выбрать **ИНФОРМАЦИЯ**.
4. Нажмите ▼, чтобы выделить **ПЕЧАТЬ КОНФИГУРАЦИИ**.
5. Нажмите ✔, чтобы распечатать таблицу параметров.

Установка модулей DIMM памяти и шрифтов

В принтер можно установить дополнительную память, а также модуль DIMM шрифтов, позволяющие распечатывать на принтере символы китайского языка или кириллического алфавита.

ПРЕДУПРЕЖДЕНИЕ Статическое электричество может повредить модули DIMM. При работе с модулями DIMM наденьте антистатический браслет или периодически прикасайтесь к поверхности антистатической упаковки, а затем к открытой металлической части в принтере.

Чтобы установить модули DIMM памяти и шрифтов

1. Выключите принтер.

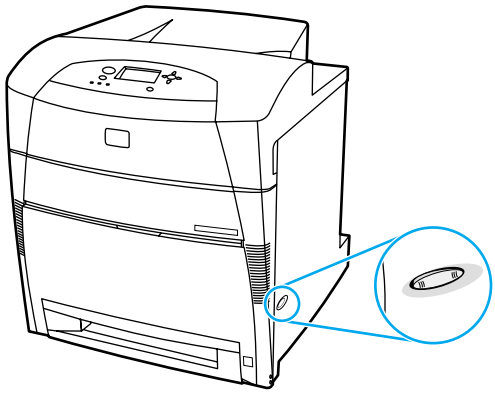

2. Отсоедините все кабели питания и интерфейсные кабели

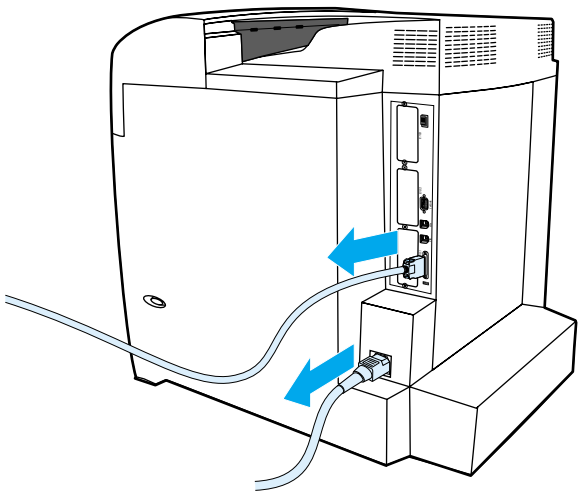

3. Найдите плату форматера на задней панели принтера.

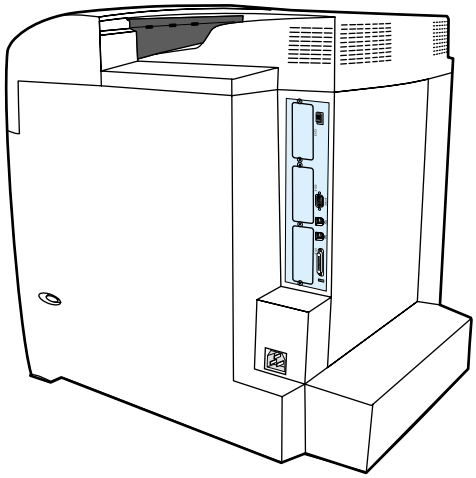

4. Удалите восемь крепежных винтов, удерживающих плату, и отложите их в сторону.

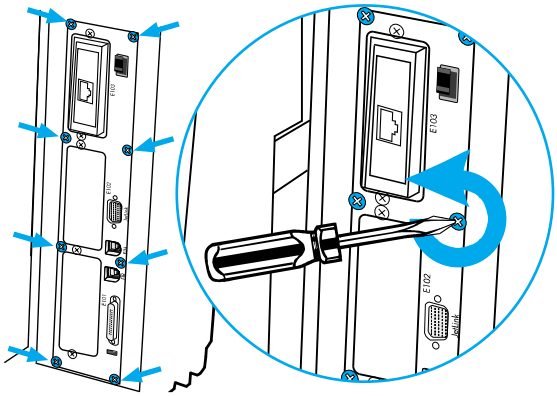

5. Выдвиньте плату форматера и положите ее на чистую, плоскую, заземленную поверхность.

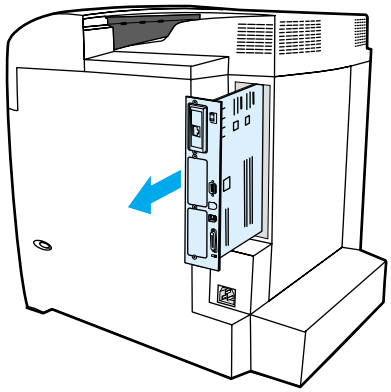

6. Освободите зажимы с обеих сторон слота DIMM.

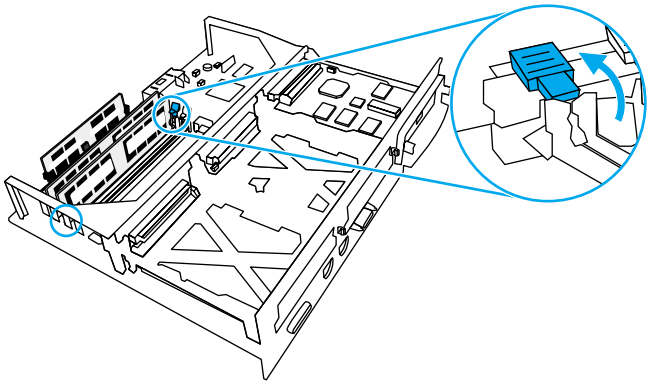

7. Выньте плату DIMM из антистатической упаковки. Найдите установочные пазы на нижней кромке модуля DIMM.

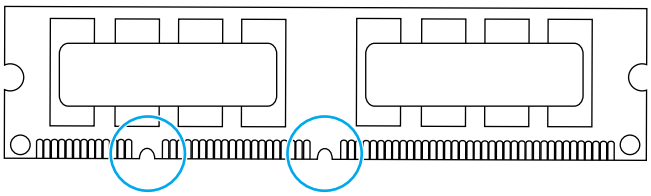

8. Удерживая модуль DIMM за края, совместите пазы на модуле DIMM с полосками на слоте DIMM.

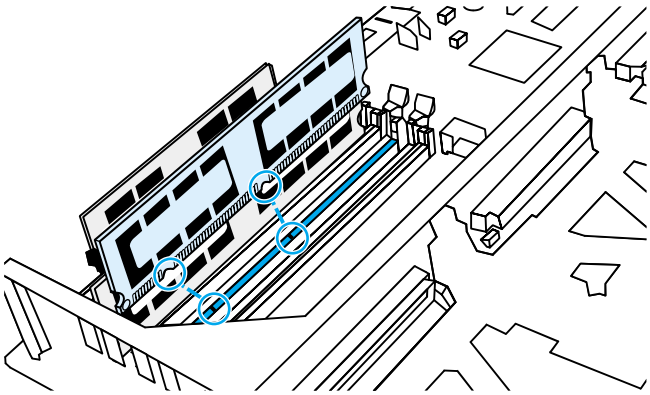

Примечание Если при вставке модуля DIMM или закрытии защелок возникают трудности, убедитесь, что выемки на нижней части DIMM совмещены с полосками в слоте. Если модуль DIMM по-прежнему не входит, убедитесь, что устанавливается DIMM правильного типа.

9. Приложив усилие, вставьте DIMM в слот. Закройте зажимы с обеих сторон модуля DIMM до щелчка.

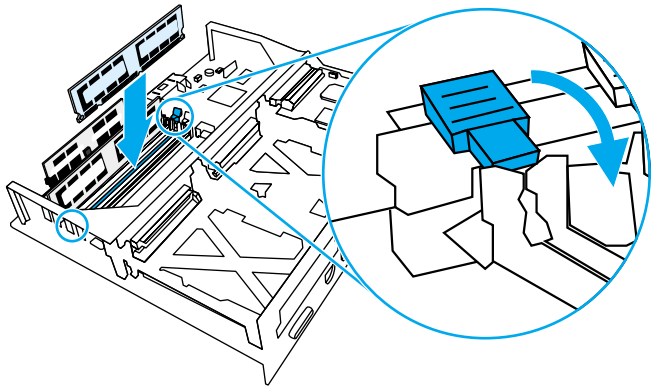

10. Совместите плату форматера с направляющими сверху и снизу гнезда и задвиньте плату в принтер. Вверните и затяните винты, которые были удалены в пункте 4.

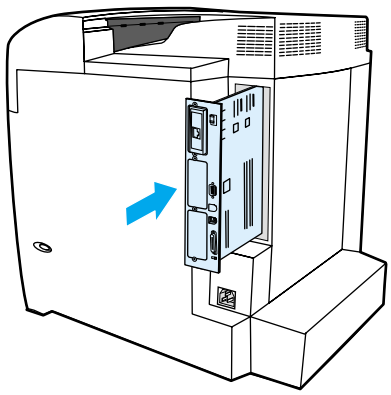

11. Снова подключите кабель питания и интерфейсные кабели и включите принтер.

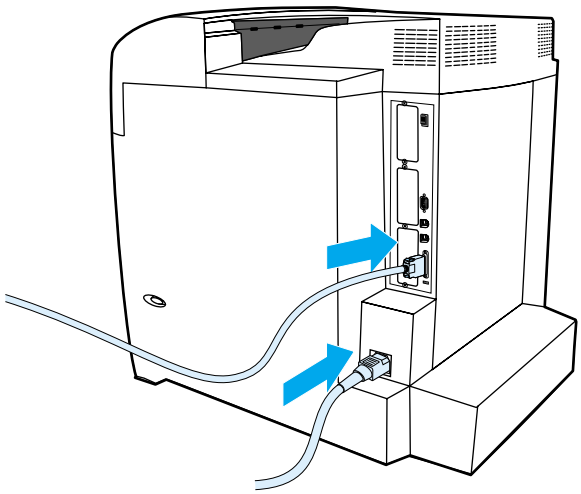

12. Если установлен DIMM памяти, перейдите к разделу Включение памяти. Если установлен DIMM шрифтов для нового языка, перейдите к разделу Включение DIMM шрифтов языка.

Включение памяти

Если установлен DIMM памяти, настройте драйвер принтера таким образом, чтобы он распознавал вновь добавленную память.

Чтобы включить память для Windows

1. В меню **Пуск** выберите **Настройка**, затем **Принтеры** или **Принтеры и факсы**.
2. Выберите этот принтер и затем выберите **Свойства**.
3. На вкладке **Конфигурация** выберите **Дополнительно**.
4. В поле **Всего памяти** введите или выберите общий объем установленной в настоящий момент памяти.
5. Нажмите кнопку **OK**.
6. Перейдите к разделу Проверка установки DIMM.

Включение DIMM шрифтов языка

Если в принтере установлен DIMM шрифтов языка, необходимо выбрать параметр "DIMM шрифтов" в драйвере принтера для правильной работы DIMM шрифтов.

Чтобы включить шрифты в драйвере принтера PCL 5c и PCL 6 для Windows

1. В меню **Пуск** выберите команду **Настройка**, затем выберите **Принтеры**.
2. Выберите этот принтер и затем выберите **Свойства**.
3. На вкладке **Конфигурация** выберите **Дополнительно**.
4. Установите флажок **DIMM шрифтов**.
5. В диалоговом окне **Конфигурация DIMM шрифтов** выберите **Добавить** для добавления файла шрифта.
6. В диалоговом окне **Добавление DIMM шрифта** найдите место положения файла шрифта, выберите его и нажмите **OK**.
7. В диалоговом окне **Конфигурация DIMM шрифтов** выберите установленный DIMM.
8. Нажмите кнопку **OK**.
9. Распечатайте таблицу параметров. См. Web-страницу Таблица параметров.

Проверка установки DIMM

Проверьте, что модули DIMM правильно установлены и работают.

Чтобы проверить установку DIMM

1. Включите принтер. Убедитесь в том, что после выполнения загрузки принтера загорается индикатор Готов. Если появляется сообщение об ошибках, возможно, DIMM установлен неправильно.
2. Распечатайте таблицу параметров. См. Web-страницу Таблица параметров.
3. Обратитесь к разделу Установленные языки и дополнительные модули в таблице параметров и сравните его с таблицей параметров, распечатанной до установки модулей DIMM.

4. Если объем распознаваемой памяти не увеличился:

   Возможно, DIMM установлен неправильно. Повторите процедуру установки.

   Возможно, DIMM неисправен. Попробуйте использовать новый DIMM.

Установка платы сервера печати HP Jetdirect

В базовую модель принтера, поставляемую с отрытым гнездом EIO, можно установить плату сервера печати HP Jetdirect.

Чтобы установить плату сервера печати HP Jetdirect

1. Выключите принтер.

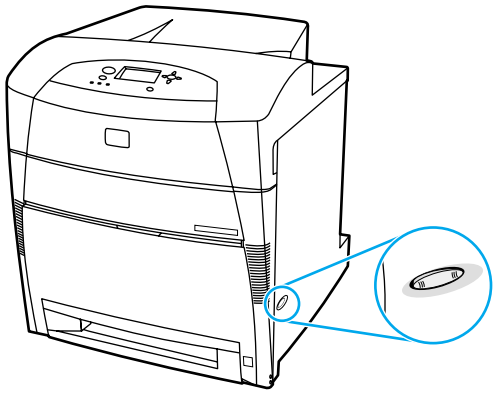

2. Отсоедините все кабели питания и интерфейсные кабели.

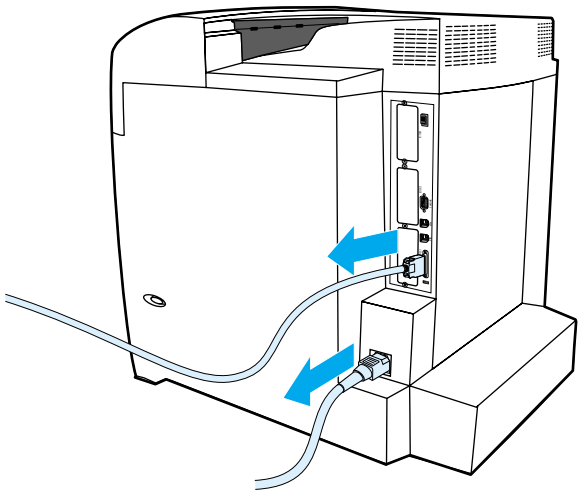

3. Найдите незанятый слот EIO. Выверните и извлеките два контровочных винта, крепящих крышку гнезда EIO на принтере, а затем снимите крышку. Эти винты и крышка больше не потребуются.

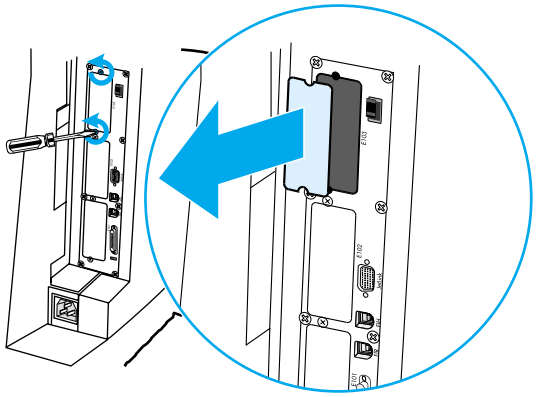

4. Вставьте плату сервера печати HP Jetdirect в гнездо EIO, приложив достаточное усилие. Вставьте и затяните контровочные винты, прилагаемые к плате сервера печати.

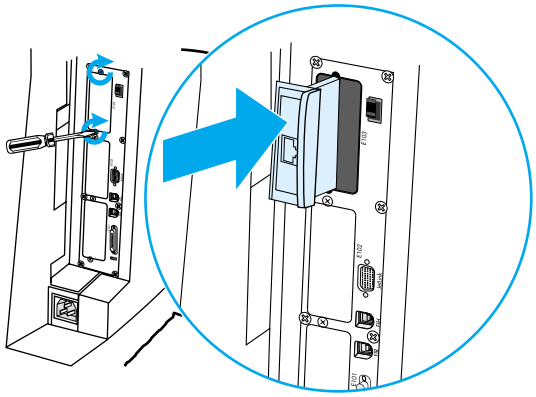

5. Подсоедините сетевой кабель.

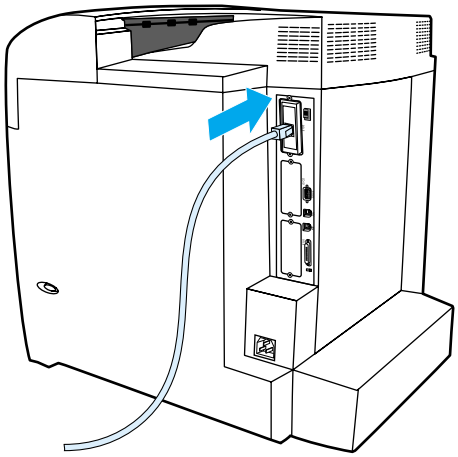

6. Снова подключите кабель питания и включите принтер.

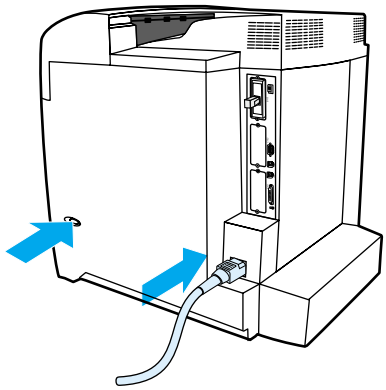

7. Распечатайте таблицу параметров (см. раздел Таблица параметров). Кроме таблицы параметров принтера и страницы состояния расходных материалов, необходимо также распечатать таблицу параметров HP Jetdirect, содержащую сведения о конфигурации и состоянии сети.

   Если печать не выполняет, удалите и снова установите плату сервера печати, чтобы убедиться, что она полностью вставлена в гнездо.

8. Выполните одно из следующих действий:

   Выберите правильный порт. Инструкции см. в документации по компьютеру или операционной системе.

   Переустановите программное обеспечение, выбрав на этот раз сетевую установку.

B Расходные материалы и дополнительные принадлежности

Чтобы заказать расходные материалы в США, посетите Web-страницу http://www.hp.com/go/ljsupplies. Чтобы заказать расходные материалы в других странах мира, см. web-страницу http://www.hp.com/ghp/buyonline.html. Чтобы заказать дополнительные принадлежности, см. страницу http://www.hp.com/go/accessories.

Возможность приобретения запасных частей и расходных материалов

Запасные части и расходные материалы для этого продукта будут поставляться в течение пяти лет после снятия его с производства.

Прямой заказ через встроенный Web-сервер (для принтеров с сетевыми соединениями)

С помощью следующей последовательности действий Вы сможете заказать расходные материалы для печати напрямую через встроенный web-сервер (см. раздел Использование встроенного Web-сервера).

1. Для этого в окне Web-браузера на компьютере следует ввести IP-адрес принтера. Появится окно состояния принтера. Или откройте страницу с адресом URL, указанным в сообщении с предупреждением, полученном по электронной почте.
2. Если потребуется, введите пароль.
3. В левой части окна конфигурации устройства дважды нажмите на **Заказ расходных материалов.** При этом откроется адрес URL, с которого можно приобрести расходные материалы. Здесь также находится информация о расходных материалах, номерах деталей, а также информация о принтере.
4. Выберите номера деталей, которые Вы хотите заказать, и следуйте указаниям на экране.

Заказ напрямую через программное обеспечение принтера (только для принтеров, подключенных напрямую к компьютеру)

Программное обеспечение принтера позволяет заказывать расходные материалы непосредственно с компьютера. Для использования этой функции должны соблюдаться три условия:

- На компьютере должна быть установлена специальная программа “Printer Status and Alerts” (выберите пользовательский вариант установки).
- Принтер должен быть напрямую подключен к компьютеру с помощью кабеля параллельного порта. Для получения дополнительной информации см. Web-страницу Параллельная конфигурация.
- Вы должны иметь доступ в сеть Internet.

Заказ расходных материалов непосредственно с помощью программы на компьютере

1. Нажмите на значок **Принтер** в нижней правой части экрана (на системной панели). При этом откроется окно состояния.
2. В левой части окна состояния нажмите на значок соответствующего **принтера**.
3. Нажмите на ссылку **Расходные материалы**, если такая имеется в верхней части окна состояния. Можно также перейти к разделу "Состояние расходных материалов" с помощью полосы прокрутки.
4. Нажмите кнопку **Заказ расходных материалов**. В браузере откроется страница покупки расходных материалов.
5. Выберите расходные материалы, которые Вы хотите заказать.

Расходные материалы, дополнительные принадлежности и номера деталей

Деталь	Номер детали	Тип/размер
Память	J6054B	Жесткий диск принтера
	C4287A	4 Мбайт флэш-память DIMM
	C7848A	64 Мбайт модули синхронной памяти DIMM (SDRAM)
	C7850A	128 Мбайт модули синхронной памяти DIMM (SDRAM)
	C79653A	256 Мбайт модули синхронной памяти DIMM (SDRAM)
Дополнительные принадлежности	J6057A	Сетевая плата HP Jetdirect
	C4103A	Модуль FIR
	C9669A	Подставка для принтера
	C7130A	Дополнительное устройство подачи бумаги на 500 листов (лоток 3 и лоток 4)

Деталь	Номер детали	Тип/размер
Расходные материалы принтера	C9730A	Черная печатающая кассета
	C9731A	Голубая печатающая кассета
	C9732A	Желтая печатающая кассета
	C9733A	Пурпурная печатающая кассета
	C9734A	Набор для переноса изображений
	C9735A	Набор термоэлемента для изображений (110 В)
	C9736A	Набор термоэлемента для изображений (220 В)
Кабели	C2946A	Кабель параллельного порта, совместимый со стандартом IEEE-1284, длиной около 3 м (10 футов), с 25-контактным штыревым микроразъемом, 36-контактным штыревым разъемом (“C”-размера)
Бумага	C2934A	Прозрачные пленки HP Color LaserJet Transparencies (letter) 50 листов
	C2936A	Прозрачные пленки HP Color LaserJet Transparencies (A4) 50 листов
	92296T	Прозрачные пленки HP LaserJet Monochrome (letter)
	92296U	Прозрачные пленки HP LaserJet Monochrome (A4)
	C4179A	Глянцевая бумага HP LaserJet Soft Gloss (letter) 200 листов
	C4179B	Глянцевая бумага HP LaserJet Soft Gloss (A4) 200 листов
	Q1298A	Бумага HP LaserJet Tough (letter)
	Q1298B	Бумага HP LaserJet Tough (A4)
	HPU1132	Бумага HP Premium Choice LaserJet (letter)
	CHP410	Бумага HP Premium Choice LaserJet (A4)
	HPJ1124	Бумага HP LaserJet (letter)
	CHP310	Бумага HP LaserJet (A4)

Деталь	Номер детали	Тип/размер
Справочные материалы	5963-7863	*Руководство Print Media Guide для принтеров семейства HP LaserJet*
	5021-0337	*Справочник PCL/PJL Technical Reference Package* Для загрузки электронных справочных материалов посетите web-страницу http://www.hp.com/support/lj5500. Установив соединение, выберите раздел **Manuals**.

C Обслуживание и поддержка

Ограниченная гарантия фирмы Hewlett-Packard

ИЗДЕЛИЕ HP	СРОК ДЕЙСТВИЯ ОГРАНИЧЕННОЙ ГАРАНТИИ
Принтер HP Color LaserJet 5500, 5500n, 5500dn, 5500dtn и 5500hdn	Годичная ограниченная гарантия

В течение указанного выше срока со дня покупки HP гарантирует Вам, конечному пользователю, отсутствие дефектов в материалах и исполнении аппаратного обеспечения и дополнительных устройств. При получении извещения о дефектах такого рода в течение гарантийного срока компания HP, по своему усмотрению, отремонтирует или заменит продукцию, признанную дефектной. Замена продуктов может производиться либо на новые продукты, либо на продукты, эквивалентные новым по характеристикам.

В течение указанного выше срока со дня покупки HP гарантирует, что программное обеспечение HP не будет выдавать сбоев при выполнении программных инструкций вследствие дефектов в материале и исполнении при условии правильной установки и использования. Если HP получает уведомление о подобных дефектах в период действия гарантии, HP заменяет программное обеспечение, дающее сбои при выполнении программных инструкций вследствие подобных дефектов.

Компания HP не гарантирует, что продукция HP будет работать бесперебойно и безошибочно. Если компания HP не сможет в разумные сроки отремонтировать или заменить свою продукцию с восстановлением ее гарантированных свойств, покупатель получит право на возмещение стоимости покупки по возвращении этой продукции.

Изделия HP могут содержать переработанные или бывшие в употреблении компоненты, но при эксплуатации неотличимые от новых.

Гарантия не применима к дефектам, возникшим вследствие (а) неправильного или недостаточного ухода или калибровки; (б) использования программ, интерфейса, компонентов и технических средств, не поставляемых HP; (в) несанкционированных модификаций или неправильного использования; (г) эксплуатации в условиях, не отвечающих спецификациям среды; или (д) неудачного выбора места для установки или обслуживания.

В ДОПУСКАЕМЫХ МЕСТНЫМ ЗАКОНОДАТЕЛЬСТВОМ РАМКАХ ВЫШЕНАЗВАННЫЕ ГАРАНТИИ ЯВЛЯЮТСЯ ИСКЛЮЧИТЕЛЬНЫМИ, И НИКАКАЯ ИНАЯ ГАРАНТИЯ ИЛИ УСЛОВИЕ, ПИСЬМЕННЫЕ ИЛИ УСТНЫЕ, НЕ ВЫРАЖАЮТСЯ И НЕ ПОДРАЗУМЕВАЮТСЯ, КРОМЕ ТОГО, HP ОСОБО ОГОВАРИВАЕТ НЕПРИМЕНИМОСТЬ ЛЮБОЙ ПОДРАЗУМЕВАЕМОЙ ГАРАНТИИ ИЛИ УСЛОВИЯ ТОВАРНОЙ ПРИГОДНОСТИ, АДЕКВАТНОГО КАЧЕСТВА ИЛИ ВОЗМОЖНОСТИ ПРИМЕНЕНИЯ ДЛЯ КАКОЙ-ЛИБО КОНКРЕТНОЙ ЗАДАЧИ. Некоторые страны/регионы, штаты или провинции не разрешают устанавливать ограничения на срок подразумеваемой гарантии, поэтому вышеприведенное ограничение или исключение может не иметь силы по отношению к Вам. Эта гарантия дает Вам определенные юридические права в дополнение к, возможно, имеющимся другим правам, содержание которых определяется законодательством конкретной страны/региона, штата или провинции. Действие ограниченной гарантии HP распространяется на любую страну/регион или местность, где компания HP имеет центры технического обслуживания для данного продукта и где она продвигает этот продукт на рынок.’ Уровень гарантийного обслуживания, который Вы получаете, может изменяться в зависимости от местных стандартов. HP не будет изменять форму или функциональные возможности этого продукта или подгонять его под местные стандарты страны/региона, в которых не предусмотрена его работа по юридическим или правовым причинам.

В ПРЕДЕЛАХ, ДОПУСКАЕМЫХ МЕСТНЫМ ЗАКОНОДАТЕЛЬСТВОМ, ПРАВА, ПРЕДОСТАВЛЯЕМЫЕ ГАРАНТИЙНЫМ ОБЯЗАТЕЛЬСТВОМ, РАСПРОСТРАНЯЮТСЯ ИСКЛЮЧИТЕЛЬНО НА ВАС. КОМПАНИЯ HP ИЛИ ЕЕ ПОСТАВЩИКИ НИ ПРИ КАКИХ ОБСТОЯТЕЛЬСТВАХ НЕ НЕСУТ ОТВЕТСТВЕННОСТИ ЗА ПОТЕРЮ ДАННЫХ ИЛИ ЗА ПРЯМЫЕ, ОСОБЫЕ, ПОБОЧНЫЕ, КОСВЕННЫЕ (ВКЛЮЧАЯ УПУЩЕННУЮ ПРИБЫЛЬ ИЛИ УТРАТУ ДАННЫХ) ИЛИ ДРУГИЕ УБЫТКИ, ОПРЕДЕЛЯЕМЫЕ НА ОСНОВЕ ДОГОВОРНОГО ПРАВА, ЮРИДИЧЕСКОЙ ВИНОВНОСТИ ИЛИ ИНЫМ ОБРАЗОМ. Некоторые страны/регионы, штаты или провинции не разрешают устанавливать исключения или ограничения на случайный или косвенный ущерб, поэтому вышеприведенное ограничение или исключение может не иметь силы по отношению к Вам.

КРОМЕ СЛУЧАЕВ, СПЕЦИАЛЬНО САНКЦИОНИРОВАННЫХ ЗАКОНОМ, ПЕРЕЧИСЛЕННЫЕ ЗДЕСЬ ГАРАНТИЙНЫЕ УСЛОВИЯ НЕ УПРАЗДНЯЮТ, НЕ ОГРАНИЧИВАЮТ И НЕ МЕНЯЮТ, А ЛИШЬ ДОПОЛНЯЮТ ОБЫЧНЫЕ ЮРИДИЧЕСКИЕ ПРАВА, СВЯЗАННЫЕ С ПРОДАЖЕЙ ВАМ ЭТОГО ИЗДЕЛИЯ.

Ограниченная гарантия на срок службы печатающей кассеты

Компания HP гарантирует, что в данном продукте будут отсутствовать дефекты материалов и качества изготовления в течение срока службы (признаком чего служит соответствующее сообщение на панели управления принтера).

Данная гарантия не распространяется на продукты, которые были изменены, восстановлены, переделаны, использованы не по назначению, а также испорчены каким-либо другим способом.

Данная ограниченная гарантия предоставляет Вам определенные юридические права. Вы можете также иметь другие права, которые отличаются в разных штатах, провинциях и странах/регионах.

ВЫШЕНАЗВАННЫЕ ГАРАНТИИ ЯВЛЯЮТСЯ ИСКЛЮЧИТЕЛЬНЫМИ, И НИКАКАЯ ИНАЯ ГАРАНТИЯ, ПИСЬМЕННАЯ ИЛИ УСТНАЯ, НЕ ЯВЛЯЕТСЯ ЯВНО ВЫРАЖЕННОЙ ИЛИ ПОДРАЗУМЕВАЕМОЙ. КОМПАНИЯ HEWLETT-PACKARD ОСОБО ОГОВАРИВАЕТ НЕПРИМЕНИМОСТЬ ЛЮБЫХ ПОДРАЗУМЕВАЕМЫХ ГАРАНТИЙ В ОТНОШЕНИИ ТОВАРНОЙ ПРИГОДНОСТИ И ВОЗМОЖНОСТИ ПРИМЕНЕНИЯ ДАННОГО ПРОДУКТА ДЛЯ РЕШЕНИЯ КАКОЙ-ЛИБО КОНКРЕТНОЙ ЗАДАЧИ. В РАМКАХ СООТВЕТСТВУЮЩЕГО ЗАКОНОДАТЕЛЬСТВА В СЛУЧАЕ НАРУШЕНИЯ ЭТОЙ ГАРАНТИИ ИЛИ ПО ДРУГИМ ПРИЧИНАМ КОМПАНИЯ HEWLETT-PACKARD НИ ПРИ КАКИХ ОБСТОЯТЕЛЬСТВАХ НЕ НЕСЕТ ОТВЕТСТВЕННОСТИ ЗА ЛЮБОЙ СЛУЧАЙНЫЙ, ЛОГИЧЕСКИ ВЫТЕКАЮЩИЙ, ОСОБЫЙ, КОСВЕННЫЙ УЩЕРБ ИЛИ УЩЕРБ ВСЛЕДСТВИЕ ПРИМЕНЕНИЯ ШТРАФНЫХ САНКЦИЙ, А ТАКЖЕ ЗА ПОТЕРЮ ПРИБЫЛИ.

При обнаружении неисправности продукта обратитесь в место его приобретения с письменным описанием неисправности.

Гарантия на устройство передачи и термоэлемент

Компания HP гарантирует, что в данном продукте будут отсутствовать дефекты материалов и качества изготовления в течение одного года или пока на дисплее панели управления принтера не появится сообщение о заканчивающемся сроке службы, в зависимости от того, какой срок истечет раньше.

Данная гарантия не распространяется на продукты, которые были изменены, восстановлены, переделаны, использованы не по назначению, а также испорчены каким-либо другим способом.

Данная ограниченная гарантия предоставляет Вам определенные юридические права. Вы можете также иметь другие права, которые отличаются в разных штатах, провинциях и странах/регионах.

ВЫШЕНАЗВАННЫЕ ГАРАНТИИ ЯВЛЯЮТСЯ ИСКЛЮЧИТЕЛЬНЫМИ, И НИКАКАЯ ИНАЯ ГАРАНТИЯ, ПИСЬМЕННАЯ ИЛИ УСТНАЯ, НЕ ЯВЛЯЕТСЯ ЯВНО ВЫРАЖЕННОЙ ИЛИ ПОДРАЗУМЕВАЕМОЙ. КОМПАНИЯ HEWLETT-PACKARD ОСОБО ОГОВАРИВАЕТ НЕПРИМЕНИМОСТЬ ЛЮБЫХ ПОДРАЗУМЕВАЕМЫХ ГАРАНТИЙ В ОТНОШЕНИИ ТОВАРНОЙ ПРИГОДНОСТИ И ВОЗМОЖНОСТИ ПРИМЕНЕНИЯ ДАННОГО ПРОДУКТА ДЛЯ РЕШЕНИЯ КАКОЙ-ЛИБО КОНКРЕТНОЙ ЗАДАЧИ. В РАМКАХ СООТВЕТСТВУЮЩЕГО ЗАКОНОДАТЕЛЬСТВА В СЛУЧАЕ НАРУШЕНИЯ ЭТОЙ ГАРАНТИИ ИЛИ ПО ДРУГИМ ПРИЧИНАМ КОМПАНИЯ HEWLETT-PACKARD НИ ПРИ КАКИХ ОБСТОЯТЕЛЬСТВАХ НЕ НЕСЕТ ОТВЕТСТВЕННОСТИ ЗА ЛЮБОЙ СЛУЧАЙНЫЙ, ЛОГИЧЕСКИ ВЫТЕКАЮЩИЙ, ОСОБЫЙ, КОСВЕННЫЙ УЩЕРБ ИЛИ УЩЕРБ ВСЛЕДСТВИЕ ПРИМЕНЕНИЯ ШТРАФНЫХ САНКЦИЙ, А ТАКЖЕ ЗА ПОТЕРЮ ПРИБЫЛИ.

При обнаружении неисправности продукта обратитесь в место его приобретения с письменным описанием неисправности.

Соглашения об обслуживании продукции компании Hewlett-Packard

Компания HP предоставляет несколько типов соглашений об обслуживании для удовлетворения самых различных требований клиентов. Соглашения об обслуживании не являются частью стандартного гарантийного обслуживания. Виды обслуживания могут различаться в зависимости от местонахождения заказчика. Чтобы определить, какие из них Вам доступны, свяжитесь с местным дилером HP.

Договоры на ремонтное обслуживание на месте

Для предоставления максимально эффективного уровня поддержки компания HP предоставляет соглашение на техническое обслуживание на месте, предусматривающее три варианта отклика на запрос.

Приоритетное техническое обслуживание на месте

По условиям данного соглашения услуги оказываются на месте в течение 4 часов по вызову, сделанному в течение обычного рабочего дня HP.

Техническое обслуживание на месте в течение суток

По условиям данного соглашения услуги оказываются на следующий рабочий день с момента вызова. Большинство соглашений на техническое обслуживание на месте содержат пункты (предусматривающие отдельную оплату) относительно дополнительного времени обслуживания и выезда в удаленные пункты, находящиеся вне пределов зон обслуживания специалистами HP.'

Еженедельное (комплексное) техническое обслуживание на месте

По условиям данного соглашения для организаций, имеющих много единиц оборудования HP, планируются еженедельные выезды на место эксплуатации. Это соглашение предусмотрено для организаций, где установлено свыше 25 единиц оборудования, включая принтеры, плоттеры, компьютеры и накопительные устройства.

Расширенная гарантия

Программа HP SupportPack предусматривает гарантийное обслуживание оборудования марки HP и всех его внутренних узлов и деталей, поставляемых компанией HP. Срок гарантийного обслуживания оборудования составляет от 1 года до 5 лет со дня покупки изделия HP. Пакет гарантий HP SupportPack должен быть приобретен заказчиком в течение 90 дней со дня покупки изделия. Для получения дополнительной информации обратитесь в группу обслуживания и поддержки заказчиков HP.

D Технические характеристики принтера

Физические размеры

Устройство	Высота	Толщина	Ширина	Плотность
HP LaserJet 5500	640 mm	704 mm	577 mm	60 кг
HP LaserJet 5500 с дополнительным лотком 3 и подставкой	986 mm	704 mm	630 mm	113 кг
HP LaserJet 5500 с дополнительными лотками 3 и 4 и подставкой	1119 mm	704 mm	630 mm	128 кг

Электрические характеристики

Элемент	Модели на 110 вольт	Модели на 220 вольт
Источник питания	100 - 127 Вт (+/- 10 %) 50 - 60 Гц (+/- 2 Hz)	220 - 240 Вт (+/- 10 %) 50 - 60 Гц (+/- 2 Hz)
Потребляемая мощность (обычная)		
В режиме печати	592 Вт ((средн.))	562 Вт ((средн.))
В режиме ожидания	54 Вт ((средн.))	51 Вт ((средн.))
Режим энергосбережения	48 Вт ((средн.))	44 Вт ((средн.))
В режиме отключения	0 Вт ((средн.))	0,15 Вт ((средн.))
Тепловая мощность		
Режим ожидания	181 Б.е.т./ч.	174 Б.е.т./ч.
Минимальная рекомендуемая мощность сети	10,1 A	5 A

ВНИМАНИЕ! Требования к электропитанию зависят от области, в которой был продан принтер. Не изменяйте рабочее напряжение. Это может привести к повреждению принтера и прекращению действия гарантии.

Примечание Эти значения могут изменяться. Текущие данные см. на странице http://www.hp.com/support/lj5500.

Время включения режима энергосбережения по умолчанию составляет 30 минут.

Акустическая эмиссия

Уровень нагрузки	Оператор (<1м)	В непосредственной близости от принтера (1м)	Уровень шума
Активен	L_{pAm} 56 дБ (A)	L_{pAm} 49 дБ (A)	L_{WAd} 6,5 Б (A)
Режим ожидания	L_{pAm} 35 дБ (A) (бесшумно)	L_{pAm} 33 дБ (A) (бесшумно)	L_{WAd} 4,9 Б (A) (бесшумно)
Режим пониженного энергопотребления	L_{pAm} Нет данных дБ (A)	L_{pAm} Нет данных дБ (A)	L_{WAd} Нет данных Б (A)

Примечание Эти значения могут изменяться. Текущие данные см. на странице http://www.hp.com/support/lj5500.

E Регламентирующая информация

регламентации FCC

Данное устройство проверено и признано соответствующим требованиям, предъявляемым к цифровым устройствам класса B, согласно Части 15 Правил FCC. Эти ограничения разработаны с целью обеспечения защиты от вредного излучения устройства в жилой зоне. Данное изделие генерирует, использует и излучает электромагнитные волны в радиодиапазоне. Если данное оборудование не устанавливать и не использовать в соответствии с инструкциями, оно может создавать недопустимые помехи для беспроводной связи. Однако нет гарантии, что такие помехи не могут возникнуть вследствие тех или иных конкретных условий установки. Если это оборудование оказывает нежелательное влияние на прием радио- или телевизионных сигналов, что можно установить выключением и включением оборудования, пользователь может попытаться устранить влияние одним или несколькими из следующих средств:

- Перенаправить приемную антенну или переставить ее в другое место.
- Увеличить расстояние между оборудованием и приемником.
- Подключить оборудование и приемник к сетевым розеткам разных цепей питания.
- Обратиться к Вашему продавцу или опытному радио/телевизионному технику.

Примечание Любые изменения или модификации устройства принтера, не одобренные компанией HP, могут привести к лишению пользователя права на использование данного оборудования.’

Чтобы соответствовать требованиям, предъявляемым к цифровым устройствам класса B, согласно Части 15 Правил FCC, необходимо использовать экранированный интерфейсный кабель.

Программа контроля за воздействием продукции на окружающую среду

Защита окружающей среды

Компания Hewlett-Packard обязуется поставлять изделия высокого качества, соответствующие требованиям по защите окружающей среды. Данный принтер HP LaserJet был разработан на основе применения технических решений, позволяющих свести к минимуму негативное воздействие на окружающую среду.

Образование озона

При работе данного устройства озон (O_3) практически не выделяется.

Потребление электроэнергии

Потребление электроэнергии существенно сокращается при работе в режиме энергосбережения (PowerSave). Это не только способствует экономии природных ресурсов, но и сокращает стоимость эксплуатации, не снижая высокую производительность принтера. Данное устройство отвечает требованиям добровольной аттестации в рамках программы ENERGY STAR®, нацеленной на содействие разработке энергосберегающего офисного оборудования.

ENERGY STAR - зарегистрированный в США сервисный знак Агентства по защите окружающей среды США. Будучи участником программы ENERGY STAR®, компания Hewlett-Packard определила, что данное изделие удовлетворяет рекомендациям ENERGY STAR® по экономии энергии. Для получения дополнительной информации см. Web-страницу http://www.energystar.gov/.

Использование бумаги

Этот принтер имеет дополнительную автоматическую функцию двусторонней печати (двусторонняя печать), что позволяет сократить расход бумаги и, в результате, сэкономить природные ресурсы.'

Пластиковые материалы

Пластмассовые детали весом более 25 г снабжены маркировкой в соответствии с международными стандартами, которая облегчает их идентификацию и утилизацию материалов после окончания срока службы принтера.'

Расходные материалы HP LaserJet

Во многих странах/регионах расходные материалы для этого принтера (печатающие кассеты, термоэлемент и устройство передачи) можно вернуть в компанию HP в рамках Программы возврата и переработки расходных материалов для печати HP.' Простая в использовании программа возврата осуществляется более, чем в 48 странах/регионах. Информация об этой программе на нескольких языках входит в комплект поставки всех новых печатающих кассет и расходных материалов для HP LaserJet.

Информация о Программе возврата и переработки расходных материалов для печати HP

В соответствии с Программой возврата и переработки расходных материалов для печати HP, с 1990 года было собрано свыше 47 миллионов использованных печатающих кассет для LaserJet, которые, в противном случае, оказались бы на свалках.' Печатающие кассеты и расходные материалы HP LaserJet собираются и большими партиями доставляются нашим партнерам по снабжению и переработке, которые разбирают кассеты. После процедуры строгой проверки отдельные детали проходят этап восстановления и используются для изготовления новых кассет. Остальные материалы разделяются и перерабатываются в сырье для других отраслей, где из них изготавливаются различные полезные изделия.

- **Возврат в США**—-Для обеспечения безопасной для окружающей среды утилизации использованных кассет и расходных материалов компания HP поощряет возврат изделий партиями. Упакуйте и отправьте почтой UPS не менее двух кассет, используя одну карточку с напечатанным адресом и отметкой об уплате почтовых расходов, входящую в комплект поставки изделия. Дополнительную информацию в США можно получить, позвонив по телефону 1-800-340-2445 или посетив web-узел расходных материалов для HP LaserJet по адресу: http://www.hp.com/go/recycle.
- **Возврат за пределами США**—Клиенты, находящиеся за пределами США, могут позвонить в торговое представительство и обслуживающее предприятие HP или посетить web-узел по адресу http://www.hp.com/go/recycle для получения дополнительной информации о Программе возврата и переработки расходных материалов для печати HP.

Переработанная бумага

Этот принтер позволяет использовать бумагу, изготовленную из вторичного сырья и отвечающую требованиям, указанным в *Руководстве Print Media Guide для принтеров семейства HP LaserJet*. Этот принтер может работать с бумагой, изготовленной из вторичного сырья и отвечающей стандарту DIN 19309.

Ограничения для материалов

В данном устройстве отсутствуют батареи.

В данном устройстве отсутствует ртуть.

В припое, использованном в данном устройстве, имеется свинец.

Для получения дополнительной информации о переработке посетите web-узел http://www.hp.com/go/recycle, свяжитесь с местным представительством или посетите web-узел Electronics Industries Alliance по адресу: http://www.eiae.org.

Таблица безопасности материалов (MSDS)

Таблицы безопасности материалов (MSDS) можно получить, посетив web-узел расходных материалов для HP LaserJet по адресу: http://www.hp.com/go/msds.

Дополнительная информация

Информацию о программах по защите окружающей среды HP, включая:

- Таблицу с данными, относящимися к окружающей среде, для этого и многих других продуктов HP
- Обязательства HP по защите окружающей среды'

- Систему управления защитой окружающей среды HP’
- Сведения о программе по возврату и переработке продуктов HP после истечения срока их службы’
- Таблицу безопасности материалов

См. раздел http://www.hp.com/go/environment или http://www.hp.com/hpinfo/community/environment.

заявление о соответствии

заявление о соответствии
согласно правилам ISO/IEC Guide 22 и EN 45014

Изготовитель:'	Компания Hewlett-Packard
Адрес изготовителя:'	11311 Chinden Boulevard Boise, Idaho 83714-1021, USA

заявляет, что изделие

Наименование продукта:	Принтер серии HP Color LaserJet 5500 Включая: Устройство подачи бумаги на 500 листов
Номер модели:	BOISB-0202-00
Варианты поставки изделия:	Все

соответствует следующим техническим характеристикам:

Безопасность:	IEC 60950:1991+A1 +A2 +A3 +A4 / EN60950:1992+A1 +A2 +A3 +A4 +A11 IEC 60825-1:1993 + A1 / EN 60825-1 + A11 Лазерное/светодиодное устройство Класс 1 GB4943-1995
Электромагнитная совместимость:	CISPR 22:1993 + A1 + A2 / EN 55022:1994 + A1 + A2 Класс B[1*] EN 61000-3-2:1995 / A14 EN 61000-3-3:1995 EN 55024:1998 FCC раздел 47 CFR, часть 15, Класс B[2] / ICES-003, Выпуск 3 / GB9254-1998 AS / NZS 3548:1995 + A1 + A2

Дополнительная информация:

Данное изделие соответствует требованиям Директивы EMC 89/336/EEC и Директивы по низкому напряжению73/23/EEC и снабжено соответствующей маркировкой CE:

1) Данное изделие было испытано в типичной конфигурации с персональными компьютерными системами компании Hewlett-Packard.

2) Данное устройство соответствует правилам FCC, части 15. Работа должна отвечать двум следующим условиям: (1) данное устройство не должно создавать помехи, и (2) данное устройство должно работать в условиях любых помех, включая те, которые могут вызывать сбои в работе.

*) Это устройство имеет дополнительные компоненты для подключения к локальной сети. Когда интерфейсный кабель подключен к разъемам локальной сети, устройство отвечает требованиям EN55022 для класса A. Последнее означает следующее: “Предупреждение” Это устройство класса A. При использовании дома это устройство может вызывать радиопомехи, и пользователь должен предпринять адекватные действия”.

Boise, Idaho 83713, USA

12 марта 2002 г.

Только по вопросам соответствия:

Контактный адрес в Австралии	Product Regulations Manager, Hewlett-Packard Australia, Ltd.31-41 Joseph Street, Blackburn, Victoria 3130 Australia
Контактный адрес в Европе:	Ваш местный отдел по сбыту и обслуживанию компании Hewlett-Packard или по адресу Hewlett-Packard Gmbh, Department HQ-TRE / Standards EuropeHerrenberger Straße 130, Böblingen D-71034 (+49-7031-14-3143)
Контактный адрес в США:	Product Relations Manager, Hewlett-Packard CompanyPO Box 15, Mail Stop 160, Boise, ID 83707-0015 USA(208-396-6000)

Положения безопасности

Безопасность при работе с лазерными устройствами

Центр по оборудованию и радиологическому здоровью (CDRH) Администрации США по пищевым продуктам и медикаментам ввел требования к лазерным устройствам, выпущенным после 1 августа 1976 г. Соответствие этим требованиям обязательно для продуктов, реализуемых в США. Данный принтер прошел сертификацию как лазерное устройство “класса 1” в соответствии с нормативами по уровню радиации U.S. Department of Health and Human Services (Отдел здравоохранения и оказания услуг населению США) (DHHS) согласно указаниям по радиационному контролю в рамках Акта о здоровье и безопасности 1968 г. Поскольку испускаемое внутренними узлами принтера излучение полностью отражается или поглощается замкнутым защитным кожухом или корпусом устройства, выход лазерного луча за пределы устройства в ходе нормальной эксплуатации исключается.

ВНИМАНИЕ! Использование средств управления, регулировка или выполнение процедур, не указанных в настоящем руководстве пользователя, может привести к воздействию опасного излучения.

Правила DOC для Канады

Соответствует требованиям EMC Класса B для Канады.

«Conforme â la classe B des normes canadiennes de compatibilitê êlectromagnêtiques. «CEM».»

Заявление EMI (Корея)

사용자 안내문 (B 급 기기)

이 기기는 비업무용으로 전자파장해검정을 받은 기기로서, 주거지역에서는 물론 모든 지역에서 사용할 수 있습니다.

Заявление VCCI (Япония)

この装置は，情報処理装置等電波障害自主規制協議会（ＶＣＣＩ）の基準に基づくクラスＢ情報技術装置です。この装置は，家庭環境で使用することを目的としていますが，この装置がラジオやテレビジョン受信機に近接して使用されると，受信障害を引き起こすことがあります。
取り扱い説明書に従って正しい取り扱いをして下さい。

Заявление о лазерной безопасности для Финляндии

Luokan 1 laserlaite

Klass 1 Laser Apparat

HP Color LaserJet 5500, 5500n, 5500dn, 5500dtn, 5500hdn laserkirjoitin on käyttäjän kannalta turvallinen luokan 1 laserlaite. Normaalissa käytössä kirjoittimen suojakotelointi estää lasersäteen pääsyn laitteen ulkopuolelle. Laitteen turvallisuusluokka on määritetty standardin EN 60825-1 (1994) mukaisesti.

VAROITUS !

Laitteen käyttäminen muulla kuin käyttöohjeessa mainitulla tavalla saattaa altistaa käyttäjän turvallisuusluokan 1 ylittävälle näkymättömälle lasersäteilylle.

VARNING !

Om apparaten används på annat sätt än i bruksanvisning specificerats, kan användaren utsättas för osynlig laserstrålning, som överskrider gränsen för laserklass 1.

HUOLTO

HP Color LaserJet 5500, 5500n, 5500dn, 5500dtn, 5500hdn -kirjoittimen sisällä ei ole käyttäjän huollettavissa olevia kohteita. Laitteen saa avata ja huoltaa ainoastaan sen huoltamiseen koulutettu henkilö. Tällaiseksi huoltotoimenpiteeksi ei katsota väriainekasetin vaihtamista, paperiradan puhdistusta tai muita käyttäjän käsikirjassa lueteltuja, käyttäjän tehtäväksi tarkoitettuja ylläpitotoimia, jotka voidaan suorittaa ilman erikoistyökaluja.

VARO !

Mikäli kirjoittimen suojakotelo avataan, olet alttiina näkymättömällelasersäteilylle laitteen ollessa toiminnassa. Älä katso säteeseen.

VARNING !

Om laserprinterns skyddshölje öppnas då apparaten är i funktion, utsättas användaren för osynlig laserstrålning. Betrakta ej strålen. Tiedot laitteessa käytettävän laserdiodin säteilyominaisuuksista: Aallonpituus 775-795 nm Teho 5 m W Luokan 3B laser.

Глоссарий

BOOTP	Аббревиатура, означающая “Bootstrap Protocol”, протокол Internet, позволяющий компьютеру выполнять поиск собственного адреса IP.
chooser	Дополнительный модуль Macintosh, позволяющий выбирать устройство.
DHCP	Аббревиатура, означающая “dynamic host configuration protocol” - протокол динамической конфигурации хоста. Протокол DHCP позволяет подключать к сети отдельные компьютеры или периферийные устройства для поиска информации об их собственной конфигурации, включая адрес IP.
EIO	Аббревиатура, означающая “Enhanced Input/Output” - расширенный ввод/вывод. Интерфейс аппаратного обеспечения, используемый для добавления внутреннего сервера печати, сетевого адаптера, жесткого диска и других съемных устройств для принтеров HP.
EPS	Аббревиатура, означающая “Encapsulated PostScript”: тип графического файла.
HP Jetdirect	Устройство HP для сетевой печати.
HP Web Jetadmin	Программное обеспечение для управления принтером на основе Web, защищенное товарным знаком HP, которое позволяет использовать компьютер для управления любыми периферийными устройствами, подключенными к серверу печати HP Jetdirect.
IPX/SPX	Аббревиатура, означающая “internetwork packet exchange/sequenced packet exchange” - межсетевой пакетный обмен/упорядоченный пакетный обмен.
PCL	Аббревиатура, означающая “Printer Control Language” - язык управления принтером.
PJL	Аббревиатура, означающая “Printer Job Language” - язык заданий принтера.
PostScript	Язык описания страницы, защищенный товарным знаком.
PPD	Аббревиатура, означающая “PostScript Printer Description” - описание принтеров PostScript.
RARP	Аббревиатура, означающая “Reverse Address Resolution Protocol” - протокол определения сетевого адреса по месту положения, - протокол, который позволяет компьютеру или периферийному устройству определять его собственный адрес IP.
RJ-45	Тип разъема, используемого для передачи данных по стандартному телефонному кабелю.
TCP/IP	Протокол сети Internet (разработанный Министерством обороны США), ставший всеобщим стандартом связи.
администратор сети	Лицо, которое осуществляет управление сетью.

адрес IP	Уникальный номер, назначенный компьютерному устройству, подключенному к сети.
буфер страницы	Временная память принтера, используемая для хранения данных страницы при создании принтером изображения страницы.
ВВОД/ВЫВОД	Аббревиатура, означающая “input/output” - ввод/вывод - и относящаяся к параметрам порта.
двунаправленная связь	Двусторонняя передача данных.
двусторонняя печать	Функция, позволяющая выполнять печать на обеих сторонах листа бумаги.
драйвер принтера	Программное обеспечение, с помощью которого компьютер имеет доступ к функциям принтера.
кабель параллельного порта	Тип компьютерного кабеля, часто используемого для подключения принтеров непосредственно к компьютеру, а не к сети.
копировальная бумага	Общий термин, обозначающий бумагу, предназначенную для фотокопирования или использования в лазерном принтере.
лоток	Приемник для хранения распечатанных страниц.
лоток	Приемник для хранения чистой бумаги.
макрокоманда	Одиночное нажатие клавиши или команда, результатами которых является несколько действий или инструкций.
материал для печати	Бумага, наклейки, прозрачные пленки или другой материал, на котором принтер печатает изображение.
микропрограмма	Инструкции по программированию, которые хранятся в модуле ПЗУ внутри принтера.
многократная печать оригинала (mopy)	Термин HP, означающий возможность “многократной печати оригинала”.
модуль DIMM	Аббревиатура, означающая “dual in-line memory module” - модуль памяти с двухрядным расположением выводов. Небольшая монтажная плата, содержащая микросхемы памяти.
ОЗУ	Аббревиатура, означающая “random access memory” - оперативное запоминающее устройство, тип компьютерной памяти, используемой для хранения данных, которые могут быть изменены.
оттенки серого	Различные оттенки серого цвета.
панель управления	Область на принтере, на которой имеются кнопки и экран дисплея. Панель управления используется для задания параметров принтера, а также для получения сведений о состоянии принтера.
параллельный порт	Точка подключения для устройств, подключаемых с помощью кабеля параллельного порта.
передача	Процесс вывода текста или графики.
периферийное устройство	Дополнительное устройство, например, принтер, модем или система хранения, которое работает вместе с компьютером.
персонализация	Определенные функции или характеристики принтера или язык принтера.
ПЗУ	Аббревиатура, означающая “read-only memory,” - постоянное запоминающее устройство, тип компьютерной памяти, используемой для хранения данных, которые не должны изменяться.

пиксел	Аббревиатура, означающая “picture element,” - элемент изображения, являющийся наименьшей частью области изображения, отображаемого на экране.
по умолчанию	Обычный или стандартный параметр аппаратного или программного обеспечения.
полутоновый узор	В полутоновом узоре используются различные размеры точек чернил для создания тонового изображения, например, фотографии.
порт FIR (ИК-связи)	Аббревиатура, означающая “Fast InfraRed”. Инфракрасная беспроводная печать.
растровое изображение	Изображение, состоящее из точек.
расходные материалы	Материалы, используемые принтером, которые заканчиваются и требуют замены. К расходным материалам для принтера HP Color LaserJet 5500 относятся: четыре печатающие кассеты, устройство передачи и термоэлемент.
сеть	Система компьютеров, соединенных телефонными кабелями или другими средствами с целью совместного использования информации.
тег памяти	Раздел памяти с определенным адресом.
термоэлемент	Блок, который использует тепло для наплавки тонера на бумагу или другой материал для печати.
тонер	Мелкий черный или цветной порошок, формирующий изображение на распечатываемом материале для печати.
устройство передачи	Черная пластмассовая лента, которая подает бумагу внутрь принтера и наносит тонер из кассеты с тонером на бумагу.
черно-белый	Черно-белый. Не цветной.
шрифт	Полный набор букв, цифр и символов в гарнитуре.
Эмулированный PostScript	Программное обеспечение, которое эмулирует Adobe PostScript, язык программирования, описывающий внешний вид распечатываемой страницы.

Указатель

А

автопродолжение 43
адресIP 49

Б

Бумага
  загрузка в Лоток 1 67

В

встроенный Web-сервер
  заказ расходных материалов 209
  использование 94
  использование для настройки предупреждений 117
  описание 14
  проверка уровня тонера 110
  просмотр с помощью состояния и уведомлений принтера 97

Г

гарантия
  печатающая кассета 215
  устройство 213
  устройствопередачи 216
Горячая линия HP по расследованию подделок 108

Д

двусторонняя печать 79
  варианты переплета 80
  параметры панели управления 79
Двусторонняя печать 79
дополнительные принадлежности
  заказ 209

З

закончились расходные материалы
  настройка предупреждений 117
замятия
  настройка уведомлений по электронной почте 117
  общие причины 151
  расположение 149
  устранение 149
заявление о соответствии 225
заявление о соответствии нормативам VCCI для Японии 226
заявление EMI (Корея) 226

И

индикаторы 25
информационное меню 31

К

карта меню
  печать 90
конверты
  загрузка в Лоток 1 69
конфигурирование
  уведомления по электронной почте 117

М

Максимальное число заданий 39
маскаподсети 49
материал для печати
  выбор 62
  глянцевая бумага 75
  загрузка в лотки 2 и 3 70
  конверты 76
  наклейки 76
  переработанная бумага 78
  печатныебланки 77
  плотная бумага 77
  Плотная бумага HP LaserJet 77
  прозрачные пленки 75
  фирменные бланки 77
  цветная бумага 75
меню
  ВВОД/ВЫВОД 36
  диагностика 38
  информация 31
  качество печати 34
  настройка системы 35
  печать 33
  получение задания 30
  протяжка бумаги 32
  сбросы 37
Меню ВВОД-ВЫВОД 36
меню диагностики 38
меню Качество печати 34
меню Настройка системы 35
меню Печать 33
меню получения задания 30

меню работы с бумагой 32
Меню сбросов 37

Н

некритичные предупреждения
установка времени отображения 42
низкий уровень расходных материалов
настройка уведомлений по электронной почте 117
отчет 43

О

обслуживание
договоры 217
особые ситуации
бумага нестандартного размера 82
особыеситуации
другой для первой страницы 82
остановка запроса на печать 82
ошибки
автопродолжение 43

П

память
включение 203
добавление 88, 197
панель управления
дисплей 22
индикаторы 22, 25
использование в совместно используемых средах 46
кнопки 22, 24
конфигурирование 39
меню 26–27
общие сведения 21
языки принтера 42
параллельная конфигурация 55
переработка
печатающая кассета 222
Период хранения задания 39
персонализация
настройка 42
персональные задания 84
печать 85
удаление 85
печатающая кассета
замена 111
идентификация 108
неHP 108
ожидаемый срок службы 109
оригинальное изделие HP 108
проверкауровнятонера 109
управление 108
хранение 109
печать с оттенками серого 102
плата сервера печати
установка 205
подающие лотки
конфигурирование 32, 40, 64
поддержка продукции 222
положения безопасности
безопасность лазера для Финляндии 227
безопасность при работе с лазерными устройствами 226
предупреждения
Состояние и уведомления принтера 97
приемник Fast InfraRed 86
печать задания 87
прерывание и возобновление 87
Macintosh 86
Windows 86
программное обеспечение
приложения 15
сети 13
система печати 12
состояние и уведомления принтера 97

Р

расходные материалы
заказ 209
интервалы замены 116
регламентации
FCC 221
регламентации FCC 221

С

серверы печати HP Jetdirect
установка 205
Серверы печати HP Jetdirect 56
сети
адресIP 49
инструменты администратора 15
интерфейсы ввода/вывода 56
конфигурирование 48
маскаподсети 49
отключение AppleTalk 53
отключение IPX/SPX 53
отключениепротоколов 53
отключениеDLC/LLC 54
параметры TCP/IP 48
программное обеспечение 13
сервер syslog 51
скорость соединения 52
состояние и уведомления принтера 97
тайм-аут ожидания 52
шлюз по умолчанию 50
AppleTalk 57
Novell NetWare 57
UNIX/Linux 57
Windows 57
сообщения
состояние и уведомления принтера 97

состояние
состояние и уведомления принтера 97
состояние и уведомления принтера
использование 97
сохранение заданий 83
задания быстрого копирования 83
корректура и остановка заданий 83
персональные задания 84
печать 84
удаление 84
список шрифтов
печать 92
страница информации о файловых каталогах
печать 92
страница состояния расходных материалов
печать 91
страницы с информацией о принтере 90, 194

Т

таблица использования
печать 91
таблица параметров
печать 90

У

уведомления по электронной почте
конфигурирование 117
узлы и детали
расположение 10
управление заданиями на печать 60
устранение замятия
настройка 44
устранение неполадок
замятия 149
качество печати 193
контрольный список 122
неверный вывод принтера 190
прозрачные пленки для диапроектора 193

Ц

цветная
использование 100
настройка 102
параметры полутонов 103
печать с оттенками серого цвета 102
подбор 104
при печати и на мониторе 104
управление 102
HP ImageREt 2400 100
sRGB 101

Э

энергосбережение
время 41
изменение параметров 41
отключение 41

Я

язык
изменение 44
языки
драйвер 12
языки принтера 42

D

DIMM
установка 199

E

EIO (расширенный ввод/вывод)
конфигурирование 56

H

HP Web Jetadmin 13
использование для настройки уведомлений по электронной почте 117
проверка уровня тонера 110

P

PIN (персональный идентификационный номер)
персональные задания 84

invent

copyright © 2002
Hewlett-Packard Company

www.hp.com

C9656-90918