КАЛИБР

РЭ - 900 Р

РУБАНОК ЭЛЕКТРИЧЕСКИЙ

4 Общий вид

4.1 Внешний вид рубанка представлен на рис. 1

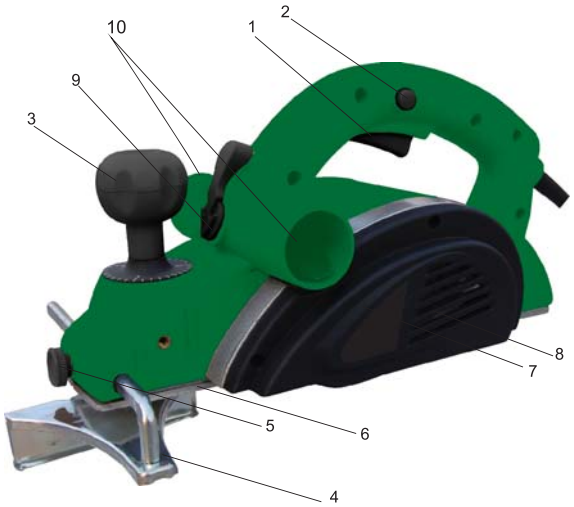

рис. 1

1 - выключатель; **2** - кнопка блокировки; **3** - ручка регулировки глубины реза; **4** - параллельный упор; **5** - ручка фиксации параллельного упора; **6** - регулируемая станина; **7** - приводной ремень (находится под кожухом); **8** - кожух; **9** - переключатель направления пылеудаления; **10** - отверстие для пылесборника.

5. Инструкция по технике безопасности

5.1 Применять рубанок разрешается только в соответствии с назначением указанным в руководстве.

5.2 При эксплуатации рубанка необходимо соблюдать все требования руководства по его эксплуатации, бережно обращаться с ним, не подвергать его ударам, перегрузкам, воздействию грязи и нефтепродуктов.

5.3 При работе рубанком необходимо соблюдать следующие правила:

- отключать от сети штепсельной вилкой при замене и регулировке ножей, при установке его в стационарное положение, при переносе с одного рабочего места на другое, во время перерыва и по окончании работы;

- отключать рубанок выключателем при внезапной остановке (исчезновение напряжения в сети, заклинивание движущихся деталей, перегрузка

Внимание! При продаже инструмента должны заполняться все поля гарантийного талона. Неполное или неправильное заполнение гарантийного талона может привести к отказу от выполнения гарантийных обязательств.

С условиями гарантийного обслуживания ознакомлен(а). При покупке изделие было проверено. Претензий к упаковке, комплектации и внешнему виду не имею.

Подпись покупателя _____

Корешок талона № 1

на гарантийный ремонт рубанка

(модель: _____)

(Изъят" ___ " _____ 201_ г.

(Исполнитель _____ (_____).

(подпись) (фамилия, имя, отчество)

ДЕЙСТВИТЕЛЕН ПРИ ЗАПОЛНЕНИИ

ТАЛОН № 1

на гарантийный ремонт рубанка

(модель:_____)

Серийный номер_____

Представитель ОТК _____
(подпись, штамп)

Заполняет торговая организация:

Продан_____
(наименование и адрес предприятия)

Дата продажи _____ Место печати

Продавец _____
(подпись)

(_____)
(фамилия, имя, отчество)

Корешок талона № 2

на гарантийный ремонт рубанка

(модель: _____)

(Изъят" ___ " _____ 201_ г.

(Исполнитель _____ (_____).

(подпись) (фамилия, имя, отчество)

ДЕЙСТВИТЕЛЕН ПРИ ЗАПОЛНЕНИИ

ТАЛОН № 2

на гарантийный ремонт рубанка

(модель:_____)

Серийный номер_____

Представитель ОТК _____
(подпись, штамп)

Заполняет торговая организация:

Продан_____
(наименование и адрес предприятия)

Дата продажи _____ Место печати

Продавец _____
(подпись)

(_____)
(фамилия, имя, отчество)

Заполняет ремонтное предприятие

_____
(наименование и адрес предприятия)

_____

_____

_____

_____

_____

_____

Исполнитель_____(_____)
(подпись) (фамилия, имя, отчество)

Владелец_____

_____

_____

_____

_____ (_____)
(подпись владельца) (фамилия, имя, отчество)

Дата ремонта_____ Место печати

Утверждаю_____
(должность, подпись, ф.и.о. руководителя ремонтного предприятия)

Заполняет ремонтное предприятие

_____
(наименование и адрес предприятия)

_____

_____

_____

_____

_____

_____

Исполнитель_____(_____)
(подпись) (фамилия, имя, отчество)

Владелец_____

_____

_____

_____

_____ (_____)
(подпись владельца) (фамилия, имя, отчество)

Дата ремонта_____ Место печати

Утверждаю_____
(должность, подпись, ф.и.о. руководителя ремонтного предприятия)

электродвигателя);

Внимание! *Пыль образующаяся при работе рубанком, может быть вредна для здоровья (напр. при работе с дубом или буком) поэтому предотвращайте её попадание на кожу. Пользуйтесь системой пылеудаления и надевайте подходящую защитную маску. Тщательно убирайте скапливающуюся пыль.*

- не допускайте натягивания, перекручивания и попадания под различные грузы шнура питания, соприкосновения его с горячими и масляными поверхностями (шнур питания следует подвешивать);
- при работе необходимо пользоваться противошумными наушниками;
- во время работы одежда должна быть не просторной, волосы подобраны;
- при работе на улице пользуйтесь не скользящей обувью;
- не носите рубанок за шнур питания;
- не убирайте опилки, стружку и рабочий мусор при включённом рубанке;
- не перегружайте рубанок;
- надёжно закрепляйте материал, предназначенный для строгания;
- равномерная подача при строгании повышает износостойкость ножей и рубанка в целом и снижает опасность несчастного случая;
- в процессе работы периодически, при отключённой от розетки вилке шнура питания, проверяйте надёжность крепления ножей;
- по окончании работы очищайте рубанок от пыли и грязи;
- храните рубанок в сухом помещении, в недоступном для детей месте.

5.4 При эксплуатации рубанка ***ЗАПРЕЩАЕТСЯ***:

- заземлять рубанок;
- эксплуатировать рубанок в условиях воздействия капель и брызг, на открытых площадках во время снегопада и дождя;
- вносить внутрь котлов, резервуаров, источников питания;
- оставлять без присмотра рубанок, подключённый к питающей сети;
- работать рубанком с приставных лестниц;
- класть рубанок до полной остановки барабана;
- эксплуатировать рубанок при возникновении во время его работы хотя бы одной из следующих неисправностей:
- повреждение штепсельной вилки или шнура питания;
- неисправность выключателя или его нечёткая работа;

- искрение щёток на коллекторе, которое сопровождается появлением кругового огня на его поверхности;
- появление запаха или дыма характерного для горящей изоляции;
- поломка или появление трещин в корпусных деталях, рукоятке;
- повреждение или затупление ножей;
- повреждение резьбы на деталях крепления ножей.

5.5 Разрешается производить работы рубанком без индивидуальных диэлектрических средств защиты.

6. Инструкция по подготовке к работе

Внимание! *Запрещается начинать работу рубанком, не выполнив требований по технике безопасности, указанных в разделе 5.*

6.1 После транспортировки рубанка в зимних условиях при работе в помещении необходимо выдержать его при комнатной температуре не менее двух часов. Перед включением убедиться в полном высыхании влаги на рубанке.

6.2 Для установки ножей сначала уберите все стружки или посторонние предметы, налипшие на барабан лезвия. Используйте лезвия тех же раз-

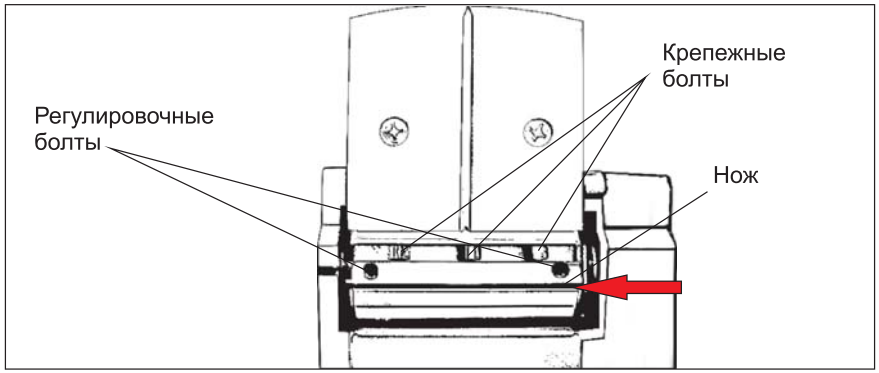

рис. 2

меров и веса , в противном случае, возможна вибрация барабана, которая может вызвать плохое строгание или поломку инструмента. Установка ножей показана на рис. 2 .

Установка ножей для модели РЭ - 900 Р:

Для установки ножей, необходимо:

Внимание! При продаже инструмента должны заполняться все поля гарантийного талона. Неполное или неправильное заполнение гарантийного талона может привести к отказу от выполнения гарантийных обязательств.
С условиями гарантийного обслуживания ознакомлен(а). При покупке изделие было проверено. Претензий к упаковке, комплектации и внешнему виду не имею.

Подпись покупателя _____

Корешок талона № 1
на гарантийный ремонт рубанка
(модель: _____)
(Изъят" __ " _____ 201_ г.
(Исполнитель _____ (_____).
(подпись) (фамилия, имя, отчество)

ДЕЙСТВИТЕЛЕН ПРИ ЗАПОЛНЕНИИ

ТАЛОН № 1
на гарантийный ремонт рубанка

(модель:_____)

Серийный номер_____

Представитель ОТК _____
(подпись, штамп)

Заполняет торговая организация:

Продан_____
(наименование и адрес предприятия)

Дата продажи _____ Место печати

Продавец _____
(подпись)

(_____)
(фамилия, имя, отчество)

Корешок талона № 2
на гарантийный ремонт рубанка
(модель: _____)
(Изъят" __ " _____ 201_ г.
(Исполнитель _____ (_____).
(подпись) (фамилия, имя, отчество)

ДЕЙСТВИТЕЛЕН ПРИ ЗАПОЛНЕНИИ

ТАЛОН № 2
на гарантийный ремонт рубанка

(модель:_____)

Серийный номер_____

Представитель ОТК _____
(подпись, штамп)

Заполняет торговая организация:

Продан_____
(наименование и адрес предприятия)

Дата продажи _____ Место печати

Продавец _____
(подпись)

(_____)
(фамилия, имя, отчество)