Руководство по эксплуатации

FS-1110

Ecosys

KYOCERA

Данное руководство по эксплуатации предназначено для моделей FS-1110.

Примечание Это руководство по эксплуатации содержит информацию по аппаратам, в которых используется как дюймовая, так и метрическая система измерений.

В этом руководстве на снимках экрана показаны аппараты, использующие дюймовую систему измерений. Если у Вас аппарат с метрической системой измерений, сообщения для дюймовой версии аппарата используйте только в качестве справочных. Если дюймовые версии аппаратов отличаются от метрических только использованием прописных букв, в тексте даются сообщения только для дюймовых версий. Если существует даже небольшая разница в сообщении, мы вносим информацию для сопровождаемой дюймовой версии, а в скобках - соответствующую информацию для метрической версии.

Данное руководство по эксплуатации поможет вам правильно работать с аппаратом, выполнять регулярное техническое обслуживание и решать несложные проблемы по мере необходимости, чтобы ваш аппарат всегда был в хорошем состоянии.

Ознакомьтесь с данным руководством по эксплуатации перед началом использования аппарата и храните его поблизости от аппарата, чтобы при необходимости им можно было сразу же воспользоваться.

Рекомендуется использовать только расходные материалы нашей торговой марки. Мы не несем ответственности за какие-либо повреждения данного аппарата, вызванные использованием расходных материалов сторонних производителей.

Наличие этикетки, изображенной на иллюстрации, указывает на то, что расходный материал выпускается под нашим брендом.

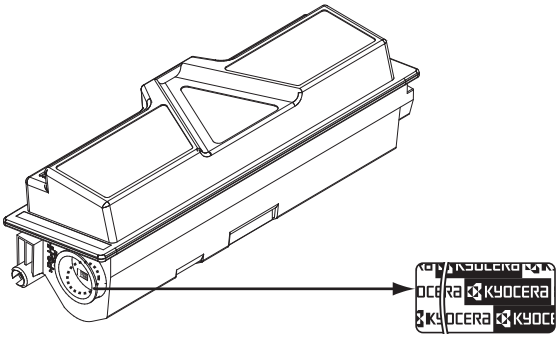

Содержание

1 Компоненты аппарата 1-1
Компоненты передней части принтера 1-2
Компоненты задней части принтера 1-3
Панель управления 1-4
Индикаторы 1-5
Клавиши 1-6

2 Загрузка бумаги 2-1
Общие инструкции 2-2
Выбор правильной бумаги 2-4
Тип бумаги 2-11
Подготовка бумаги 2-12
Загрузите бумагу в кассету 2-12
Закладка бумаги в лоток ручной подачи 2-15

3 Подключение и печать 3-1
Соединения 3-2
Установка драйвера принтера 3-3
Печать 3-5
Status Monitor 3-8
Configuration Tool 3-12
Удаление ПО 3-15

4 Уход и обслуживание 4-1
Общая информация 4-2
Замена контейнера с тонером 4-2
Замена комплекта для обслуживания 4-5
Очистка принтера 4-6
Длительное неиспользование и перемещение принтера . 4-9

5 Устранение неисправностей 5-1
Общие инструкции 5-2
Проблемы с качеством печати 5-4
Пояснения к индикаторам 5-6
Очистка застрявшей бумаги 5-12

6 Приложение 6-1
Технические характеристики 6-2
Стандартные требования к окружающей среде 6-4

Алфавитный указатель .....Алфавитный указатель-1

Правовая информация и информация по технике безопасности

ВНИМАНИЕ МЫ НЕ НЕСЕМ ОТВЕТСТВЕННОСТЬ НИ ЗА КАКИЕ ПОВРЕЖДЕНИЯ, ПРИЧИНОЙ КОТОРЫХ СТАЛА НЕПРАВИЛЬНАЯ УСТАНОВКА АППАРАТА.

Примечание

Информация в данном руководстве может быть изменена без предварительного уведомления. В последующие редакции руководства могут быть добавлены дополнительные страницы.

Заранее приносим извинения за какие-либо технические неточности или типографические ошибки в настоящей редакции руководства. Kyocera Mita не несет ответственности за несчастные случаи, произошедшие в то время, когда пользователь следовал инструкциям, изложенным в данном руководстве. Мы не несем ответственности ни за какие дефекты в микропрограммном обеспечении принтера (содержании его постоянной памяти).

Настоящее руководство, все материалы, приобретаемые или поставляемые с данным аппаратом или связанные с его продажей, защищены авторскими правами. Все права защищены. Копирование или какое-либо иное воспроизведение настоящего руководства полностью или частично, а также любых материалов, являющихся предметом авторского права, без предварительного разрешения Kyocera Mita Corporation запрещено. Во всех копиях всего настоящего руководства или какой-либо его части и во всех сопутствующих материалах должны содержаться примечания о защите авторских прав, имеющиеся в оригинальном руководстве.

Торговые марки

Программы Adobe, Acrobat и Flashявляются зарегистрированными товарными знаками компании Adobe Systems Incorporated. Microsoft, MS-DOS и Windows являются зарегистрированными товарными знаками корпорации Microsoft Corporation. PowerPC - торговая марка International Business Machines Corporation. CompactFlash — торговая марка корпорации SanDisk. ENERGY STAR - торговая марка, зарегистрированная в США. Все остальные брэнды и названия продуктов, упомянутые в настоящем руководстве, являются зарегистрированными торговыми марками или торговыми марками соответствующих компаний.

Данное изделие разработано при использовании операционной системы Tornado™ Real Time и инструментов от Wind River Systems.

В данном изделии используются шрифты UFST™ и MicroType® корпорации Monotype Imaging.

Лицензионные соглашения

IBM Program License Agreement

THE DEVICE YOU HAVE PURCHASED CONTAINS ONE OR MORE SOFTWARE PROGRAMS (“PROGRAMS”) WHICH BELONG TO INTERNATIONAL BUSINESS MACHINES CORPORATION (“IBM”). THIS DOCUMENT DEFINES THE TERMS AND CONDITIONS UNDER WHICH THE SOFTWARE IS BEING LICENSED TO YOU BY IBM. IF YOU DO NOT AGREE WITH THE TERMS AND CONDITIONS OF THIS LICENSE, THEN WITHIN 14 DAYS AFTER YOUR ACQUISITION OF THE DEVICE YOU MAY RETURN THE DEVICE FOR A FULL REFUND. IF YOU DO NOT SO RETURN THE DEVICE WITHIN THE 14 DAYS, THEN YOU WILL BE ASSUMED TO HAVE AGREED TO THESE TERMS AND CONDITIONS.
The Programs are licensed not sold. IBM, or the applicable IBM country organization, grants you a license for the Programs only in the country where you acquired the Programs. You obtain no rights other than those granted you under this license.
The term "Programs" means the original and all whole or partial copies of it, including modified copies or portions merged into other programs. IBM retains title to the Programs. IBM owns, or has licensed from the owner, copyrights in the Programs.

1. License

Under this license, you may use the Programs only with the device on which they are installed and transfer possession of the Programs and the device to another party.
If you transfer the Programs, you must transfer a copy of this license and any other documentation to the other party. Your license is then terminated. The other party agrees to these terms and conditions by its first use of the Program.
You may not:

1. use, copy, modify, merge, or transfer copies of the Program except as provided in this license;
2. reverse assemble or reverse compile the Program; or
3. sublicense, rent, lease, or assign the Program.

2. Limited Warranty

The Programs are provided "AS IS."
THERE ARE NO OTHER WARRANTIES COVERING THE PROGRAMS (OR CONDITIONS), EXPRESS OR IMPLIED, INCLUDING, BUT NOT LIMITED TO, THE IMPLIED WARRANTIES OF MERCHANTABILITY AND FITNESS FOR A PARTICULAR PURPOSE.
Some jurisdictions do not allow the exclusion of implied warranties, so the above exclusion may not apply to you.

3. Limitation of Remedies

IBM's entire liability under this license is the following;
For any claim (including fundamental breach), in any form, related in any way to this license, IBM's liability will be for actual damages only and will be limited to the greater of:

1. the equivalent of U.S. $25,000 in your local currency; or
2. IBM's then generally available license fee for the Program

This limitation will not apply to claims for bodily injury or damages to real or tangible personal property for which IBM is legally liable.
IBM will not be liable for any lost profits, lost savings, or any incidental damages or other economic consequential damages, even if IBM, or its authorized supplier, has been advised of the possibility of such damages. IBM will not be liable for any damages claimed by you based on any third party claim. This limitation of remedies also applies to any developer of Programs supplied to IBM. IBM's and the developer's limitations of remedies are not cumulative. Such developer is an intended beneficiary of this Section. Some jurisdictions do not allow these limitations or exclusions, so they may not apply to you.

4. General

You may terminate your license at any time. IBM may terminate your license if you fail to comply with the terms and conditions of this license. In either event, you must destroy all your copies of the Program. You are responsible for payment of any taxes, including personal property taxes, resulting from this license. Neither party may bring an action, regardless of form, more than two years after the cause of action arose. If you acquired the Program in the United States, this license is governed by the laws of the State of New York. If you acquired the Program in Canada, this license is governed by the laws of the Province of Ontario. Otherwise, this license is governed by the laws of the country in which you acquired the Program.

Monotype Imaging License Agreement

1. ”Software” shall mean the digitally encoded, machine readable, scalable outline data as encoded in a special format as well as the UFST Software.
2. You agree to accept a non-exclusive license to use the Software to reproduce and display weights, styles and versions of letters, numerals, characters and symbols (“Typefaces”) solely for your own customary business or personal purposes at the address stated on the registration card you return to Monotype Imaging. Under the terms of this License Agreement, you have the right to use the Fonts on up to three printers. If you need to have access to the fonts on more than three printers, you need to acquire a multi-user license agreement which can be obtained from Monotype Imaging. Monotype Imaging retains all rights, title and interest to the Software and Typefaces and no rights are granted to you other than a License to use the Software on the terms expressly set forth in this Agreement.
3. To protect proprietary rights of Monotype Imaging, you agree to maintain the Software and other proprietary information concerning the Typefaces in strict confidence and to establish reasonable procedures regulating access to and use of the Software and Typefaces.
4. You agree not to duplicate or copy the Software or Typefaces, except that you may make one backup copy. You agree that any such copy shall contain the same proprietary notices as those appearing on the original.

5. This License shall continue until the last use of the Software and Typefaces, unless sooner terminated. This License may be terminated by Monotype Imaging if you fail to comply with the terms of this License and such failure is not remedied within thirty (30) days after notice from Monotype Imaging. When this License expires or is terminated, you shall either return to Monotype Imaging or destroy all copies of the Software and Typefaces and documentation as requested.
6. You agree that you will not modify, alter, disassemble, decrypt, reverse engineer or decompile the Software.
7. Monotype Imaging warrants that for ninety (90) days after delivery, the Software will perform in accordance with Monotype Imaging-published specifications, and the diskette will be free from defects in material and workmanship. Monotype Imaging does not warrant that the Software is free from all bugs, errors and omissions.
8. THE PARTIES AGREE THAT ALL OTHER WARRANTIES, EXPRESSED OR IMPLIED, INCLUDING WARRANTIES OF FITNESS FOR A PARTICULAR PURPOSE AND MERCHANTABILITY, ARE EXCLUDED.
9. Your exclusive remedy and the sole liability of Monotype Imaging in connection with the Software and Typefaces is repair or replacement of defective parts, upon their return to Monotype Imaging.
10. IN NO EVENT WILL MONOTYPE IMAGING BE LIABLE FOR LOST PROFITS, LOST DATA, OR ANY OTHER INCIDENTAL OR CONSEQUENTIAL DAMAGES, OR ANY DAMAGES CAUSED BY ABUSE OR MISAPPLICATION OF THE SOFTWARE AND TYPEFACES.
11. Massachusetts U.S.A. law governs this Agreement.
12. You shall not sublicense, sell, lease, or otherwise transfer the Software and/or Typefaces without the prior written consent of Monotype Imaging.
13. Use, duplication or disclosure by the Government is subject to restrictions as set forth in the Rights in Technical Data and Computer Software clause at FAR 252-227-7013, subdivision (b)(3)(ii) or subparagraph (c)(1)(ii), as appropriate. Further use, duplication or disclosure is subject to restrictions applicable to restricted rights software as set forth in FAR 52.227-19 (c)(2).
14. YOU ACKNOWLEDGE THAT YOU HAVE READ THIS AGREEMENT, UNDERSTAND IT, AND AGREE TO BE BOUND BY ITS TERMS AND CONDITIONS. NEITHER PARTY SHALL BE BOUND BY ANY STATEMENT OR REPRESENTATION NOT CONTAINED IN THIS AGREEMENT. NO CHANGE IN THIS AGREEMENT IS EFFECTIVE UNLESS WRITTEN AND SIGNED BY PROPERLY AUTHORIZED REPRESENTATIVES OF EACH PARTY. BY OPENING THIS DISKETTE PACKAGE, YOU AGREE TO ACCEPT THE TERMS AND CONDITIONS OF THIS AGREEMENT.

Compliance and Conformity

This equipment has been tested and found to comply with the limits for a Class B digital device, pursuant to Part 15 of the FCC Rules. These limits are designed to provide reasonable protection against harmful interference in a residential installation. This equipment generates, uses and can radiate radio frequency energy and, if not installed and used in accordance with the instructions, may cause harmful interference to radio communications. However, there is no guarantee that interference will not occur in a particular installation. If this equipment does cause harmful interference to radio or television reception, which can be determined by turning the equipment off and on, the user is encouraged to try to correct the interference by one or more of the following measures:

- Reorient or relocate the receiving antenna.
- Increase the separation between the equipment and receiver.
- Connect the equipment into an outlet on a circuit different from that to which the receiver is connected.
- Consult the dealer or an experienced radio/TV technician for help.
- The use of a non-shielded interface cable with the referenced device is prohibited.

CAUTION — The changes or modifications not expressly approved by the party responsible for compliance could void the user's authority to operate the equipment.

This device complies with Part 15 of FCC Rules and RSS-Gen of IC Rules.

Operation is subject to the following two conditions; (1) this device may not cause interference, and (2) this device must accept any interference, including interference that may cause undesired operation of the device.

* The above warning is valid only in the United States of America

Интерфейсные разъемы

ВАЖНО! Перед подсоединением или отсоединением интерфейсного кабеля убедитесь, что питание принтера отключено. Для защиты внутренних электронных частей принтера от статического электричества, которое может поступать от интерфейсных разъемов, закройте каждый разъем поставляемым защитным колпачком.

Примечание Используйте экранированные интерфейсные кабели.

CDRH Regulations

The Center for Devices and Radiological Health (CDRH) of the U.S. Food and Drug Administration implemented regulations for laser products on August 2, 1976. These regulations apply to laser products manufactured after August 1, 1976. Compliance is mandatory for products marketed in the United States. A label indicating compliance with the CDRH regulations must be attached to laser products marketed in the United States.

Canadian Department of Communications Compliance Statement

This Class B digital apparatus complies with Canadian ICES-003.

Avis de conformit aux normes du ministre des Communications du Canada

Cet appareil numrique de la classe B est conforme la norme NMB-003 du Canada.

Меры безопасности при отсоединении от сети питания

Внимание: аппарат полностью обесточивается только при отсоединении вилки шнура питания от розетки электросети! Другие выключатели на аппарате являются только функциональными выключателями и не предназначены для полного отключения аппарата от сети.

VORSICHT: Der Netzstecker ist die Hauptisoliervorrichtung! Die anderen Schalter auf dem Gerät sind nur Funktionsschalter und können nicht verwendet werden, um den Stromfluß im Gerät zu unterbrechen.

Функция энергосбережения

Аппарат имеет режим ожидания, при котором функции печати остаются в режиме ожидания, но энергопотребление снижается до минимума, если на протяжении заданного времени с устройством не выполняется никаких действий.

Режим ожидания

Аппарат автоматически переходит в режим ожидания по истечении приблизительно 15 минут с момента последнего его использования. Длительность простоя до перехода в режим ожидания можно увеличить.

Вторичная бумага

Данный аппарат поддерживает использование макулатурной бумаги, что уменьшает нагрузку на окружающую среду. Более подробную информацию по рекомендуемым типам бумаги можно получить у представителя сервисной службы или торгового представителя.

Программа энергосбережения (ENERGY STAR®)

Наша компания, являясь участником программы ENERGY STAR, заявляет, что данный продукт соответствует стандарту ENERGY STAR.

Условные обозначения по технике безопасности в этом руководстве

Разделы настоящего руководства и компоненты аппарата, отмеченные специальными предупреждающими символами, призваны обратить внимание пользователя на возможную опасность как для него самого, так и для других людей и окружающих объектов, связанную с эксплуатацией данного аппарата, а также обеспечить правильную и безопасную его эксплуатацию. Символы и их описания приведены ниже.

ПРЕДУПРЕЖДЕНИЕ: Предупреждает о возможности получения тяжелой травмы или даже гибели при недостаточном внимании или несоблюдении соответствующих правил.

ВНИМАНИЕ: Предупреждает о возможности получения травмы или механического повреждения аппарата при недостаточном внимании или несоблюдении соответствующих правил.

Символы

Символ △ указывает, что в соответствующем разделе содержатся предупреждения по технике безопасности. Внутри символов условно изображены моменты, на которые необходимо обратить внимание.

.... Общее предупреждение

.... Предупреждение об опасности поражения электрическим шоком

.... Предупреждение о высокой температуре

Символ ⃠ указывает, что соответствующий раздел содержит информацию о запрещенных действиях. Внутри символа приводится условное обозначение запрещенного действия.

.... Предупреждение о запрещенном действии

.... Запрещено разбирать

Символ ● указывает, что соответствующий раздел содержит информацию о действиях, обязательных для выполнения. Внутри символа приводится условное обозначение обязательного действия.

.... Уведомление о требуемом действии

.... [Выньте вилку питания из сетевой розетки]

.... Всегда подключайте принтер к розетке с надлежащим заземлением

В случае, если предупреждения по технике безопасности в данном руководстве напечатаны неразборчиво или в случае потери самого руководства, обратитесь к представителю сервисной службы и закажите новое руководство (услуга платная).

Окружающая среда

Аппарат предназначен для эксплуатации в следующих физических условиях:

- Температура: от 10 до 32,5 °C
- Влажность: от 15 до 80 %

Неблагоприятные условия окружающей среды могут негативно сказаться на качестве изображения. При выборе места размещения аппарата избегайте его установки в следующих местах.

- Вблизи окна или в местах, где на него будут попадать прямые солнечные лучи;
- В местах, подверженных вибрации.
- В местах с резкими перепадами температуры.
- В местах, находящихся по действием прямых потоков горячего или холодного воздуха.
- Избегайте мест с плохой вентиляцией.

Непрочный материал пола при перемещении аппарата после установки может быть поврежден роликами.

Во время печати происходит выделение небольшого количества озона, но это не может отрицательно сказаться на здоровье человека. Однако, если аппарат используется в течение длительного времени в помещении с плохой вентиляцией или изготовляется большое количество копий, по помещению может распространиться неприятный запах. Для обеспечения оптимальных условий при печати рекомендуется хорошо проветривать помещение.

Меры предосторожности при работе с тонером

- **Не** предпринимайте попыток сжечь тонер или картриджи с тонером. Искры при горении могут стать причиной ожогов.
- **Никогда** не открывайте картридж с тонером.
- **Не** вдыхайте тонер.
- При попадании тонера на руки **не** касайтесь ими глаз или рта. Смойте тонер с рук.
- Проконсультируйтесь с сервисной организацией относительно порядка утилизации использованных контейнеров для тонера или утилизируйте их в соответствии с федеральными, региональными и местными правилами и нормами.

О руководстве по эксплуатации

Настоящее руководство по эксплуатации включает в себя следующие главы:

1 Компоненты аппарата

В главе приведены названия компонентов принтера.

2 Загрузка бумаги

В этой главе описывается спецификация бумаги для этого принтера и как заложить бумагу в кассету или лоток ручной подачи.

3 Печать

В этом разделе объясняется как инсталлировать принтерный драйвер, печатать из компьютера и использовать прикладное программное обеспечение, поставляемое на CD-ROM.

4 Уход и обслуживание

В главе описаны процедуры замены контейнера с тонером и ухода за принтером.

5 Устранение неисправностей

Глава посвящена устранению возможных неисправностей, таких как застревание бумаги.

6 Параметры

В этой главе объясняются параметры для принтера.

7 Технические характеристики

В этой главе наводится перечень технических характеристик принтера.

Условные обозначения в данном руководстве

В руководстве использованы следующие условные обозначения

Условное обозначение	Описание	Пример
Курсив	Используется для выделения ключевого слова, фразы или источника дополнительной информации.	Смотрите *Инструмент конфигурирования* на стр. 3-9.
Жирный шрифт	Используется для обозначения кнопок в программном обеспечении.	Для начала печати нажмите кнопку **OK**.
Жирный со скобками	Используется для обозначения кнопок пульта управления.	Печать возобновляется после нажатия кнопки **[GO]**.
Примечание	Предоставляет дополнительную полезную информацию о функции или режиме.	**Примечание** Не вынимайте контейнер с тонером из коробки до тех пор, пока не будете готовы установить его в принтер.
Важно	Используется для предоставления важной информации.	**ВАЖНО** При очистке не касайтесь передаточного вала (вала переноса изображения)(черный).
Внимание	Призвано обратить внимание пользователя на опасность *механического* повреждения аппарата в результате какого-либо действия.	**ВНИМАНИЕ** Вынимайте бумагу аккуратно, старайтесь не порвать ее. Порванные кусочки бумаги трудно вынуть и легко не заметить, поэтому устранить застревание бумаги будет еще сложнее.
Предупреждение	Призвано обратить внимание пользователя на опасность получения травмы.	**ПРЕДУПРЕЖДЕНИЕ** При транспортировке принтера необходимо вынуть и упаковать узел проявки и барабанный блок в пластиковый мешок и перевозить его отдельно от принтера.

1 Компоненты аппарата

В этой главе перечислены компоненты аппарата, индикаторы и клавиши панели управления.

Компоненты передней части принтера 1-2
Компоненты задней части принтера 1-3
Панель управления 1-4
Индикаторы 1-5
Клавиши 1-6

Компоненты передней части принтера

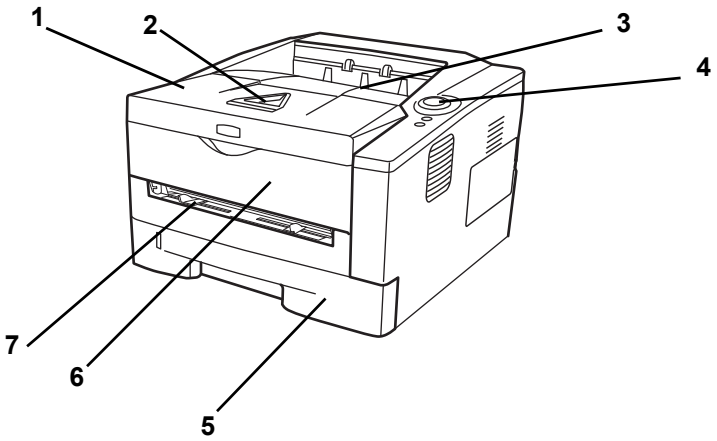

1 Верхняя крышка
2 Фиксатор бумаги
3 Верхний лоток
4 Панель управления
5 Кассета для бумаги
6 Передняя крышка
7 Лоток ручной подачи

Компоненты задней части принтера

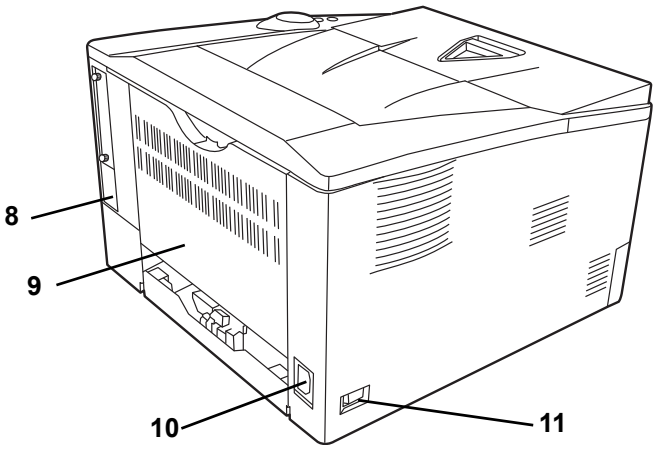

8 Разъем интерфейса USB
9 Задняя крышка
10 Разъем для шнура питания
11 Выключатель питания

Панель управления

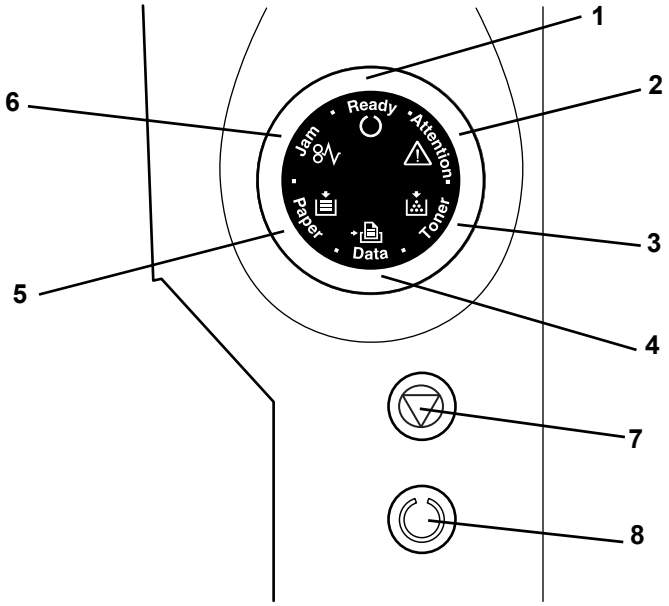

1 Индикатор **Ready**
2 Индикатор **Attention**
3 Индикатор **Toner**
4 Индикатор **Data**
5 Индикатор **Paper**
6 Индикатор **Jam**
7 Клавиша **[Cancel]**
8 Клавиша **[GO]**

Индикаторы

Вверху справа на принтере размещены шесть индикаторов. Индикаторы используются для определения состояния принтера в любое время. Для определения состояния принтера проверьте индикаторы на принтере и затем обратитесь к таблице ниже.

Индикатор	Состояние	Описание
Ready (Зелёный)	Светится	Показывает онлайновое состояние (печать возможна).
	Быстрое мигание	Автономное состояние. Вы не можете печатать, но принтер может принимать данные.
	Медленное мигание	Принтер находится в режиме ожидания
	Выкл.	Принтер остановился вследствие ошибки.
Data (Зелёный)	Светится	Принтер обрабатывает данные или обращается к памяти.
	Быстрое мигание	Принтер принимает данные.
	Выкл.	Принтер не обрабатывает данных.
Jam (жёлтый)	Светится	Произошло застревание бумаги, или кассета неправильно вставлена.
	Выкл.	Состояние принтера нормальное.
Paper (Жёлтый)	Светится	Во время печати закончилась бумага.
	Быстрое мигание	В заданной кассете состоянии **Ready** нет бумаги. Неправильно вставлена кассета.
	Выкл.	Состояние принтера нормальное.
Attention (Жёлтый)	Светится	Из-за открытой верхней крышки принтера произошла ошибка.
	Быстрое мигание	Предупреждающее состояние иное, чем **Jam**, **Toner**, **Paper** и **Attention**.
	Выкл.	Состояние принтера нормальное.
Toner (Жёлтый)	Светится	Принтер остановился из-за того, что закончился тонер.
	Быстрое мигание	Тонер заканчивается.
	Выкл.	Состояние принтера нормальное.

Примечание Относительно других сочетаний шести индикаторов обращайтесь к сервисной службе. *Status Monitor* (программное обеспечение, поставляемое в комплекте с драйвером *KX Driver*) предоставит более подробную информацию о состоянии принтера.

Клавиши

Названия и описания основных функций каждой клавиши см. в следующей таблице.

Клавиша	Состояние	Операция	Функция
Cancel	-	Удерживайте 1 секунду или более	Отменяет данные из компьютера
GO	При готовности	Нажмите на мгновение	Переключает Онлайн/Автономный
		Нажмите и удерживайте от 3 до 9 секунд	Печатает страницу состояния.
		Удерживайте 10 секунд или более	Печатает сервисную страницу состояния.
	При ошибке	Нажмите на мгновение	Очищает ошибку.
	Закончилась бумага	Нажмите на мгновение	Возобновляет печать при помощи автоматического переключения на доступный источник бумаги.

2 Загрузка бумаги

В этой главе описаны характеристики бумаги для этого принтера и процесс загрузки её в кассету или лоток ручной подачи.

Общие инструкции 2-2
Выбор правильной бумаги 2-4
Тип бумаги 2-11
Подготовка бумаги 2-12
Загрузите бумагу в кассету 2-12
Закладка бумаги в лоток ручной подачи 2-15

Общие инструкции

Аппарат предназначен для печати на стандартной бумаге для ксерокса, но может также принимать множество других типов бумаги в пределах, указанных ниже.

Примечание Производитель не берет на себя никакой ответственности за проблемы, возникающие при использовании бумаги, не удовлетворяющей этим требованиям.

Выбор правильной бумаги очень важен. Использование неправильной бумаги может привести к ее застреванию, скручиванию, плохому качеству печати, отходам бумаги и в крайних случаях может повредить аппарат. Рекомендации, данные ниже, увеличат производительность вашего офиса, благодаря гарантированной надежной печати и сниженному износу аппарата.

Пригодность бумаги

Большинство типов бумаги совместимы с мноними аппаратами. Бумагу, предназначенную для ксерографических копиров, также можно использовать в этом аппарате.

Существует три общих сорта бумаги: экономичный, обычный и премиум. Наиболее значительна разница между сортами в легкости, с которой они проходят через машину. На это влияет гладкость, размер бумаги, содержание в ней влаги и способ, при помощи которого она разрезается. Чем выше сорт используемой бумаги, тем меньше риск застревания бумаги и других проблем, и тем выше уровень качества печати.

Различия между бумагой от различных поставщиков также могут влиять на производительность аппарата. Высококачественный принтер не может показывать качественные результаты при плохой бумаге. Использование дешевой бумаги длительное время неэкономично, если вызывает проблемы с печатью.

Бумага каждого сорта доступна в диапазоне основных плотностей (определено позже). Обычная стандартная плотность составляет от 60 до 120 г/м^2 (16 to 31,9 фт).

Характеристики бумаги

В следующей таблице показаны основные характеристики бумаги. Подробности даны на следующих страницах:

Параметр	Характеристики
Плотность	Кассета: от 60 до 120 г/м^2 Лоток ручной подачи: от 60 до 220 г/м^2
Толщина	от 0,086 мм до 0,11 мм
Погрешность размеров	±0,7 мм
Прямоугольность углов	90±0,2Г
Содержание влаги	от 4 до 6%
Направление волокна	Длинное волокно
Содержание целлюлозы	более 80%

Минимальный и максимальный форматы бумаги

Минимальный и максимальный форматы бумаги следующие. Для бумаги, формат которой меньше JIS B6, открыток и конвертов, должен использоваться лоток ручной подачи.

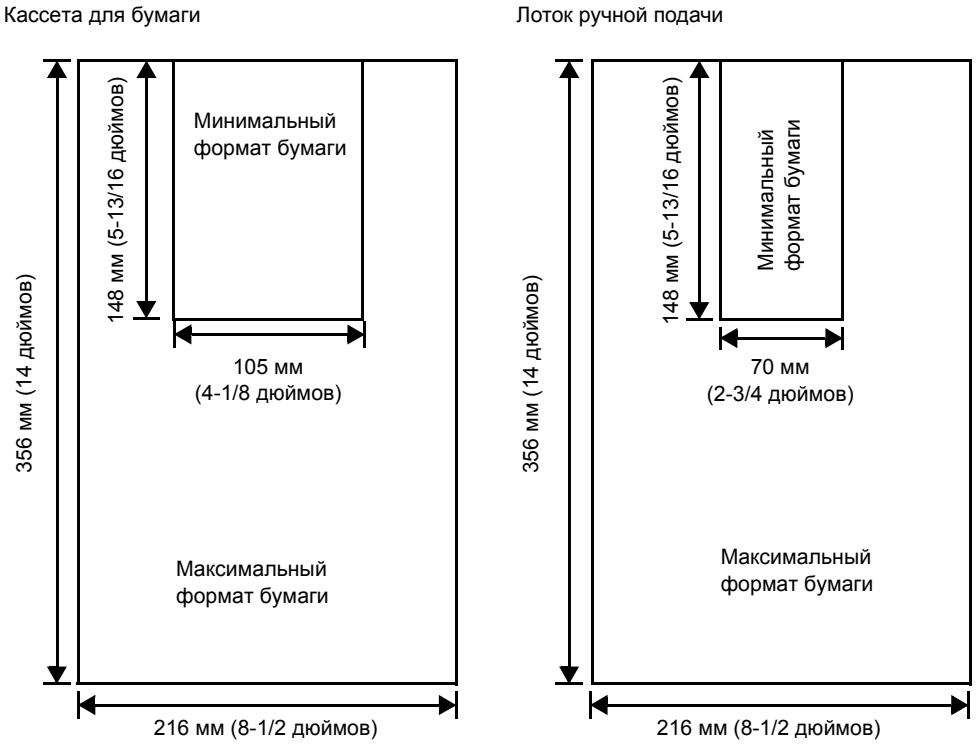

Выбор правильной бумаги

В этой главе описано, как выбирать бумагу.

Состояние

Не используйте бумагу, изогнутую по краям, скрученную, грязную, рваную, рельефную или загрязненную ворсом, глиной или прилипшими мелкими кусочками бумаги.

Использование такой бумаги может привести к нечеткой печати и застреванию бумаги, и тем самым уменьшить срок службы аппарата. В частности, избегайте использования бумаги с покрытием поверхности или иной обработкою поверхности. Бумага должна иметь максимально гладкую и ровную поверхность.

Состав

Не применяйте бумагу с чем-то покрытой или обработанной поверхностью и содержащую пластик, а также копирку. Тепло при термическом закреплении тонера может вызвать выделение такой бумагой вредных испарений.

Высокосортная бумага должна содержать минимум 80% целлюлозной массы. В составе всей бумаги содержание хлопка и других волокон не должно превышать 20%.

Размеры бумаги

Для размеров бумаги, показанных ниже, используются кассета и лоток ручной подачи. Для длины и ширины допуск на размер составляет ±0,7 мм. Угол на углах листа должен быть 90°±0,2°.

Лоток ручной подачи:
Конверт Monarch, конверт #10, конверт #9, конверт #6, конверт C5, конверт DL, Legal, Letter, Statement, Oficio II, Executive, ISO A4, ISO A5, ISO A6, Folio, ISO B5, JIS B5, JIS B6, 16 kai, пользовательский (от 70 x 148 до 216 x 356 мм)

Примечание Если длина пользовательской бумаги больше 297 мм, принтеру может быть задан как стандартный формат бумаги ISO A4, Officio II, Folio и Legal.

Кассета:
Legal, Letter, Statement, Oficio II, Executive, ISO A4, ISO A5, A6, Folio, ISO B5, JIS B5, конверт C5, 16 kai, пользовательский (105 x 148 до 216 x 356 мм)

Примечание Если длина пользовательской бумаги больше 297 мм, принтеру может быть задан как стандартный формат бумаги ISO A4, Officio II, Folio и Legal.

Гладкость

Бумага должна иметь гладкую поверхность без покрытия. Бумага с грубой или зернистой поверхностью может вызвать пробелы в отпечатках. Чрезмерно гладкая бумага может вызвать подачу не одного, а нескольких листов, и размытость печати. (Размытость является эффектом серого фона)

Основная плотность

Основная плотность - это вес бумаги, выраженный в граммах на квадратный метр (г/м^2). Слишком тяжелая или слишком легкая бумага может вызвать ошибки или застревание бумаги, и привести к преждевременному износу аппарата. Неравномерная плотность, то есть неравномерная толщина бумаги, может вызвать подачу на печать нескольких листов вместо одного и такие проблемы качества, как размытость, что происходит вследствие плохого термозакрепления тонера.

Рекомендуемая основная плотность находится в пределах от 60 до 120 г/м^2 для кассеты и между 60 и 220 г/м^2 для лотка ручной подачи.

Таблица пересчета фунтов в граммы на квадратный метр

Плотность бумаги показана в фунтах и граммах на квадратный метр (г/м^2). Затененная часть показывает стандартные плотности.

Американская приведённая плотность (фунты)	Европейская метрическая плотность (г/м^2)
16	60
17	64
20	75
21	80
22	81
24	90
27	100
28	105
32	120
34	128
36	135
39	148
42	157
43	163
47	176
53	199

Толщина

Бумага, используемая в аппарате, не должна быть ни слишком тонкой, ни слишком толстой. Если часто происходят застревания бумаги, многолистовая подача и получается нечеткая печать, то используемая бумага слишком тонкая. При частых застреваниях бумаги и размытости печати бумага, может быть, слишком толстая. Правильная толщина её находится в пределах от 0,086 мм до 0,11 мм .

Содержание влаги

Содержание влаги определяется как процентное соотношение влаги к сухой массе бумаги. Влажность влияет на внешний вид бумаги, способность к подаче листов, скручивание, электростатические свойства и характеристики термозакрепления тонера.

Содержание влаги в бумаге изменяется пропорционально влажности в помещении, где она находится. При высокой относительной влажности бумага поглощает влагу, что приводит к растяжению ее краев и придает бумаге волнистость. При низкой относительной влажности бумага теряет влагу, ее края усыхают и стягиваются, что часто ухудшает и контрастность печати.

Волнистость или сморщенные края часто вызывают застревание бумаги и проблемы с выравниванием печати. Содержание влаги в бумаге должно быть от 4 до 6%.

Для обеспечения правильного содержания влаги важно хранить бумагу в регулируемой среде. Вот некоторые советы по контролю влажности:

- Храните бумагу в прохладном и сухом месте.
- Оставляйте ее как можно дольше в упаковке. Переупакуйте бумагу, если не используете.
- Храните бумагу в ее оригинальной упаковке. Кладите упакованную бумагу на поддон, отделяющий ее от пола.
- После извлечения бумаги из хранилища оставьте её в том же помещении, где находится принтер, на 48 часов перед использованием.
- Не кладите бумагу там, где она подвержена воздействию тепла, солнечных лучей или сырости.

Волокна бумаги

При производстве бумага разрезается на листы с волокнами, параллельными длине (длинные волокна) или параллельными ширине (короткие волокна). Бумага с короткими волокнами может вызывать в принтере проблемы застревания. Вся бумага, используемая в принтере, должна быть с длинными волокнами.

Другие свойства бумаги

Пористость: Показывает плотность волокон бумаги.

Жесткость: Мягкая бумага может изгибаться в принтере, вызывая застревание.

Скручивание: Большинство видов бумаги имеет тенденцию скручиваться в одну сторону, если она остается нераспакованной. При прохождении бумаги через узел фиксации она немного скручивается вверх. Для плоских распечаток заложите бумагу так, чтобы направленное вверх давление от принтера могло исправить это скручивание.

Электростатический разряд: В процессе печати бумага электростатически заряжается и притягивает тонер. Бумага должна быть способна освобождаться от этого заряда, чтобы печатаемые листы не слипались в *выходном лотке*.

Белизна: Контрастность отпечатанной страницы зависит от белизны бумаги. Чем белее бумага, тем отчетливее и ярче изображение.

Контроль качества: Неровный формат листа, непрямоугольные углы, шероховатые края, слипшиеся листы и смятые края и углы могут вызвать различные нарушения в работе принтера. Поставщику качественной бумаги следует позаботиться, чтобы подобных проблем не случалось.

Упаковка: Для защиты от повреждения во время перевозки бумагу следует упаковывать в прочную картонную коробку. Качественная бумага, полученная от надежного поставщика, обычно хорошо упакована.

Специальная бумага

Могут использоваться следующие типы бумаги:

- Тонкая бумага (от 60 до 64 г/м^2)
- Толстая бумага (от 90 до 220 г/м^2)
- Цветная бумага
- Вторичная бумага
- Прозрачная пленка для проекторов
- Карточки
- Бумага с покрытием
- Конверты
- Этикетки

Используйте бумагу, специально продаваемую для копиров или принтеров (термозакрепительного типа) При использовании прозрачек, этикеток, конвертов, карточек, покрытой или толстой бумаги подавайте бумагу из лотка ручной подачи.

Поскольку состав и качество специальной бумаги значительно отличается, она чаще, чем обычная белая, вызывает проблемы при печати. Мы не берем на себя ответственности за ущерб при печати принтеру или оператору, вызванный влажностью и другими характеристиками специальной бумаги.

Примечание Перед покупкой любого типа специальной бумаги проверьте на аппарате образец и убедитесь, что качество печати вас удовлетворяет.

Прозрачка

Принтер пригоден для одноцветной печати на прозрачках. Прозрачки должны подаваться в лоток ручной подачи. За один раз может быть загржена только одна пленка.

Прозрачки должны выдерживать термозакрепление во время печати.

Пленку следует класть в лоток ручной подачи длинной стороной в направлении принтера.

Этикетки

Этикетки должны подаваться в лоток ручной подачи. За один раз может быть загружена только одна этикетка.

Основное правило при печати липких этикеток то, что клей не должен соприкасаться ни с какой частью аппарата. Прилипание клейкой этикетки к барабану или к передаточным валикам повредит принтер.

Бумага этикетки имеет структуру, состоящую из трёх слоёв, как показано на схеме. Верхний лист печатается. Липкий слой состоит из чувствительного к давлению клейкого вещества. Лист-носитель (его также называют линейным или подкладочным листом) удерживает этикетки до использования. Из-за сложности своего состава этикеточная бумага с клееной подкладкой наиболее подвержена проблемам при печати.

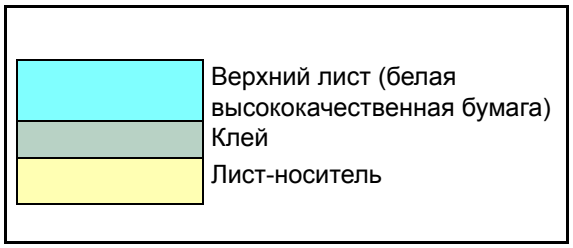

Клейкая этикеточная бумага должна быть полностью покрыта верхним своим листом без пропусков между отдельными этикетками. Этикетки со свободным пространством между ними подвержены отслоению, вызывая серьезные проблемы с застреванием.

Некоторая этикеточная бумага производится с превышением полей верхнего листа вокруг краев. Не удаляйте увеличенный верхний лист с листа-носителя до завершения печати.

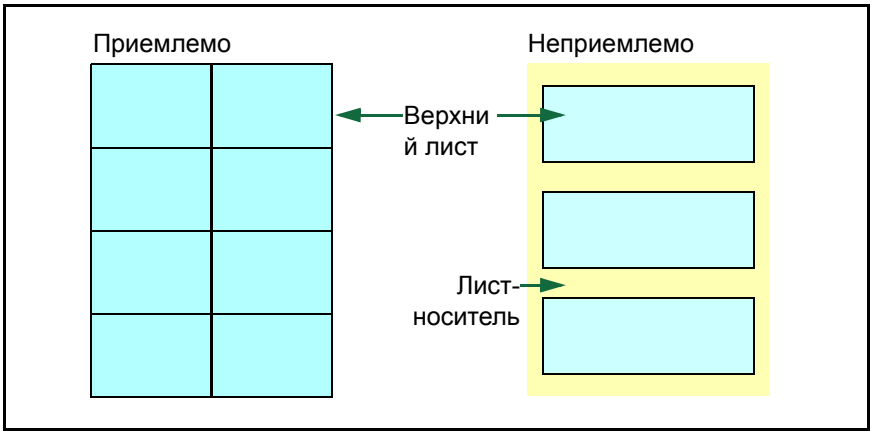

В таблице ниже представлено спецификации для липкой этикеточной бумаги.

Параметр	Спецификация
Плотность верхнего листа	от 44 до 74 г/м^2
Общая плотность	от 104 до 151 г/м^2
Толщина верхнего листа	от 0,086 до 0,107 мм
Общая толщина	от 0,115 до 0,145 мм
Содержание влаги	от 4 до 6% (в составном листе)

Карточки

За раз можно загружать одну карточку. Убедитесь, что карточки, которые собираетесь положить, не деформировались. Подача покрученных карточек может вызывать защемления бумаги.

Некоторые карточки имеют неровные края на тыльной стороне (они получились, когда бумага разрезалась). В этом случае положите карточки на ровное место и притрите их края для сглаживания с помощью, например, линейки.

Конверты

За один раз можно загружать один конверт. Конверты следует подавать лицевой стороной вверх, правый край первым.

Поскольку состав конверта сложнее, чем у обычной бумаги, не всегда возможно обеспечить стойкое качество печати по всей поверхности конверта.

Обычно в конвертах диагональное направление волокон. Смотрите *Волокна бумаги* на стр. *2-6*. Такое направление при прохождении конвертов через принтер легко может вызвать складки и загибы. Перед покупкой конвертов для проверки, принимает ли принтер конверты, сделайте пробную печать.

- Не применяйте конверты с инкапсулированным жидким клейким веществом.
- Избегайте длительных сеансов печати одних только конвертов. Длительная печать конвертов может привести к преждевременному износу принтера.
- Во избежание защемлений, вызванных скоробившимися конвертами, не допускайте, чтобы в выходном лотке скопилось более 10 отпечатанных конвертов.

Толстая бумага

Одновременно можно подавать только один лист толстой бумаги. Некоторые типы бумаги имеют неровные края на тыльной стороне (они получились, когда бумага разрезалась). В этом случае положите бумагу на ровное место и притрите её края раз или два для сглаживания с помощью, например, линейки. Подача бумаги с неровными краями может вызвать замятия бумаги.

Примечание Если бумага заминается даже после сглаживания краёв, заложите бумагу в лоток ручной подачи с ведущим краем, приподнятым на несколько миллиметров, как показано на картинке.

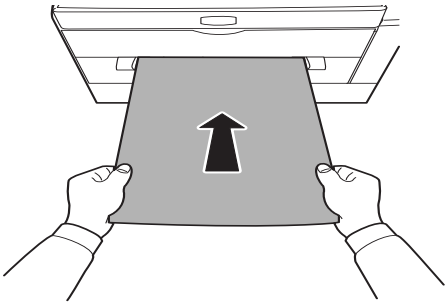

Цветная бумага

Цветная бумага должна соответствовать тем же условиям, что и белая высококачественная бумага. Смотрите *Характеристики бумаги* на стр. *2-2*. Кроме того, краски, применяемые в бумаге, должны быть способны выдерживать температуру термозакрепления тонера во время процесса печати (вплоть до 200°C).

Предпечатная бумага

Предпечатная бумага должна соответствовать тем же условиям, что и высококачественная белая бумага. Смотрите *Характеристики бумаги* на стр. *2-2*. Предпечатные чернила должны быть способны выдерживать температуру термозакрепления тонера во время процесса печати и не поддаваться влиянию силиконового масла.

Не используйте бумагу, у которой каким-либо способом обработана поверхность. Подобный вид бумаги широко используется для календарей.

Вторичная бумага

Выбирайте вторичную бумагу, соответствующую тем же спецификациям, что и белая высококачественная бумага, за исключением белизны. Смотрите *Характеристики бумаги* на стр. *2-2*.

Примечание Перед покупкой переработанной бумаги проверьте на аппарате образец и убедитесь, что качество печати хорошее.

Тип бумаги

Принтер способен печатать при оптимальной настройке для типа используемой бумаги.

Для каждого источника бумаги, включая лоток ручной подачи, может быть сделана своя настройка типа бумаги. Можно не только выбирать предварительно установленные типы бумаги, но также определять и выбирать типы бумаги по своему усмотрению. Тип бумаги может быть изменен, используя принтерный драйвер и Configuration Tool. Могут использоваться следующие типы бумаги.

Тип бумаги	Устройство подачи бумаги	
	Лоток ручной подачи	Кассета для бумаги
Обычная	Да	Да
Прозрачная пленка	Да	Нет
Предпечатная	Да	Да
Этикетки	Да	Нет
Высокосортная	Да	Да
Вторичная	Да	Да
Калька	Да	Нет
Черновая	Да	Да
Бланк	Да	Да
Цветная	Да	Да
Перфорированная	Да	Да
Конверт	Да	Нет
Карточки	Да	Нет
Толстая	Да	Нет
Высококачественная	Да	Да
Особый (пользовательский) 1 (до 8)*	Да	Да
Да: Может быть сохранена Нет: Не может быть сохранена		

*. Это тип бумаги, определяемый и регистрируемый пользователем. Разрешается определить до 8 типов пользовательских установок. Подробнее смотрите *Status Monitor* на стр. *3-8*.

Подготовка бумаги

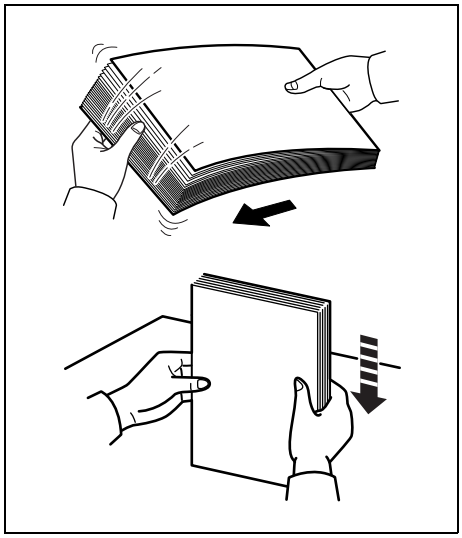

После распечатывания упаковки с листами обдуйте листы вентилятором для разделения их перед закладкой.

Используя согнутую или покоробившуюся бумагу, перед закладкой предварительно распрямите ее. Если этого не сделаете, бумага может застрять.

ВАЖНО Убедитесь, что все скобы и скрепки из бумаги удалены.

Загрузите бумагу в кассету

В кассету может быть загружено 250 листов бумаги формата A4 paper (80 г/м^2).

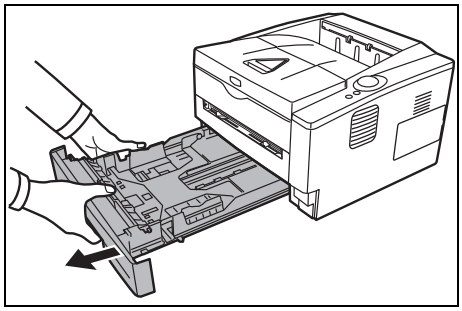

1 Полностью вытяните *кассету* из принтера.

ВАЖНО Вытягивая кассету из принтера, убедитесь, что она поддерживается и не упадет.

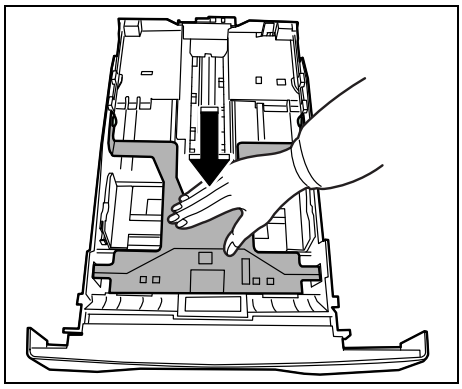

2 Нажмите *нижнюю пластину* вниз, пока она замкнется.

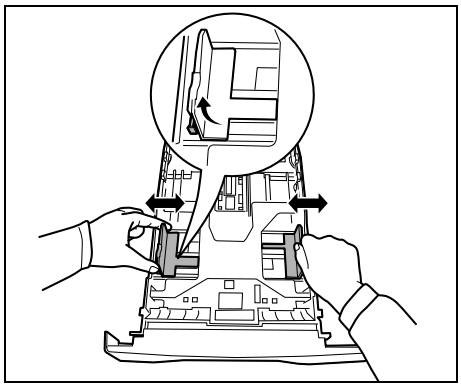

3 Отрегулируйте положение *направляющих ширины бумаги*, на левой и правой сторонах кассеты. Нажмите *кнопку отпускания* на левой направляющей и сдвиньте направляющие на требуемый размер бумаги.

Примечание Форматы бумаги нанесены на кассете.

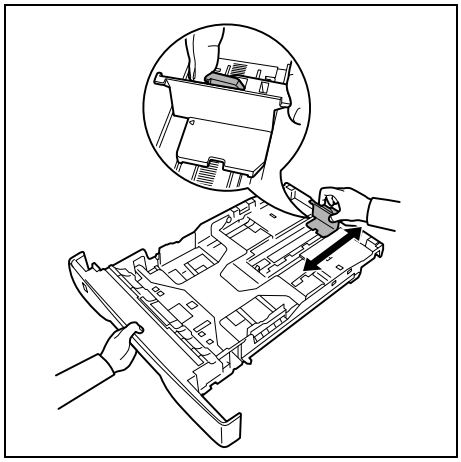

4 Отрегулируйте *направляющую длины бумаги* на требуемый формат бумаги.

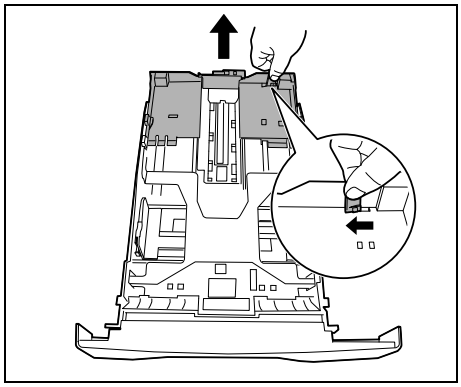

Если собираетесь использовать бумагу длиннее, чем A4, извлеките *удлиняющуюся кассету для бумаги* толчками *отпускного рычага*друг за другом и отрегулируйте ее на желаемый формат бумаги.

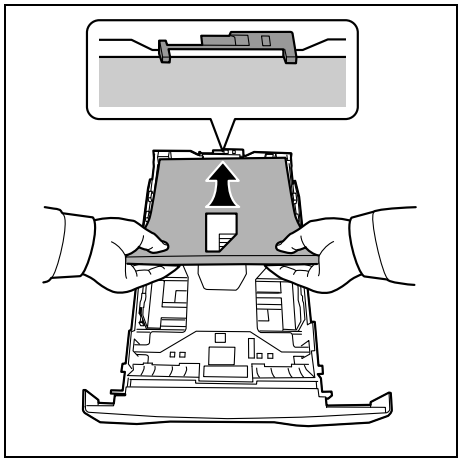

5 Загрузка бумаги в *кассету.* Убедитесь, что сторона, на которой будет происходить печать, размещается лицевой стороной вниз и бумага не помята, не покручена и не повреждена.

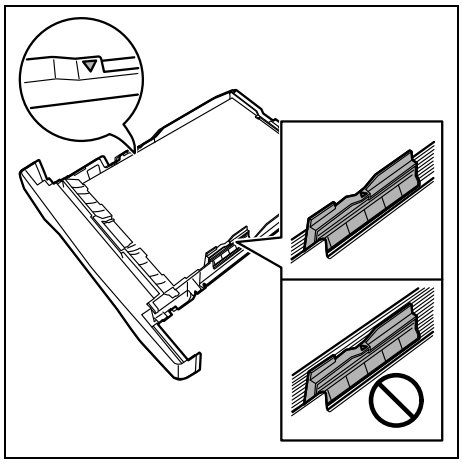

Примечание Не загружайте бумагу выше треугольного знака на направляющей ширины.

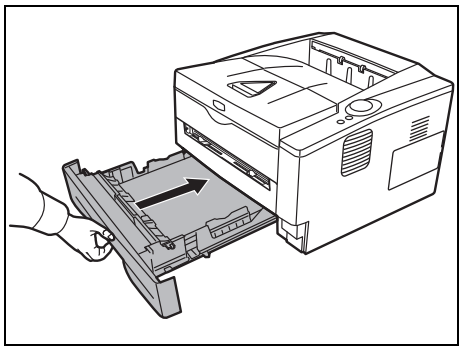

6 Вставьте *кассету для бумаги* в щелевое отверстие в принтере. Толкните ее прямо настолько, насколько она войдёт.

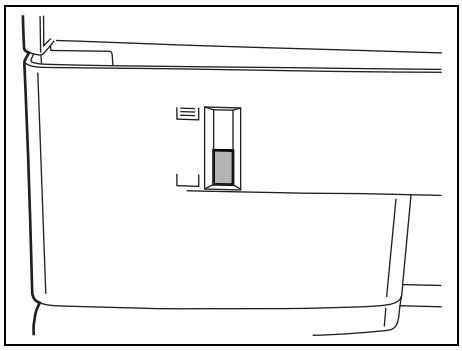

Для отображения остатка бумаги на левой стороне лицевой части кассеты для бумаги имеется *измеритель бумаги*. При израсходовании бумаги указатель опустится на уровень (пусто).

7 Используя инструмент конфигурирования, укажите формат и тип бумаги для *кассеты*. Дополнительные сведения см. в разделе «Инструмент конфигурирования» на *Configuration Tool* на стр. *3-12*.

Закладка бумаги в лоток ручной подачи

В лоток ручной подачи данного аппарата можно загружать 1 лист бумаги формата дюймов.

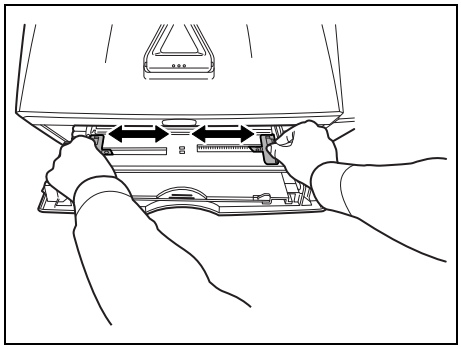

1 Отрегулируйте положение направляющих бумаги в лотке ручной подачи. На универсальном лотке обозначены стандартные размеры бумаги. Для стандартных форматов бумаги передвиньте направляющие бумаги на соответствующую отметку.

2 Совместите бумагу с *направляющими бумаги* и вставьте ее настолько далеко, насколько войдёт.

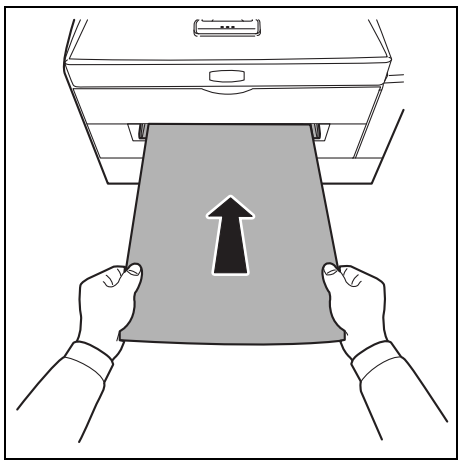

Примечание Если бумага очень покоробилась в одном направлении, например, если бумага уже печаталась с одной стороны, то для противодействия скручиванию попробуйте прокатать бумагу в противоположном направлении.

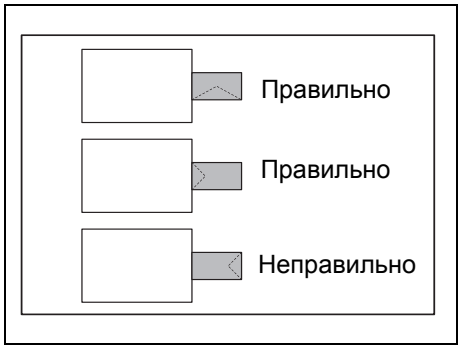

Закладывая конверт, закрывайте его клапан и размещайте печатаемой стороной вверх. Вставляйте конверт в направляющие до упора таким образом, чтобы клапан конверта находился на передней или левой стороне.

3 Используя *Инструмент конфигурирования*, укажите формат и тип бумаги для лоток ручной подачи. Подробнее смотрите *Configuration Tool* на стр. *3-12*.

Стопор бумаги

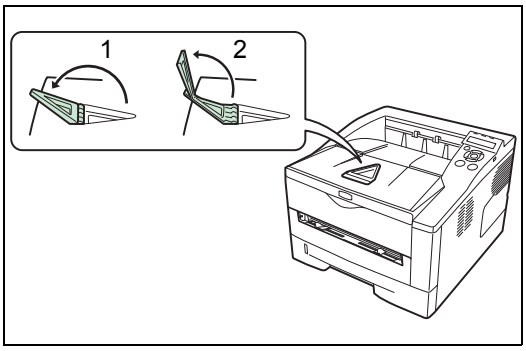

Откройте стопор бумаги, показанный на рисунке.

3 Подключение и печать

В этом разделе объясняется как инсталлировать принтерный драйвер, печатать из компьютера и использовать прикладное программное обеспечение, поставляемое на CD-ROM.

Соединения 3-2
Установка драйвера принтера 3-3
Печать 3-5
Status Monitor 3-8
Configuration Tool 3-12
Удаление ПО 3-15

Соединения

В этом разделе объясняется как запустить принтер.

Подсоединение кабеля USB

Ниже приведена процедура для подсоединения *кабеля USB*.

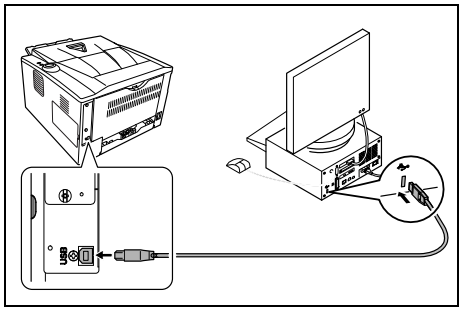

1 Подключите *кабель USB* (не входит в комплект) в *Разъем интерфейса USB:*.

Примечание Используйте *кабель USB* с прямоугольным разъёмом типа A и квадратным типа B. Кабель USB должен экранирован и быть не длиннее 5 метров.

2 Подсоедините другой конец *кабеля USB* для компьютерного *разъема интерфейса USB*.

Подключение шнура питания

Установите принтер поближе к*настенной розетке переменного тока.* Если используется удлинитель, полная длина шнура питания с удлинителем должна быть не более 5 метров.

Примечание Убедитесь, что переключатель питания принтера выключен. Используйте только тот шнур питания, который поставляется с принтером.

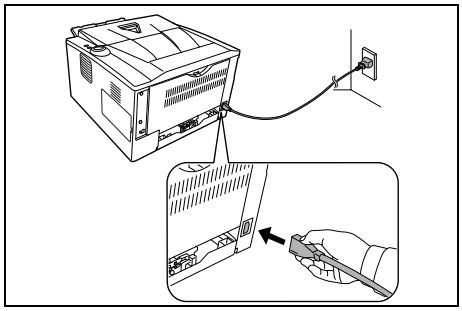

1 Подключите *шнур питания* к *разъёму шнура питания* на задней стенке принтера.

2 Подключите другой конец *шнура питания* в сетевую розетку.

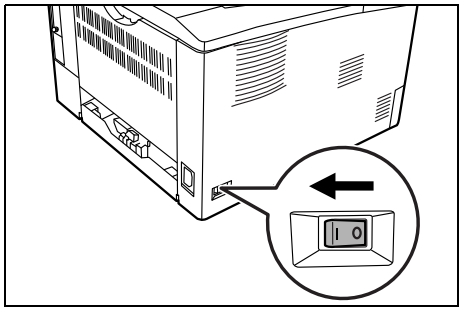

3 Установите *выключатель питания* на *Вкл.* (|). Принтер начинает греться.

ВАЖНО Если устанавливаете *контейнер с тонером* и включаете питание, через момент индикаторы засветятся в направлении против часовой стрелки. Если принтер включается в первый раз после установки тонера, будет задержка на примерно 15 минут перед тем, как принтер будет готов к печати. Как только индикатор **[Ready]** загорается, установка принтера закончена.

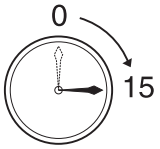

Установка драйвера принтера

Прежде чем начать установку драйвера принтера с компакт-диска, убедитесь в том, что принтер подключен к электрической сети и компьютеру.

Установка программного обеспечения

Если этот принтер подключен к ПК под управлением ОС Windows, выполните следующие шаги, чтобы установить драйвер принтера. Данный пример демонстрирует, как подключить принтер к ПК под управлением ОС Windows 7.

Примечание В ОС Windows для установки драйвера принтера необходимо войти в систему как администратор.

1 Включите компьютер и запустите ОС Windows.

Если отобразится диалоговое окно мастера установки нового оборудования, выберите **Отмена**.

2 Вставьте компакт-диск, входящий в комплект поставки данного принтера, в оптический дисковод компьютера. В ОС Windows 7, Windows Server 2008 и Windows Vista может открыться окно для управления учетной записью пользователя. Щелкните **Разрешить**.

Запускается программа установки.

Примечание Если программа мастера установки не запускается автоматически, откройте окно компакт-диска в проводнике ОС Windows и двойным щелчком запустите **Setup.exe**.

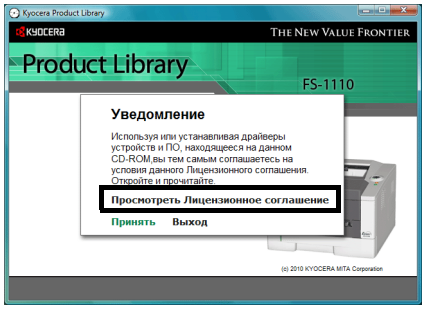

3 Щелкните **Просмотреть Лицензионное соглашение** и прочитайте лицензионное соглашение.
Щелкните **Принять**.

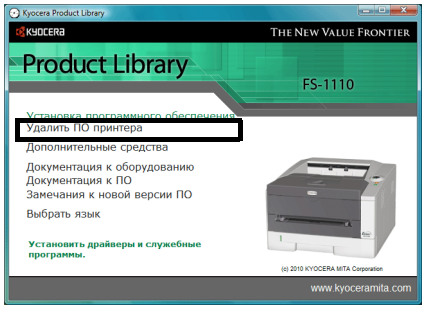

4 Щелкните **Установка программного обеспечения**.

Появится окно определения системы печати, и программа установки определит подключенный принтер. Если программа установки не определяет систему печати, проверьте, подключена ли система печати через USB и включена ли. Затем щелкните Обновить для повторного поиска системы печати.

Примечание Хотя информация, выводимая при установке в диалоговых окнах Windows Vista и Windows 7/Windows XP несколько отличается, процедура установки одинакова.

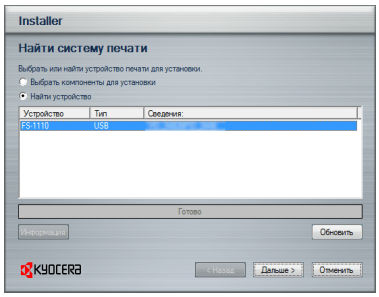

5 Подтвердите выбор принтера, который вы хотите установить, и нажмите **Дальше**.

Примечание Если появляется окно «Найдено новое оборудование», нажмите кнопку **Отменить**. Если появится предупредительное сообщение об установке аппаратного обеспечения, нажмите **Продолжить**.

6 Появится окно, с помощью которого можно проверить настройки. Внимательно проверьте настройки и затем нажмите **Установить**.

Примечание Если появится окно безопасности ОС Windows, щелкните **Все равно установить этот драйвер**.

7 Появится сообщение о том, что принтер успешно установлен. Нажмите кнопку **Готово**, чтобы выйти из мастера установки принтера и вернуться к главному меню компакт-диска.

Если появится диалоговое окно установки устройства, нажмите кнопку **Готово**. Можно указать настройки для таких параметров, как дополнительные функции, установленные в системе печати.

Это завершит процедуру установки драйвера принтера. При необходимости следуйте отображаемым на экране инструкциям, чтобы перезагрузить систему.

Печать

В данном разделе в качестве примера приведено описание процедуры печати из прикладной программы. Вы можете задать установки печати из каждой вкладки на *KX Driver.* Драйвер KX хранится на прилагаемом компакт-диске с набором библиотек. Дополнительные сведения см. в руководстве *Printer Driver User Guide* на компакт-диске.

О KX Driver

KX Driver состоит из следующих вкладок.

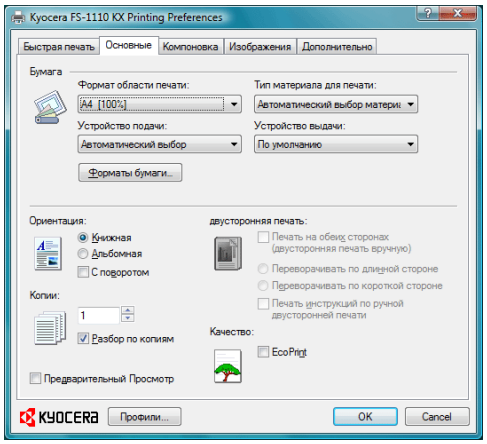

Быстрая печать

Эта вкладка предназначена для настройки основных опций печати в группах профилей для быстрого и удобного доступа.

Основные

Используйте эту вкладку для выбора формата и ориентации страницы. Выбирается также источник бумаги.

Компоновка

Используется для выбора нескольких страниц на одиночном листе бумаги. Также содержит опцию масштабирования.

Изображения

Выберите эту вкладку для изменения качества печати, и графических параметров.

Дополнительно

Используется для установки и добавления водяных знаков к вашему выходу.

Печать из прикладной программы

Ниже приведена процедура печати документа, созданного в прикладной программе. Выберите формат бумаги, поддерживаемый функцией печати.

Примечание Вы также можете выбрать различные установки, щёлкнув **Свойства** для открытия диалогового окна Свойства.

1. Загрузите необходимую бумагу в кассету.
2. Из приложения меню **Файл** выберите **Печать.** Отображается диалоговое окно *Печать*.
3. Щелкните раскрывающийся список с именами принтеров. В нем перечислены все принтеры, установленные в Windows. Щелкните имя принтера.
4. Задайте нужное число копий в поле число копий. Может быть отпечатано до 999 копий. Для Microsoft Word мы рекомендуем выбрать **Параметры и указать Использовать настройки принтера** для поля подачи бумаги по умолчанию.
5. Для начала печати нажмите кнопку **OK**.

Ручная двухсторонняя печать

Используйте *Ручная двухсторонняя печать*, если требуется печать на обеих сторонах бумаги. Чётные страницы печатаются первыми, а затем страницы загружаются снова для печати нечётных страниц. Имеется инструкция для помощи с загрузкой листов в правильной ориентации и порядке.

Примечание Убедитесь, что для приёма инструкции выбраны **Инструкции по ручной двухсторонней печати**. Продолжайте пользоваться этой инструкцией, пока хорошо не ознакомитесь с этой функцией.

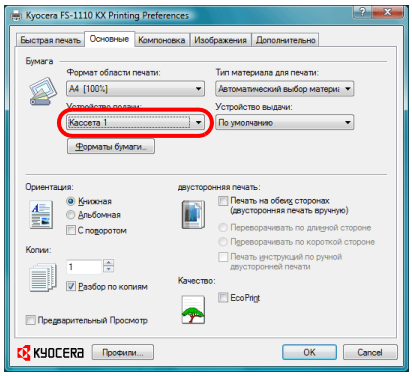

1. Убедитесь, что *Кассета 1* выбрана как **Источник** в диалоговом окне **Свойства печати**.

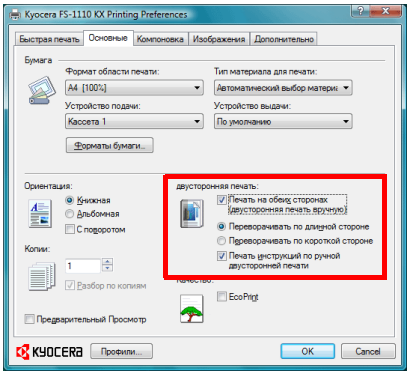

2 Выберите **Печать с обеих сторон** (Ручной дуплекс).

Выберите **Печать с обеих сторон** (ручной дуплекс) и используйте параметр **Детали дуплекса** для выбора *Переворачивать на длинной стороне* для переплёта на длинной стороне или *Переворачивать на короткой стороне* для переплёта на короткой стороне. Для приёма инструкций по перезакладке выберите **Инструкции по ручной двухсторонней печати**.

3 Выберите **OK** для возврата к диалоговому окну *Печать* и выберите **OK** для начала печати. Отображается окно сообщения *Ручной дуплекс*. Вместе с листом инструкции печатаются чётные страницы.

Примечание Инструкции по ручной двусторонней печати будут напечатаны на листе инструкций.

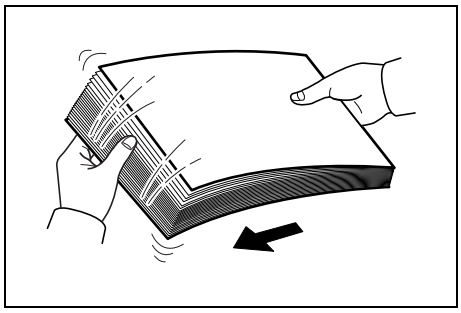

4 Уберите все чётные страницы (в том числе лист инструкции) из выходного лотка, продуйте листы для отделения их, прежде чем закладывать.

5 Загрузите чётные напечатанные страницы в кассету для бумаги с листом инструкции лицевой стороной вверх и стрелочками в направлении принтера.

Переплёт длинных сторон

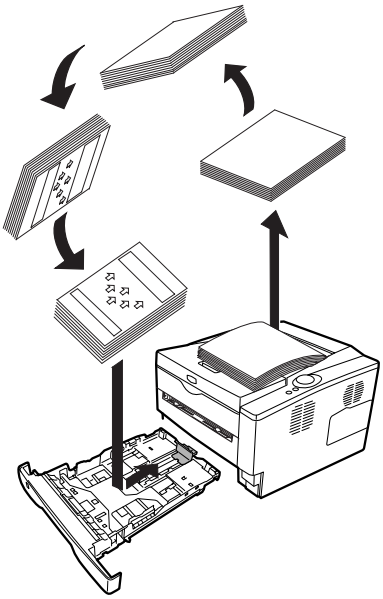

Переплёт коротких сторон

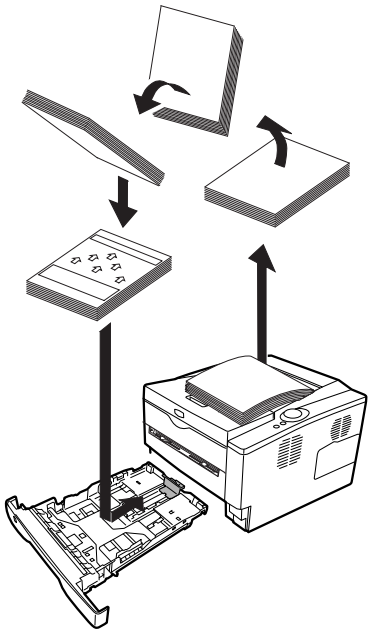

6 Выберите **OK** в окне сообщения *Инструкция по ручному дуплексу*. Будут печататься все нечётные страницы.

Примечание Если бумага в одном направлении значительно смялась, то для противодействия скручиванию прокатайте её в противоположном направлении. Если это в достаточной мере не устранит скручивание, попытайтесь уменьшить число листов, закладываемых в кассету для бумаги, максимум до 100.

Status Monitor

Status Monitor контролирует состояние принтера и обеспечивает функцию постоянного отчета. Она также позволяет задавать и изменять настройки для принтеров, не включенных в KX Driver.

Status Monitor устанавливается автоматически во время установки KX Driver.

Доступ к монитору состояния

Используйте любой из двух перечисленных ниже методов для запуска *Status Monitor.*

- Запустите при старте печати:
  Когда задаёте принтер и запускаете задание печати, для каждого имени принтера запускается один **Status Monitor**. Если запуск *Status Monitor* запрашивается от нескольких принтеров, мониторы состояний запускаются для каждого принтера, который выдаёт запрос.
- Запуск из KX Driver Properties:
  В диалоговом окне «Свойства» щелкните **Настройка печати**. Перейдите на вкладку «Дополнительно» и щелкните **Status Monitor**, чтобы открыть окно Status Monitor. Щелкните **Открыть Status Monitor**, чтобы запустить Status Monitor.

Выход из монитора состояния

Используйте любой из двух перечисленных ниже методов для выхода из *Status Monitor.*

- Выход вручную:
  Правой кнопкой мышки выберите пиктограмму Монитор состояния на панели задач и выберите **Выход** в меню для выхода из *Status Monitor.*
- Выход вручную:
  Status Monitor автоматически закрывается через 5 минут, если не используется.

Обзор экрана

Обзор экрана *Status Monitor* даётся ниже.

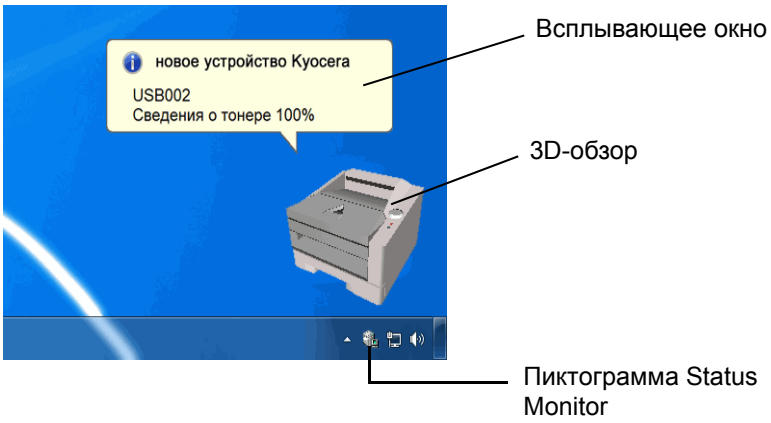

Всплывающее окно

В случае уведомления о событиях появляется всплывающее окно. Окно появляется, только если на рабочем столе открыт 3D-обзор.

3D-обзор

Он показывает состояние контролируемого принтера в виде трехразмерного изображения. Вы можете выбирать, показывать или прятать 3D-обзор из меню, отображаемого при щелчке правой кнопкой мышки на пиктограмме Status Monitor.

В случае уведомления о событиях для извещения вас используются *3D-обзор* и предупредительный звук. В отношении информации о настройках звукового уведомления смотрите *Настройки Status Monitor* на стр. *3-10*.

Пиктограмма Status Monitor

Пиктограмма Status Monitor отображается в зоне уведомлений панели задач, если запущен *Status Monitor*. При наведении курсора на пиктограмму появляется имя принтера.

Настройки Status Monitor

Status Monitor имеет две вкладки для конфигурирования своих настроек. Используйте параметр **Предпочтения** для настройки *Status Monitor.*

Вкладка звукового уведомления

Вкладка *Звукового уведомления* содержит следующие пункты.

ВАЖНО Для подтверждения настроек вкладки звуковое уведомление в компьютере должна быть установлена поддержка звука, например, звуковая карта и динамик.

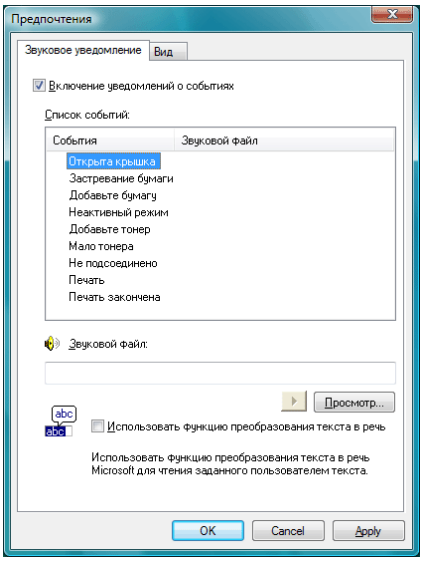

Включение уведомлений о событиях

Выбрать включение или выключение контроля событий в *Доступные события.*

Звуковой файл

Звуковой файл может быть выбран, если Вам необходимо звуковое уведомление. Для поиска звукового файла щёлкните мышкой **Просмотр**.

Использовать функцию преобразования текста в речь

Выбрать этот контрольное окно для входа в текст, который хотите услышать воспроизводимым для событий. Хотя звуковой файл и не является обязательным.

Для использования этой функции необходимо ввести следующую информацию:

1. Выберите **Включение уведомлений о событиях**.
2. Выберите событие или звуковой файл для использования с функцией преобразования текста в речь в Доступные события.
3. Для уведомления о событии с помощью звукового файла щёлкните мышкой Просмотр.

   Примечание Доступным форматом файла является WAV.

   Выберите **Использовать функцию преобразования текста в речь** для преобразования в речь текста, введённого в окне *Распознать текст в речь*, в случае события.
4. Щелкните ▸, чтобы убедиться в том, что звук или текст воспроизводятся правильно.

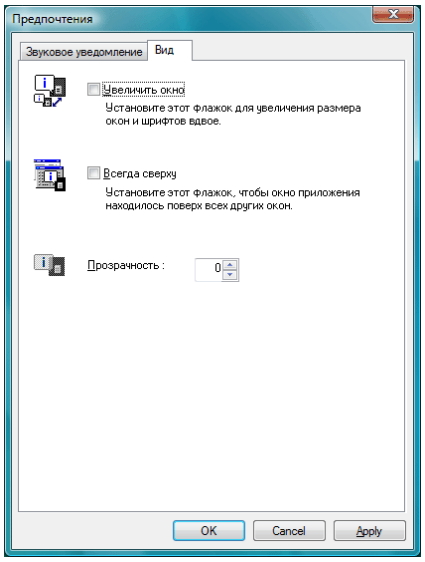

Вкладка вида

Вкладка *Вид* содержит следующие пункты.

Увеличить окно

Удваивает размер окна Status Monitor.

Всегда сверху

Расположите *Status Monitor* поверх всех других активных окон.

Прозрачность

Показывает *Status Monitor* как прозрачное окно.

Configuration Tool

Инструмент конфигурирования позволяет проверять и/или изменять настройки для принтеров.

Доступ к Configuration Tool

Для отображения *Configuration Tool* на рабочем столе выполните следующее.

Примечание Для конфигурирования настроек *Configuration Tool*, вначале запустите на своём компьютере *Status Monitor*.

1. Правой кнопкой мышки выберите пиктограмму Монитор состояния на панели задач Windows.
2. Выберите **Сконфигурировать...** из меню. Появится окно *Configuration Tool*.

Выход из Configuration Tool

Используйте любой из двух перечисленных ниже методов для выхода из *Configuration Tool*.

- Выйдите, используя кнопку Закрыть.
  Щёлкните в верхнем правом углу окна *Configuration Tool*.
- Выйдите, используя кнопку OK или Отменить:
  Щелчок на **OK** обеспечивает выход из *Configuration Tool* после применения изменений настроек принтера. Щелчок **Cancel** обеспечивает выход из *Configuration Tool* без применения изменений настроек принтера.

Вкладка Состояние

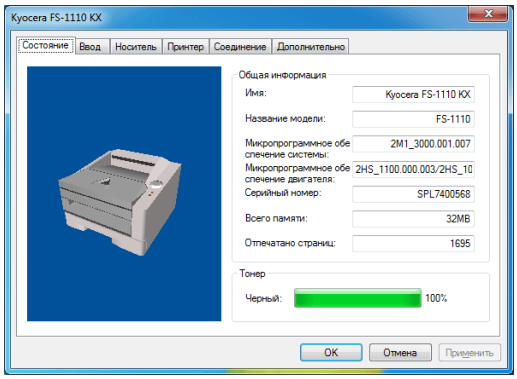

Вкладка *Состояние* показывает текущую информацию об аппарате, такую как название модели, микропрограммное обеспечение системы, микропрограммное обеспечение двигателя, серийный номер, полный объем памяти и количество отпечатанных страниц.

Вкладка ввода

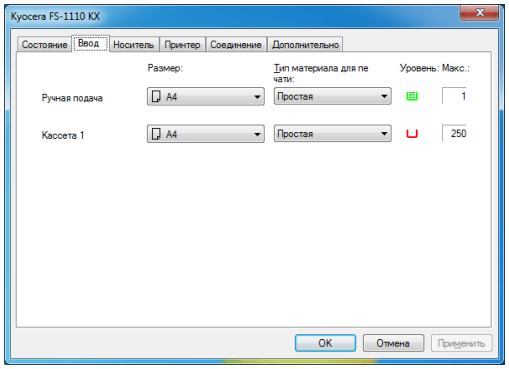

Вкладка *Ввод* отображает информацию о кассете для бумаги и лотке ручной подачи аппарата, как например текущий уровень бумаги и максимальная емкость бумаги.

Вкладка Носитель

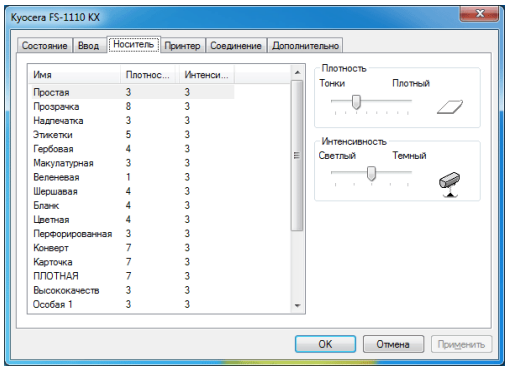

Вкладка *Носитель* показывает и разрешает выбор веса и плотности для каждого типа носителя.

Вкладка принтера

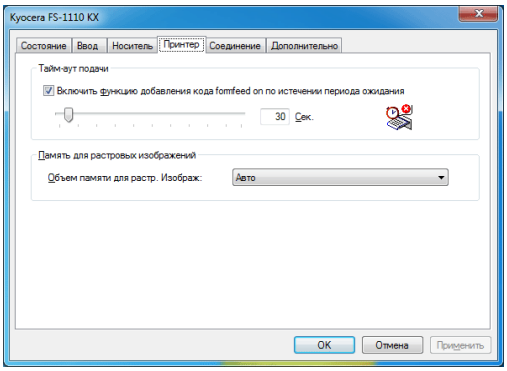

Вкладка Принтер позволяет задать параметры обработки, которые недоступны в KX Driver. Так же, как тай-маут подачи формы, можно изменить размер памяти, используемый для обработки растровых данных, как например файлы *BMP* и *JPEG*.

Вкладка соединение

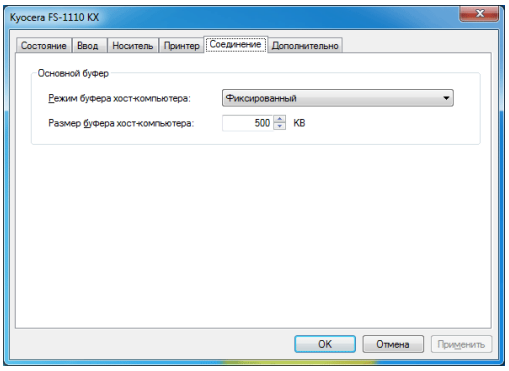

Эту вкладку можно использовать и для изменения размера буферной памяти и буферного режима принтера при связи с главным компьютером.

Вкладка Дополнительно

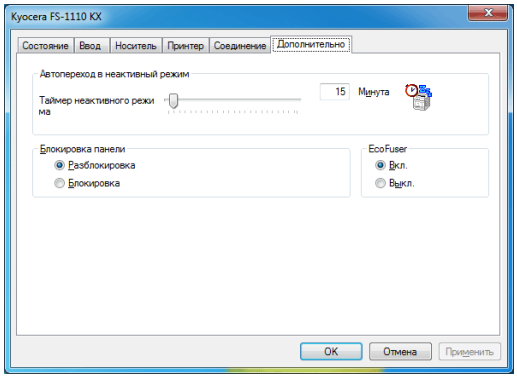

Вкладка *Дополнительно* дает возможность сконфигурировать настройки принтера, показанные ниже.

Параметр	Описание
Автопереход в неактивный режим	Конфигурирует время, по истечении которого принтер автоматически перейдёт в режим ожидания.
EcoFuser	Включает или отключает *EcoFuser*. Выберите **Вкл.** для минимального потребления энергии, выключив нагреватель узла термофиксации в *Режиме ожидания*. По умолчанию эта настройка **Вкл.**.
Блокировка панели	Блокирует или разблокирует панель управления Блокировка панели управления отключает работу с кнопками из панели.

Удаление ПО

ПО может быть удалено с помощью компакт-диска (Product Library), который поставляется в комплекте с принтером.

1. Закройте все активные приложения.
2. Вставьте компакт-диск из комплекта поставки (Product Library) в дисковод для компакт-дисков. В ОС Windows 7, Windows Server 2008 и Windows Vista может открыться окно для управления учетной записью пользователя. Щелкните **Разрешить**.
3. Аналогично процедуре по установке драйвера принтера, щелкните **Удаление приложений**. На экране появится мастер удаления Kyocera.
4. Выберите пакет программного обеспечения для удаления.
5. Нажмите «Удаление».

   Запустится программа удаления.
6. Когда отобразится окно «Удаление завершено», щелкните **Готово**.
7. Если отобразится окно с предложением перезагрузить компьютер, примите или отклоните это предложение и нажмите **Готово**.

Примечание Программное обеспечение также можно удалить через меню «Все программы».

Запустите программу удаления, выбрав **Пуск** > **Все программы** > **Kyocera Удалить Kyocera Product Library**, и удалите программное обеспечение.

4 Уход и обслуживание

В главе описано, как менять контейнер с тонером и очищать принтер.

Общая информация 4-2
Замена контейнера с тонером 4-2
Замена комплекта для обслуживания 4-5
Очистка принтера 4-6
Длительное неиспользование и перемещение принтера 4-9

Общая информация

В главе описываются основные операции по уходу и обслуживанию принтера. При появлении на принтере соответствующих сообщений следует выполнить замену следующих компонентов:

Кроме того, периодически следует очищать внутренние детали.

Примечание Сбор информации на чипах памяти - Чип памяти, прикрепленный к контейнеру с тонером предназначен для удобства конечного пользователя; для поддержки операции повторного использования пустых контейнеров для тонера; и для сбора информации с целью поддержки планирования и разработки новых изделий. Собираемая информация анонимна - она не может быть ассоциирована ни с каким конкретным человеком, а данные предназначены для анонимного использования.

Замена контейнера с тонером

Индикатор тонера показывает состояние тонера на двух стадиях его использования.

- Когда в принтере становится мало тонера, индикатор **Toner** мигает. Обращаем внимание, что на этой стадии заменять контейнер необязательно.
- Если вы не обратите внимание на это сообщение и продолжите печатать, то непосредственно перед тем, как тонер будет израсходован окончательно, индикатор **Toner** начинает постоянно светится. В этом случае *контейнер с тонером* следует немедленно заменить.

В любом из этих двух случаев замените контейнер с тонером.

Периодичность замены контейнера с тонером

В соответствии с ISO/IEC 19798 и EcoPrint , при отключении, контейнер с тонером позволяет выполненить печать приблизительно каждых 2100 страниц.

Чтобы проверить, сколько тонера осталось в картридже, можно распечатать страницу состояния. На странице состояния в разделе состояния расходных материалов количество тонера показано в виде полосы состояния, по которой можно приблизительно судить о том, сколько тонера осталось в картридже.

Исходный контейнер с тонером

Картридж с тонером, входящий в комплект нового принтера, должен заполнять систему при первом включении. Тем не менее, только 50% комплектов исходного картриджа могут быть использованы для печати. Исходный картридж с тонером рассчитан в среднем на: 1000 страниц.

Тонерные комплекты

Для достижения наилучших результатов рекомендуется применять только оригинальные запчасти и расходные материалы. Гарантия не распространяется на любой ущерб, причиной которого стало применение тонера, отличного от фирменного тонера Kyocera Mita.

Новый тонерный комплект содержит следующее:

- Контейнер с тонером
- Пластиковый мешок для контейнера с отработанным тонером
- Руководство по установке

Примечание Не вынимайте контейнер с тонером из коробки до тех пор, пока не будете готовы установить его в принтер.

Замена контейнера с тонером

В этом разделе объясняется, как заменить контейнер с тонером.

ВНИМАНИЕ Не пытайтесь поджигать контейнер с тонером. Искры от пламени могут стать причиной ожогов.

ВАЖНО Во время замены контейнера с тонером временно уберите носители информации и компьютерные принадлежности (дискеты и т.д.) подальше от контейнера, чтобы они не были повреждены воздействием магнитных свойств тонера.

ВАЖНО Kyocera Mita Corporation не несет ответственности ни за какие повреждения или проблемы, возникающие вследствие использования контейнеров с тонером иных, чем те, которые предназначались в качестве оригинальных контейнеров с тонером корпорации Kyocera. Для получения оптимальных рабочих характеристик рекомендуется использовать только контейнеры с тонером Kyocera, которые специально предназначены для использования в вашей стране или регионе. Если установлен неоригинальный контейнер с тонером, принтер не будет печатать.

Примечание Перед заменой контейнера питание принтера можно не отключать. При выключении питания принтера данные печати будут удалены.

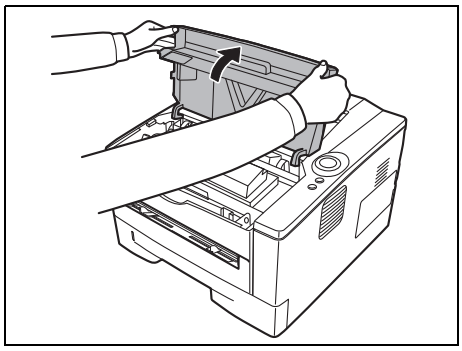

1 Откройте *верхнюю крышку*.

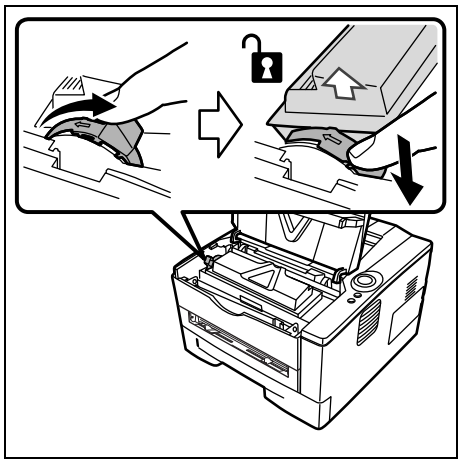

2 Поверните фиксирующий рычаг в положение разблокировки. Сдвиньте фиксирующий рычаг в положение, указанное стрелкой, и извлеките картридж с тонером.

Примечание Положите старый контейнер с тонером в специальный пластиковый мешок (входит в тонерный комплект) и утилизируйте его позже в соответствии с местными правилами по утилизации отходов.

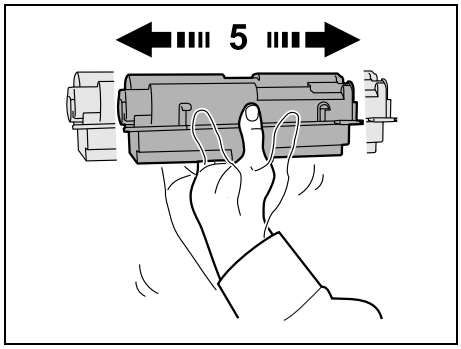

3 Выньте новый *контейнер с тонером* из тонерного комплекта. Встряхните новый *контейнер с тонером* не менее 5 раз, как показано на рисунке, для того чтобы тонер распределился в нем равномерно.

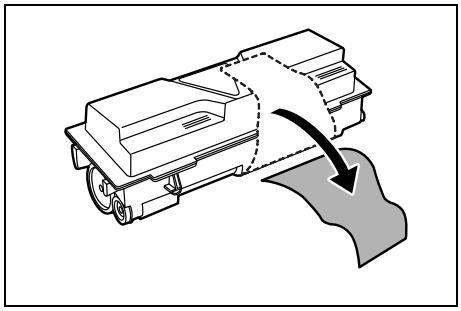

4 Удалите наклейку с *контейнера с тонером*.

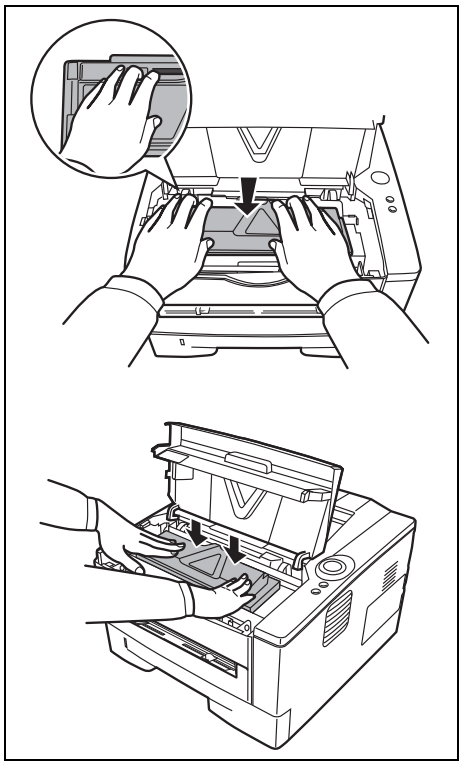

5 Вставьте в принтер новый*контейнер с тонером*. Толкните до упора верхнюю часть контейнера в положения, помеченные PUSH, пока не услышите щелчок.

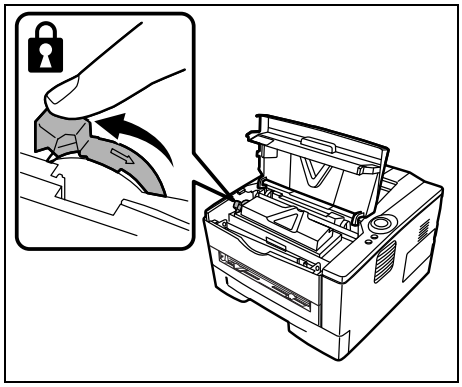

6 Поверните *фиксирующий рычаг* в заблокированное положение.

7 Закройте *верхнюю крышку.*

Замена комплекта для обслуживания

После печати 100 000 страниц печатается сообщение с уведомлением о том, что комплект для обслуживания необходимо заменить. В этом случае комплект для обслуживания следует немедленно заменить.

По вопросам замены комплекта для обслуживания обращайтесь к специалисту по обслуживанию.

ВАЖНО Если контейнер для отработанного тонера в барабанном блоке почти заполнен, начинают мигать индикаторы **[Attention]** и **[Toner]**. Замените комплект для обслуживания.

Очистка принтера

Чтобы качество печати было высоким, при каждой замене контейнера с тонером чистите внутренние поверхности принтера.

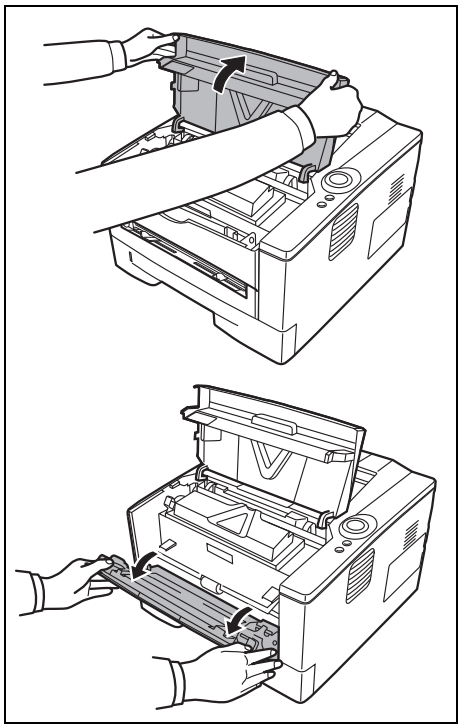

1 Откройте *верхнюю крышку* и *переднюю крышку.*

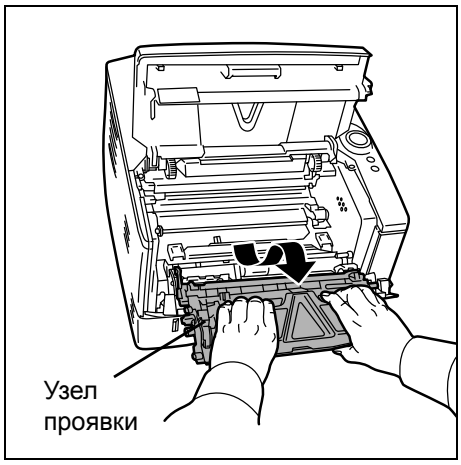

2 Приподнимите и извлеките из принтера узел проявки и картридж с тонером.

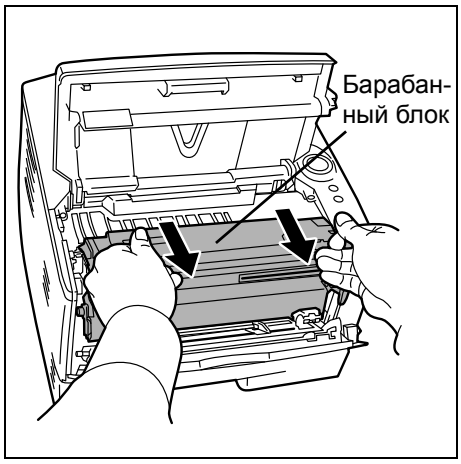

3 Снимите *барабанный блок* из принтера, удерживая *зеленые рычаги* обеими руками.

Примечание Барабанный блок чувствителен к свету. Никогда не оставляйте барабанный блок на свету более пяти минут.

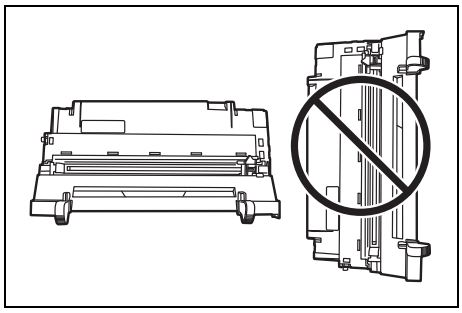

4 Плоско положите *барабанный блок* на чистую, ровную поверхность.

ВАЖНО Не ложите барабанный блок на краю.

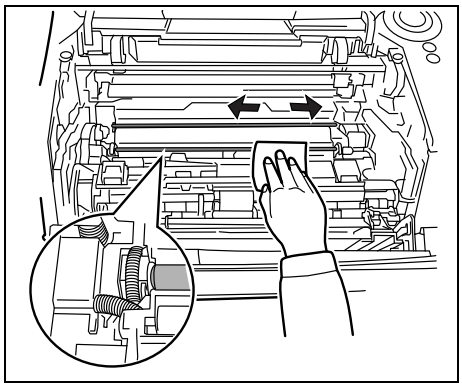

5 Чистой тканью без ворса очистите от пыли и грязи металлический *регистрационный валик*.

ВАЖНО При очистке не касайтесь *валика переноса* (чёрный).

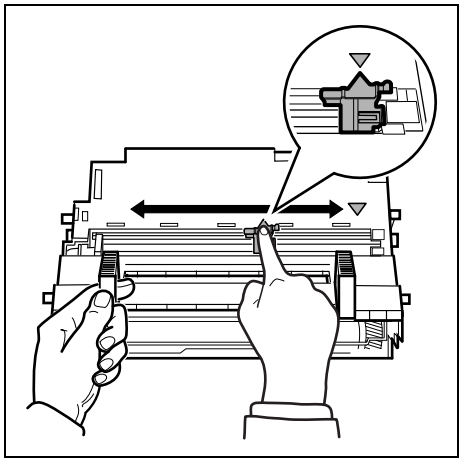

6 На барабанном блоке передвиньте очиститель загрузчика (зеленый) назад и вперед 2—3 раза для очистки провода загрузчика, затем верните его в изначальное положение (CLEANER HOME POSITION).

ВАЖНО При первой очистке удалите фиксирующую ленту с очистителя загрузчика.

После очистки убедитесь, что очиститель загрузчика возвратился в свое исходное положение.

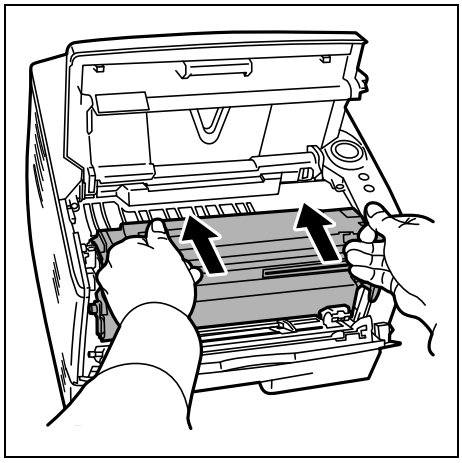

7 Когда очистка закончится, возвратите *барабанный блок* в начальное положение.

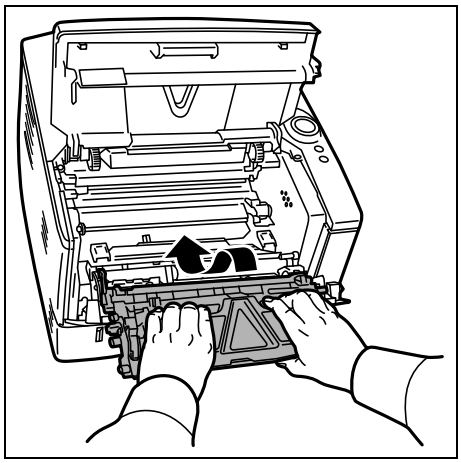

8 Возвратите узел проявки в его положение, совместив направляющие на обоих концах со слотами в принтере. Затем закройте *верхнюю крышку* и *переднюю крышку*.

Длительное неиспользование и перемещение принтера

Длительное неиспользование

Если длительное время не используете принтер, вытяните шнур питания из настенной розетки.

Рекомендуем проконсультироваться со своим дилером о дополнительных действиях, которые следует предпринять во избежание возможного повреждения, когда принтер будет использоваться следующий раз.

Перемещение принтера

Если перемещаете принтер:

- Делайте это аккуратно.
- Во избежание просыпания тонера из контейнера вовнутрь принтера держите его как можно ровнее.
- Перед транспортировкой принтера на большое расстояние проконсультируйтесь у специалиста по техническому обслуживанию.

ПРЕДУПРЕЖДЕНИЕ При транспортировке принтера необходимо вынуть и упаковать узел проявки и барабанный блок в пластиковый мешок и перевозить его отдельно от принтера.

5 Устранение неисправностей

Эта глава объясняет как справляться с возможными неисправностями, понимать комбинации индикаторов и устранять застревание бумаги.

Общие инструкции 5-2
Проблемы с качеством печати 5-4
Пояснения к индикаторам 5-6
Очистка застрявшей бумаги 5-12

Общие инструкции

В таблице ниже приведены основные способы устранения неисправностей, которые могут возникнуть в ходе эксплуатации принтера. Перед тем как обратиться в сервисную службу, рекомендуем сначала ознакомиться с этой таблицей.

Проблема	Проверить	Меры по устранению
Принтер не печатает из компьютера.	Проверить индикатор **Ready**.	Используя информацию на стр. *1-5*, проверьте, не случилась ли какая ошибка и устраните ее.
	Проверьте, может ли печататься страница состояния.	Если страница состояния была успешно отпечатана, может быть проблема с соединением с компьютером. Смотрите *Quick Installation Guide* и проверьте соединение.
	Проверьте, показывают ли индикаторы в требуемой комбинации. Смотрите для дальнейшей информации *Индикаторы* на стр. *1-5*.	Поверните выключатель питания на *Выкл.*(O) и тогда *Вкл.* (|) снова. Напечатайте задание снова.
Качество печати плохое.	–	Выберите с помощью драйвера печати режим средней скорости.
		Смотрите *Проблемы с качеством печати* на стр. *5-4*.
На тестовой странице ОС Windows отсутствует текст.	–	Эта проблема вызвана ОС Windows, а не неисправностью принтера, и не влияет на качество печати.
Застряла бумага.	–	Смотрите *Очистка застрявшей бумаги* на стр. *5-12*.
Индикаторы не светятся и вентилятор не работает.	Проверьте *шнур питания*.	Надежно подсоедините оба конца *шнура питания*. Попробуйте заменить шнур питания. Смотрите для информации *Quick Installation Guide*.
	Проверьте, находится ли переключатель питания в положении *Вкл.* (|).	Смотрите для большей информации *Quick Installation Guide*.
Принтер печатает страницу состояния, но данные из компьютера не печатаются.	Проверьте программные файлы и приложение.	Попробуйте распечатать другой файл или использовать другую команду печати. Если ошибка повторяется только с каким-либо одним файлом или приложением, проверьте настройки принтера для данного приложения.
	Проверьте *кабель интерфейса*.	Надежно подсоедините оба конца кабеля интерфейса. Попробуйте заменить кабель принтера. Смотрите дальнейшую информацию в *Quick Installation Guide*.
Рядом с верхним лотком выделяется пар.	Проверьте, не слишком ли низкая температура вокруг принтера и не влажная ли бумага, используемая для печати.	В зависимости от условий рабочей среды и состояния бумаги, тепло, создаваемое во время печати, может испарять влагу из бумаги, что приводит к выделению пара из принтера. В таком случае эксплуатацию принтера можно продолжать в обычном режиме. Для устранения этой проблемы следует повысить температуру воздуха в помещении и использовать бумагу, хранящуюся в сухом месте.

Советы

Неполадки с принтером можно легко устранить, воспользовавшись следующими советами. При возникновении неполадки, которую не удалось исправить с помощью инструкций представленных выше, попробуйте выполнить следующее:

- Перезагрузите компьютер, отправляющий задания печати на принтер.
- Приобретите и установите последнюю версию драйвера для этого принтера. Последние версии драйверов принтера и утилит находятся по адресу: http://www.kyoceramita.com/download/.
- Убедитесь, что в прикладной программе процедуры печати выполняются правильно. Посмотрите документацию, входящую в комплект поставки прикладной программы.

Проблемы с качеством печати

В таблицах и на рисунках в следующих разделах описаны неполадки, относящиеся к качеству печати, и меры по их устранению. В некоторых случаях может потребоваться очистка или замена деталей принтера.

Если предлагаемые меры не помогают устранить неполадку, обратитесь в сервисную службу.

Результаты печати	Меры по устранению ошибки
Абсолютно пустой отпечаток	Проверьте *контейнер с тонером*. Откройте*переднюю крышку* и проверьте правильно ли установлен в принтер *контейнер с тонером*. Смотрите *Замена контейнера с тонером* на стр. *4-2*.
Полная одноцветная распечатка	Обратитесь в сервисную организацию.
Капли, беспорядочные точки	Барабанный блок или узел проявки могут быть повреждены. Если проблема не решается даже после печати нескольких страниц, обратитесь в сервисную службу.
Белые вертикальные штрихи	Проверьте *контейнер с тонером* и, если необходимо, замените. Смотрите *Замена контейнера с тонером* на стр. *4-2*.
	Очистите *провод загрузчика*. Смотрите *Очистка принтера* на стр. *4-6*.
	Проверьте в исходном ли положении *очиститель загрузчика барабанного блока*. Смотрите *Очистка принтера* на стр. *4-6*.

Результаты печати	Меры по устранению ошибки
Бледная или размытая печать 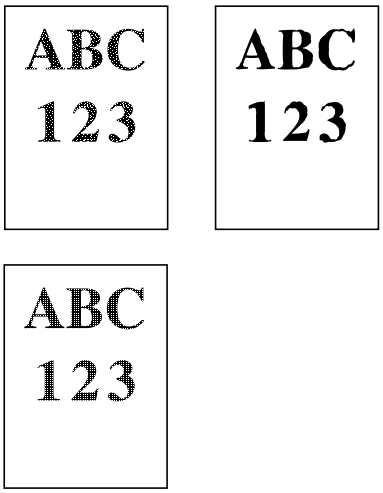	Проверьте *контейнер с тонером* и, если необходимо, замените. Смотрите *Замена контейнера с тонером* на стр. *4-2*. Очистите *провод загрузчика*. Смотрите *Очистка принтера* на стр. *4-6*.
Серый фон 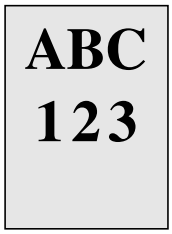	Проверьте *контейнер с тонером* и, если необходимо, замените. Смотрите *Замена контейнера с тонером* на стр. *4-2*. Проверьте, правильно ли установлены узел проявки и барабанный блок. Смотрите *Очистка принтера* на стр. *4-6*.
Загрязнение верхнего края или обратной стороны листа 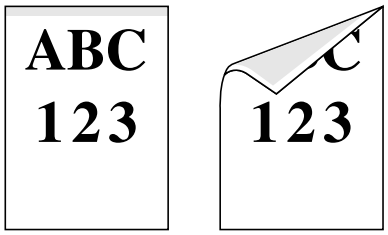	Если проблема не решается даже после печати нескольких страниц, очистите *регистрационный валик*. Смотрите *Очистка принтера* на стр. *4-6*. Если проблема не решается после очистки, обратитесь в сервисную службу.
Неполная печать или смещение печати 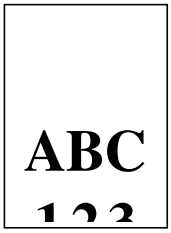	Проверьте настройки драйвера печати и программного приложения.

Пояснения к индикаторам

Показания *индикатора*, как правило, попадают в одну из трёх категорий: обычная работа, техобслуживание и ошибки (ремонт).

Для запуска динамического отображения комбинаций индикаторов щелкните пиктограмму . Для немедленного запуска динамического отображения правой кнопкой мыши щелкните *индикатор*, затем **Воспроизведение** и **Проигрывание**.

ВАЖНО Чтобы запустить динамическое отображение, необходимо на своем компьютере инсталлировать Adobe Flash Player и Adobe Reader. Если динамического отображения не происходит, следует взять самую последнюю версию с сайта Adobe (http://www.adobe.com/downloads/).

Нормальная индикация

Таблица ниже показывает комбинации индикаторов при нормальном состоянии принтера.

Индикатор	Описание
	Принтер отменяет данные.
	Принтер предупреждает.

Индикатор	Описание
	Принтер устанавливает тонер.
	Принтер принимает данные.
	Принтер принимает данные. Печать возобновляется после нажатия **[GO]**. Принтер печатает последнюю страницу после ожидания.
	Печать возможна.
	Автономное состояние. Печать невозможна, но принтер может принимать данные. Принтер возвращается в состояние соединения после нажатия **[GO]**.

Индикатор	Описание
	Принтер находится в режиме ожидания. Принтер возвращается в состояние соединения с компьютером при нажатии **[GO]**, открывании и закрывании крышки или при приеме заданий печати.
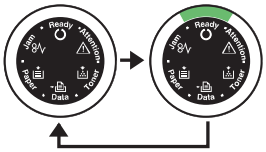 Индикатор **[Ready]** медленно мигает.	

Индикация техобслуживания

Таблица ниже показывает комбинации индикаторов, когда требуется вмешательство пользователя. Предполагается, что принтер находится в режиме соединения с компьютером и обрабатывает данные.

Индикатор	Описание	Меры устранения
	В кассете или универсальном лотке отсутствует бумага.	Загрузите бумагу в источник бумаги.
	Открыта *верхняя крышка*.	Закройте крышку.
	Неправильно вставлена *кассета*.	Заново вставьте *кассету* и затем попробуйте печатать.
	Не установлены узел проявки или контейнер с тонером.	Установите узел проявки или контейнер с тонером.
	В *кассете* нет бумаги, указанной в драйвере принтера.	Загрузите бумагу в *кассету* #1 и затем перезапустите печать. Источник бумаги можно изменить, нажав **[GO]**.
	Форматы бумаги не соответствуют.	Если формат бумаги исходного документа отличается от формата и типа бумаги, указанных в драйвере принтера, можно печатать при помощи подачи бумаги из лоток ручной подачи. Для начала печати загрузите в лоток ручной подачи бумагу правильного формата и типа и нажмите **[GO]**.
		Если нужно, чтобы бумага подавалась не из лоток ручной подачи, можно изменить источник бумаги нажатием кнопки **[GO]**.
		Если бумага, подаваемая из лоток ручной подачи, по формату отличается от заданной, она застрянет.

Индикатор	Описание	Меры устранения
	Во время печати застряла бумага.	Откройте *крышку принтера* и удалите застрявшую бумагу.
	Тонер заканчивается.	Держите наготове новый контейнер с тонером.
	В контейнере закончился тонер.	Замените на новый *контейнер с тонером*. После замены *контейнера с тонером* очистите внутренние поверхности принтера.
	Региональные характеристики установленного контейнера с тонером не соответствуют характеристикам принтера. Производитель не берет на себя никакой ответственности за проблемы, возникающие при использовании картриджа с тонером, не удовлетворяющего этому требованию.	Установите указанный контейнер с тонером. Если нужно использовать установленный сейчас картридж с тонером, нажмите одновременно [GO] и [Cancel] и удерживайте их 3 секунды или дольше.
	Текущая печать не может быть продолжена.	Для продолжения обработки нажмите **[GO]**. Для отмены обработки нажмите **[Cancel]**.
	Печать невозможна из-за чрезмерной сложности данных.	Для продолжения обработки нажмите **[GO]**. Для отмены обработки нажмите **[Cancel]**.

Индикация ошибки

Если *индикаторы* светятся или повторно мигают способом, не описанным выше для нормальной индикации или индикации обслуживания, то, по всей видимости, случилась ошибка обслуживания. Выключите принтер выключателем питания, подождите 5 секунд и затем включите принтер снова. Это может устранить ошибку. Даже если ошибка не устранена, свяжитесь со своим специалистом по техническому обслуживанию.

Очистка застрявшей бумаги

Если бумага застряла в системе транспортирования бумаги или листы бумаги не подаются вообще, принтер автоматически переходит в автономный режим, и засветится индикатор Застревание. *Status Monitor* может показывать место застревания бумаги (компонент, где произошло застревание бумаги). Удалите застрявшую бумагу. После удаления застрявшей бумаги принтер возобновит печать.

Места, где может застрять бумага

Бумага может застревать и в более чем в одном месте.

Описание	**Страница для справки**
Застревание бумаги в лоток ручной подачи.	*стр. 5-13*
Застревание бумаги в кассете с бумагой.	*стр. 5-14*
Застревание бумаги *внутри принтера.*	*стр. 5-15*
Застревание бумаги в *задней крышке*.	*стр. 5-17*

Общие рекомендации по устранению застревания бумаги

Пытаясь извлечь застрявшую бумагу, имейте в виду следующие рекомендации:

> **ВНИМАНИЕ** Вынимайте бумагу аккуратно, старайтесь не порвать ее. Порванные кусочки бумаги трудно вынуть и легко не заметить, поэтому устранить застревание бумаги будет еще сложнее.

- Если бумага часто застревает в принтере, попробуйте печатать на бумаге другого типа, взять бумагу из другой пачки, распустить листы в стопке. Если после замены бумаги она продолжает застревать в принтере, то скорее всего дело в принтере.
- Будут ли застрявшие листы напечатаны нормально после возобновления печати, зависит от того, где застряла бумага.

Лоток ручной подачи

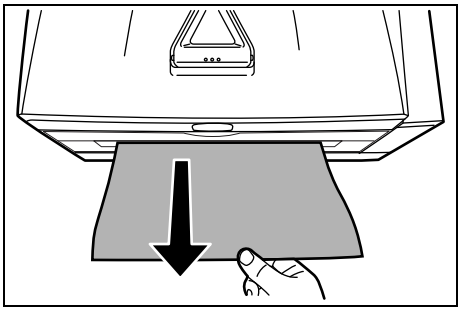

1 Удалите бумагу, застрявшую в лотке ручной подачи.

ВАЖНО Не пытайте удалять бумагу, которая уже частично подана. Перейдите к *Внутри принтера* на стр. *5-15*.

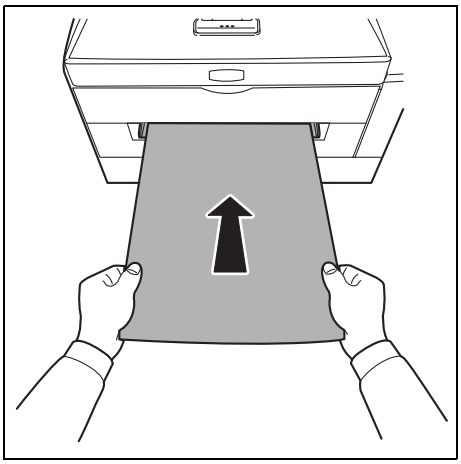

2 Перезагрузите лоток ручной подачи. Для устранения ошибки откройте и закройте *верхнюю крышку*, принтер разогреется и начнёт печать.

Кассета для бумаги

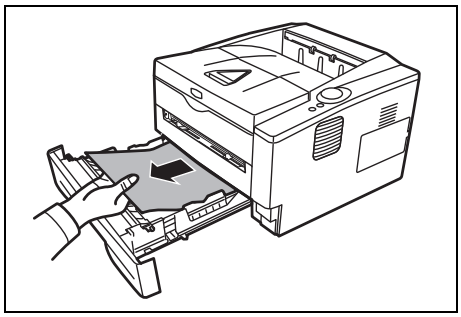

1 Извлеките *кассету*.

2 Удалите всю частично поданную бумагу.

ВАЖНО Не пытайте удалять бумагу, которая уже была частично подана. Перейдите к *Внутри принтера* на стр. *5-15*.

Примечание Посмотрите, правильно ли загружена бумага. Если нет, загрузите ее еще раз.

3 Плотно задвиньте *кассету* с бумагой обратно. Принтер прогреется и возобновит печать.

Внутри принтера

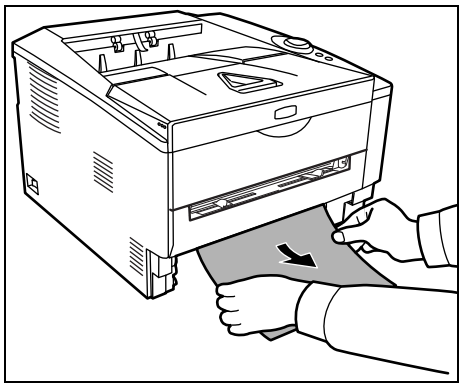

1 Полностью извлеките из принтера *кассету с бумагой*. Удалите замятую бумагу.

ВАЖНО Не пытайтесь извлечь бумагу, которая уже была частично подана. Перейдите к шагу 2.

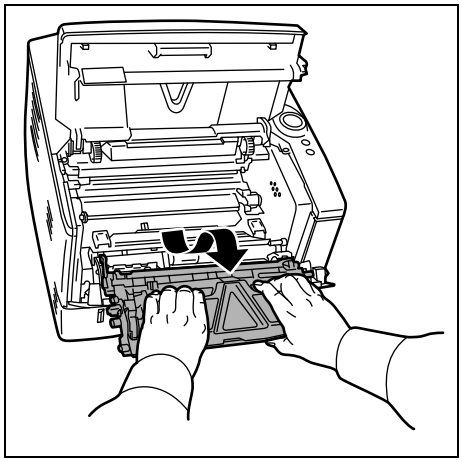

2 Откройте верхнюю и переднюю крышки и извлеките узел проявки из принтера вместе с картриджем с тонером.

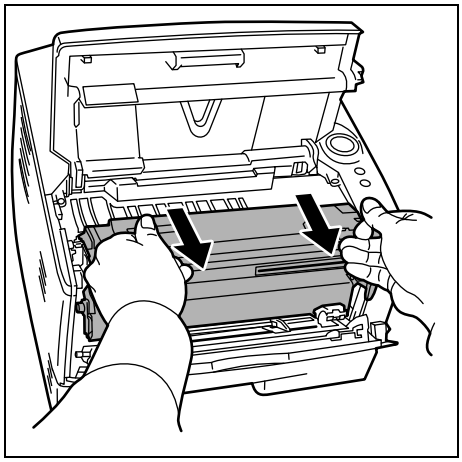

3 Удалите *барабанный блок* из принтера, обеими руками удерживая зеленые рычаги.

ВНИМАНИЕ Аппарат для термического закрепления тонера, установленный внутри принтера, очень горячий. Во избежание ожогов не дотрагивайтесь до него.

Примечание Барабан чувствителен к свету. Никогда не оставляйте узел проявки на свету более 5 минут.

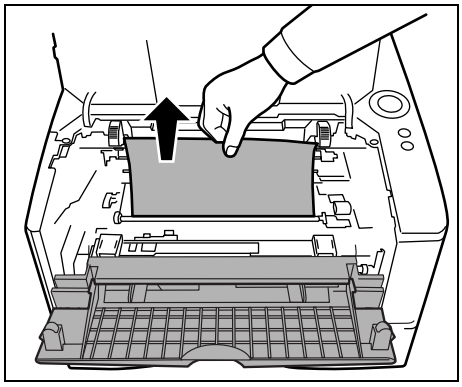

4 Если бумагу прижали валики, протяните ее вдоль нормального направления подачи.

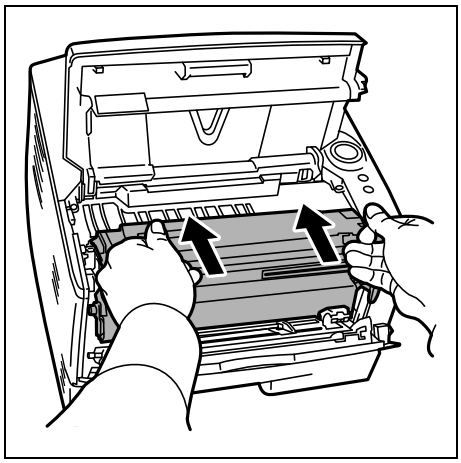

5 Возвратите *барабанный блок* на место, совмещая направляющие на обоих концах с пазами в принтере.

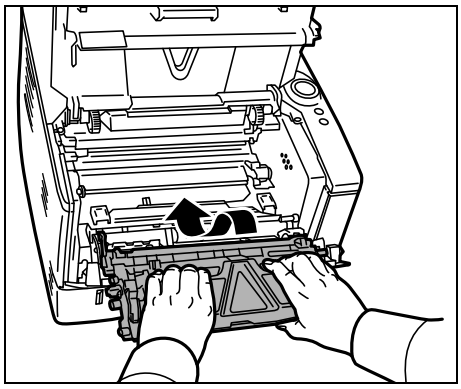

6 Установите в аппарат узел проявки и картридж с тонером на место. Закройте *верхнюю крышку* и *переднюю крышку*. Принтер прогреется и возобновит печать.

Задняя крышка

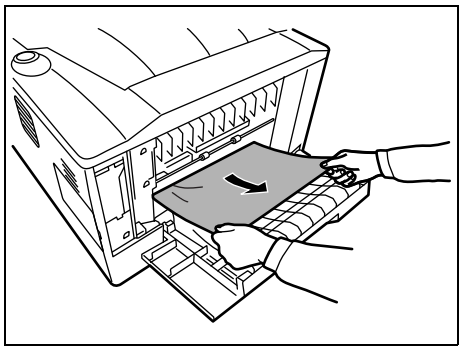

1 Откройте *заднюю крышку* и удалите застрявшую бумагу, выдвинув её.

> **ВНИМАНИЕ** Аппарат для термического закрепления тонера, установленный внутри принтера, очень горячий. Во избежание ожогов не дотрагивайтесь до него.

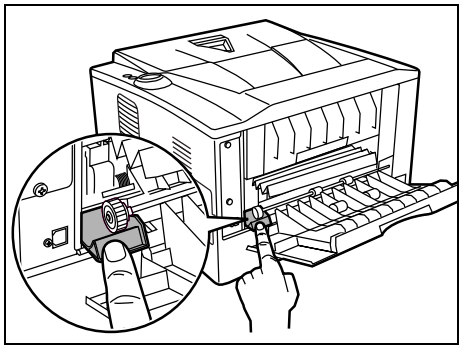

Если бумага застряла внутри *блока термозакрепления*, откройте *крышку блока термозакрепления* и удалите бумагу, выдвинув его.

2 Для устранения ошибки закройте *заднюю крышку*, и откройте и сразу же закройте *верхнюю крышку*. Принтер прогреется и возобновит печать.

6 Приложение

В данной главе представлена следующая информация о принтере.

Технические характеристики 6-2
Стандартные требования к окружающей среде 6-4

Технические характеристики

Примечание Технические характеристики могут быть изменены без уведомления.

Параметр		Описание
		FS-1110
Тип		Настольный
Технология печати		Электрофотография, лазерное сканирование
Плотность бумаги	Кассета	от 60 до 120 г/м^2
	Лоток ручной подачи	от 60 до 220 г/м^2
Тип бумаги	Кассета	Обычная, предв. отпечатанная, высокосортная, переработанная, черновая, бланки, цветная, перфорированная, высококачественная и нестандартная 1-8
	Лоток ручной подачи	Обычная, пленка, предв. отпечатанная, этикетки, высокосортная, вторичная, калька, черновая, бланки, цветная, перфорированная, конверты, карточки, плотная, высококачественная и нестандартная 1-8
Формат бумаги	Кассета	A4, JIS B5, A5, Follio, Legal, Letter, Oficio II, Statement, Executive, A6, ISO B5, конверт C5, 16K, пользовательский (от 105 x 148 до 216 x 356 мм (от 4-1/8 x 5-13/16 до 8-1/2 x 14 дюймов)
	Лоток ручной подачи	A4, JIS B5, A5, Follio, Legal, Letter, Oficio II, Statement, Executive, A6, B6, ISO B5, конверт C5, конверт #10, конверт #9, конверт #6-3/4, конверт Monarch, конверт DL, Hagaki, Ofuku Hagaki, 16K, Yokei 2, Yokei 4, пользовательский (от 70 x 148 до 216 x 356 мм (от 2-13/16 x 5-13/16 до 8-1/2 x 14 дюймов)
Коэффициент масштабирования		от 25 до 400%, возрастание с шагом в 1%
Скорость печати		A4/Letter: 24 отпечатков в минуту
Время выхода первой распечатки (A4, подача из кассеты)		Не более 7,5 секунд
Время разогрева (22°C, 60% относительной влажности)	Включение	менее 20 секунд (120 В переменного тока), менее 19 секунд (от 220 до 240 В переменного тока)
	Режим ожидания	менее 15 секунд (120 В переменного тока), менее 14 секунд (от 220 до 240 В переменного тока)
Ёмкость бумаги	Кассета	250 листов (80 г/м^2, 11 x 8 1/2"/A4 и меньше)
	Лоток ручной подачи	1 лист (80 г/м^2, 11 x 8 1/2"/A4 и меньше)
Емкость выходного лотка		250 листов (80 г/м^2)
Непрерывная печать		от 1 до 999 листов
Разрешение		600 точек на дюйм
Рабочая среда	Температура	от 10 до 32,5°C/от 50 до 90,5°F
	Влажность	от 15 до 80 %
	Высота над уровнем моря	Максимум 2500 м/8202 футов
	Яркость	Максимум 1500 люкс
Контроллер		PowerPC 405F5/360 MHz

Параметр		Описание
		FS-1110
Поддерживаемая ОС		ОС Microsoft Windows XP/Vista/7, Windows Server 2003/2008
Интерфейс		Высокоскоростной USB: 1
Язык описания страниц		Host-based (PCL5e)
Память		32 Мб
Габаритные размеры (Д x Ш x В)		375 x 393 x 250 мм 14 3/4 × 15 1/2 × 9 7/8"
Масса (без контейнера с тонером)		11 кг/24,3 фунтов
Требования по питанию		120 В переменного тока частотой 60 герц и током в 8,0 А/от 220 до 240 В переменного тока частотой 50/60 герц при токе в 4,2 А
Потребление энергии	Максимум	899 Вт (США/Канада), 963 Вт (европейские страны)
	Во время печати	410,1 Вт (США/Канада), 388,9 Вт (европейские страны)
	В режиме ожидания	7,7 Вт при включенном EcoFuser-e.
		66,1 Вт (США/Канада), 61,8 Вт (европейские страны) при выключенном EcoFuser-e.
	Режим ожидания	4,1 Вт
	Питание выключено	0 Вт

Стандартные требования к окружающей среде

Этот аппарат соответствует стандартным требованиям к окружающей среде.

- Интервал времени для перехода в режим ожидания (по умолчанию): 15 минут
- Прочная бумага для подачи: Бумага, сделанная из 100%-переработанной бумаги

ПРИМЕЧАНИЕ: Сведения о рекомендованных типах бумаги можно получить у своего дилера или представителя сервисной службы.

Алфавитный указатель

Б

Барабанный блок
устранение застрявшей бумаги 5-15
уход и обслуживание 4-6
Блок термозакрепления
очистка застрявшей бумаги 5-17
Бумага
Загрузка бумаги в податчик бумаги на 3000 листов 2-12, 2-15
минимальный и максимальный форматы ... 2-3

В

Верхняя крышка
компоненты 1-2
Верхний лоток
компоненты 1-2
Включите питание 3-2
Внутри принтера
Устранение застрявшей бумаги 5-15
Вторичная бумага 2-10
Выключатель питания
компоненты 1-3

Д

Длительное неиспользование 4-9

З

Загрузка бумаги
Кассета 2-12
Лоток ручной подачи 2-15
Задняя крышка
компоненты 1-3
Замена
контейнер с тонером 4-3
контейнера с тонером 4-2
Замена контейнера с тонером 4-3, 4-4

И

Измеритель бумаги 2-14
Индикатор Бумага
Paperя 1-4
Индикатор Внимание
Attentionя 1-4
Индикатор Готов
Readyя 1-4
Индикатор Данные
Data 1-4
Индикатор застревание
Jam 1-4
Индикатор Тонер
Toner 1-4
Индикатор тонера
замена контейнера с тонером 4-2
Индикаторы
Готов, Данные, Застревание, Внимание, Тонер 1-5
Индикация ошибки
индикаторы 5-11
Индикация техобслуживания
индикаторы 5-9
исходный контейнер
контейнер с тонером 4-2

К

Кабель USB
соединение 3-2
Карточка 2-8
Кассета
загрузка бумаги 2-12
основная плотность 2-5
форматы бумаги 2-4
Кассета для бумаги
компоненты 1-2
минимальный и максимальный форматы бумаги 2-3
очистка застрявшей бумаги 5-14
тип бумаги 2-11
Клавиша
Cancel 1-6
GO 1-6
Клавиша Cancel 1-4
Клавиша Cancel (отменить)
панель управления 1-4
Клавиша Go
панель управления 1-4
Клавиша Go (пуск) 1-4
Клавиши
GO, Cancel 1-6
Комбинации индикаторов
нормальный 5-6
ошибка 5-11
техобслуживание 5-9
Компоненты
задней части принтера 1-3
передней части принтера 1-2
Компоненты аппарата 1-1
Конверт 2-9

Контейнер с тонером
замена 4-2
как заменить 4-3

Л

Левая крышка 1 1-3
Липкая этикетка 2-8
Лист инструкции
ручной дуплекс 3-7
Лоток ручной подачи
загрузка бумаги 2-15
компоненты 1-2
минимальный и максимальный форматы бумаги 2-3
основная плотность 2-5
очистка застрявшей бумаги 5-13
тип бумаги 2-11
форматы бумаги 2-4

М

Места, где может застрять бумага 5-12

Н

Названия
Панель управления 1-4
Направляющая длины бумаги 2-13
Направляющие бумаги 2-15
Нормальная индикация
индикаторы 5-6

О

Общие проблемы
устранение неисправностей 5-2
Опция
Блок заключительной обработки документов 4-6
Оригинальный валик
Очистка 5-3
Очиститель загрузчика 4-7
Очистка
принтер 4-6
провод загрузчика 4-7
регистрационный валик 4-7
Обработчик документов 5-4

П

Панель управления
индикаторы, клавиши, общие сведения 1-4
компоненты 1-2
Передняя крышка
компоненты 1-2
Перемещение принтера 4-9
Плотность бумаги 2-5
Пояснения к индикаторам 5-6
Податчик бумаги
очистка застрявшей бумаги 5-14
Подготовка бумаги 2-12
Подключение
Кабель USB 3-2
шнур питания 3-2
Предпечатная бумага 2-9
Проблемы с качеством печати
устранение неисправностей 5-4
Прозрачная пленка 2-7

Р

Разъем для шнура питания
компоненты 1-3
Разъем интерфейса USB
компоненты 1-3
Регистрационный валик
очистка 4-7
Ручная двухсторонняя печать 3-6

С

Секция задней крышки
очистка застрявшей бумаги 5-17
Сенсорная панель 1-5, 1-6
Советы 5-3
Специальная бумага 2-7
Стандартные требования к окружающей среде 6-4

Т

Тонерный комплект
контейнер с тонером, пластиковый мешок для отходов, руководство по установке 4-2

У

Удаление застрявшей бумаги
внутри принтера 5-15
кассета для бумаги 5-14
податчик бумаги 5-14
секция задней крышки 5-17
Удаление застрявшей бумаги
Лоток ручной подачи 5-13
Узел проявки
Устранение застрявшей бумаги 5-15
уход и обслуживание 4-6
Установка драйвера принтера
Windows PC 3-3
Устранение неполадок 5-1
общие проблемы 5-2
проблемы с качеством печати 5-4

Уход и обслуживание
Замена контейнера с тонером, очистка 4-1

Ф

Фиксатор бумаги
компоненты 1-2
Фиксирующий рычаг
контейнер с тонером 4-4

Х

Характеристики 6-2
Экологические характеристики 6-4

Ц

Цветная бумага 2-9

Ш

Шнур питания
соединение 3-2

Э

Этикетка 2-7

QUALITY CERTIFICATE

This machine has passed all quality controls and final inspection

PASSIONATE PEOPLE. FROM ALL OVER THE WORLD.

KYOCERA MITA EUROPE B.V.

EUROPEAN HEADQUARTERS
Bloemlaan 4
2132 NP Hoofddorp
The Netherlands
Phone: +31 20 654 0000
Fax: +31 20 653 1256
www.kyoceramita-europe.com

KYOCERA MITA Europe B.V.,
Amsterdam (NL)
Zweigniederlassung Zürich
Hohlstrasse 614
CH-8048 Zürich
Phone: +41 1 908 49 49
Fax: +41 1 908 49 50
www.kyoceramita.ch

KYOCERA MITA SALES COMPANIES IN EMEA

KYOCERA MITA INTERNATIONAL SALES
(Europe, Middle East & North Africa)
Bloemlaan 4
2132 NP Hoofddorp
The Netherlands
Phone: +31 20 654 0000
Fax: +31 20 653 1256
www.kyoceramita-europe.com

AUSTRIA
KYOCERA MITA AUSTRIA GmbH
Eduard Kittenberger Gasse 95
A-1230 Wien
Phone: +43 1 86 338 0
Fax: +43 1 86 338 400
www.kyoceramita.at

BELGIUM
S.A. KYOCERA MITA Belgium N.V.
Sint-Martinusweg 199-201
BE-1930 Zaventem
Phone: +32 2 720 9270
Fax: +32 2 720 8748
www.kyoceramita.be

DENMARK
KYOCERA MITA Denmark A/S
Ejby Industrivej 60
DK-2600 Glostrup
Phone: +45 70 22 3880
Fax: +45 45 76 3850
www.kyoceramita.dk

FINLAND
KYOCERA MITA Finland OY
Kirvesmiehenkatu 4
FI-00880 Helsinki
Phone: +358 9 4780 5200
Fax: +358 9 4780 5390
www.kyoceramita.fi

FRANCE
KYOCERA MITA France S.A.
Espace Technologique de St Aubin
Route de l'Orme
FR-91195 Gif-sur-Yvette CEDEX
Phone: +33 1 6985 2600
Fax: +33 1 6985 3409
www.kyoceramita.fr

GERMANY
KYOCERA MITA Deutschland GmbH
Otto-Hahn-Str. 12
D-40670 Meerbusch / Germany
Phone: +49 2159 918 0
Fax: +49 2159 918 100
www.kyoceramita.de

ITALY
KYOCERA MITA Italia S.P.A.
Via Verdi, 89/91
I-20063 Cernusco sul Naviglio (MI)
Phone: +39 02 921 791
Fax: +39 02 921 796 00
www.kyoceramita.it

THE NETHERLANDS
KYOCERA MITA Nederland B.V.
Beechavenue 25
1119 RA Schiphol-Rijk
Phone: +31 20 587 7200
Fax: +31 20 587 7260
www.kyoceramita.nl

NORWAY
KYOCERA MITA Norge
Olaf Helsetsvei 6
NO-0694 Oslo
Phone: +47 22 627 300
Fax: +47 22 627 200
www.kyoceramitanorge.no

PORTUGAL
KYOCERA MITA Portugal LDA.
Rua do Centro Cultural 41
PT-1700-106 Lisboa
Phone: +351 21 843 6780
Fax: +351 21 849 3312
www.kyoceramita.pt

SOUTH AFRICA
KYOCERA MITA South Africa (Pty) Ltd.
527 Kyalami Boulevard, Kyalami
Business Park · ZA-1685 Midrand
Phone: +27 11 540 2600
Fax: +27 11 466 3050
www.kyoceramita.co.za

SPAIN
KYOCERA MITA España S.A.
Avda. Manacor No. 2
ES-28290 Las Matas (Madrid)
Phone: +34 91 631 83 92
Fax: +34 91 631 82 19
www.kyoceramita.es

SWEDEN
KYOCERA MITA Svenska AB
Esbogatan 16B
SE-164 75 Kista
Phone: +46 8 546 550 00
Fax: +46 8 546 550 10
www.kyoceramita.se

UNITED KINGDOM
KYOCERA MITA UK Ltd.
8 Beacontree Plaza, Gillette Way,
Reading, Berkshire RG2 OBS
Phone: +44 1189 311 500
Fax: +44 1189 311 108
www.kyoceramita.co.uk

KYOCERA MITA WORLDWIDE

JAPAN
KYOCERA MITA Corporation
(Head Office)
2-28, 1-Chome, Tamatsukuri, Chuo-ku,
Osaka 540-8585, Japan
Phone: +81 6 6764 3555
Fax: +81 6 6764 3980
www.kyoceramita.com

USA
KYOCERA MITA America, INC.
(Head office)
225 Sand Road, P.O. Box 40008
Fairfield, New Jersey 07004-0008, USA
Phone: +1 973 808 8444
Fax: +1 973 882 6000
www.kyoceramita.com/us

KYOCERA CORPORATION

JAPAN
KYOCERA CORPORATION
(Corporate Headquarters)
6 Takeda Tobadono-cho, Fushimi-ku
Kyoto 612-8501, Japan
Phone: +81 75 604 3500
Fax: +81 75 604 3501
www.kyocera.co.jp

KYOCERA

Издание первое 2010.11
2M1KMRU000