Nikon

NIKKOR

AF-S NIKKOR 50mm f/1.8G (Special Edition)

Ru Руководство пользователя
Ua Посібник користувача
Kk Қолданушы нұсқаулығы
Gr Εγχειρίδιο Οδηγιών Χρήσης
Ro Manualul utilizatorului
Pl Instrukcja obsługi
Hu Használati útmutató

Printed in Japan
SB3G01(7F)
7MAA977F-01

NIKON CORPORATION

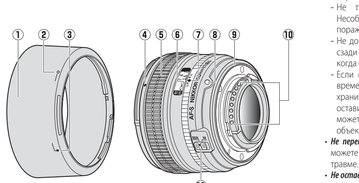

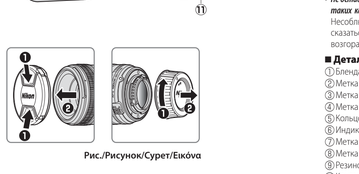

Рис./Рисунок/Сурет/Εικόνα

Русский

Благодарим Вас за приобретение объектива NIKKOR. Перед использованием данного изделия внимательно прочтите данные инструкции и руководство пользователя фотокамеры.

Примечание: При установке на цифровую зеркальную фотокамеру формата DX, такую как D7100 или D5200 этот объектив имеет угол зрения 31° 30' и фокусное расстояние равное 75 мм (эквивалент формата 35 мм).

Для Вашей безопасности

⚠ **ВНИМАНИЕ**

- ***Не разбирайте.*** Если Вы дотронетесь до внутренних частей фотокамеры или объектива, это может привести к их повреждению. В случае неисправности изделие должно быть отремонтировано только квалифицированным специалистом. Если изделие разломилось в результате падения или другого несчастного случая, снимите батарею с фотокамеры и/или отсоедините сетевой блок питания, а после этого отнесите изделие в официальный сервисный центр Nikon для проверки.
- ***Немедленно выключите фотокамеру во избежание неисправности.*** Как только Вы заметили, что от оборудования исходит дым или необычный запах, немедленно отсоедините сетевой блок питания и снимите батарею с фотокамеры, чтобы избежать возгорания. Если изделие продолжит работать, это может привести к пожару или травмам. После снятия батареи, отнесите оборудование в официальный сервисный центр Nikon для проверки.
- ***Не используйте вблизи легковоспламеняющегося газа.*** Использование электронного оборудования вблизи легковоспламеняющегося газа может привести к взрыву или пожару.
- ***Не смотрите на солнце через объектив или видоискатель фотокамеры.*** Просмотр солнца или другого источника яркого света через объектив или видоискатель может вызвать продолжительное ухудшение зрения.
- ***Храните в недоступном для детей месте.*** Несоблюдение этой меры предосторожности может стать результатом травм.
- ***Обратите внимание на следующие меры предосторожности при работе с объективом и фотокамерой:***
  - Сохраняйте объективы и фотокамеру сухими. Несоблюдение этой меры предосторожности может стать результатом пожара или поражения электрическим током.
  - Не трогайте объектив или фотокамеру мокрыми руками. Несоблюдение этой меры предосторожности может привести к поражению электрическим током.
  - Не допускайте попадания солнца в кадр при съемке освещенных сзади объектов. Солнечный свет, сфокусированный в фотокамере, когда солнце внутри или близко к кадру, может вызвать возгорание.
  - Если объектив не будет использоваться в течение длительного времени, закройте переднюю и заднюю крышки объектива, и храните объектив подальше от прямого солнечного света. Если оставить объектив под воздействием прямого солнечного света, он может сфокусировать солнечные лучи на легковоспламеняющиеся объекты и стать причиной возгорания.
  - ***Не переносите штативы вместе с объективом или фотокамерой.*** Вы можете спотыкаться или нечаянно ударить других, что приведет к травме.
  - ***Не оставляйте объектив не защищенным от крайне высоких температур, таких как в закрытом автомобиле или под прямым солнечным светом.*** Несоблюдение этой меры предосторожности может неблагоприятно сказаться на внутренних частях объектива и стать причиной возгорания.

■ Детали объектива (Рис.)

① Бленда
② Метка закрепления бленды
③ Метка установки бленды
④ Метка крепления бленды
⑤ Кольцо фокусировки
⑥ Индикатор расстояния фокусировки
⑦ Метка расстояния фокусировки
⑧ Метка крепления объектива
⑨ Резиновая прокладка крепления объектива
⑩ Контакты микропроцессора
⑪ Переключатель режима фокусировки

■ Совместимость

«галочка» (✔/✘) указывает на поддерживаемые характеристики, «тире» (—/—) указывает на характеристики, которые не поддерживаются. Могут применяться некоторые ограничения; см. руководство фотокамеры для получения дополнительной информации.

Фотокамера	Режим (съемки) экспозиции				
	P[2]	S	A	M	AF[3]
Цифровые зеркальные фотокамеры Nikon формата FX и формата DX	✔	✔	✔	✔	✔
F6, F5, F100, Серия F80, Серия F75, Серия F65, Pronea 600i, Pronea S [1]	✔	✔	✔	✔	✔
Серия F4, F90X, Серия F90, Серия F70	✔	✔	—	—	✔
Серия F60, Серия F55, Серия F50, F-401x, F-401s, F-401	✔	✔	✔	✔	—
F-801s, F-801, F-601m	✔	✔	—	—	—
F3AF, F-601, F-501, камеры Nikon MF (кроме F-601M)	—				

1. Режим «экспозиции» M (ручной) не доступен.
2. Включая режимы «автоматический» и «сюжетный» (цифровая варипрограмма).
3. Автофокусировка.

■ Фокусировка

Поддерживаемые режимы фокусировки представлены в нижеследующей таблице (для получения дополнительной информации о режимах фокусировки см. руководство к фотокамере).

Фотокамера	Режим фокусировки фотокамеры	Режим фокусировки объектива	
		M/A	M
Цифровые зеркальные фотокамеры Nikon формата FX и формата DX, F6, F5, Серия F4, F100, F90X, Серия F90, Серия F80, Серия F75, Серия F70, Серия F65, Pronea 600i, Pronea S	AF	Автофокусировка с ручной донастройкой	Ручная фокусировка с электронным дальномером
	MF	Ручная фокусировка (электронный дальномер доступен со всеми фотокамерами, кроме F-601M)	
Серия F60, Серия F55, Серия F50, F-801s, F-801, F-601m, F-401x, F-401s, F-401	AF, MF		

M/A (Автофокусировка с ручной донастройкой)

Чтобы сфокусироваться, используя автофокусировку с ручной донастройкой (M/A):

1. **Передвиньте переключатель режима фокусировки объектива на M/A.**
2. **Фокусировка.**
   При необходимости, автофокусировку можно переключить, повернув кольцо фокусировки объектива, в то время, как спусковая кнопка затвора нажата на половину (или, если фотокамера оснащена кнопкой **AF-ON**, пока нажата эта кнопка). Чтобы произвести перефокусировку, нажмите спусковую кнопку затвора на половину или снова нажмите кнопку **AF-ON**.

■ Глубина резко изображаемого пространства

Индикаторы глубины резко изображаемого пространства на объективе показывают приблизительную глубину резко изображаемого пространства. Если фотокамера имеет предварительный просмотр глубины резко изображаемого пространства (затемнение), то глубину резко изображаемого пространства также можно предварительно просмотреть в видоискателе. См. таблицу глубины резко изображаемого пространства для получения более подробной информации.

■ Диафрагма

Диафрагму настраивается с помощью кнопок управления фотокамерой.

■ Встроенные вспышки

При использовании встроенной вспышки на фотокамерах, оборудованных такой вспышкой, снимайте на расстоянии 0,6 м или более и снимите бленду объектива, чтобы избежать виньетирования (теней, образующихся там, где край объектива затемняет вспышку).

■ Бленда

Бленда защищает объектив и блокирует прямые лучи, которые могут стать причиной бликов и двоения изображения.

Установка бленды

Совместите метку крепления бленды (●) с меткой установки бленды (⌐), а затем поворачивайте бленду (●) до тех пор, пока метка ● не будет совмещена с меткой закрепления бленды (—●).

Присоединяя или снимая бленду, удерживайте ее рядом со знаком ⌐ и не затягивайте ее слишком туго. Если бленда не правильно прикреплена, это может вызвать виньетирование.

Бленду можно переворачивать и устанавливать на объектив только когда он не используется.

■ Фокусировочные экраны

Следующие фотокамеры поддерживают разнообразные фокусировочные экраны для использования в различных ситуациях.

Фотокамера	Экран				EC-B EC-E	G1	G2	G3	G4	J	L	M	U
F6	○	○	○	○	○	○	○	○	○	○	○	○	○
F5 + DP-30	○	○	○	○	○			○		○	○	○	
F5 + DA-30	○	○	○	○	○			(+0,5)		○	○	○	

○: Рекомендуется.
—: Виньетирование видно через видоискатель (на фотографиях не отображается).
( ): Не совместим с фотокамерой.
Цифры в скобках передают коррекцию экспозиции для центровзвешенного замера экспозиции. Выберите «Other screen (Другой экран)» для Пользовательской Настройки b6 («Screen comp. (Экран комп.)», при настройке коррекции экспозиции для F6; обратите внимание на то, что для экранов кроме B и E, должен быть выбран «Other screen (Другой экран)», даже если значение коррекции экспозиции равно 0. Коррекция экспозиции для F5 может быть настроена, используя Пользовательскую Настройку 18; см. руководство фотокамеры для получения дополнительной информации.

Пусковая кнопка: Не подходит для использования с данным объективом. Обратите внимание, что экраны типа M могут так же использоваться для микрофотографирования и макро фотографий при увеличении 1 : 1 или выше.

Примечание: *F5 поддерживает фокусировочные экраны только с матричным замером A, B, E, EC-B/EC-E, J и L.*

■ Уход за объективом

- Не подчиняйте и не держите объектив или фотокамеру только за бленду.
- Содержите контакты микропроцессора в чистоте.
- Если резиновая прокладка крепления объектива повреждена, немедленно прекратите использование и отнесите объектив в официальный сервисный центр Nikon для ремонта.
- Используйте грушу для удаления с поверхности объектива пыли и ворсинок. Чтобы удалить пятна и отпечатки пальцев, добавьте небольшое количество этилового спирта или очистителя для объектива на мягкую, чистую хлопковую ткань или ткань для очистки объектива и, начиная от центра, очистите его круговыми движениями, стараясь не поставить пятно и не дотронуться пальцами до стекла.
- Никогда не используйте для очистки объектива органические растворители, такие как разбавитель для краски или бензин.
- Бленду или фильтр NC можно использовать для защиты переднего элемента объектива.
- Закройте переднюю и заднюю крышки объектива, перед тем как положить объектив в матерчатый чехол.
- Если объектив не будет использоваться в течение продолжительного времени, храните его в прохладном, сухом месте, чтобы предотвратить появление плесени и ржавчины. Не храните под воздействием прямого солнечного света или вместе с нафталиновыми или камфарными шариками против моли.
- Храните объектив сухим. Ржавление внутреннего механизма может привести к непоправимому повреждению.
- Если оставить объектив в чрезвычайно жарком месте, это может привести к повреждению или деформации частей, сделанных из усиленного пластика.

■ Входящие в комплект принадлежности

- Передняя защелкивающаяся крышка объектива LC-58 диаметром 58 мм
- Задняя защитная крышка объектива LF-4
- Бленда с байонетным креплением HB-47
- Мягкий чехол для объектива CL-1013

■ Совместимые принадлежности

- Ввинчивающиеся фильтры диаметром 58 мм

■ Спецификации

Тип	Объектив G AF-S со встроенным микропроцессором и байонетом F
Фокусное расстояние	50 мм
Максимальная диафрагма	f/1,8
Устройство объектива	7 элементов в 6 группах (включая 1 элемент асферической линзы)
Угол зрения	• **Пленочная зеркальная фотокамера Nikon и цифровая зеркальная фотокамера формата FX**: 47° • **Цифровые зеркальные фотокамеры Nikon формата DX**: 31° 30'
Информация о расстоянии	Вывод на камеру
Фокусировка	Автофокусировка, управляемая бесшумным ультразвуковым мотором (SWM) и отдельным кольцом фокусировки для ручной фокусировки
Индикатор расстояния фокусировки	0,45 м до бесконечности (∞)
Минимальное расстояние фокусировки	0,45 м от фокальной плоскости
Лепестки диафрагмы	7 (скругленное отверстие диафрагмы)
Диафрагма	Полностью автоматическая
Шкала диафрагм	f/1,8 до f/16
Замер экспозиции	При полностью открытой диафрагме
Установочный размер фильтра	58 мм (P = 0,75 мм)
Размеры	Прибл. максимальный диаметр 73 мм × 52,5 мм (расстояние от кромки байонета объектива фотокамеры)
Вес	Прибл. 190 г

Nikon оставляет за собой право изменять технические характеристики оборудования, описанного в данном руководстве, в любое время и без предварительного предупреждения.

Українська

Дякуємо за те, що придбали об'єктив NIKKOR. Перед використанням цього виробу уважно прочитайте цю інструкцію та посібник до фотокамери.

Примітка: У разі встановлення на дзеркальній фотокамері з одним об'єктивом формату DX, наприклад, D7100 або D5200, цей об'єктив має кут огляду 31° 30' і фокусну відстань, еквівалентну 75 мм (у форматі 35 мм).

Правила безпеки

⚠ **ПОПЕРЕДЖЕННЯ**

- ***Не розбирайте.*** Не торкайтеся внутрішніх частин фотокамери або об'єктива, це може призвести до травмування. У випадку несправності демонт має проводити тільки кваліфікований персонал. Якщо пристрій розпався на частини в разі падіння або іншого випадку, вийміть елемент живлення /або відключіть адаптер змінного струму та віднесіть виріб до авторизованого сервісного центру Nikon для обстеження.
- ***Негайно вимкніть фотокамеру во уникнення несправності.*** Якщо помітили дим або нетиповий запах з обладнання, негайно вийміть адаптер змінного струму з мережі та вийміть елемент живлення, щоб уникнути загоряння. Продовження роботи може призвести до пожежі або травмування. Вийміть елемент живлення та відносьте обладнання до авторизованого сервісного центру Nikon для обстеження.
- ***Не користуйтеся пристроєм в місцях, де знаходиться вогнебезпечний газ.*** Робота електронних пристроїв при наявності вогнебезпечного газу може привести до вибуху або пожежі.
- ***Не дивіться на сонце крізь об'єктив або видошукач фотокамери.*** Якщо дивитися на сонце або інші джерела яскравого світла крізь об'єктив або видошукач, можна пошкодити зір.
- ***Зберігайте пристрій подалі від дітей.*** Невиконання цього правила може призвести до травмування.
- ***Дотримуйтеся таких правил, коли користуєтеся об'єктивом та фотокамерою:***
  - Об'єктив і фотокамера повинні бути сухими. Якщо не дотримуватися цього правила, це може спричинити пожежу або ураження електричним струмом.
  - Не торкайтеся фотокамери та об'єктива вологими руками. Це може призвести до ураження електричним струмом.
  - Коли фотографуєте проти сонця, слідкуйте, щоб сонце не попадало до кадру. Якщо сонце знаходиться в кадрі або поблизу, сконечне світло фокусується всередину фотокамери, це може спричинити пожежу.
  - Якщо об'єктив довгий час не використовується, закрийте його передньою та задньою кришками і зберігайте таким чином, щоб на нього не потрапляло пряме сонячне світло. Якщо залишити об'єктив під прямим сонячним світлом, лінзи об'єктива можуть сфокусувати сонячне проміння на вогнебезпечні речі, спричинивши пожежу.
- ***Не переносите штатив, коли на ньому встановлено об'єктив або фотокамеру.*** В разі падіння або випадкового удару це може призвести до травмування.
- ***Не залишайте об'єктив у місцях, де дуже висока температура, наприклад, в закритому автомобілі або на освітленому прямим сонячним промінням місці.*** Такі умови можуть несприятливо вплинути на внутрішні компоненти об'єктива і стати причиною пожежі.

■ Будова об'єктива (Рисунок)

① Бленда об'єктива
② Мітка блокування бленди
③ Мітка вирівнювання бленди
④ Мітка кріплення бленди
⑤ Кільце фокусування
⑥ Індикатор дистанції фокусування
⑦ Мітка дистанції фокусування
⑧ Мітка встановлення об'єктива
⑨ Гумова прокладка для кріплення об'єктива
⑩ Контакти процесора
⑪ Перемикач режиму фокусування

■ Сумісність

Позначкою («✔/✘») відмічено функції, що підтримуються , рискою («—») відмічено функції, що не підтримуються. Можуть бути деякі обмеження; див. додаткову інформацію в посібнику користувача для фотокамери.

Фотокамера	Режим експозиції (зйомки)				
	P[2]	S	A	M	AF[3]
Цифрові дзеркальні фотокамери з одним об'єктивом Nikon формату FX та DX	✔	✔	✔	✔	✔
F6, F5, F100, серія F80, серія F75, серія F65, Pronea 600i, Pronea S [1]	✔	✔	✔	✔	✔
Серія F4, F90X, серія F90, серія F70	✔	✔	—	—	✔
Серія F60, серія F55, серія F50, F-401x, F-401s, F-401	✔	✔	✔	✔	—
F-801s, F-801, F-601m	✔	✔	—	—	—
F3AF, F-601, F-501, фотокамери Nikon з ручним фокусуванням (окрім F-601M)	—				

1. Режим експозиції M (ручний) неможливий.
2. Включаючи режими AUTO і сюжетний (цифрова варіпрограма).
3. Автофокусування.

■ Фокусування

Підтримуються режими фокусування, перелічені в наступній таблиці (інформацію про режими фокусування фотокамери дивіться в посібнику користувача).

Фотокамера	Режим фокусування фотокамери	Режим фокусування об'єктива	
		M/A	M
Цифрові дзеркальні фотокамери з одним об'єктивом Nikon формату FX та DX, F6, F5, серія F4, F100, F90X, серія F90, серія F80, серія F75, серія F70, серія F65, Pronea 600i, Pronea S	AF	Автофокусування із пріоритетом ручного фокусування	Ручне фокусування
	MF	Ручне фокусування (електронний далекомір працює з усіма фотокамерами, окрім F-601M)	
Серія F60, серія F55, серія F50, F-801s, F-801, F-601m, F-401x, F-401s, F-401	AF, MF		

M/A (автофокусування із пріоритетом ручного фокусування)

Щоб сфокусувати фотокамеру, використовуючи автофокусування з пріоритетом ручного фокусування (M/A):

1. **Пересуньте перемикач режиму фокусування в положення M/A.**
2. **Сфокусуйте.**
   Якщо потрібно, можна наводити різкість за допомогою повороту кільця фокусування, коли кнопка спуску затвора натиснута наполовину (або якщо фотокамера обладнана кнопкою **AF-ON**, поки натиснута кнопка **AF-ON**). Щоб сфокусувати фотокамеру вдруге за допомогою автофокусування, натисніть кнопку спуску затвора наполовину або натисніть кнопку **AF-ON** ще раз.

■ Глибина різкості

Індикатори глибини різкості на об'єктиві показують приблизне значення глибини різкості. Якщо фотокамера має функцію попереднього перегляду глибини різкості (зменшення діафрагми), то глибину різкості можна також переглянути у видошукачі. Додаткові відомості наведено у таблиці значень глибини різкості.

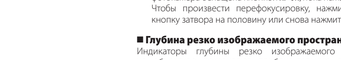

■ Діафрагма

Діафрагму налаштовують за допомогою елементів керування фотокамери.

■ Вбудовані спалахи

Коли використовується вбудований спалах на фотокамерах, обладнаних цим пристроєм, фотографуйте на відстані не менше 0,6 м та зніміть бленду, щоб запобігти віньєтуванню (тіні, що утворюється, коли об'єктив затуляє вбудований спалах).

■ Бленда об'єктива

Бленда захищає об'єктив та запобігає розсіяному освітленню, яке може спричинити появу відблисків та ореолів.

Прикріплення бленди

Сумістіть мітку кріплення бленди (●) з міткою вирівнювання бленди (⌐), а потім прокрутіть бленду (●), поки мітку ● не буде суміщено з міткою блокування бленди (—●).

Під час приєднання або зняття бленди тримайте її біля позначки ⌐ на корпусі та занадто не притискуйте. Віньєтування може з'явитися через те, що бленда неправильно прикріплена.

Коли блендою не користуються, її можна перевернути та установити протилежною стороною на об'єктив.

■ Екрани фокусування

Такі фотокамери підтримують різноманітні екрани фокусування для використання в різних випадках.

Фотокамера	Екран				EC-B EC-E	G1	G2	G3	G4	J	L	M	U
F6	○	○	○	○	○	○	○	○	○	○	○	○	○
F5 + DP-30	○	○	○	○	○			○		○	○	○	
F5 + DA-30	○	○	○	○	○			(+0,5)		○	○	○	

○: Рекомендовано.
—: Ефект віньєтування з'являється у видошукачі (на знімках відсутній).
( ): Не сумісний з фотокамерою.
Числа в круглих дужках означають коригую експозиції для центрально-зваженого вимірювання. Виберіть «Other screen (Інший екран)» для користувацького параметра b6 («Screen comp. (Поправки екрана)»), коли налаштовуєте корекцію експозиції для F6; майте на увазі, що з усіма екранами, окрім B або E, будуть обрано «Other screen (Інший екран)», навіть якщо корекція експозиції 0. Корекцію експозиції для F5 можна налаштувати за допомогою користувацького параметра 18; див. додаткову інформацію в посібнику користувача фотокамери.

Пусковий гвинт: Не використовується з цим об'єктивом. Майте на увазі, екрани типу M можуть використовуватись для мікро- та макрозйомки в масштабі 1 : 1 або більше.

Примітка: *F5 підтримує матричне вимірювання тільки з екранами фокусування A, B, E, EC-B/EC-E, J та L.*

■ Догляд за об'єктивом

- Не підпирайте та не тримайте об'єктив або фотокамеру тільки за бленду.
- Слідкуйте за тим, щоб контакти процесора завжди були чистими.
- Від пошкодження гумової прокладки для кріплення об'єктива негайно припинить користування і зверніться до авторизованого сервісного центру Nikon за допомогою.
- Видаляйте пил, пух та ворс з поверхонь об'єктива за допомогою груші. Щоб видалити відбитки пальців та бруд, користуйтеся м'якою чистою бавовняною тканиною або спеціальними серветками для чищення об'єктивів, на які нанесено невелику кількість етилового спирту або рідини для чищення об'єктивів, витирайте поверхню коловими рухами від центру; будьте обережні, не залишайте розводів і не торкайтеся пальцями скла.
- Для чищення об'єктива забороняється користуватися органічними розчинниками, такими як розріджувач для фарб або бензин.
- Для захисту передньої лінзи об'єктива використовуйте бленду або NC фільтри.
- Закривайте об'єктив передньою та задньою кришками перед тим, як покласти його в м'який чохол.
- Якщо не збираєтесь користуватися об'єктивом довгий термін, зберігайте його в прохолодному сухому місці, щоб запобігти утворенню плісняви та корозії. Не зберігайте пристрій під прямим сонячним світлом та поряд з нафталіновими або камфорними засобами проти молі.
- Утримуйте об'єктив сухим. Корозія внутрішнього механізму може призвести до непоправного пошкодження.
- Якщо зберігати об'єктив в місцях з високою температурою, це може пошкодити або деформувати компоненти, зроблені з посиленої пластмаси.

■ Додаткове приладдя

- 58 мм передня кришка з кріпленням затискного типу LC-58
- Задня кришка об'єктива LF-4
- Байонетна бленда HB-47
- Мягкий чохол для об'єктива CL-1013

■ Сумісне приладдя

- Додаткові 58 мм різьбові фільтри

■ Технічні характеристики

Тип	Об'єктив типу G AF-S з вбудованим процесором та байонетом F
Фокусна відстань	50 мм
Максимальне значення діафрагми	f/1.8
Конструкція	7 елементів у 6 групах (включно з 1 асферичним елементом об'єктива)
Кут огляду	• **Плівкової дзеркальні та цифрові дзеркальні фотокамери з одним об'єктивом Nikon формату FX**: 47° • **Цифрові дзеркальні фотокамери з одним об'єктивом Nikon формату DX**: 31° 30'
Інформація про відстань	Вихід до фотокамери
Фокусування	Автофокусування керується мотором SWM та окремим кільцем фокусування для ручного фокусування
Індикатор дистанції фокусування	0,45 м – нескінченність (∞)
Мінімальна дистанція фокусування	0,45 м від фокальної площини
Кількість пелюсток діафрагми	7 (заокруглений отвір діафрагми)
Діафрагма	Повністю автоматична
Діапазон діафрагми	f/1.8 – f/16
Вимірювання	При повністю відкритій діафрагмі
Розмір фільтра	58 мм (P = 0,75 мм)
Габарити	Максимальний діаметр прибл. 73 мм × 52,5 мм (відстань від монтажного фланця об'єктива фотокамери)
Маса	Прибл. 190 г

Компанія Nikon залишає за собою право змінювати характеристики пристрою, розглянуті в цьому посібнику, будь-коли та без попереднього повідомлення.

Қазақша

NIKKOR объективін сатып алғанығызға алғыс білдіреміз. Өнімді пайдалану алдында осы фотокамерамен бірге берілетін нұсқаулықтарды оқыңыз сақтаңыз.

Ескерту: D7100 немесе D5200 сияқты DX-пішімінде сандық бір объективті айналы фотокамерасы бекітілген кезде бұл объективтің керіс бұрышы 31° 30' және фокустық қашықтығы 75 мм (35 мм пішімді) болады.

Қауіпсіздігіңіз үшін

⚠ **САҚТЫҚ ШАРАЛАР**

- ***Бөлшектемеңіз.*** Фотокамераның немесе объективтің ішкі бөліктерін ұзақ жарамды екені мүмкін. Дұрыс жұмыс істемеген кезде өнімді бөліп маман ғана жөндеуі тиіс. Құлап тусу немесе басқа келеңсіз жағдай себебінде байланысты өнім шашылып калса, фотокамера батареясын алып тастаңыз және/немесе әйнмалы тоқ адаптерін токтан сыңырып, өнімді Nikon компаниясының рұқсат етілген сервистік орталығына тексеруге апарыңыз.
- ***Ауқымы бойынша жағдайда фотокамераны дереу өшіріңіз.*** Жайдақтан түтінмен немесе адаттан тыс иістің шығуын байқасаңыз, күйін қалмайтындай сақ болса отырыңыз, әйнмалы тоқ адаптерін дереу сыырыңыз, фотокамера батареясын алып тастаңыз. Пайдаланудың жалғастыра беру өртке немесе жарақатқа әкелуі мүмкін. Батареясы алып тастағаннан кейін, жайдақты тексеруге Nikon компаниясының өкілеті ықымет кеңсесі орталығына апарыңыз.
- ***Жанғыш газ бар жерде пайдаланбаңыз.*** Электрондық жабдықты тез тұтанатын газ бар жерде пайдалану жарылысқа немесе өртке әкелуі мүмкін.
- ***Объектив немесе фотокамераның көріністапқышы арқылы күнге қарамаңыз.*** Объектив немесе көріністапқыш арқылы күнді немесе басқа қатты жарық көзін қарау көру қабілетінің уақытша нашарлауына әкелуі мүмкін.
- ***Балалардың қолы жетпейтін жерде сақтаңыз.*** Осы сақтық шарасын орындамау жарақаттың себебі болуы мүмкін.
- ***Объективті және фотокамераны пайдаланған кезде мына сақтық шараларын сақтаңыз:***
  - Объективті және фотокамераны құрғақ күйде сақтаңыз. Бұл сақтық шарасын орындамау өрттің шығуына немесе электр тогының соғуына әкелуі мүмкін.
  - Объективті немесе фотокамераны ылғалды қолыңызбен ұстамаңыз. Бұл сақтық шарасын орындамау электр тогының соғуына әкелуі мүмкін.
  - Артқы жағы жарықтандырылған нысандарды түсірген кезде күнді кадрдан тыс ұстаңыз. Күн кадр ішінде немесе оған жақын болған кезде фотокамераға фокусталған күн сәулесі өртке әкелуі мүмкін.
  - Егер объектив ұзақ уақыт бойы пайдаланылмайтын болса, объективтің алдыңғы және артқы қақпақтарын жалғаңыз және объективті тіке күн сәулесін тәуірмей сақтаңыз. Егер тік күн сәулесінде қалып кұйса, объектив күн сәулелерін жанғыш заттарға фокустауы мүмкін және нәтижесінде өртке әкелуі мүмкін.
- ***Штативтерді объектив немесе фотокамера жалғаулы күйде тасымалдаңыз.*** Сүрінгін немесе байқамай біреуге соғып, жаракат алуынды мүмкін.
- ***Жабық автокөлік немесе тік күн сәулесі сияқты ыстық ыстық температуралар әсер ететін жерде объективті қалдырмаңыз.*** Бұл сақтық шарасын орындамау объективтің ішкі бөліктеріне кері әсер етіп, өртке әкелуі мүмкін.

■ Объектив бөліктері (Сурет)

① Бленда
② Бленданы құлыптау таңбасы
③ Бленданы орнату таңбасы
④ Бленданы бекіту таңбасы
⑤ Фокустау сақинасы
⑥ Фокустау қашықтығының индикаторы
⑦ Фокустау қашықтығының таңбасы
⑧ Объективті бекіту таңбасы
⑨ Объективті орнатуға арналған резеңке нығыздағыш
⑩ Микропроцессор түйіспелері
⑪ Фокус режимінің қосқышы

■ Үйлесімділік

Құсбелгілер («✔/✘») қолдау көрсетілетін мүмкіндіктерді, сызықша («—») қолдау көрсетілмейтін мүмкіндіктерді білдіреді. Кейбір шектеулер қолданылуы мүмкін; мәліметтерді фотокамера нұсқаулығынан қараңыз.

Фотокамера	Экспозиция (суретке түсіру) режимі				
	P[2]	S	A	M	AF[3]
Nikon FX-пішіміндегі және DX-пішіміндегі сандық бір объективті айналы фотокамералары	✔	✔	✔	✔	✔
F6, F5, F100, F80 сериясы, F75 сериясы, F65 сериясы, Pronea 600i, Pronea S [1]	✔	✔	✔	✔	✔
F4 сериясы, F90X, F90 сериясы, F70 сериясы	✔	✔	—	—	✔
F60 сериясы, F55 сериясы, F50 сериясы, F-401x, F-401s, F-401	✔	✔	✔	✔	—
F-801s, F-801, F-601м	✔	✔	—	—	—
F3AF, F-601, F-501, Nikon қолмен реттелетін фокустық фотокамералары (F-601м қоспағанда)	—				

1. M (қол режимі) экспозиция режимі қол жетімді емес.
2. Құрамында AUTO және көрініс (сандық өзгермелі бағдарлама) режимдері бар.
3. Автофокус.

■ Фокус

Қолдау көрсетілетін фокустау режимдері мына кестеде көрсетілген (фотокамераның фокустау режимдері туралы ақпарат алу үшін фотокамера нұсқаулығын қараңыз).

Фотокамера	Фотокамераның фокустау режимі	Объективтің фокустау режимі	
		M/A	M
Nikon FX-пішіміндегі және DX-пішіміндегі сандық бір объективті айналы фотокамералары, F6, F5, F4 сериясы, F100, F90X, F90 сериясы, F80 сериясы, F75 сериясы, F70 сериясы, F65 сериясы, Pronea 600i, Pronea S	AF	Қолмен қосымша реттеуге болатын автофокустау	Электрондық жақындықты өлшейтіндегі қолмен реттелетін фокус
	MF	Қолмен реттелетін фокус (электрондық қашықтықты өлшейтіні F-601м қоспағанда барлық фотокамералармен қол жетімді)	
F60 сериясы, F55 сериясы, F50 сериясы, F-801s, F-801, F-601м, F-401x, F-401s, F-401	AF, MF		

M/A (Қолмен қосымша реттеуге болатын автофокустау)

Қолмен қосымша реттеуге болатын автофокустау (M/A) арқылы фокустау:

1. **Объективтің фокус режиміне қосқышын M/A күйіне сырғытыңыз.**
2. **Фокустаңыз.**
   Егер қажет болса, ысырманы босату түймешігін жартылай басылған кезде (немесе егер фотокамера **AF-ON** түймешігімен жабдықталған болса, **AF-ON** түймешігі басылған кезде) объективтің фокустау сақинасын бұрап, автофокусты қосымша реттеуге болады. Автофокус арқылы қайта фокустау үшін ысырманы босату түймешігін жартылай басыңыз немесе **AF-ON** түймешігін қайта басыңыз.

■ Анық түсірілетін кеңістік терендігі

Объективтегі анық түсірілетін кеңістік терендігінің индикаторлары болжанды анық түсірілетін кеңістік терендігін көрсетеді. Егер фотокамера анықтық қалыптағын алдын-ала қарауды (кідіру) ұсынса, анық түсірілетін кеңістік терендігін көрністанқышта алдын-ала қарауға болады. Қосымша ақпарат алу үшін анық түсірілетін кеңістік терендігі кестесін қараңыз.

■ Диафрагма

Диафрагма параметрлерін фотокамераны пайдаланып орнатыңыз.

■ Орнатылған жарықтандырғыштар

Фотокамераларда орнатылған жарықтандырғышты пайдаланған кезде, объективтен кем дегенде 0,6 м қашықтықта суретке түсіріп, бленданы алыңыз (виньетирлеуге (көлеңкелер пайда болуы) жол бермеу).

■ Бленда

Бленда объективті қорғайды және жарқыраған немесе кесіскінің қосарлануына әкелуі мүмкін бөгде жарықты бұғаттайды.

Бленданы тағу

Бленданы бекіту таңбасын (●) бленданы орнату таңбасына туралап (⌐), бленданы (●) ● белгісі бленданы құлыптау таңбасына туралағанша бұраңыз (—●).

Бленданы жалғау немесе алып тастау кезінде оны негізгіден ⌐ нышанына жақын ұстаңыз және оны қатты қыспаңыз. Егер бленда дұрыс жалғанбаса, виньеттеу орын алуы мүмкін.

Пайдаланылмаған кезде бленданы кері айналдырып, объективке бекітуге болады.

■ Фокустау экрандары

Мына фотокамералар өр түрлі жағдайларда пайдалануға арналған әр түрлі фокустау экрандарына қолдау көрсетеді.

Фотокамера	Экран				EC-B EC-E	G1	G2	G3	G4	J	L	M	U
F6	○	○	○	○	○	○	○	○	○	○	○	○	○
F5 + DP-30	○	○	○	○	○			○		○	○	○	
F5 + DA-30	○	○	○	○	○			(+0,5)		○	○	○	

○: Ұсынылған.
—: Көрініспашыста көрінетін виньеттеу (фотосуреттерге әсері тимейді).
( ): Фотокамерамен үйлесімді емес.
Жақшадағы сандар сандық бағынма өлшеу үшін экспозиция түзетілімін береді. F6 үшін экспозиция түзетілімін реттеген кезде b6 қолданушы параметрі үшін «Other screen» («Screen comp.») таңдаңыз; B немесе E қоспағанда барлық экрандармен экспозиция түзетілімінің мәні 0 болғанын ескіңде «Other screen» таңдау керек екенін ескеріңіз. F5 үшін экспозиция түзетілімін 18 қолданушы параметрі арқылы реттеуге болады; мәліметтерді фотокамераның нұсқаулығына қараңыз.

Бос ұсынылмаған: Осы объективпен пайдалануға жарамды емес. Дегенмен, М түріндегі экр

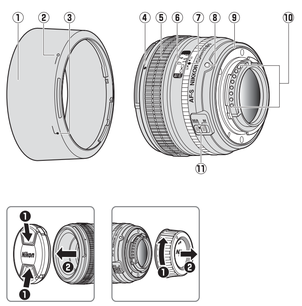

Figura/Rysunek/Ábra

Română

Vă mulțumim pentru că ați achiziționat un obiectiv NIKKOR. Înainte de utilizarea acestui produs, vă rugăm să citiți cu atenție atât aceste instrucțiuni cât și manualul aparatului foto.

Notă: Când este montat pe un aparat foto digital cu vizare prin obiectiv format DX, cum ar fi D7100 sau D5200, acest obiectiv are un unghi de câmp de 31° 30′ și o distanță focală echivalentă cu 75 mm (format 35 mm).

Pentru siguranța dumneavoastră

⚠ **ATENȚIE**

- ***Nu dezasamblați***. Atingerea părților interioare ale aparatului foto sau ale obiectivului poate provoca accidentări. În caz de defecțiune, produsul ar trebui depanat doar de către un tehnician calificat. Dacă produsul s-a spart ca urmare a căderii sau a unui alt accident, scoateți acumulatorul aparatului foto și/sau deconectați adaptorul la rețeaua electrică și urmați apoi produsul la un service autorizat Nikon pentru a fi verificat.
- ***În cazul funcționării anormale încheiați imediat aparatul foto***. În cazul în care observați fum sau un miros neobișnuit provenind din aparat, deconectați imediat adaptorul la rețeaua electrică și scoateți acumulatorul aparatului foto, având grijă să evitați arsurile. Continuarea utilizării aparatului poate duce la incendiu sau accidente. După scoaterea acumulatorului, duceți aparatul la un service autorizat Nikon pentru a fi verificat.
- ***Nu utilizați aparatul în prezența gazelor inflamabile***. Utilizarea aparatelor electronice în prezența gazelor inflamabile poate provoca explozie sau incendiu.
- ***Nu priviți spre soare prin obiectiv sau prin vizorul aparatului foto***. Privirea soarelui sau a altei surse de lumină puternice prin obiectiv sau prin vizor poate determina afecțiuni permanente ale vederii.
- ***A nu se lăsa la îndemâna copiilor***. Nerespectarea acestei precauții poate determina accidente.
- ***Respectați următoarele precauții când mânuiți obiectivul sau aparatul foto***:
  - Mențineți obiectivul și aparatul foto uscate. Nerespectarea acestei precauții poate duce la incendiu sau la șocuri electrice.
  - Nu mânuiți obiectivul sau aparatul foto cu mâinile ude. Nerespectarea acestei precauții poate duce la șocuri electrice.
  - Nu prindeți soarele în cadru când fotografiați un subiect pe un fundal iluminat. Lumina soarelui focalizată în aparatul foto când soarele se află în cadru sau în apropierea acestuia poate duce la incendiu.
  - Dacă obiectivul nu va fi utilizat pentru o perioadă mai lungă, atașați capacul frontal și pe cel posterior și depozitați obiectivul astfel încât să nu fie expus luminii directe a soarelui. Dacă este lăsat la soare, obiectivul poate focaliza razele soarelui asupra obiectelor inflamabile dând naștere la incendii.
- ***Nu transportați trepiedul cu obiectivul sau aparatul foto atașate***. Vă puteți împiedica sau li puteți lovi accidental pe alții, provocând leziuni.
- ***Nu lăsați obiectivul în locuri în care să fie expus temperaturilor extreme, cum ar fi autoturisme închise sau la lumina directă a soarelui***. Nerespectarea acestei precauții poate afecta nefavorabil componentele interne ale obiectivului, dând naștere la incendii.

■ Componentele obiectivului (Figura)

① Parasolar obiectiv
② Marcaj fixare parasolar obiectiv
③ Marcaj aliniere parasolar obiectiv
④ Marcaj montare parasolar obiectiv
⑤ Inel de focalizare
⑥ Indicator distanță focală
⑦ Marcaj distanță focală
⑧ Marcaj montură obiectiv
⑨ Garnitură cauciuc montură obiectiv
⑩ Contacte CPU
⑪ Comutator mod focalizare

■ Compatibilitate

Bifele (✔) indică specificațiile suportate, liniuțele („—") indică specificațiile care nu sunt disponibile. Anumite limitări se pot aplica; consultați manualul aparatului foto pentru detalii.

Aparat foto	Mod Expunere (Fotografiere)				
	P[2]	S	A	M	AF[3]
Aparate foto digitale Nikon cu vizare prin obiectiv format FX și format DX	✔	✔	✔	✔	✔
F6, F5, F100, seria F80, seria F75, seria F65, Pronea 600i, Pronea S[1]	✔	✔	✔	✔	✔
Seria F4, F90X, seria F90, seria F70	✔	✔	—	—	✔
Seria F60, seria F55, seria F50, F-401x, F-401s, F-401	✔	✔	✔	✔	—
F-801s, F-801, F-601M	✔	✔	—	—	—
F3AF, F-601, F-501, aparatele foto Nikon cu focalizare manuală (cu excepția F-601M)	—				

1. Modul de expunere M (manual) nu este disponibil.
2. Include modurile AUTO și scenă (Programe multiple prestabilite digital).
3. Focalizare automată.

■ Focalizare

Modurile de focalizare disponibile sunt prezentate în tabelul următor (pentru informații despre modurile de focalizare ale aparatului foto, consultați manualul aparatului foto).

Aparat foto	Modul de focalizare al aparatului foto	Modul de focalizare al obiectivului	
		M/A	M
Aparate foto Nikon digitale cu vizare prin obiectiv format FX și format DX, F6, F5, seria F4, F100, F90X, seria F90, seria F80, seria F75, seria F70, seria F65, Pronea 600i, Pronea S	AF	Focalizare automată cu supracomandă manuală	Focalizare manuală cu stabilirea electronică a distanței
	MF	Focalizare manuală (stabilirea electronică a distanței este disponibilă pentru toate aparatele foto cu excepția F-601M)	
Seria F60, seria F55, seria F50, F-801s, F-801, F-601M, F-401x, F-401s, F-401	AF, MF		

M/A (Focalizare automată cu supracomandă manuală)

Pentru a folosina folosind focalizarea automată cu supracomandă manuală (mod M/A):

1. **Deplasați comutatorul modulului de focalizare al obiectivului în poziția M/A.**
2. **Focalizați.**
   Dacă se dorește, focalizarea automată poate fi supracomandată prin rotirea inelului de focalizare al obiectivului în timp ce butonul de declanșare este apăsat la jumătate (sau, în cazul în care aparatul foto este dotat cu un buton **AF-ON**, în timp ce butonul **AF-ON** este apăsat). Pentru a focaliza din nou utilizând focalizarea automată, apăsați butonul de declanșare la jumătate sau apăsați din nou butonul **AF-ON**.

■ Profunzime de câmp

Indicatorii profunzimii de câmp de pe obiectiv indică profunzimea de câmp aproximativă. Dacă aparatul foto permite previzualizarea profunzimii de câmp (diafragmare), aceasta poate fi previzualizată și în vizor. Pentru mai multe informații, consultați tabelul cu profunzimi de câmp.

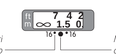

Indicatori profunzime de câmp — *Marcaj distanță focală*

■ Diafragmă

Diafragma se ajustează folosind butoanele de control ale aparatului foto.

■ Unități bliț încorporate

La utilizarea blițului încorporat la aparatele foto echipate cu o unitate de bliț încorporată, fotografiați la distanțe de 0,6 m sau mai mari și îndepărtați parasolarul obiectivului pentru a împiedica vignetarea (umbrele create acolo unde capătul obiectivului obturează blițul încorporat).

■ Parasolarul obiectivului

Parasolarele protejează obiectivul și blochează lumina difuză care altfel ar duce la apariția reflexiilor parazite sau a formelor dublate.

Atașarea parasolarului

Aliniați marcajul de montare parasolar obiectiv (●) cu marcajul de aliniere parasolar obiectiv (⌐) și apoi rotiți parasolarul (➋) până când marcajul ● este aliniat cu marcajul de fixare parasolar obiectiv (—○).

Când atașați sau îndepărtați parasolarul, țineți-l în apropierea simbolului ⌐ de pe baza sa și evitați să-l strângeți prea tare. Dacă parasolarul nu este atașat corect poate apărea vignetarea.

Parasolarul poate fi întors și montat pe obiectiv când nu este folosit.

■ Ecrane de focalizare

Următoarele aparate foto suportă o gamă variată de ecrane de focalizare care pot fi folosite în diferite cazuri.

Aparat foto \ Ecran	A	B	C	E	EC-B EC-E	G1	G2	G3	G4	J	L	M	U
F6	●	●	—	●	—	—	—	—	—	●	●	—	●
F5+ DP-30	●	●		●	●		●			●	●		●
F5+ DA-30	●	●		●	●		● (+0,5)			●	●		●

●: Recomandat.
○: Vignetare vizibilă în vizor (fotografie nu sunt afectate).
—: Incompatibil cu aparatul foto.
( ): Cifrele din paranteze precintă compensarea expunerii pentru măsurarea central-evaluativă. Selectați „Other screen (Alt ecran)" în setarea personalizată b6 („Screen comp. (Comp. ecran)") când ajustați compensarea expunerii pentru F6; rețineți faptul că, cu alte ecrane în afară de B sau E, trebuie selectat „Other screen (Alt ecran)" chiar dacă valoarea compensării expunerii este 0. Compensarea expunerii pentru F5 poate fi ajustată folosind setarea personalizată 18; consultați manualul aparatului foto pentru detalii.

Celule goale: Nu este adecvat pentru folosirea cu acest obiectiv. Rețineți că ecranele de tip M pot fi totuși folosite pentru fotomicrografie și fotografiere macro la scara de 1 : 1 sau mai mare.

Notă: *Mă surarea matricială a expunerii este disponibilă pentru modelul F5 doar cu ecrane de focalizare A, B, E, EC-B/EC-E, J și L.*

■ Îngrijirea obiectivului

- Nu apucați și nu țineți obiectivul sau aparatul foto doar de parasolarul obiectivului.
- Mențineți contactele CPU curate.
- Dacă garnitura de cauciuc a monturii obiectivului s-a deteriorat, Inceți imediat să mai utilizați aparatul și duceți obiectivul la un service autorizat Nikon pentru a fi reparat.
- Utilizați o suflantă pentru a îndepărta praful și scamele de pe suprafețele obiectivului. Pentru Indepărtarea petelor și a urmelor de degete, aplicați o cantitate mică de etanol sau de soluție pentru curățarea lentilelor pe o lavetă moale și curată din bumbac sau pe un servețel pentru curățarea lentilelor și curățați dinspre centru spre exterior folosind o mișcare circulară, având grijă să nu lăsați urme și să nu atingeți sticla cu degetele.
- Nu folosiți niciodată solvenți organici, cum sunt diluantul pentru vopsea sau benzenul, pentru a curăța obiectivul.
- Parasolarul obiectivului sau filtrele neutre (NC) pot fi folosite pentru a proteja elementul frontal al obiectivului.
- Atașați capacul frontal și pe cel posterior înainte de a pune obiectivul în săculețul său.
- Dacă obiectivul nu va fi folosit o perioadă îndelungată, depozitați-l într-un loc răcoros și uscat pentru a preveni apariția mucegaiului și a ruginii. Nu depozitați obiectivul în lumina directă a soarelui sau împreună cu naftalină sau biluțe de camfor Impotriva molililor.
- Mențineți obiectivul uscat. Ruginirea mecanismului intern poate determina defecțiuni ireparabile.
- Lăsarea obiectivului în locuri extrem de calde ar putea deteriora sau deforma componentele realizate din plastic ranforsat.

■ Accesorii furnizate

- Capac frontal pentru obiectiv de 58 mm cu prindere rapidă LC-58
- Capac posterior pentru obiectiv LF-4
- Parasolar tip baionetă HB-47
- Husă pentru obiectiv CL-1013

■ Accesorii compatibile

- Filtre opționale cu filet de 58 mm

■ Specificații

Tip	Obiectiv AF-S tip G cu CPU încorporat și montură F
Distanță focală	50 mm
Diafragma maximă	f/1.8
Construcția obiectivului	7 elemente în 6 grupuri (inclusiv 1 element asferic)
Unghi de câmp	• **Aparate foto Nikon SLR cu film și D-SLR format FX**: 47° • **Aparate foto Nikon D-SLR format DX**: 31° 30′
Informații distanță	Trimise către aparatul foto
Focalizare	Focalizarea automată controlată de motorul SWM (Silent Wave Motor) și inel de focalizare dedicat pentru focalizarea manuală
Indicator distanță focală	0,45 m la infinit (∞)
Distanță focală minimă	0,45 m de la planul focal
Lamele diafragmă	7 (diafragmă circulară)
Diafragmă	Total automată
Interval diafragmă	f/1.8 până la f/16
Măsurare	Diafragmă maximă
Dimensiune filtru atașat	58 mm (P = 0,75 mm)
Dimensiuni	Aprox. 73 mm diametru maxim × 52,5 mm (distanța de la flanșa de montare a obiectivului la aparatul foto)
Greutate	Aprox. 190 g

Nikon își rezervă dreptul de a modifica, oricând și fără notificare prealabilă, specificațiile echipamentului descris în acest manual.

Polski

Dziękujemy za zakup obiektywu NIKKOR. Przed rozpoczęciem korzystania z tego produktu proszę uważnie przeczytać niniejszą instrukcję oraz instrukcję aparatu.

Uwaga: po zamontowaniu na cyfrowej lustrzance jednoobiektywowej formatu DX, jak D7100 lub D5200, ten obiektyw ma kąt widzenia 31° 30′ i ogniskową odpowiadającą 75 mm (format 35 mm).

Zasady bezpieczeństwa

⚠ **PRZESTRZEŃ**

- ***Nie demontować***. Dotknięcie wewnętrznych części aparatu lub obiektywu może spowodować obrażenia ciała. W przypadku wadliwego działania produkt może naprawiać jedynie odpowiednio wykwalifikowany technik. Gdyby produkt uległ uszkodzeniu w wyniku upadku lub z innej przyczyny, co spowodowałoby odsłonięcie jego wewnętrznych części, należy wyjąć akumulator aparatu i (lub) odłączyć zasilacz sieciowy, a następnie przekazać aparat do autoryzowanego serwisu firmy Nikon w celu przeprowadzenia kontroli.
- ***W przypadku wadliwego działania natychmiast wyłączyć aparat***. W przypadku zauważenia dymu lub dziwnego zapachu wydobywającego się z urządzenia należy niezwłocznie odłączyć zasilacz sieciowy od zasilania i wyjąć akumulator z aparatu, uważając, aby uniknąć poparzenia. Dalsze użytkowanie może prowadzić do pożaru lub obrażeń ciała. Po wyjęciu akumulatora należy przekazać urządzenie do kontroli w autoryzowanym serwisie firmy Nikon.
- ***Nie używać w obecności łatwopalnego gazu***. Używanie urządzeń elektronicznych w obecności łatwopalnego gazu może prowadzić do wybuchu lub pożaru.
- ***Nie patrzeć na słońce przez obiektywu lub wizjer aparatu***. Patrzenie na słońce lub inne jasne źródło światła przez obiektywu lub wizjer może spowodować trwałe uszkodzenie wzroku.
- ***Przechowywać w miejscu niedostępnym dla dzieci***. Nieprzestrzeganie tego zalecenia może prowadzić do obrażeń ciała.
- ***Należy przestrzegać następujących środków ostrożności podczas obchodzenia się z obiektywem i aparatem***:
  - Chroń obiektywi aparat przed wodą i wilgocią. Nieprzestrzeganie tego zalecenia może spowodować pożar lub porażenie prądem.
  - Nie dotykać obiektywu lub aparatu mokrymi rękami. Nieprzestrzeganie tego zalecenia może spowodować porażenie prądem.
  - Podczas fotografowania obiektów oświetlonych od tyłu należy utrzymywać słońce daleko poza kadrem. Światło słoneczne zogniskowane w aparacie, gdy słońce znajduje się w kadrze lub w jego pobliżu, może spowodować pożar.
  - Jeśli obiektywu nie będzie używany przez długi okres, należy założyć przednią i tylną pokrywkę obiektywu i przechowywać obiektyw w miejscu chronionym przed bezpośrednim nasłonecznieniem. Jeśli pozostawi się obiektyw w miejscu bezpośrednio nasłonecznionym, promienie słoneczne mogą zostać zogniskowane przez obiektyw na łatwopalnych przedmiotach, powodując pożar.
- ***Nie przenosić statywów z podłączonym obiektywem lub aparatem***. Użytkownik może się potknąć lub przypadkowo kogoś uderzyć, powodując obrażenia ciała.
- ***Nie pozostawiać obiektywu w miejscu, w którym będzie on narażony na skrajnie wysokie temperatury, np. w zamkniętym samochodzie lub w miejscu bezpośrednio nasłonecznionym***. Nieprzestrzeganie tego zalecenia może mieć negatywny wpływ na części wewnętrzne obiektywu, powodując pożar.

■ Części obiektywu (Rysunek)

① Osłona przeciwsłoneczna
② Znacznik blokady osłony przeciwsłonecznej
③ Znacznik orientacji osłony przeciwsłonecznej
④ Znacznik pozycji mocowania osłony przeciwsłonecznej
⑤ Pierścień ustawiania ostrości
⑥ Wskaźnik odległości
⑦ Znacznik odległości zdjęciowej
⑧ Znacznik pozycji mocowania obiektywu
⑨ Gumowa uszczelka mocowania obiektywu
⑩ Styki procesora
⑪ Przełącznik trybu ustawiania ostrości

■ Zgodność

Symbole zaznaczenia (✔) oznaczają obsługiwane funkcje, a myślniki („—") oznaczają funkcje, które nie są obsługiwane. Mogą obowiązywać pewne ograniczenia. Szczegółowe informacje zawiera instrukcja aparatu.

Aparat	Tryb ekspozycji (fotografowania)				
	P[2]	S	A	M	AF[3]
Cyfrowe lustrzanki jednoobiektywowe firmy Nikon formatu FX i DX	✔	✔	✔	✔	✔
F6, F5, F100, seria F80, seria F75, seria F65, Pronea 600i, Pronea S[1]	✔	✔	✔	✔	✔
Seria F4, F90X, seria F90, seria F70	✔	✔	—	—	✔
Seria F60, seria F55, seria F50, F-401x, F-401s, F-401	✔	✔	✔	✔	—
F-801s, F-801, F-601M	✔	✔	—	—	—
F3AF, F-601, F-501, aparaty Nikon z ręcznym ustawianiem ostrości (poza F-601M)	—				

1. Tryb ekspozycji M (manualny) niedostępny.
2. Obejmuje tryb AUTO i programy tematyczne (Cyfrowy program tematyczny).
3. Autofokus.

■ Ustawianie ostrości

Obsługiwane tryby ustawiania ostrości są przedstawione w poniższej tabeli (informacje na temat trybów ustawiania ostrości aparatu zawiera instrukcja obsługi aparatu).

Aparat	Tryb ustawiania ostrości aparatu	Tryb ustawiania ostrości obiektywu	
		M/A	M
Cyfrowe lustrzanki jednoobiektywowe firmy Nikon formatu FX i DX, F6, F5, seria F4, F100, F90X, seria F90, seria F80, seria F75, seria F70, seria F65, Pronea 600i, Pronea S	AF	Autofokus z możliwością ustawienia ręcznego	Ręczne ustawianie ostrości ze wskaźnikiem ustawienia ostrości
	MF	Ręczne ustawianie ostrości (wskaźnik ustawienia ostrości dostępny w połączeniu z wszystkimi aparatami poza F-601M)	
Seria F60, seria F55, seria F50, F-801s, F-801, F-601M, F-401x, F-401s, F-401	AF, MF		

M/A (autofokus z możliwością ustawienia ręcznego)

Aby ustawiać ostrość przy pomocy autofokusa z możliwością ustawienia ręcznego (M/A):

1. **Przesuń przełącznik trybu ustawiania ostrości w położenie M/A.**
2. **Ustaw ostrość.**
   W razie potrzeby ustawienie autofokusa można zastąpić ustawieniem ręcznym, obracając pierścień ustawiania ostrości obiektywu, jednocześnie wciskając spust migawki do połowy (lub, jeśli aparat jest wyposażony w przycisk **AF-ON**, jednocześnie wciskając przycisk **AF-ON**). Aby ponownie ustawić ostrość przy pomocy autofokusa, naciśnij spust migawki do połowy lub naciśnij przycisk **AF-ON** ponownie.

■ Głębia ostrości

Wskaźniki głębi ostrości na obiektywie przedstawiają przybliżoną głębię ostrości. Jeśli aparat oferuje podgląd głębi ostrości (przysłony), podgląd głębi ostrości można wyświetlić również w wizjerze. Aby uzyskać więcej informacji, skorzystaj z tabeli głębi ostrości.

Wskaźniki głębi ostrości — *Znacznik odległości ogniskowania*

■ Przysłona

Przysłonę reguluje się przy pomocy elementów sterujących aparatu.

■ Wbudowane lampy błyskowe

W przypadku korzystania z wbudowanej lampy błyskowej w aparatach wyposażonych w lampę błyskową rób zdjęcia z odległości co najmniej 0,6 m i zdejmuj osłonę przeciwsłoneczną, aby zapobiegać winietowaniu (cieniom powstającym, gdy koniec obiektywu zasłania wbudowaną lampę błyskową).

■ Osłona przeciwsłoneczna

Osłona przeciwsłoneczna chroni obiektyw i osłania go przed niepożądanym światłem, które bez osłony powodowałoby efekt flary lub refleksy.

Zakładanie osłony przeciwsłonecznej

Dopasuj znacznik pozycji mocowania osłony przeciwsłonecznej (●) do znacznika orientacji osłony przeciwsłonecznej (⌐), a następnie obracaj osłoną (➋), aż znacznik ● będzie dopasowany do znacznika blokady osłony przeciwsłonecznej (—○).

Podczas podłączania lub odłączania osłony przeciwsłonecznej trzymaj ją za miejsce obok symbolu ⌐ na jej podstawie i nie ściskaj jej zbyt mocno. Błędne zamocowanie osłony może powodować winietowanie.

Osłonę można odwrócić i zamontować na obiektywie, kiedy nie jest używana.

■ Matówki

Następujące aparaty obsługują różne matówki do użytku w różnych sytuacjach.

Aparat \ Matówka	A	B	C	E	EC-B EC-E	G1	G2	G3	G4	J	L	M	U
F6	●	●	—	●	—	—	—	—	—	●	●	—	●
F5+ DP-30	●	●		●	●		●			●	●		●
F5+ DA-30	●	●		●	●		● (+0,5)			●	●		●

●: zalecane.
○: winietowanie widoczne w wizjerze (nie ma to wpływu na zdjęcia).
—: niezgodne z aparatem.
( ): liczby w nawiasach oznaczają kompensację ekspozycji dla centralnie ważonego pomiaru ekspozycji. Wybierz „Other screen" dla ustawienia osobistego b6 („Screen comp."), w przypadku regulowania kompensacji ekspozycji dla F6. Zwróć uwagę, że w przypadku matówek innych niż B lub E ustawienie „Other screen" musi być wybrane, nawet jeśli wartość kompensacji ekspozycji wynosi 0. Kompensację ekspozycji dla F5 można regulować przy pomocy ustawienia osobistego 18. Szczegółowe informacje zawiera instrukcja obsługi aparatu.

Pusta kratka: nieprzystosowane do użytkowania w połączeniu z tym obiektywem. Zwróć uwagę, że matówek M można jednakże używać do fotomikrografii i makrofotografii z powiększeniem 1 : 1 lub większym.

Uwaga: *F5 obsługuje matrycowy pomiar ekspozycji jedynie w połączeniu z matówkami A, B, E, EC-B/EC-E, J i L.*

■ Pielęgnacja obiektywu

- Nie podnoś ani nie trzymaj obiektywu lub aparatu tylko za osłonę przeciwsłoneczną.
- Utrzymuj styki procesora w czystości.
- W przypadku uszkodzenia gumowej uszczelki mocowania obiektywu niezwłocznie zaprzestań użytkowania i zanieś obiektyw do autoryzowanego serwisu firmy Nikon w celu naprawy.
- Za pomocą gruszki usuń z powierzchni obiektywu wszelki kurz i zabrudzenia. Aby usunąć plamy i odciski palców, nanieś niewielką ilość etanolu lub środka do czyszczenia optyki na miękką i czystą bawełnianą ściereczkę bądź ściereczkę do optyki i czyść obiektyw od środka na zewnątrz ruchami okrężnymi, uważając, aby nie pozostawić rozmazanych plam ani nie dotykać szkła palcami.
- Nigdy nie używaj do czyszczenia obiektywu rozpuszczalników organicznych, takich jak rozcieńczalnik do farb lub benzen.
- Do ochrony przedniej soczewki obiektywu można użyć osłony przeciwsłonecznej lub filtrów neutralnych NC.
- Załóż tylną i przednią pokrywkę przed umieszczeniem obiektywu w elastycznym futerale.
- Jeśli obiektyw nie będzie używany przez długi okres, przechowuj go w chłodnym i suchym miejscu, aby zapobiec powstawaniu pleśni i rdzy. Obiektywu nie należy przechowywać w miejscach nasłonecznionych lub w obecności środków przeciw molom zawierających naftalinę bądź kamforę.
- Chroń obiektyw przed wilgocią i wodą. Korozja wewnętrznych mechanizmów może spowodować nieodwracalne uszkodzenia.
- Pozostawienie obiektywu w bardzo gorącym miejscu może spowodować uszkodzenie lub odkształcenie części wykonanych ze wzmocnionych tworzyw sztucznych.

■ Dołączone akcesoria

- Wciskana przednia pokrywka obiektywu LC-58 o średnicy 58 mm
- Tylna pokrywka obiektywu LF-4
- Bagnetowa osłona przeciwsłoneczna HB-47
- Elastyczny futerał na obiektyw CL-1013

■ Zgodne akcesoria

- Nakręcane filtry o średnicy 58 mm.

■ Dane techniczne

Typ	Obiektyw AF-S typu G z wbudowanym procesorem i mocowaniem F
Ogniskowa	50 mm
Otwór względny	f/1,8
Konstrukcja obiektywu	7 soczewek w 6 grupach (w tym 1 soczewka asferyczna)
Kąt widzenia	• **Analogowe lustrzanki jednoobiektywowe i cyfrowe lustrzanki jednoobiektywowe formatu FX firmy Nikon**: 47° • **Cyfrowe lustrzanki jednoobiektywowe formatu DX firmy Nikon**: 31° 30′
Informacja o odległości	Przesyłana do aparatu
Ustawianie ostrości	Autofokus sterowany przez cichy silnik falowy i oddzielny pierścień ustawiania ostrości do ręcznego ustawiania ostrości
Wskaźnik odległości	0,45 m do nieskończoności (∞)
Minimalna odległość zdjęciowa	0,45 m od płaszczyzny ogniskowej
Listki przysłony	7 (zaokrąglony otwór przysłony)
Przysłona	Całkowicie automatyczna
Zakres przysłony	f/1,8 – 16
Pomiar ekspozycji	Pełna przysłona
Rozmiar filtra	58 mm (P = 0,75 mm)
Wymiary	Około 73 mm maksymalnej średnicy × 52,5 mm (odległość od kołnierza mocowania obiektywu aparatu)
Ciężar	Około 190 g

Firma Nikon zastrzega sobie prawo do zmiany danych technicznych sprzętu opisanego w tej instrukcji obsługi w dowolnym czasie bez uprzedniego powiadamiania.

Magyar

Köszönjük, hogy megvásárolta a NIKKOR objektívet. A termék használata előtt figyelmesen olvassa el ezeket az utasításokat és a fényképezőgép használati útmutatóját.

Megjegyzés: Dik formátumú digitális tükörreflexes (például D7100 típusú vagy a D5200 sorozatba tartozó) fényképezőgépre szerelve az ilyen objektív látószöge 31° 30′, gyújtótávolsága 75 mm-nek felel meg (35 mm-es formátum).

Saját biztonsága érdekében

⚠ **FIGYELMEZTETÉSEK**

- ***Ne szerelje szét***. A fényképezőgép és az objektív belső alkatrészeinek megérintése sérülést okozhat. Meghibásodás esetén a terméket csak szakképzett szerelővel javíttassa. Ha a termék vételen leejtés vagy egyéb ok miatt megsérül, vegye ki a fényképezőgép akkumulátorát és/vagy húzza ki a hálózati tápegység csatlakozóját, majd vigye el a készüléket ellenőrzésre egy hivatalos Nikon szervizbe.
- ***Hibás működés esetén azonnal kapcsolja ki a fényképezőgépet***. Ha a készülékből áradó füstöt vagy szokatlan szagot észlel, azonnal húzza ki a hálózati tápegység csatlakozóját és távolítsa el a fényképezőgép akkumulátorát, vigyázva, hogy ne égesse meg magát. A további használat tüzet vagy sérülést okozhat. Az akkumulátor eltávolítása után vigye el a készüléket ellenőrzésre egy hivatalos Nikon szervizbe.
- ***Ne használja éghető gázok közelében***. Elektronikus készülék működtetése gyúlékony gáz jelenlétében robbanást vagy tüzet okozhat.
- ***Ne nézzen a napba az objektíven vagy a fényképezőgép keresőjén keresztül***. Ha az objektíven vagy a keresőn keresztül a napba vagy más erős fényforrásba néz, az maradandó látáskárosodást okozhat.
- ***Gyermekektől elzárva tartandó***. Ezen óvintézkedés figyelmen kívül hagyása sérülést okozhat.
- ***Az objektív és a fényképezőgép kezelése során tartsa be az alábbi óvintézkedéseket***:
  - Tartsa szárazon az objektívet és a fényképezőgépet. Ezen óvintézkedés figyelmen kívül hagyása tüzet vagy áramütést okozhat.
  - Ne fogja meg az objektívet vagy a fényképezőgépet nedves kézzel. Ezen óvintézkedés figyelmen kívül hagyása áramütést okozhat.
  - Hátulról megvilágított témák megkomplikálásakor a nap nem kerülhet a kép közelébe. A képbe komponált vagy a kép közelében lévő napsugarak a fényképezőgép gyújtópontba gyűjti, ami tüzet okozhat.
  - Ha hosszabb ideig nem használja az objektívet, helyezze fel az első és hátsó objektívsapkát, és az objektívet közvetlen napfénytől védve tárolja. Az objektíve első közvetlen napfényt az objektív egy gyújtópontba gyűjtheti, ami gyúlékony tárgyak esetében tüzet okozhat.
- ***Ne vigyen magával állványra rögzített objektívet vagy fényképezőgépet***. Megbotolhat vagy véletlenül megüthet vele másokat, ami sérülést okozhat.
- ***Ne hagyja az objektívet olyan helyen, ahol nagyon magas hőmérsékletek lehet kitéve, például bezárt gépjárműben vagy közvetlen napfényben***. Ezen óvintézkedés figyelmen kívül hagyása károsan hathat az objektív belső alkatrészeire, illetve tüzet okozhat.

■ Az objektív részei (ábra)

① Objektív fényellenző
② Objektív fényellenző zár jelölés
③ Objektív fényellenző illeszkedés jelölés
④ Objektív fényellenző bajonett jelölés
⑤ Élességállító gyűrű
⑥ Fókusztávolság jelző
⑦ Fókusztávolság jelzése
⑧ Objektív-csatlakoztatási jelölés
⑨ Objektívbajonett gumitömítés
⑩ CPU érintkezők
⑪ Élességállítási mód kapcsoló

■ Kompatibilitás

Pipák (✔) jelölik a támogatott, gondolatjelek („—") a nem támogatott funkciókat. Az esetlegesen érvényben lévő korlátozásokat a fényképezőgép használati útmutatója ismerteti.

Fényképezőgép	Expozíciós (fényképezési) mód				
	P[1]	S	A	M	AF[2]
Nikon FX formátumú vagy DX formátumú digitális tükörreflexes fényképezőgépek	✔	✔	✔	✔	✔
F6, F5, F100, F80-sorozat, F75-sorozat, F65-sorozat, Pronea 600i, Pronea S[1]	✔	✔	✔	✔	✔
F4-sorozat, F90X, F90-sorozat, F70-sorozat	✔	✔	—	—	✔
F60-sorozat, F55-sorozat, F50-sorozat, F-401x, F-401s, F-401	✔	✔	✔	✔	—
F-801s, F-801, F-601M	✔	✔	—	—	—
F3AF, F-601, F-501, Nikon kézi élességállítású fényképezőgépek (F-601M kivételével)	—				

1. M (kézi) expozíciós mód nem elérhető.
2. AUTOMATIKUS és motívumprogram (Digitális Vari-Program) módokat tartalmaz.
3. Automatikus élességállítás.

■ Élességállítás

Az alábbi táblázat mutatja a támogatott élességállítási módokat (a fényképezőgép élességállítási módjait a fényképezőgép használati útmutatója ismerteti).

Fényképezőgép	Fényképezőgép élességállítási módja	Objektív élességállítási módja	
		M/A	M
Nikon FX formátumú vagy DX formátumú digitális tükörreflexes fényképezőgépek, F6, F5, F4-sorozat, F100, F90X, F90-sorozat, F80-sorozat, F75-sorozat, F70-sorozat, F65-sorozat, Pronea 600i, Pronea S	AF	Automatikus élességállítás kézi vezérléssel	Kézi élességállítás elektronikus távolságméttel
	MF	Kézi élességállítás (elektronikus távolságmérő az F-601M kivételével minden fényképezőgéphez elérhető)	
F60-sorozat, F55-sorozat, F50-sorozat, F-801s, F-801, F-601M, F-401x, F-401s, F-401	AF, MF		

M/A (Automatikus élességállítás kézi vezérléssel)

Ha automatikus élességállítás kézi vezérléssel funkcióval (M/A) állít élességet:

1. **Csúsztassa az élességállítási mód kapcsolót M/A állásba.**
2. **Állítsa be az élességet.**
   Az automatikus élességállítás kívánság szerint módosítható az objektív élességállító gyűrűjének elforgatásával, miközben a kioldógombot félig lenyomva tartja (ha a fényképezőgépen **AF-ON** gomb található, akkor a műveletet az **AF-ON** gomb lenyomása közben is elvégezheti). Az ismételt automatikus élességállításhoz nyomja le félig a kioldógombot vagy nyomja meg újra az **AF-ON** gombot.

■ Mélységélesség

Az objektíven a mélységélesség jelzői mutják a hozzávetőleges mélységélességet. Ha a fényképezőgép lehetővé teszi a mélységélesség ellenőrzését (leblendézést), a mélységélesség a keresőben is ellenőrizhető. További információkat a mélységélességet mutató táblázatban talál.

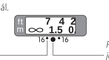

Mélységélesség jelzői — *Fókusztávolság jelölés*

■ Rekesz

A rekesz a fényképezőgép vezérlőivel állítható.

■ Beépített vakuk

A beépített vakuval rendelkező fényképezőgépeken az ilyen vaku használatakor legalább 0,6 méterről, vagy ennél nagyobb távolságról fényképezzen, és távolítsa el az objektív fényellenzőit a vignettálás megakadályozására (olyan árnyék, amely annak következtében jön létre, hogy az objektív vége eltakarja a beépített vakut).

■ Objektív fényellenző

Az objektív fényellenzői védik a lencsét és kizárják a szórt fényt, ami a fényellenző nélkül lencse-fényfoltot vagy szellemképet okozna.

Fényellenző rögzítése

Igazítsa az objektív fényellenző bajonett jelölését (●) az objektív fényellenző illeszkedés jelöléshez (⌐), majd forgassa el a fényellenzőt (➋), amíg a ● jelzés egy vonalba kerül az objektív fényellenző zár jelöléssel (—○).

A fényellenzőt finoman megfogva, az alján látható ⌐ szimbólum köz