Panasonic

Руководство по эксплуатации

Камкордер с записью на карты памяти

Модель AJ-HPX3000G

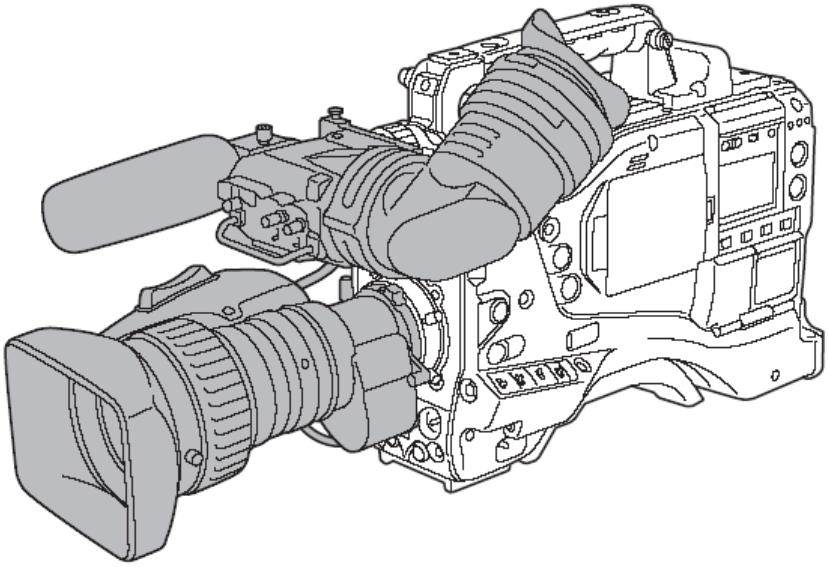

Прежде, чем приступить к работе с данным изделием, внимательно прочитайте настоящее руководство и сохраните его для дальнейшего применения

На данный продукт распространяется пятилетняя программа гарантийного ремонта P2HD. Подробнее об этом см. стр. 6.

F0807T0 –F D

РУССКИЙ
VQT1K82

Введение

ВНИМАНИЕ!

ОПАСНОСТЬ ПОРАЖЕНИЯ ЭЛЕКТРИЧЕСКИМ ТОКОМ. НЕ ОТКРЫВАТЬ

ВНИМАНИЕ! ВО ИЗБЕЖАНИЕ РИСКА ПОРАЖЕНИЯ ЭЛЕКТРИЧЕСКИМ ТОКОМ НЕ ОТКРЫВАЙТЕ КОРПУС УСТРОЙСТВА. ВНУТРИ УСТРОЙСТВА НЕТ ДЕТАЛЕЙ, ТРЕБУЮЩИХ ОБСЛУЖИВАНИЯ ПОЛЬЗОВАТЕЛЕМ. ПРИ НЕОБХОДИМОСТИ ОБРАЩАЙТЕСЬ ТОЛЬКО КВАЛИФИЦИРОВАННЫМ СПЕЦИАЛИСТАМ.

Символ молнии со стрелкой внутри равностороннего треугольника предупреждает пользователя о наличии внутри корпуса изделия неизолированного опасного напряжения, при котором возможно поражение электрическим током.

Символ с восклицательным знаком внутри равностороннего треугольника предупреждает пользователя о наличии в сопроводительной документации важных инструкций по эксплуатации и техническому обслуживанию.

ПРЕДУПРЕЖДЕНИЕ:

- **ЧТОБЫ ИСКЛЮЧИТЬ ВОЗМОЖНОСТЬ ВОЗГОРАНИЯ И ПОРАЖЕНИЯ ЭЛЕКТРИЧЕСКИМ ТОКОМ, НЕ ПОДВЕРГАЙТЕ УСТРОЙСТВО ВОЗДЕЙСТВИЮ АТМОСФЕРНЫХ ОСАДКОВ И СЫРОСТИ.**
- **ЧТОБЫ ИСКЛЮЧИТЬ ВОЗМОЖНОСТЬ ВОЗГОРАНИЯ И ПОРАЖЕНИЯ ЭЛЕКТРИЧЕСКИМ ТОКОМ, НЕ ДОПУСКАЙТЕ ПОПАДАНИЯ ЖИДКОСТЕЙ НА УСТРОЙСТВО. ИСПОЛЬЗУЙТЕ ИЛИ ХРАНИТЕ ЕГО ТОЛЬКО В ТЕХ МЕСТАХ, ГДЕ ИСКЛЮЧЕНА ВЕРОЯТНОСТЬ ПОПАДАНИЯ ЖИДКОСТИ НА ЕГО ПОВЕРХНОСТЬ, И НЕ СТАВЬТЕ НА ДАННОЕ ОБОРУДОВАНИЕ ЕМКОСТИ С ЖИДКОСТЯМИ.**

МЕРЫ ПРЕДОСТОРОЖНОСТИ:

ЧТОБЫ ИСКЛЮЧИТЬ ВОЗМОЖНОСТЬ ВОЗГОРАНИЯ, ПОРАЖЕНИЯ ЭЛЕКТРИЧЕСКИМ ТОКОМ И ВОЗНИКНОВЕНИЯ ПОМЕХ, ИСПОЛЬЗУЙТЕ ТОЛЬКО РЕКОМЕНДОВАННЫЕ ПРОИЗВОДИТЕЛЕМ АКСЕССУАРЫ.

МЕРЫ ПРЕДОСТОРОЖНОСТИ:

Не устанавливайте устройство на книжные полки и во встроенные шкафы и другие места с недостаточной вентиляцией. Чтобы исключить риск поражения электрическим током или возгорания вследствие перегрева устройства, убедитесь в том, что шторы и другие предметы не закрывают вентиляционные отверстия.

ВНИМАНИЕ!

Данное изделие было протестировано, и результаты тестов показали, что оно соответствует ограничениям, принятым для цифровых приборов класса B, в соответствии с частью 15 правил Федеральной комиссии по связи США (FCC). Эти ограничения были разработаны для того, чтобы обеспечить достаточную защиту от вредных помех при эксплуатации оборудования в бытовых условиях. Это оборудование генерирует, использует и может излучать энергию в радиочастотном диапазоне, а также может вызывать серьезные помехи для радиосвязи, если устанавливается и используется не в соответствии с приводимыми инструкциями. Вместе с тем мы не можем гарантировать того, что в некоторых ситуациях помехи не возникнут даже при соблюдении всех правил установки изделия. Поэтому если вы считаете, что данное изделие влияет на качество приема радио- или телевизионных сигналов (это можно проверить включением и выключением оборудования,), воспользуйтесь одной из перечисленных ниже рекомендаций:

- Измените положение или направление антенны.
- Установите изделие подальше от других принимающих устройств.
- Подключайте изделие и другие принимающие устройства к разным розеткам электросети.
- Проконсультируйтесь с поставщиком или специалистом по радио- и телевизионному оборудованию.

Пользователь найдет полезные сведения в брошюре: «Something About Interference» («Некоторые сведения о помехах»), которую можно получить в региональных отделениях Федеральной комиссии по связи США.

Предупреждение Федеральной комиссии по связи США: Чтобы обеспечивать постоянное соответствие требованиям Федеральной комиссии по связи США к уровню радиочастотных излучений, при подключении оборудования к главному компьютеру или периферийным устройствам используйте только экранированные провода и кабели.. Кроме того, любые несанкционированные изменения и модификации данного оборудования могут привести к лишению прав на использование данного устройства.

Заявление о соответствии

Номер модели:	AJ-HPX3000G
Изготовитель:	PANASONIC
Ответственная сторона:	Panasonic Corporation of North America One Panasonic Way, Secaucus, NJ 07094
Адрес:	Panasonic Broadcast & Television Systems Company 1-800-524-1448

Данный прибор соответствует Части 15 Правил Федеральной комиссии по связи США. Работа устройства подчиняется двум следующим условиям: (1) данное устройство не должно оказывать никаких вредных помех и (2) данное устройство должно воспринимать любые приходящие помехи, в том числе и такие, которые могут вызвать сбои в работе. Чтобы гарантировать постоянное соответствие требованиям ФКС, строго следуйте прилагаемым инструкциям по установке данного оборудования и не производите в нем никаких несанкционированных изменений и модификаций.

МЕРЫ ПРЕДОСТОРОЖНОСТИ:

ЧТОБЫ ИСКЛЮЧИТЬ ВОЗМОЖНОСТЬ ВОЗГОРАНИЯ И ПОРАЖЕНИЯ ЭЛЕКТРИЧЕСКИМ ТОКОМ, ПОРУЧИТЕ УСТАНОВКУ ДОПОЛНИТЕЛЬНЫХ ИНТЕРФЕЙСНЫХ ПЛАТ ОПЫТНЫМ СПЕЦИАЛИСТАМ СЛУЖБЫ ТЕХНИЧЕСКОГО СЕРВИСА.

указывает на информацию, касающуюся безопасности.

В качестве источника питания для данного изделия используются перезаряжаемые батареи, подлежащие вторичной переработке.

«Только для Калифорнии, США»

В комплект поставки изделия входит дисковая литиевая батарея типа CR, содержащая перхлораты, которая может потребовать специальной переработки. См. www.dtsc.ca/gov/hazardouswaste.perchlorate.

Предосторожности в отношении лазерного излучения

Приборы с зарядовой связью (ПЗС) могут быть повреждены при воздействии лазерного излучения.
При эксплуатации камкордера в местах, где используется лазерное оборудование, не допускайте попадания лазерных лучей на объектив устройства.

Внимание

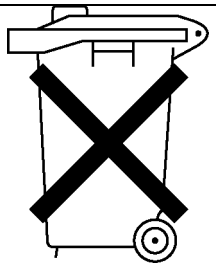

РУССКИЙ

- Батареи используются в качестве основного элемента питания и для сохранения настроек в памяти устройства. После истечения срока годности их нельзя выбрасывать. Батареи должны пройти переработку как малые химические отходы.

ИЗВЛЕЧЕНИЕ БАТАРЕИ

Основной элемент питания (никель-кадмиевая / литий-ионная батарея)

• Для извлечения батареи повторите в обратном порядке все действия по ее установке, описанные в настоящем руководстве.

• При использовании батареи, изготовленной другим произволителем, сверьтесь с приложенными к ней инструкциями.

Батарея для энергозависимой памяти (литиевая батарея)

• Чтобы извлечь батарею после окончания срока ее службы, обратитесь к поставщику

ПРИМЕЧАНИЕ:

- При подготовке к съемке важного материала всегда снимайте заранее несколько пробных фрагментов, чтобы убедиться, что видео- и аудиоматериал записываются нормально.
- Производитель не несет ответственности за сбои в видео- и аудиозаписи, возникшие вследствие наисправности камкордера или используемых карт памяти.
- Если ввиду неисправности вентилятор камкордера остановился, а Вы не отключили устройство, то материал с камеры может выводиться, записываться и воспроизводиться неправильно.

Выбрасывая карты памяти или передавая их другим лицам, помните:

Форматирование карт памяти или удаление данных с них путем использования соответствующих функций камкордера или компьютера изменяет только служебную информацию о файлах: данные с карт полностью не удаляются. Выбрасывая карты памяти или передавая их другим лицам, для полного стирания информации либо физически уничтожайте их, либо используйте доступные для приобретения компьютерные программы для уничтожения данных. Пользователи сами несут ответственность за конфиденциальность данных, записанных на принадлежащих им картах памяти.

Содержание

Введение 2

Общая информация
Характеристики камерного блока ... 8
Характеристики рекордера ... 9
Характеристики портов ввода/вывода ... 11
Прочие характеристики ... 12
Размерный чертеж ... 12
Выбор ТВ-стандарта цвета (настройки частоты кадров) ... 13
Конфигурация системы ... 14

Компоненты и их функции
Установка источника питания и аксессуаров ... 15
Запись звука ... 16
Вывод звука ... 17
Съемка и запись/воспроизведение ... 18
Операции меню ... 23
Работа с временным кодом ... 24
Отображение предупреждающих сигналов и состояния ... 25
Окно экрана ... 26
ЖК-дисплей ... 27
Видоискатель ... 28

Запись и воспроизведение
P2-карты ... 30
Работа с данными на P2-картах ... 32
Основные операции ... 33
Обычная запись ... 35
Функция предварительной записи ... 36
Циклическая запись ... 37
Запись через определенные интервалы ... 37
Предварительный просмотр записи ... 40
Воспроизведение в обычном режиме и с разной скоростью ... 41
Добавление текстовых меток ... 41
Съемочная метка ... 42
Настройки записи и режимы работы ... 42

Настройки и параметры записи
Поддержка нескольких форматов ... 43
Настройка баланса белого и черного ... 45
Настройка электронного затвора ... 49
Назначение функций кнопкам «USER MAIN», «USER1» и «USER2» ... 51
Выбор входного аудиосигнала и настройка уровней записи ... 53
Установка времени ... 55
Служебная информация в видоискателе ... 68
Настройка и регулировка ЖК-дисплея ... 79
Выбор выходного видеосигнала ... 80
Работа с данными ... 82
Компенсация хроматической аберрации (CAC) ... 97

Подготовка

Источник питания 101
Установка объектива. Настройка заднего фокуса и шейдинга белого 105
Подготовка к записи звука 108
Установка камеры на штатив 109
Прикрепление плечевого ремня 110
Закрепление чехла от дождя 110
Подключение пульта дистанционного управления (AJ-RC10G) 111
Прикрепление ручки управления уровнем аудиосигнала в передних каналах 111
Подключение внешнего переключателя 112

Управление видеофайлами и иконками

Управление видеофайлами и иконками 113
Обзор операций с иконками 113
Экран иконок 114
Выбор иконок 116
Воспроизведение видеофайлов 116
Смена режимов отображения иконок 117
Съемочная метка 119
Текстовая метка 119
Удаление видеофайлов 121
Восстановление видеофайлов 121
Восстановление незавершенных видеофайлов 122
Копирование видеофайлов 122
Настройка метаданных видеофайлов 123
Настройка прокси-копии (дополнительно) 126
Форматирование P2-карт 126
Форматирование карт памяти SD 127
Настройка режима отображения иконок 128
Свойства 129

Подключение внешнего устройства

Подключение к разъему «DVCPRO» 133
Подключение внешних устройств к порту USB 2.0 135
Подключение к разъему «SDI IN» (при наличии платы AJ-YA350AG) 141

Техническое обслуживание и проверка

Проверка перед съемкой 142
Техническое обслуживание 144
Система оповещения 149

МЕНЮ

Конфигурация меню 155
Таблицы описания меню 159

Обновление встроенного программного обеспечения камкордера 193

Технические характеристики 194

Пятилетняя программа гарантийного ремонта P2HD

Спасибо за покупку данного устройства Panasonic P2HD.
Зарегистрируйтесь как пользователь данного устройства, чтобы получить гарантию специального обслуживания до пяти лет в виде бесплатного гарантийного ремонта.

5-летняя гарантия

Покупатели, которые регистрируются как пользователи на веб-сайте, получат расширенный срок гарантийного ремонта, который действует до пяти лет.

	1-й год	2-й год	3-й год	4-й год	5-й год
Устройство P2HD*1	Базовая гарантия*2	Расширенная гарантия*3			

*1: Не на все модели распространяется действие расширенной гарантии. *2: Период базовой гарантии может варьироваться в зависимости от страны/региона, см. прилагающуюся гарантию для получения информации по действию гарантии. *3: Максимальный период гарантии может быть уменьшен в зависимости от количества часов, в течение которых использовалось данное устройство.

Купите продукт P2

Зарегистрируйтесь он-лайн в течение 1 месяца

Электронное письмо «Уведомление о регистрации» получено

Убедитесь в том, что вы сохранили электронное письмо «Уведомление о регистрации» в течение гарантийного периода.

Подробная информация о регистрации пользователя и расширенной гарантии:

http://panasonic.biz/sav/pass_e

Регистрация на сайте даёт возможность пользователю получать техническую информацию об обновлениях ПО для своего устройства и получать другую эксклюзивную техническую информацию по данным продуктам. Зарегистрированный пользователь может общаться на сайте с пользователями подобного оборудования во всём мире, а так же получать техническую консультацию.

Общая информация

Внимание
При первом использовании устройства настройте три следующих параметра:
- Настройте баланс черного. (См. стр. 48).
- У доставленного с завода устройства не установлен ТВ-стандарт цвета. Чтобы сменить настройки частоты кадров в соответствии с ТВ-стандартом, выполните действия, описанные на стр. 13.
- Установите тип видоискателя (VF TYPE) в окне «SYSTEM MODE» меню «SYSTEM SETTING» в зависимости от используемого видоискателя. По умолчанию указан HD-видоискатель

Данное устройство представляет собой камкордер с 2/3-дюймовой ПЗС-матрицей (2,2 мегапиксела) Full HD, поддерживающей чересстрочную/прогрессивную развертку (читаются все пикселы) и форматы сжатия AVC-Intra100, AVC-Intra50, DVCPRO HD и DVCPRO50.
Камкордер поддерживает форматы HD и SD, указанные в таблице ниже, и оснащен функцией «CAC» (компенсация хроматических аберрации для устранения хроматических аберраций объектива), «Scan Reverse» (инверсия изображений при использовании анаморфных объективов и кино-объективов) и гамма-коррекцией с имитацией записи на кинопленку.
При съемке возможны следующие форматы сжатия и записи: AVC-Intra100, AVC-Intra50, DVCPRO HD и DVCPRO50. Т.к. минимальное искажение изображения достигается при записи в формате AVC-Intra 100, именно этот формат рекомендуется для создания высококачественного видеоматериала.

Поддерживаемые форматы

Режим	Видеосистема	Формат съемки/записи	
HD	1080-59.94i	AVC-Intra100	59.94i 29.97P (без преобразования) 23.98P (без преобразования)
		AVC-Intra50	
		DVCPRO HD	59.94i 29.97P, метод 59.94i 23.98P, метод 59.94i (2-3 Pull down) 23.98PA, метод 59.94i (2-3-3-2 Pull down)
	1080-50i	AVC-Intra100	50i 25P (без преобразования)
		AVC-Intra50	
		DVCPRO HD	50i 25P, метод 50i
SD	480-59.94i	DVCPRO50	59.94i 29.97P, метод 59.94i 23.98P, метод 59.94i (2-3 Pull down) 23.98PA, метод 59.94i (2-3-3-2 Pull down)
	576-50i	DVCPRO50	50i 25P, метод 50i

Характеристики камерного блока

- **Поддержка нескольких форматов**

Благодаря ПЗС-матрице с 2,2 млн. пикселов, поддерживающей чересстрочную/прогрессивную развертку (читаются все пикселы), при работе с устройством доступны многочисленные форматы записи (см. стр. 44).

- **Функция компенсации хроматических аберраций**

Устройство оснащено функцией коррекции отношения усиления хроматических аберраций линз, связанной с зависимостью показателя преломления линз от длины световой волны (иначе называемыми хроматическими аберрациями). Эта функция компенсирует хроматические аберрации объектива, позволяя получать высококачественные изображения. Однако при этом необходимо использовать объективы поддерживающие компенсацию хроматических аберраций (см. стр. 97).

- Функция «Scan Reverse»

Функция «Scan Reverse» в стандартной конфигурации устраняет инверсию изображения, возникающую при использовании кино-адаптеров и кино-объективов, и может быть включена в настройках меню (см. стр. 159).

- **Функция гамма-коррекции с имитацией пленки**

Для получения цветового тона «Varicam» (серия AJ-HDC27) устройство оснащено функцией гамма-коррекции «FILM-REC», позволяющей получать изображения, очень близкие по своим характеристикам к «Varicam» (см. стр. 171).

- 2 диска с 4 типами оптических фильтров

Устройство оснащено цветокорректирующими фильтрами (CC) на 3200K, 4300K, 5600K и 6300K. Для съемки на улице (см. стр. 18) обычно используется фильтр 5600K .

- **Цифровая обработка сигнала с 14-битовым аналогово-цифровым преобразованием**

Аналоговые видеосигналы преобразуются в цифровые данные 14-битовым АЦП с частотой дискретизации 74 МГц, позволяющим обрабатывать изображения с более высокой детализацией.

- **Предустановленная функция высокой чувствительности («DS.GAIN»)**

В камерном блоке используется предустановленная функция повышения усиления за счет прогрессивного сканирования матриц ПЗС. Эта функция в условиях слабого освещения позволяет получать более яркие изображения без повышения уровня шума и добиваться увеличения чувствительности, на 20 дБ превышающего обычное усиление. Эту функцию также можно использовать для создания эффектов изображения (см. стр. 180).

- **Функция «DRS» (расширение динамического диапазона)**

Эта функция путем цифровой обработки и поддержанием контраста задействует более широкий динамический диапазон для областей с высокой яркостью, которые могут игнорироваться при использовании образца белого цвета при обычной съемке (см. стр. 51).

- **Файлы данных объектива**

Устройство имеет 8 файлов данных объектива. При использовании карты памяти SD можно хранить 64 файла данных объектива (см. стр. 92).

- **Функция «Focus assist»**

На дисплее отображается указатель для облегчения фокусировки при съемке. Таким образом, эта функция обеспечивает зрительный ориентир для фокусировки (см. стр. 51).

- **Управление данными**

Устройство способно сохранять один файл с пользовательскими данными и 4 набора файлов сцен. При использовании карты памяти SD для сохранения настроек можно хранить до 8 файлов настроек (см. стр. 82).

- **Функция «Color bar» (Таблицы цветовых полос)**

Данное устройство способно выводить цветовые полосы SMPTE, ARIB и составную полосу SNG (Satellite News Gathering – спутниковый сбор новостей), а также стандартную цветовую полосу для настройки цветного монитора (см. стр. 178).

Характеристики рекордера

Наличие нескольких слотов
Камкордер AJ-HPX3000 оснащен 5 слотами для P2-карт, позволяющими вставить до 5 карт памяти, чтобы вести непрерывную съемку. Они предоставляют новые возможности видеозаписи, характерные для карт памяти.

• Съемка с «горячей заменой»
Функция «горячей замены» позволяет заменять неиспользуемые карты памяти без прерывания съемки и таким образом, обеспечивает непрерывную запись.

• LOOP REC (циклическая запись)
Камкордер AJ-HPX3000 может сохранять некоторое количество предварительно отснятого материала путем непрерывной записи данных в указанную область памяти.

• INTERVAL REC/ONE SHOT REC (запись через определенные интервалы/покадровая запись)
Камкордер AJ-HPX3000 обладает функцией записи через определенные интервалы с минимальным интервалом в один кадр, особенно удобной при съемке передач о науке и природе. Покадровая съемка упрощается благодаря наличию функции покадровой записи.

• Функция предварительной записи
В состоянии ожидания AJ-HPX3000 постоянно записывает видео- и аудиосигнал с камеры продолжительностью до 8 секунд. При включении функции предварительной записи записываются видео- и аудиосигнал, продолжительность этой записи задается пользователем. Эта функция помогает записать критически важные моменты, которые могли бы быть упущены.

• Запись прокси-копии (при наличии AJ-YAX800G)
При установке дополнительной карты кодирования видеосигнала (AJ-YAX800G) появляется возможность одновременной записи видеоматериала в формате MPEG4 и метаданных реального времени (например, тайм-кода) на карты памяти P2 и SD совместно с видео- и аудиосигналом с камеры. Эта функция полезна при создании чернового материала для монтажа. Дополнительную информацию о длительности записи прокси-копии можно найти в разделе «Приблизительная длительность записи прокси-копии (дополнительно) на карты памяти SD» (стр. 11). Также см. «Меры предосторожности при использовании карт памяти SD» (стр. 22).

• Защита данных
Данные на P2-картах не могут быть утеряны вследствие перезаписи, за исключением случаев удаления файлов или инициализации карт памяти. Запись ведется только на свободное пространство.

■ HD: форматы AVC-I100/AVC-I50/DVCPRO HD
SD: формат DVCPRO50
Снимаемый видеоматериал сжимается методом компонентной цифровой записи с использованием современной технологии сжатия. Звук записывается без сжатия, методом PCM (импульсно-кодовой модуляции), опережающим другие методы записи по таким параметрам, как соотношение сигнал/шум, частотные диапазоны, параметры колебательного сигнала и воспроизводимость областей высокой детализации. Кроме того, эти методы улучшают качество изображения и звука.
Возможен выбор метода сжатия AVC (Advance Video Coding – усовершенствованное кодирование видеоматериала) по стандарту ISO/IEC14496-10 в дополнение к DVCPRO HD в режиме HD (выполняется внутрикадровое сжатие). Вы можете также выбрать формат DVCPRO HD в дополнение к методу сжатия H.264/AVC Intra Profile в режиме HD (выполняется внутрикадровое сжатие).

Примечание
Если воспроизводится видеофайл, формат которого не был предварительно выбран в меню, изображение может некоторое время искажаться, пока устройство не идентифицирует формат файла.

■ Цифровая запись 4-канального звука (для всех форматов)
В режиме HD (1080i) используется цифровая запись 4-канального звука.
Все форматы в режиме SD также поддерживают цифровую запись 4-канального звука высокого качества (48 кГц/16 бит)
.

■ Создание иконок видеофайлов

• Автоматическое создание иконок
Сиситема камкордера AJ-HPX3000 автоматически создает иконку для каждой записи (видеофайла). Эту функцию можно использовать прямо на камкордере, а также для нелинейного видеомонтажа после загрузки на сервер.

• Отображение иконок на ЖК-дисплее
3,5-дюймовый боковой ЖК-дисплей камкордера способен отображать 12 иконок видеофайлов, любой из которых можно выбрать для воспроизведения.

• Непрерывное воспроизведение выбранных клипов
На экране иконок можно выбирать более одного видеофайла для воспроизведения без пауз и вывода непрерывного видеосигнала.

Примечание
Непрерывное воспроизведение видеофайлов разных форматов невозможно.

• Отображение информации о видеофайлах
При выборе видеофайлов возможен просмотр дополнительной информации, такой как время записи, текстовые метки, съемочные метки и метаданные.

- **Текстовые и съемочные метки**

Каждый видеофайл может включать в себя комментарий в виде текстовой метки, добавляемой к иконке вместе с тайм-кодом, а также съемочные метки, которые, например, могут помочь отличить удачные видеофайлы от забракованных.
И текстовые, и съемочные метки могут быть добавлены к выбранным видеофайлам в процессе съемки и после нее, что удобно при редактировании видеоматериала.
Кроме того, Вы можете использовать функцию копирования для каждого блока, отмеченного текстовой меткой, чтобы вырезать нужную Вам часть клипа.

- **Механизм управления уровнем звука на передней панели**

На передней панели камкордера находятся регуляторы для точной настройки уровня записи звука.что особенно важно при съемке без звукооператора. Эти регуляторы могут быть отключены (см. стр. 16).

- **Поддержка встроенного слота Unislot для систем беспроводного приема**

Камкордер AJ-HPX3000 обладает поддержкой опционального приемника беспроводного сигнала (см. стр. 108).

- **Предварительный просмотр записи**

Эта функция предназначена для автоматического воспроизводения последних 2-10 10 секунд отснятого видеоматериала, что позволяет быстро проверить запись.

- **Встроенный генератор/считыватель тайм-кода**

Специальная дорожка субкода может использоваться для записи и просмотра информации о тайм-коде.

- **Поддержка метаданных**

Система камкордера AJ-HPX3000 способна записывать информацию о месте проведения съемки (широту, долготу и высоту) в виде данных UMID (метаданных) с GPS-модуля AJ-GPS910G (дополнительная принадлежность). Также могут записываться различные имена и названия, например, личные данные оператора, репортера или название программы, заранее сохраненные на карте памяти SD. Эти данные также полезны для управления информацией в видеофайлах. Информация о картах памяти SD содержится также в разделе «Меры предосторожности при использовании карт памяти SD» (стр. 22).

■ Время записи

Камкордер AJ-HPX3000 работает со следующими P2-картами:
• AJ-P2C004HG (4 Гб);
• AJ-P2C008HG (8 Гб);
• AJ-P2C016RG (16 Гб).
(Приведенные номера моделей и значения объема памяти действительны на август 2007 г., но могут быть изменены ввиду увеличения объема.) Карты AJ-P2C002SG (2 Гб) не поддерживаются.

Время записи на P2-карты при использовании одной карты 16 Гб в режиме HD

Формат сигнала	Метод и время записи		
	DVCPRO HD	AVC-Intra100	AVC-Intra50
1080-59.94i/ 50i*1	~ 16 минут	~ 16 минут	~ 32 минуты
1080-30PN/ 25PN (без преобразования)	–	~ 16 минут	~ 32 минуты
1080-59.94i/ 50i*1	~ 16 минут	~ 16 минут	~ 32 минуты

*1 Включая преобразование 30P, 24P и 25P pull down для DVCPRO HD

Режим SD

Формат сигнала	Метод и время записи
	DVCPRO 50
480-59.94i/576-50i*2	~ 32 минуты

*2 Включая преобразование 30P, 24P и 25P pull down

Примечания

- Эти значения вдвое меньше для карт памяти объемом 8 Гб и вчетверо – для 4 Гб.

- В случае если время однократной непрерывной записи при использовании карт памяти P2 объемом 8 Гб и более превышает приведенное в таблице ниже, запись автоматически продолжается в отдельном видеофайле. При выполнении действий над иконками такого типа видеофайлов (например, отображения, удаления, восстановления или копирования) на P2-картах можно работать со всей записью как с одним файлом, но на ПК или в ПО для нелинейного монтажа запись может быть представлена отдельными файлами.

Метод записи (кроме записи без преобразования)	Время непрерывной записи
DVCPRO HD	~ 5 минут
AVC-Intra100	
AVC-Intra50	~ 10 минут
DVCPRO50	

Приблизительное время записи прокси-копии (дополнительно) на карты памяти SD (за исключением режима 24P без преобразования).

Номер (объем) карты	Битрейт MPEG4		
	192 кбит/с	768 кбит/с	1500 кбит/с
RP-SDH256 (256 Мб)	~ 2 ч 17 мин	~ 35 мин	~ 19 мин
RP-SDH512 RP-SDK512 (512 Мб)	~ 4 ч 27 мин	~ 69 мин	~ 38 мин
RP-SDQ01G RP-SDK01G (1 Гб)	~ 8 ч 56 мин	~ 2 ч 19 мин	~ 77 мин
RP-SDQ02G RP-SDK02G (2 Гб)	~ 18 ч 11 мин	~ 4 ч 44 мин	~ 2 ч 37 мин
RP-SDV024G (SDHC 4 Гб)	~ 35 ч 42 мин	~ 9 ч 18 мин	~ 5 ч 12 мин

(Приведены эталонные значения, полученные в результате непрерывной записи на карты памяти при использовании нашей продукции. Реальное время записи зависит от типа сцен и количества видеофайлов).

При использовании карт памяти SD, не указанных выше, необходимо обновить установленный в устройстве драйвер (см. «Обновление прошивки камкордера» на стр. 193).

Последние данные по картам памяти P2 и SD в руководстве отсутствуют, обратитесь в службу технической поддержки на следующем веб-сайте: https://eww.pavc.panasonic.co.jp/pro-av/

Характеристики портов ввода/вывода

- **Порт USB2.0 с расширенными возможностями (HOST/DEVICE)**

  При подключении к ПК по USB2.0 P2-карта в камкордере AJ-HPX3000 может использоваться как запоминающее устройство большого объема. Также возможно сохранение данных с P2-карты на внешний жесткий диск, подключенный к порту USB 2.0 и имеющий функцию USB-host, а также просмотр сохраненных на жесткий диск видеофайлов и их запись на P2-карты (см. стр. 135).

- **Интерфейс DVCPRO (IEEE1394) в стандартной конфигурации**

  В системе камкордера возможен обмен данными с внешним устройством по цифровому интерфейсу IEEE1394. Используйте 6-пиновый разъем. Устройство не поддерживает питание от шины. При работе с форматом AVC-Intra также возможен обмен данными по IEEE 1394 (см. стр. 133).

- **Стандартные выходы HD/SD SDI**

  Возможен вывод видеосигнала через HD SDI, SD SDI (с понижающим преобразованием) или аналоговый композитный выход. Через SDI выводится аудиосигнал и т.д. (см. стр. 44). Обратите внимание на то, что в режиме SD невозможен вывод сигналов HD SDI.

- **Выход с понижающего преобразователя в стандартной конфигурации**

  В режиме HD через разъемы «MON OUT» и «VIDEO OUT» (в режиме настроек VBS) выводится сигнал с понижающего преобразователя (аналоговый композитный), что оптимально подходит для вывода эталонного сигнала коротких сюжетов на монитор формата SD (см. стр. 44).

- **Вход HD/SD SDI (при наличии платы AJ-YA350AG)**

  Камкордер с установленной платой расширения AJ-YA350AG способен записывать SDI-сигнал с разъема «SDI», если он имеет тот же формат, что и сигнал с камкордера. (Устройство не поддерживает методы записи без преобразования.)

- **Разъем для пульта дистанционного управления**

  При подключении пульта дистанционного управления (AJ-RC10G), поставляемого как дополнительное оборудование, работой камкордера можно управлять на расстоянии (см. стр. 111).

- **Синхронизация с обратным видеосигналом**

  В системе камкордера имеется также возможность синхронизации видеозаписи путем подтверждения обратного видеосигнала (аналогового сигнала HD-Y в режиме HD/VBS или сигнала Y в режиме SD), поступающего на вход «GENLOCK IN» устройства AJ-HPX3000 в видоискателе. Синхронизировать можно только видеосигналы, имеющие одинаковый формат записи (см. стр. 178).

- **Разъем DC OUT**

  На разъем «DC OUT» подается ток 1,5 А. Подключив к этому разъему внешний переключатель, можно управлять запуском и остановкой записи. Если же подключить к нему светодиодный индикатор, то можно использовать его для индикации съемки. Это полезно, если запись ведется на камеру, закрепленную на операторском Кране (см. стр. 112).

Прочие характеристики

- **Подключение видоискателя**

Через разъем для видоискателя выводится сигнал 1080-59.94i, 1080-50i, 480-59.94i или 576-50i. Дополнительно выводится сигнал для смены частоты подключенного видоискателя.
Синхронизация изображений в нескольких форматах возможна при подключении видоискателя (AJ-HVF21G), который поставляется по отдельному заказу (см. стр. 28).
Можно также подключить и видоискатель AJ-VF20WBP (59,94 Гц)/E (50 Гц), но в этом случае Вы не сможете просматривать видео в форматах с другими частотами.

- **Программируемые кнопки**

На боковой панели устройства размещены три программируемые кнопки («USER MAIN», «USER1», «USER2»). Каждой кнопке можно назначить включение/выключение любой часто используемой функции из всех возможных функций, имеющихся в системе устройства, например, функции выбора слота для P2-карты (см. стр. 51).

Размерный чертеж

Единицы измерения: мм (дюймы)

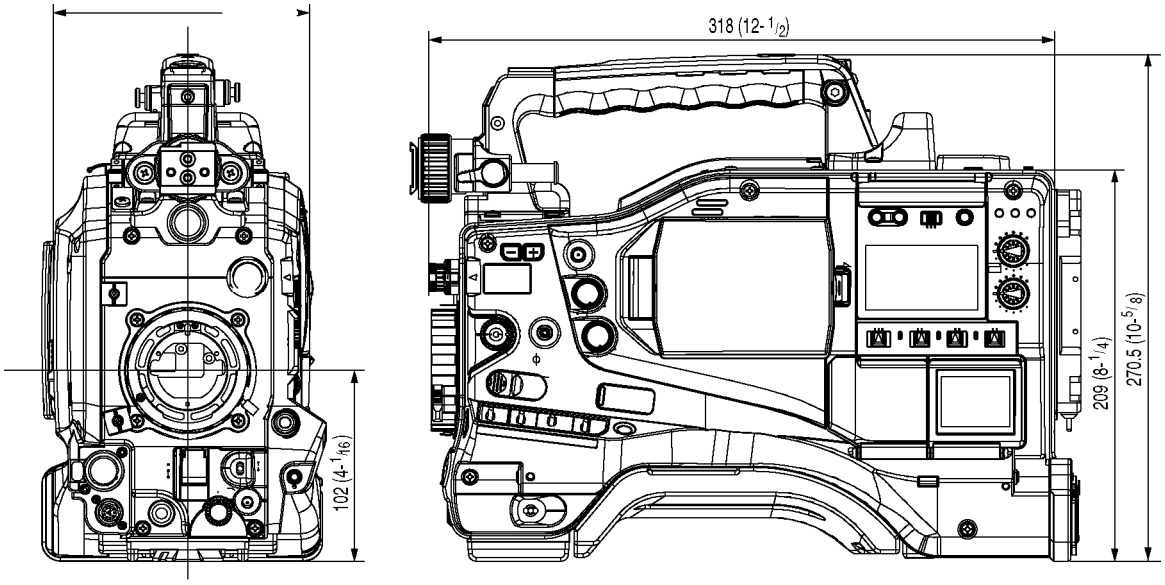

Выбор ТВ-стандарта цвета (настройки частоты кадров)

В момент продажи устройства ТВ-стандарт цвета не определен. Чтобы измененить настройки частоты кадров согласно выбранному стандарту, следуйте порядку действий, указанному ниже

1. После установки источника питания и включения устройства нажмите одновременно кнопки «MENU SW» и «LIGHT SW» для доступа к меню «OPTION».

2. Поверните диск «JOG», наведите курсор (стрелку) на строку «AREA SELECT» в окне «AREA SETTING» меню «OPTION» и нажмите на диск «JOG».

```
 *** OPTION MENU ***

  OPTION
→ AREA SETTING
```

3.

Выберите стандарт NTSC, NTSC(J) или PAL поворотом диска «JOG», затем нажмите на него.

```
 < AREA SETTING >

→ AREA SELECT:     PAL

  ■AREA SET
```

4.

Наведите курсор (стрелку) на «■ AREA SET» поворотом диска «JOG», затем нажмите на него. Дисплей будет выглядеть так:

```
  AREA SET?
    YES
→   NO
```

5.

Наведите стрелку (→) на «YES» и нажмите на диск «JOG». Параметр, выбранный ранее на этапе 3, определяет значения «FACTORY» и «CURRENT DATA» на дисплее.

6. Выключите и вновь включите устройство.

Примечания

- Без запуска функции «SET» настройки не сохраняются, даже если в строке «AREA SELECT» выбраны значения «NTSC», «NTSC(J)» или «PAL».
- После изменения строки «AREA SELECT» начинает мигать строка «■ AREA SET».
- При первом использовании устройства изменяются только следующие 8 параметров. Другие параметры устройства в главном меню представлены заводскими установками.

	Заводские установки	NTSC	NTSC(J)	PAL
SYSTEM MODE	1080-59.94i	1080-59.94i	1080-59.94i	1080-50i
CAMERA MODE	60i	60i	60i	50i
SET UP*1	7,5%	7,5%	0%	0%
D/C SET UP*2	7,5%	7,5%	0%	0%
REAR LINE IN LVL	+4 дБ	+4 дБ	+4 дБ	0 дБ
AUDIO OUT LVL	+4 дБ	+4 дБ	+4 дБ	0 дБ
HEAD ROOM	20 дБ	20 дБ	20 дБ	18 дБ
GUI metadata language indication	Американский английский	Американский английский	Японский/для Японии	Американский английский
LANGUAGE	Не отображается	Не отображается	ENDLISH JAPANESE	Не отображается
DATA FORMAT*3	MDY	MDY	YMD	DMY

*1 SET UP в меню «DOWN CON SETTING» (Только для 1080-59.94i)
*2 SET UP в меню «SYSTEM MODE» (Только для 480-59.94i)
*3 Пункт «THUMBNAIL» → «SETUP» → «DATA FORMAT» в меню иконок. Более подробную информацию можно найти в разделе «Настройка отображения иконок» (стр. 128).

Конфигурация системы

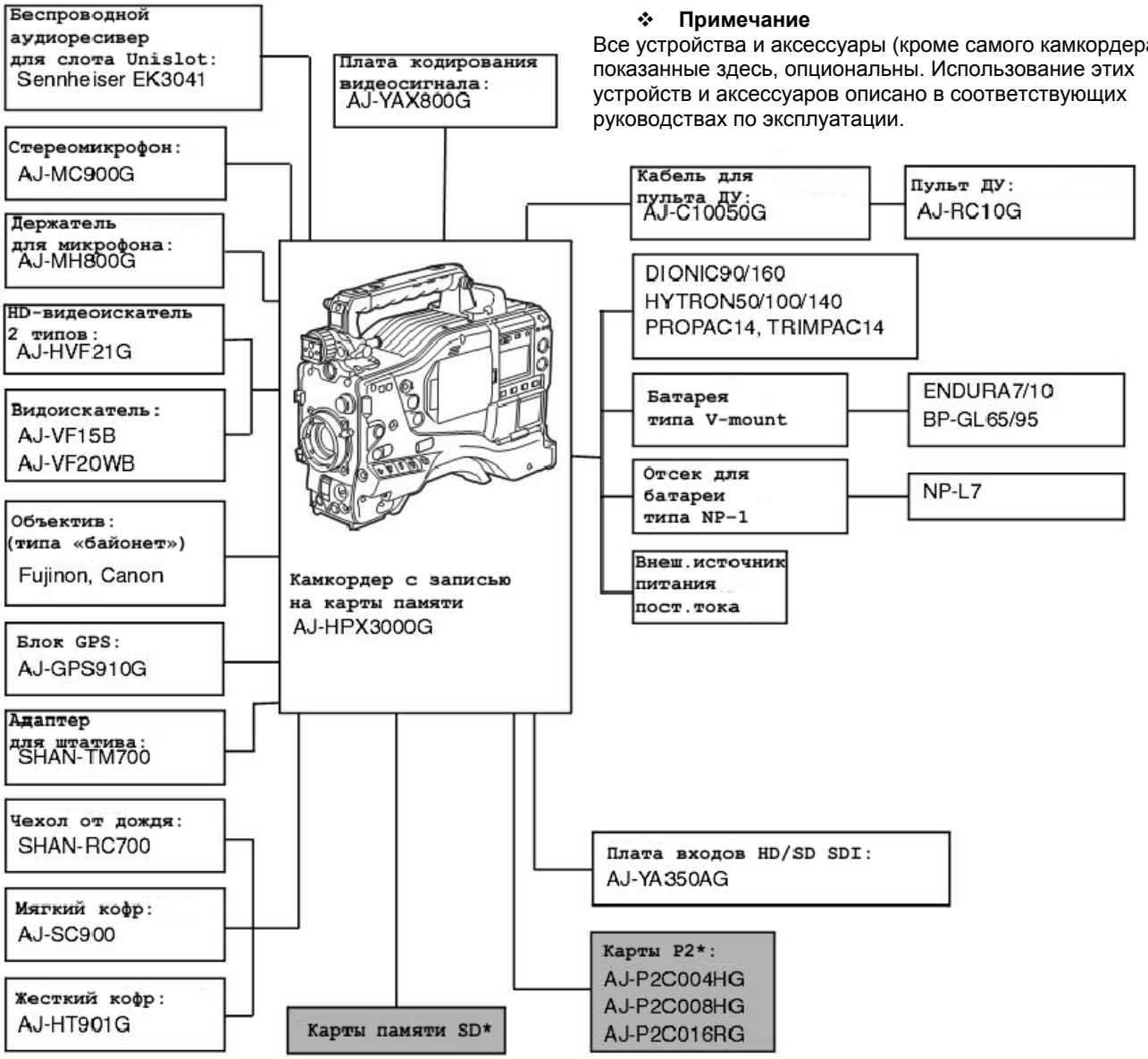

❖ **Примечание**

Все устройства и аксессуары (кроме самого камкордера), показанные здесь, опциональны. Использование этих устройств и аксессуаров описано в соответствующих руководствах по эксплуатации.

Последние данные по картам памяти P2 и SD в руководстве отсутствуют, обратитесь в службу технической поддержки на следующем веб-сайте:
https://eww.pavc.panasonic.co.jp/pro-av/.

Установка источника питания и аксессуаров

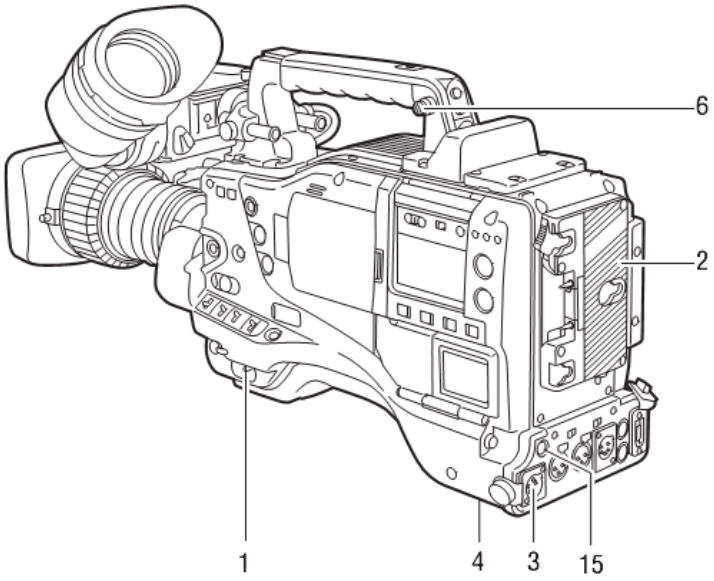

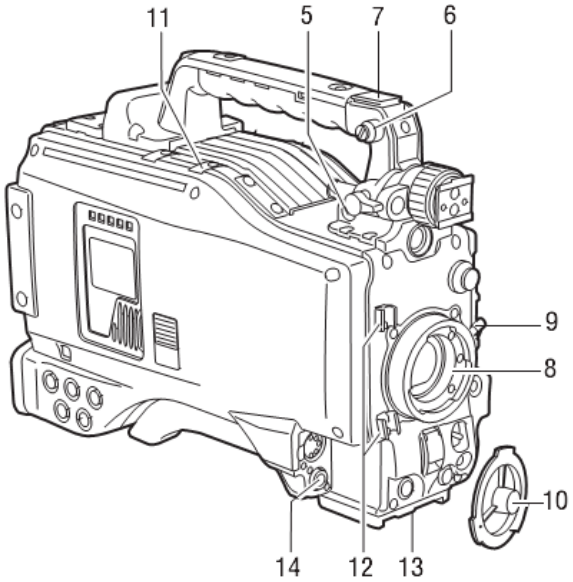

1. Кнопка «POWER»
Включает и выключает питание.

2. Отсек для батареи
Сюда устанавливается портативный источник питания производства Anton/Bauer.

3. Разъем «DC IN» для внешнего источника питания (XLR, 4P)
Для подключения камкордера к внешнему источнику постоянного тока.

4. Кнопка «BREAKER»
При аномальном повышении силы тока в камкордере питание автоматически отключается прерывателем в целях защиты устройства.
После диагностики и/или ремонта внутреннего устройства камкордера эту кнопку нужно отжать. При отсутствии неисправностей устройство может быть включено снова.

5. Разъем GPS
Служит для подключения опционального GPS-модуля AJ-GPS910G.

6. Крепление для плечевого ремня
Служит для прикрепления плечевого ремня.

7. «Горячий башмак»
Служит для установки подсветки или других подобных принадлежностей.

8. Крепление для объектива (тип 2/3 «байонет»)
Служит для установки объектива.

9. Рычажок фиксатора объектива
Опустите рычажок для фиксации установленного объектива.

10. Крышка крепления объектива
Для снятия крышки поднимите рычажок 9.
Если объектив не используется, верните крышку на место.

11. Зажим кабеля подсветки
Используется для закрепления кабеля осветительной лампы на корпусе камкордера.

12. Зажим кабеля объектива/микрофона
Используется для закрепления кабеля объектива и микрофонного кабеля на корпусе камкордера.

13. Крепление для штатива
Служит для прикрепления дополнительного адаптера (SHAN-TM700), который используется при установке камкордера на штатив.

14. Разъем «LENS jack» (12-пиновый)
Служит для подключения соединительного шнура объектива. Подробное описание подключения объектива см. в соответствующем руководстве производителя.

15. Выход «DC OUT» (постоянного тока)
На разъем «DC OUT» подается постоянный ток напряжением 12 В и максимальной силой тока 1,5 А.
К этому разъему можно подключить внешний переключатель для управления запуском и остановкой записи или светодиодный индикатор, служащий в качестве сигнальной лампы камеры. Более подробную информацию можно найти.в разделе «Подключение внешнего переключателя» (стр. 112).

Запись звука

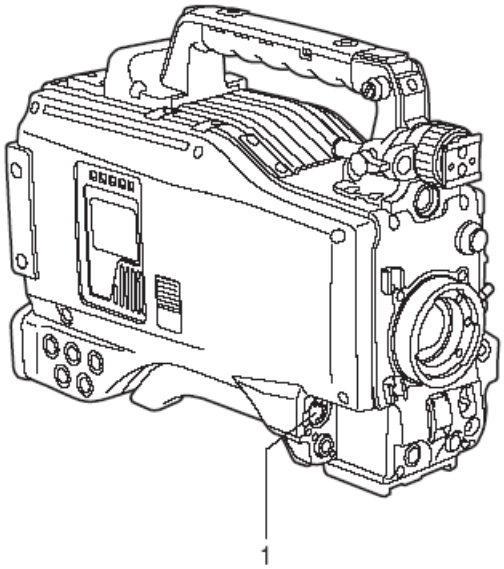

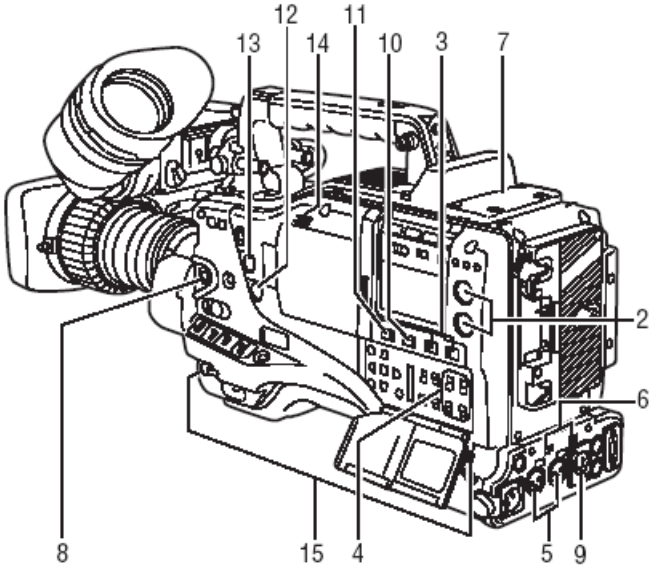

1. Микрофонный вход «MIC IN» (XLR, 5-пиновый)
Служит для подключения микрофона (поставляется по отдельному заказу). На этот же разъем подается питание для микрофона. Возможно подключение дистанционного микрофона. При использовании микрофона включите его питание с помощью пункта меню «FRONT MIC POWER».
Этот пункт расположен на экране «MIC/AUDIO2» меню «MAIN OPERATION».

2. Регуляторы «AUDIO LEVEL CH1»/ «AUDIO LEVEL CH2» (настройка уровня записи аудиоканалов 1 и 2)
Служат для настройки уровня записи аудиоканалов 1 и 2 при установке переключателя 3 в положение «MAN». Эти регуляторы изначально заблокированы, и для настройки каждый из них необходимо нажать и повернуть.

3. Переключатель «AUDIO SELECT CH1/CH2» (выбор ручной/автоматической настройки уровня записи аудиоканалов 1 и 2)
Служит для выбора режима настройки уровня записи аудиоканалов 1 и 2.
AUTO: автоматическое управление уровнем записи.
MAN: управление уровнем записи вручную.

4. Переключатель «AUDIO IN» (выбор аудиоисточника)
Служит для выбора источника записи звука из аудиоканалов 1 – 4.
FRONT: Записывается сигнал с микрофона, подключенного к разъему 1.
W.L. (WIRELESS) : Записывается сигнал с беспроводного приемника.
REAR: Записывается сигнал с аудиоаппаратуры, подключенной к разъему 5.

Примечание
При использовании стереомикрофона (AJ-MC900G, дополнительная принадлежность) настройте параметры «CH1» и «CH2» на «FRONT». Сигнал с «L CH» будет записываться по каналу CH1, а сигнал с «R CH» – по каналу CH2.

5. Разъемы «AUDIO IN CH1»/ «AUDIO IN CH2» – аудиовходы каналов 1 и 2 (XLR, 3-пиновые)
Служат для подключения аудиоаппаратуры или микрофона.

6. Переключатель «LINE/MIC/+48V» (линейный вход/микрофонный вход/микрофонный вход + 48В)
Служит для выбора аудиосигнала с разъемов (5) «AUDIO IN CH1/CH2».
LINE: Прием сигнала с аудиоаппаратуры, подключенной к линейному входу.
MIC: Проием аудиосигнала с активного микрофона (питание на микрофон подается не с устройства).
+ 48V: Прием аудиосигнала с пассивного микрофона (питание на микрофон подается с устройства).

7. Слот для беспроводного ресивера
Слот Unislot служит для подключения беспроводного приемника (поставляется по отдельному заказу).

8. Регулятор «FRONT AUDIO LEVEL» (настройка уровня записи звука)
Служит для настройки уровня записи аудиоканалов 1 и 2.
Однако если переключатель (3) «AUDIO SELECT CH1/CH2» установлен в положение «AUTO», то уровень аудиозаписи будет регулироваться автоматически, а регулятор (2) «AUDIO LEVEL CH1/CH2» и данный регулятор будут отключены (деактивированы).
Регулятор можно включить/выключить с помощью пунктов «FRONT VR CH1» или «FRONT VR CH2» на экране «MIC/AUDIO1» меню «MAIN OPERATION».

Вывод звука

9. Разъем «AUDIO OUT» (XLR, 5-пиновый)

Служит для вывода аудиосигнала, записанного с каналов 1/2 или 3/4.

Выбор выходного сигнала осуществляется переключателем «MONITOR SELECT CH1/2 / CH3/4».

10. Переключатель «MONITOR SELECT CH1/2 / CH3/4» (выбор аудиоканалов)

Служит для выбора аудиоканала, сигнал с которого выводится на динамики, наушники или разъем «AUDIO OUT».

CH1/2: Вывод сигнала с аудиоканалов 1 и 2.

CH3/4: Вывод сигнала с аудиоканалов 3 и 4.

При смене положения переключателя меняется индикация каналов в окне экрана и на шкале уровня звука в видоискателе.

11. Переключатель «MONITOR SELECT CH1/3 / ST / CH2/4» (выбор аудиоканалов)

Служит для выбора аудиосигнала, выводимого на динамики, наушники и разъем «AUDIO OUT».

CH1/3: Вывод сигнала с аудиоканалов 1 и 3.
ST: Вывод стереосигнала с аудиоканалов 1 и 2 или 3 и 4. Стереосигнал может быть смикширован посредством меню.
CH2/4: Вывод сигнала с аудиоканалов 2 и 4.

Переключатель аудиоканалов	Переключатель «MONITOR SELECT»	
	CH1/2	CH3/4
CH1/3	Аудиоканал 1	Аудиоканал 3
ST	Стереосигналы с аудиоканалов 1 и 2*	Стереосигналы с аудиоканалов 3 и 4*
CH2/4	Аудиоканал 2	Аудиоканал 4

* Выбрать между стерео- и смикшированным сигналом можно с помощью параметра «MONITOR SELECT» в окне «MIC/ AUDIO2» меню «MAIN OPERATION».

12. Регулятор «MONITOR» (уровень громкости)
Служит для настройки громкости звука, выводимого через динамики и наушники.

13. «ALARM» (настройка уровня громкости предупреждающего сигнала)
Служит для настройки уровня громкости предупреждающего сигнала в динамиках (14) или наушниках, подключенных к разъему (15) «PHONES». При настройке минимального уровня звука предупреждения не будет слышно.

14. Динамики

Через динамики выводится сквозной аудиосигнал во время записи и воспроизводится записанный звук. Через них также выводится предупреждающий сигнал, когда начинает мигать предупреждающая контрольная лампа и/или активируется индикатор.

Когда к разъему (15) «PHONES» подключены наушники, динамики автоматически отключаются.

15. Разъем (мини-гнездо) «PHONES» (для наушников)

К этому разъему подключаются стереонаушники для мониторинга звука. При подключении наушников динамики автоматически отключаются. На передний и задний разъемы выводится одинаковый аудиосигнал.

Съемка и запись/воспроизведение

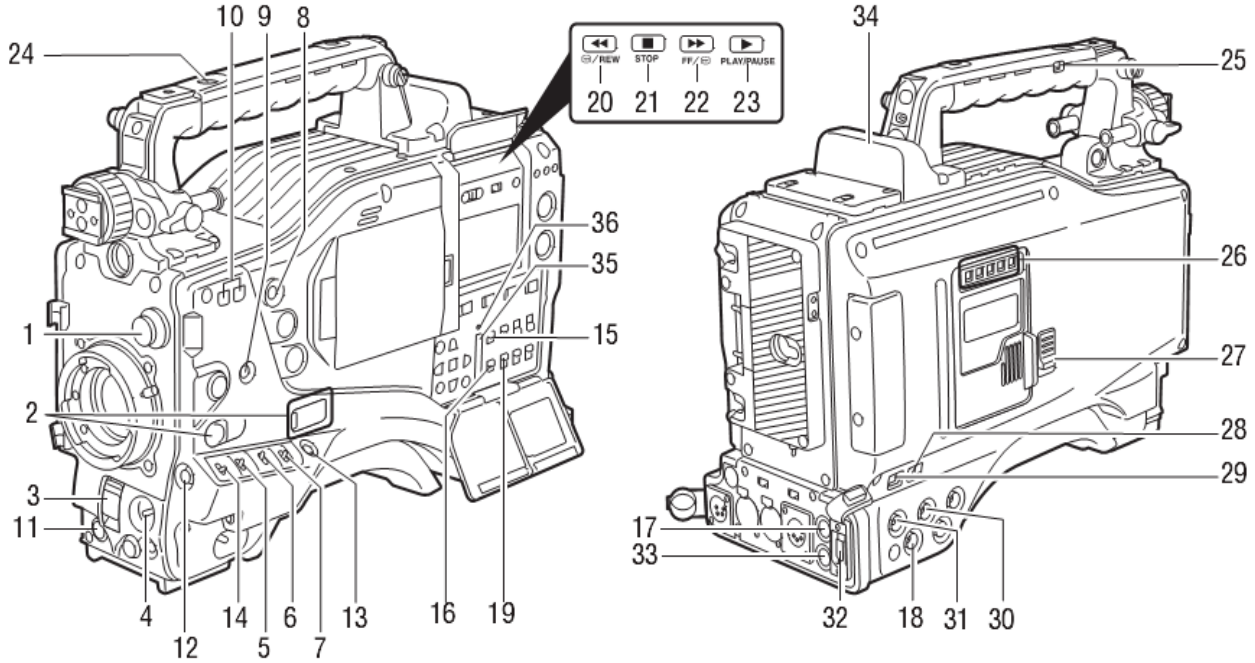

1. Регулятор «CC FILTER/ND FILTER» (выбор фильтра)

Служит для выбора фильтра, соответствующего яркости и цветовой температуре объекта съемки.

Ручка CC FILTER (внешняя, большого диаметра)

A : 3200K B : 4300K
C : 5600K D : 6300K

Ручка ND FILTER (внутренняя, малого диаметра)

1 : CLEAR (прозрачный) 2 : 1/4 ND
3 : 1/16 ND 4 : 1/64 ND

Условия съемки	CC FILTER	ND FILTER
Восход, закат, съемка в студии	A (3200 K)	1 (CLEAR)
Вне помещения при ясной погоде	B (4300 K) или C (5600 K)	2 (1/4 ND) или 3 (1/16 ND)
Вне помещения при облачной или дождливой погоде	D (6300 K)	1 (CLEAR) или 2 (1/4 ND)
Заснеженные ландшафты, высокогорья, побережья и другие области с высочайшей ясностью	B (4300 K) или C (5600 K) или D (6300 K)	3 (1/16 ND) или 4 (1/64 ND)

2. Кнопки «USER MAIN», «USER 1» and «USER 2»

Этим кнопкам с помощью меню можно назначить заданные пользователем функции. При последующем нажатии каждой кнопки будет выполняться выбранная для нее функция. Более подробную информацию по данному вопросу можно найти в разделе «Назначение функций кнопкам "USER MAIN", "USER1" и "USER2"» (стр. 51).

3. Переключатель «SHUTTER»

Служит для включения/выключения электронного затвора.
OFF: Выключение электронного затвора.
ON: Включение электронного затвора.
SEL: Изменение скорости электронного затвора.

Этот дисковый переключатель возвращается в первоначальное положение. Каждый поворот диска изменяет скорость затвора. Более подробную информацию можно найти в разделе «Настройка электронного затвора» (стр. 49).

4. Переключатель «AUTO W/B BAL» (баланс белого/черного)

AWB: Автоматическая настройка баланса белого.
Когда переключатель «WHITE BAL» переведен в положение «A» или «B», настроенный параметр сохраняется в памяти.
Если переключатель переведен в положение «PRST», данная функция не работает.

ABB: Автоматическая настройка баланса черного.
Функция автоматической настройки шейдинга черного может быть назначена этому переключателю путем активации пункта «SHD.ABB SW CTL» в меню «SW MODE» (см. стр. 178).

Примечание

Для остановки автонастройки баланса белого или черного переведите переключатель в положение «AWB» или «ABB».
В случае отмены автонастройки используется значение, действовавшее до начала настройки.

5. **Переключатель усиления**
Служит для выбора величины усиления в зависимости от условий освещения при съемке. Значения «L», «M» и «H» могут быть заданы с помощью меню.
Заводские установки: 0 дБ – L, 6 дБ – M, 12 дБ – H.

6. **Переключатель «OUTPUT/AUTO KNEE»**
Используйте этот переключатель, чтобы выбрать тип вывода видеосигнала с камерного блока в память, на видоискатель или на монитор.

CAM. AUTO KNEE ON:
Видеосигнал с камеры выводится при включенной функции автоконтроля перегиба характеристики «Auto Knee».
Возможно назначение функции «DRS» (расширение динамического диапазона) вместо «AUTO KNEE».

CAM. AUTO KNEE OFF:
Видеосигнал с камеры выводится в режиме ручного контроля перегиба характеристики «Auto Knee».

BARS:
Выводится цветовая полоса. Функция «AUTO KNEE» отключена.
Можно выбрать 4 типа цветовых полос. Более подробная информация приводится в разделе «SW MODE» (стр. 178).

Функция Auto Knee
Обычно при настройке уровня освещенности для съемки людей или обстановки на очень светлом фоне фон полностью засвечивается, а здания и другие объекты получаются размытыми. В этих случаях функция AUTO KNEE сохраняет четкость фона. Функция эффективна, если:
•объект – человек, стоящий в тени под ясным небом;
•объект – человек в автомобиле/здании, а Вы хотели бы также захватить часть фона, видимого через окно;
•объект – сцена с высокой контрастностью.

7. **Переключатель «WHITE BAL» (выбор настроек баланса белого)**
Служит для выбора метода настройки баланса белого.

PRST: Используется при нехватке времени на настройку баланса белого.
Заводская установка баланса белого - 3200 K.
С помощью меню можно выставить любую цветовую температуру. Более подробная информация приведена в разделе «Настройка цветовой температуры вручную» (стр. 47).

A или B: Перевод переключателя 4 в положение «AWB» автоматически настраивает баланс белого, сохраняя установленные значения в памяти A или B. Более подробная информация приведена в разделе «Настройка баланса белого» (стр. 45).

8. **Кнопка «MODE CHECK»**
Каждое нажатие этой кнопки приводит к изменению типа отображения в видоискателе в следующем порядке: «STATUS», «!LED», «FUNCTION», «AUDIO», «CAC». На вывод сигнала с камеры это не влияет.

9. **Кнопка «MARKER SELECT»**
Служит для выбора одного из двух режимов отображения указателя в видоискателе. Нажатие кнопки переключает режим отображения указателя с A (указатель A) на B (указатель B), повторное нажатие – с B на OFF (нет указателя). При включении питания задействуется режим, который действовал до выключения камеры.
Более подробная информация приведена в разделе «Настройка отображения экранного указателя (кнопка «MARKER SELECT»)» (стр. 78).

10. **Кнопки регулирования синхронной развертки «SYNCHRO SCAN ADJUSTMENT»**
Эти кнопки активируются, когда переключатель затвора (3) переведен в положение «ON» и выбран режим синхронной развертки. Эти кнопки используются для регулирования скорости синхронной развертки..Кнопка «–» уменьшает скорость затвора, «+» – увеличивает.
При съемке, например, экрана компьютера необходимо настроить скорость затвора так, чтобы горизонтальные полосы в видоискателе производили меньше шума

11. **Кнопка «REC START/STOP»**
Нажатие этой кнопки приводит к запуску записи, повторное нажатие – к ее остановке.
Эта кнопка выполняет ту же функцию, что и кнопка (24) «REC» на рукоятке видеокамеры или кнопка «VTR» у объектива.

12. **Кнопка «SHOT MARK/Menu cancel»**
Нажатие этой кнопки во время записи добавляет съемочную метку к иконке видеофайла. Кнопка также добавляет съемочную метку к иконке, выбранной на ЖК-дисплее.
Подробнее о съемочных метках см. раздел «Функция съемочных меток» (стр. 42).
При работе с меню эта кнопка служит для отмены измененного значения.

13. **Кнопка «Text memo»**
Нажатие на эту кнопку в процессе записи клипа, его воспроизведения или во время паузы в воспроизведении позволяет добавить текстовую метку к клипу.

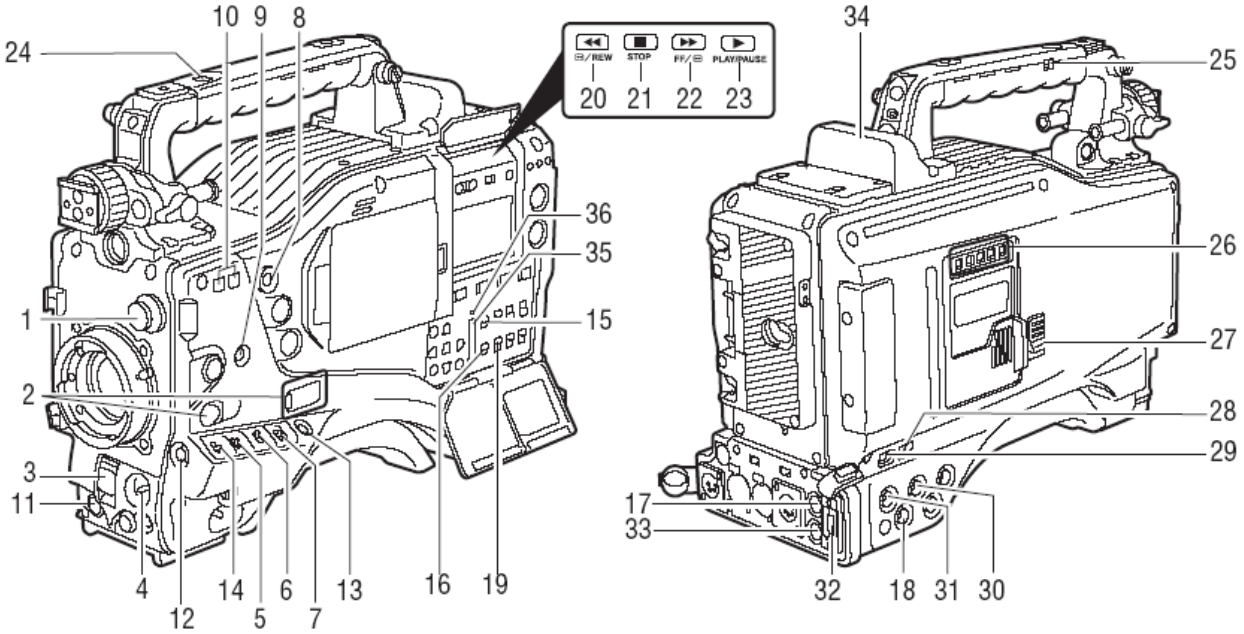

14. Переключатель «SAVE ON/OFF»

С помощью этого переключателя можно выбирать режим источника питания для каждого выхода.

ON: Энергосберегающий режим для выбранного в меню «SAVE SW» выхода. Этот параметр находится на экране «OPTION MODE» меню «SYSTEM SETTING».

OFF: Отключение энергосбережения.

Примечание

Переключатель «SAVE ON/OFF» не функционирует во время съемки. Изменение статуса «ON/OFF» осуществляется после ее завершения.

15. Переключатель «VIDEO OUT» (выбор выходного видеосигнала)

Изменяет режим видеосигнала, выдаваемого через разъем «VIDEO OUT».

HD SDI: Вывод сигнала HD SDI. В режиме DS выводится сигнал SD SDI.

SD SDI: Вывод сигнала SD SDI.

VBS: Вывод композитного сигнала.

16. Переключатель «VIDEO OUT CHARACTER»

Переключатель управляет наложением символов на изображение, выводимое через разъем «VIDEO OUT».

ON: Наложение символов включено.

OFF: Наложение символов отключено.

Типы символов описаныыы в разделе «Настройка вывода сигнала через разъем "VIDEO OUT"» (стр. 80).

17. Разъем «VIDEO OUT» (вывод видеосигнала)

Разъем служит для вывода видеосигналов, соответствующих настройкам переключателя (15) «VIDEO OUT», переключателя (16) «VIDEO OUT CHARACTER» и переключателя (19) «OUTPUT SEL». Более подробная информация содержится в разделе «Настройка вывода сигнала через разъем VIDEO OUT» (стр. 80).

18. Разъем «MON OUT» (вывод на монитор)

Служит для вывода на монитор прошедшего понижающее преобразование (аналогового композитного) сигнала, соответственно настройке переключателя «OUTPUT SEL». С помощью внутреннего меню можно настроить наложение символов независимо от параметров разъема «VIDEO OUT». Более подробную информацию можно найти в разделе «Настройка вывода сигнала через разъем «MON OUT»» (стр. 81).

19. Переключатель «OUTPUT SEL» (выбор выводимого сигнала)

Служит для выбора сигнала, выводимого через разъемы «VIDEO OUT» и «MON OUT».

MEM: Вывод видеосигнала с камеры во время записи или паузы при записи или вывод видеосигнала при воспроизведении с P2-карт.

CAM: Всегда выводится видеосигнал с камеры.

OFF: Вывод видеосигнала отключен,камкордерработает в энергосберегающем режиме.

Учтите, что вывод звука синхронизирован с выводом видеосигнала.

Типы вывода видеосигнала описаны в разделах «Настройка вывода сигнала через разъем "VIDEO OUT"» (стр. 80) и «Настройка вывода сигнала через разъем "MON OUT"» (стр. 81).

Примечания

- Во время записи этот переключатель деактивирован.
- Если в меню «REC SIGNAL» не выбран параметр «CAM», выходной сигнал будет таким же, как и для «MEM», даже если переключатель стоит в положении «CAM». Пункт «REC SIGNAL» находится на экране «SYSTEM MODE» меню «SYSTEM SETTING».

20. Кнопка и индикатор «REW» (перемотка назад)

Во время паузы эта кнопка выполняет ускоренную перемотку назад, сопровождающуюся миганием индикатора. Во время воспроизведения – выполняет ускоренную (приблизительно в 4 раза) перемотку назад, сопровождающуюся миганием индикаторов «PLAY» и «REW».
Если эта кнопка была нажата во время паузы при воспроизведении, то последующее воспроизведение начнется с паузы.

21. Кнопка «STOP»

Останавливает воспроизведение видеофайла.

22. Кнопка и индикатор «FF» (перемотка вперед)

Во время паузы эта кнопка выполняет ускоренную перемотку вперед, сопровождающуюся миганием индикатора. Во время воспроизведения – выполняет ускоренную (приблизительно в 4 раза) перемотку вперед, сопровождающуюся миганием индикаторов «PLAY» и «FF».
Если эта кнопка была нажата во время паузы при воспроизведении, то последующее воспроизведение начнется с паузы.

23. Кнопка «PLAY/PAUSE»

Служит для просмотра видеоматериала в видоискателе или на цветном дисплее, при этом горит индикатор. В режиме воспроизведения кнопка приостанавливает просмотр, что сопровождается миганием индикатора.

24. Кнопка «REC»

Нажатие на эту кнопку запускает запись, а повторное нажатие ее останавливает.
Эта кнопка имеет ту же функцию, что и кнопка (11) «REC START/STOP» или кнопка «VTR» на объективе, и может быть отключена с помощью кнопки (25) «REC protection».

25. Кнопка «REC protection»

Отключает кнопку (24) «REC» на рукоятке видеокамеры.
ON: Кнопка «REC» включена.
OFF: Кнопка «REC» отключена.

26. Индикатор «P2 CARD ACCESS»

Этот светодиодный индикатор загорается при воспроизведении/записи на каждую из карт памяти.

27. Защелка дверцы

Служит для открывания сдвижной крышки отсека, в который вставляются карты памяти P2. Нажав эту кнопку, сдвиньте крышку отсека влево.

28. Разъем USB 2.0 (DEVICE)

29. Разъем USB 2.0 (HOST)

Служит для подключения кабеля USB 2.0.
Когда параметр «PC MODE» установлен на «ON»,, данные передаются по USB 2.0. Во время передачи данных разрешены запись, воспроизведение и операции над видеофайлами.
Параметр «PC MODE» находится на экране «SYSTEM MODE» меню «SYSTEM SETTING».
Более подробная информация содержится в разделе «Подключение внешних устройств к порту USB 2.0» (стр. 135).

30. Разъем «GENLOCK IN»

Служит для ввода сигнала HD Y при внешней синхронизации камеры или внешней синхронизации временного кода. В качестве опорного сигнала также может вводиться композитный сигнал. Учтите, что внешняя синхронизация вспомогательных несущих частот для сигналов с камеры, прошедших понижающее преобразование (композитных), невозможна.

Примечания

- Когда вводится сигнал HD Y и в меню выбран параметр «CAM RET», возможен просмотр обратного видеосигнала в видоискателе. Опция «RET SW» находится на экране «SW MODE» меню «CAM OPERATION».
- В режиме SD возможна запись оригинального сигнала, если для пункта меню «REC SIGNAL» выбрано значение «VIDEO».

31. Разъем «SDI OUT/IN» (дополнительно)

Если установлены настройки по умолчанию, выводится тот же сигнал SDI, что и через разъем «VIDEO OUT». Если переключатель «VIDEO OUT» установлен в положение «VBS», выводится сигнал HD SDI (в режиме HD) и SD SDI (в режиме SD).

Плата входа HD/SD SDI (AJ-YA350AG, поставляется по отдельному заказу) оснащена разъемом для ввода сигналов HD/SD SDI. Сигнал с этого разъема можно записывать, выбрав значение «SDI» для пункта меню «REC SIGNAL». Более подробную информацию можно найти в разделе «Подключение к разъему «SDI IN» (при наличии платы AJ-YA350AG)» (стр. 141).

32. Разъем «DVCPRO»

Разъем для ввода/вывода изображения, звука и данных, соответствующий стандарту IEEE1394. Ввод/вывод сигнала DV невозможен.

Примечания

- Через этот разъем не подается питание для внешних устройств.
- При поключении кабеля IEEE1394 (кабеля DV) необходимо учитывать следующее:

♦Убедитесь, что соединение с другими устройствами выполнено по принципу 1:1.

♦При подключении кабеля IEEE1394 к разъему «DVCPRO» не прилагайте к нему чрезмерных усилий, так как это может повредить разъем..

♦При появлении кода ошибки 1394 E-92 («1394 INITIAL ERROR») отключите и повторно подключите соединительные кабели или выключите и включите питание камкордера.

♦Перед использованием убедитесь в том, что камкордер и все подключенные устройства заземлены (или подключены к общему заземлению). Если заземление камкордера и всех подключенных устройств невозможно, то, прежде чем подключать или отключать кабель IEEE 1394, всегда выключайте электропитание камкордера и всех этих устройств.

♦При подключении к устройству, оснащенному 4-пиновым разъемом, первым подключают разъем камкордера (6-пиновый).

♦При подключении камкордера к компьютеру, оснащенному 6-пиновым разъемом, кабель IEEE1394 подключают, исходя из формы разъемов 1394. Помните, что попытки подключеня неподходящего кабеля могут повредить устройство.

♦ При использовании формата AVC-Intra невозможен ввод/вывод изображения и звука через разъем «DVCPRO».

33. Разъем «REMOTE» (для пульта ДУ)

Служит для подключения пульта дистанционного управления AJ-RC10G (поставляется отдельно).

Примечание

Используйте программное обеспечение для ПДУ AJ-RC10G версии 1.10-00-000 или более поздней.

34. Слот «OPTION SLOT»

Служит для подключения платы кодирования видеосигнала (AJ-YAX800G, поставляется отдельно). Более подробную информацию о ее установке и системе записи прокси-копий можно найти в руководстве по эксплуатации платы AJ-YAX800G.

35. Слот для карт памяти SD

Служит для установки карт памяти SD (поставляются отдельно). Карты памяти SD используются для загрузки метаданных и записи прокси-копий (дополнительная функция).

«Меры предосторожности при использовании карт памяти SD»

Используйте карты памяти SD, соответствующие стандартам SD и SDHC.

Использование карт памяти MMC невозможно (если Вы все же их используете, то помните, что запись картинки на них призводиться не будет).

Если Вы хотите использовать карты памяти miniSD, устанавливайте специальный адаптер. При этом помните, что если Вы вставили пустой адаптер, устройство не сможет нормально работать. Всегда убеждайтесь перед началом работы, что в адаптер вставлена карта.

Рекомендуется использовать карты памяти SD и miniSD производства Panasonic. Зарание убедитесь в том, что карты памти отформатированы.

Для форматирования карт памяти SD на персональном компьютере загрузите специальное программное обеспечение с веб-сайта службы поддержки.

Камкордер поддерживает любые карты памяти SD указанного объема (от 8 Мб до 2 Гб) и любые карты памяти SDHC объемом 4 Гб.

8 Мб	**16 Мб**	**32 Мб**	**64 Мб**
128 Мб	**256 Мб**	**512 Мб**	**1 Гб**
2 Гб	**4 Гб (SDHC)**		

Для записи прокси-копии (дополнительная функция) используйте карты памяти SD объемом 256 Мб, 512 Мб, 1 Гб или 2 Гб с пометкой «High Speed» или карты памяти SDHC объемом 4 Гб. Последние данные по картам памяти P2 и SD в руководстве отсутствуют, обратитесь в службу технической поддержки на следующем веб-сайте:
https://eww.pavc.panasonic.co.jp/pro-av/

- Карты памяти SDHC, отвечающие новому стандарту карт памяти большого объема (более 2 Гб), были приняты SD Association в 2006 г.
- Логотип SD card является зарегистрированным товарным знаком.
- MMC (MultiMediaCard) – зарегистрированный товарный знак компании Infineon Technologies AG.

36. Индикатор «BUSY» (индикатор рабочего режима)

Свечение индикатора свидетельствует об активности карты памяти SD.

Примечание

Не устанавливайте и не вынимайте карту памяти, пока горит индикатор.

Операции меню

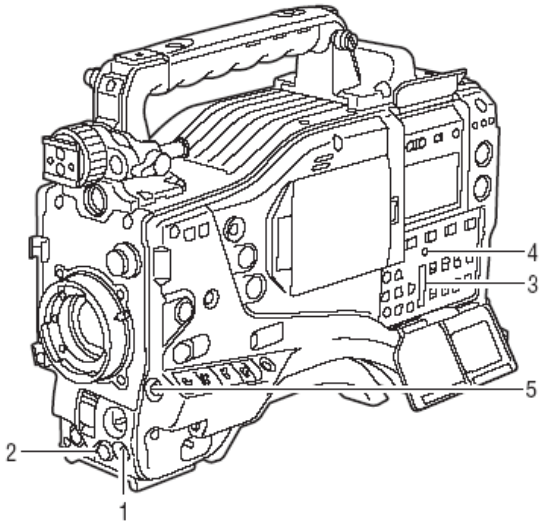

1. Кнопка «MENU»

Служит для входа в меню и выхода из него.

2. Диск ««JOG»»

Служит для навигации по меню, выбора его пунктов и установки значений.

Правила работы в меню описаны в разделе «Установка пунктов меню» (стр. 157).

3. Слот для карт памяти SD

Служит для установки карты памяти SD (дополнительная принадлежность), на которую сохраняются данные меню или файлы данных объектива.

4. Индикатор «BUSY» (индикатор рабочего режима)

Свечение индикатора свидетельствует об активности карты памяти SD.

Примечание

Не устанавливайте и не вынимайте карту памяти, пока горит индикатор.

5. Кнопка «Shot Mark/Cancel Menu»

Отменяет любые изменения параметров меню

Работа с временным кодом

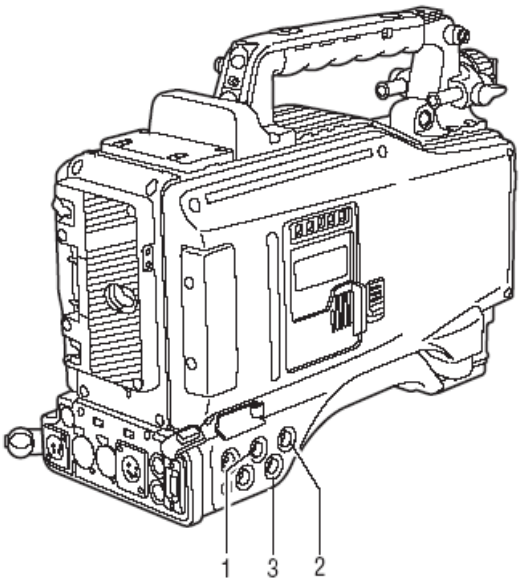

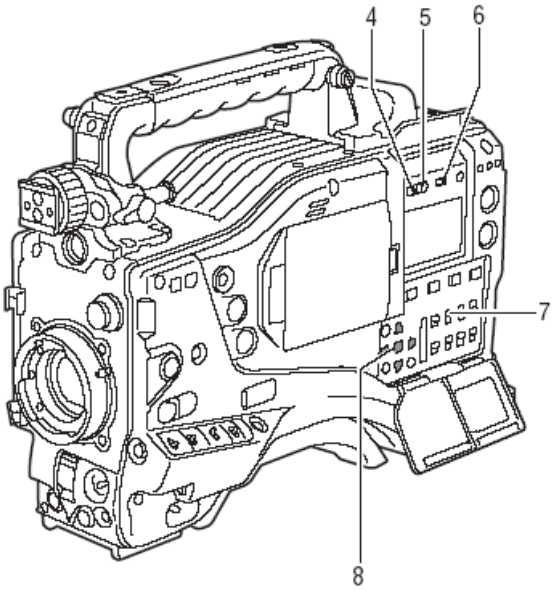

1. **Разъем «GENLOCK IN» (BNC)**
   На этот разъем подается эталонный сигнал для внешней синхронизации камеры или внешней синхронизации временного кода.
2. **Разъем «TC IN» (BNC)**
   Служит для ввода эталонного временного кода, когда выполняется его внешняя синхронизация.
3. **Разъем «TC OUT» (BNC)**
   Когда Вы синхронизируете временной код камкордера с временным кодом внешнего устройства, этот разъем должен быть соединен с разъемом ввода временного кода внешнего устройства.

Примечание

Режим ввода временного кода должен совпадать с системным режимом камкордера.

4. **Кнопка «HOLD»**
   При нажатии этой кнопки происходит фиксация данных, отображаемых на счетчике. Заметьте, что при этом генерация временного кода продолжается в фоновом режиме. Повторное нажатие на эту кнопку вновь активирует счетчик. Эта функция используется для уточнения временного кода или значения CTL (Clip Time Length – продолжительность видеофайла) для определенной записи.
5. **Кнопка «RESET»**
   Эта кнопка сбрасывает показания счетчика продолжительности видеофайла (CTL) на «00:00:00:00».
   Если кнопка нажата, когда переключатель (7) «TCG» установлен в положение «SET», временной код и пользовательский бит сбрасываются на 0, а данные реального времени возвращаются к начальным значениям.
6. **Переключатель «DISPLAY» (выбор отображения счетчика)**
   Отображение счетчиком временного кода, CTL и пользовательских битов зависит от положения этого переключателя и переключателя (7) «TCG». При нажатии кнопки (4) «HOLD» также происходит отображение данных о дате, времени и временном поясе «Data/Time/Time Zone».
   UB: Отображение пользовательских битов/даты/времени/часового пояса.
   TC: Отображение временного кода.
   CTL: Отображение данных CTL.
7. **Переключатель «TCG» (выбор режима временного кода)**
   Переключатель служит для указания режима приращения для встроенного генератора временного кода.
   F-RUN: Постоянное приращение временного кода независимо от статуса записи P2-карты. Этот режим используется для синхронизации временного кода с реальным временем суток или для внешней синхронизации временного кода.
   SET: Выставление временного кода и/или пользовательских битов.
   R-RUN: Приращение временного кода только во время записи. Для последовательных сцен, сохраненных на P2-карту, временные коды записываются непрерывно.
8. **Кнопки «CURSOR» и «SET»**
   Четыре треугольные кнопки «CURSOR» и центральная прямоугольная кнопка «SET» служат для выставления временного кода и пользовательских битов. Правила выставления временного кода и пользовательских битов приведены в разделе «Установка временных данных» (стр. 55).

Отображение предупреждающих сигналов и состояния

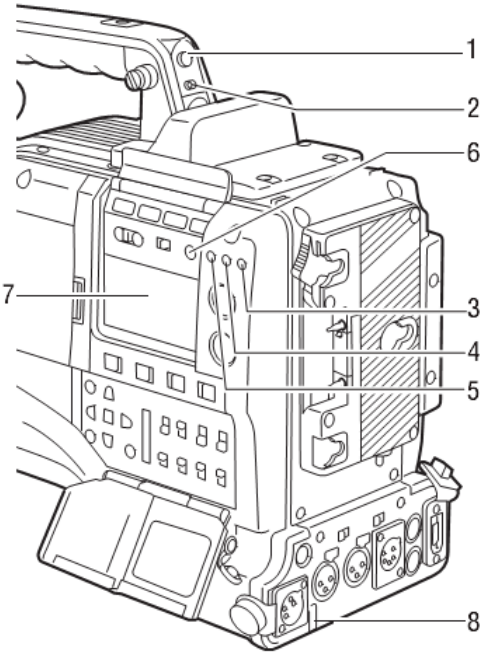

1. **Верхний индикатор съемки**
   Когда переключатель (2) «BACK TALLY» установлен на «ON», этот индикатор имеет ту же функцию, что и передний индикатор съемки на видоискателе.

2. **Переключатель «BACK TALLY»**
   Этот переключатель управляет индикаторами съемки (1) и (8).

   ON: Верхний и задний индикаторы съемки включены.
   OFF: Верхний и задний индикаторы съемки отключены.

3. **Индикатор «WARNING»**
   Этот индикатор начинает мигать или гореть, если в памяти устройства происходит какой-либо сбой.

4. **Индикатор USB**
   Этот индикатор горит при работе камкордера в режиме USB.

5. **Индикатор доступа**
   Этот индикатор мигает, когда камкордер работает в режиме записи или воспроизведения или когда осуществляется доступ к P2-карте. Индикатор горит при установке записываемой P2-карты.

6. **Кнопка «LIGHT»**
   Служит для управления подсветкой окна дисплея. Нажатие на кнопку включает и выключает подсветку дисплея (7).

7. **Окно экрана**
   В окне экрана отображаются предупреждения, заряд батареи, уровень громкости, время и прочие данные.

Примечание

При установленной батарее камкордер отображает данные, даже если питание отключено. Если Вы хотите отключить показ данных на выключенном устройстве, чтобы батарея не разряжалась, выберите опцию «OFF» в пункте «P.OFF LCD DISPLAY» экрана «TC/UB» в меню «MAIN OPERATION».

8. **Задний индикатор съемки**
   Когда переключатель (2) «BACK TALLY» установлен на «ON», этот индикатор имеет ту же функцию, что и задний индикатор съемки на видоискателе.

Окно экрана

Пространство на P2-карте и заряд батареи

Индикатор свободного пространства
Индикатор в виде полосы из 7 сегментов отображает остаток объема памяти на каждой P2-карте.
Каждый сегмент означает 3 – 5 минут оставшегося времени записи в зависимости от значения параметра меню «CARD REMAIN /■». Сегменты один за другим исчезают. Пункт «CARD REMAIN /■» находится на экране <BATTERY/P2CARD> меню «MAIN OPERATION».

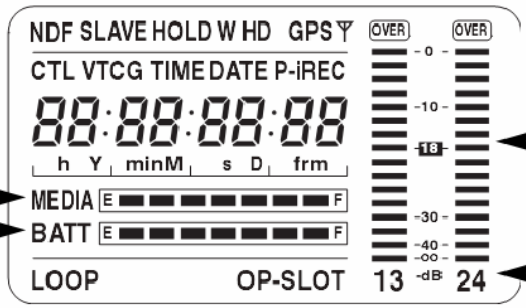

Индикатор заряда батареи
Для батареи с цифровым (процентным) индикатором при заряде более 70% горят все 7 сегментов и символ «F». При падении заряда ниже 70% сегменты один за другим исчезают (каждый сегмент – 10% заряда). Если установить значение «100%» для параметра «BATT REMAIN FULL» на экране «BATTERY/P2CARD" меню «MAIN OPERATION», то все 7 сегментов будут гореть только при полном (100%) заряде батареи.

Индикатор уровня звука в аудиоканалах
Когда переключатель «MONITOR SELECT CH1/2 / CH3/4» установлен в положение «CH1/2», индикатор отображает номера аудиоканалов (1 и 2) и уровень звука в них. Для положения «CH3/4» отображаются номера и уровень звука в аудиоканалах 3 и 4.

Индикация работы с памятью

Отображение кода ошибки (более подробное описание см. в разделе «Система оповещения» (стр. 149)).

Информационная индикация

LOOP: Горит в режиме LOOP REC. О режиме LOOP REC см. в разделе «Циклическая запись» (стр. 37)

OP-SLOT: Горит, пока плата кодирования видеосигнала находится в слоте для опциональных устройств.

Индикация режима

W: Горит, когда камкордер работает в режиме SD (480-59.94i, 576-50i) и настроен на формат 16:9.
HD: Горит при работе камкордера в режиме HD (1080i).
GPS: Горит при работе GPS, если радиосигнал не поступает.
GPS: Горит при работе GPS, если радиосигнал поступает.
P-REC: Горит при включении режима PRE REC MODE и мигает, когда запись продолжается после отключения индикатора съемки.
iREC: Горит при записи в режиме INTERVAL REC и мигает при паузе.
i: Мигает при выборе режима INTERVAL REC.

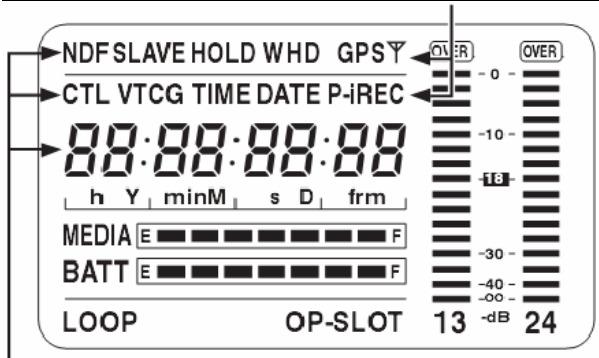

Индикация временного кода

NDF: Горит, если к временному коду не применен режим сброса кадров.
DF: Горит, если к временному коду применен режим сброса кадров.
SLAVE: Горит при внешней синхронизации временного кода.
HOLD: Горит, если значение генетратора временного кода/считывающего устройства «заморожено» (зафиксровано).
CTL: Горит, когда переключатель «DISPLAY» переведен в положение «CTL» для отображения данных CTL.
TCG: Горит, когда переключатель «DISPLAY» переведен в положение «TC» (или «UB») для отображения значения генератора TC (или UB) данных.
TC: Горит, когда переключатель «DISPLAY» переведен в положение «TC» (или «UB») для отображения значения устройства считывания TC (или UB) данных.
VTCG: Горит, когда переключатель «DISPLAY» переведен в положение «UB» для отображения значения генератора VIUB данных.
VTC: Горит, когда переключатель «DISPLAY» переведен в положение «UB» для отображения значения устройства считывания VIUB данных.
TIME: Горит, когда переключатель «DISPLAY» переведен в положение «UB» для отображения действительных значенй часов, минут и секунд.
DATE: Горит, когда переключатель «DISPLAY» переведен в положение «UB» для отображения текущей даты.

Отсутствие индикации:
Показатели CTL, VTCG, TIME и DATE не горят, когда переключатель «DISPLAY» переведен в положение «UB» для отображения реального времени в часах и минутах и часового пояса.

Индикация счетчика времени:
Отображаются временной код, CTL, пользовательские биты и реальное время.

Примечание

Когда переключатель «DISPLAY» переведен в положение «UB», каждое нажатие на кнопку «HOLD» меняет вид индикации в следующей очередности: VTCG (VTC) ⟶ DATE ⟶ TIME ⟶ Отсутствие индикации (часовой пояс) ⟶ TCG (TC).

ЖК-дисплей

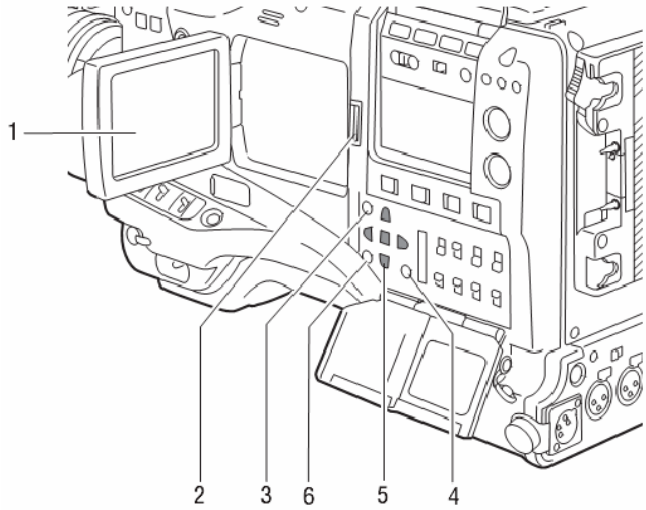

1. ЖК-дисплей
ЖК-дисплей показывает изображение в видоискателе или отображает в виде иконок видеофайлы, имеющиеся на P2-карте.
В режиме отображения иконок с помощью кнопки (4) «THUMBNAIL MENU» и кнопок (5) «CURSOR» и «SET» можно редактировать и удалять видеофайлы или форматировать P2-карты.

2. Кнопка «OPEN»
Служит для открытия ЖК-дисплея.

3. Кнопка «THUMBNAIL»
Переключает дисплей (1) с изображения в видоискателе на отображение иконок видеофайлов. Повторное нажатие переключает режим обратно.
Помните, что такое переключение невозможно во время записи или воспроизведения.

4. Кнопка «THUMBNAIL MENU»
В режиме отображения иконок эта кнопка позволяет работать с меню иконок (например, удалять видеофайлы).

5. Кнопки «CURSOR» и «SET»
Четыре треугольные кнопки «CURSOR» и центральная прямоугольная кнопка «SET» служат для выбора иконки и работы с меню иконок. Более подробную информацию можно найти в разделе «Работа с видеофайлами с помощью иконок» (стр. 113).

6. Кнопка «EXIT»
Служит для возврата дисплея в предыдущее состояние при отображении меню иконок или окна свойств.

Видоискатель

Для камкордера AJ-HPX3000 можно использовать любой из следующих видоискателей (приобретаются отдельно):

HD-видоискатели: AJ-HVF21G (варианты с частотой 59,94 и 50 Гц);
SD-видоискатели: AJ-VF20WBP (59,94 Гц), AJ-VF15BP (59,94 Гц), AJ-VF20WBE (50 Гц) и AJ-VF15BE (50 Гц).

Используйте параметр «VF TYPE» на экране «SYSTEM MODE» меню «SYSTEM SETTING» для настройки соответствующих установок используемого видоискателя. Рекомендуется использование HD-видоискателя при работе камкордера в режиме HD или SD-видоискателя в режиме SD. В зависимости от режима некоторые типы видеосигнала будут недоступны, как показано ниже. Значок «•» показывает отсутствие изображения (черный экран) в видоискателе.

Режим	Изображение в видоискателе	HD-видоискатель	SD-видоискатель
HD	Видеосигнал с камеры	○	○ *1
	Воспроизводимый материал	○	○ *1*2
	Обратный видеосигнал (HD-Y)	○	•
	Сигнал со входа 1394/HD-SDI (HD)	○	○ *1
SD	Видеосигнал с камеры	○	○
	Воспроизводимый материал	•	○
	Обратный видеосигнал (VBS)	•	○
	Сигнал со входа 1394/HD-SDI (SD)	•	○

Каждый видоискатель отображает обратный видеосигнал и сигналы со входов 1394 и SDI в форматах записи, соответствующих режиму работы камкордера.
*1: Сигналы, прошедшие понижающее преобразование.
*2 : Если переключатель «OUTPUT SEL» переведен в положение «CAM», отображается черный экран

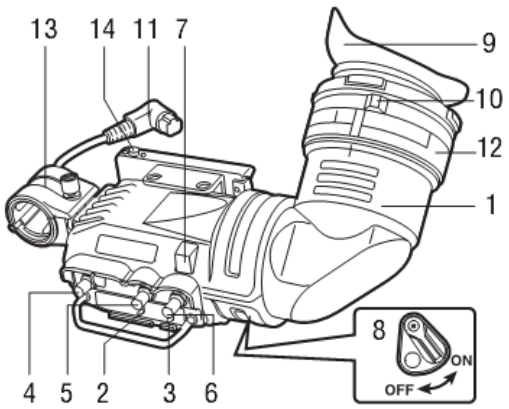

1. Видоискатель (поставляется отдельно)
Во время записи и воспроизведения видоискатель показывает монохромное изображение, а также предупреждения, сообщения, настроечные шаблоны «ZEBRA», маркеры (зоны безопасности и центральные маркеры) и т.д.

2. Переключатель «ZEBRA» (настроечный шаблон)
Служит для отображения настроечного шаблона «ZEBRA» в видоискателе.
ON: Настроечный шаблон отображается.
OFF: Настроечный шаблон не отображается.

3. Переключатель «TALLY»
Служит для управления передним индикатором (7).
HIGH: Яркое свечение переднего индикатора съемки.
OFF: Передний индикатор съемки не горит.
LOW: Тусклое свечение переднего индикатора съемки.

4. Регулятор «PEAKING»
Служит для настройки очертаний изображения, видимого в видоискатель, что упрощает фокусировку. Это не влияет на вывод сигнала с камеры.

5. Регулятор «CONTRAST»
Служит для настройки контрастности изображения в видоискателе. Это не влияет на вывод сигнала с камеры.

6. Регулятор «BRIGHT»
Служит для настройки яркости изображения в видоискателе. Это не влияет на вывод сигнала с камеры.

7. Передний индикатор съемки
Индикатор включается при переводе переключателя (3) в положение «HIGH» или «LOW» и горит в течение съемки, а также мигает синхронно с индикатором «REC» в видоискателе и обеспечивает световой сигнал неисправности. Переключатель «TALLY» изменяет интенсивность горения индикатора на «HIGH» или «LOW».

8. Задний индикатор съемки
Индикатор горит в течение съемки, а также мигает синхронно с индикатором «REC» в видоискателе и обеспечивает световой сигнал неисправности. При переводе рукоятки в положение «OFF» индикатор гаснет.

9. Окуляр

Примечание
Чтобы избежать повреждения внутренних компонентов, не подвергайте окуляр действию солнечных лучей.

10. Кольцо настройки диоптрий
Служит для настройки оптимальной четкости изображения в видоискателе в соответствии со зрением пользователя .
Диапазон настройки угла зрения в видоискателе приведен в таблице ниже.

Номер изделия	Диапазон настройки
AJ-HVF21G AJ-VF20WBP AJ-VF20WBE	–0,9 D … –4,4 D
AJ-VF15BP AJ-VF15BE	+1,1 D … –3,4 D

По поводу объектива для дальнозорких проконсультируйтесь с продавцом.

11. Соединительный штепсель

12. Стопорное кольцо

13. Держатель микрофона

14. Стопор видоискателя
Служит для установки и демонтажа видоискателя.

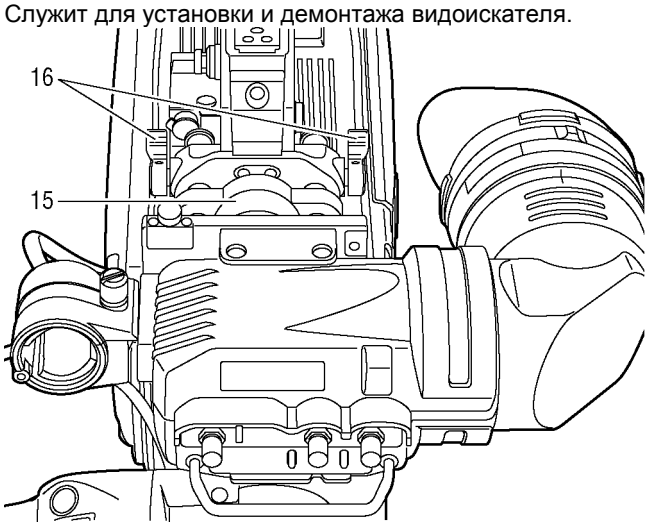

15. Кольцо настройки горизонтального положения видоискателя
Служит для настройки горизонтального положения видоискателя.

16. Кольцо настройки вертикального положения видоискателя
Служит для настройки вертикального положения видоискателя.

Примечание

Более подробную информацию можно найти в руководстве по эксплуатации видоискателя.

P2-карты

Установка P2-карт

Примечание
При первом использовании камкордера убедитесь в том, что заранее установили время (см. «Установка времени» (стр. 55)).

1. Включите переключатель «POWER».

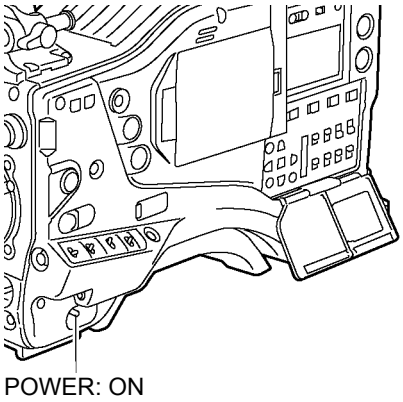

POWER: ON

2. При нажатии на защелку сдвижная крышка сдвигается влево и открывается.

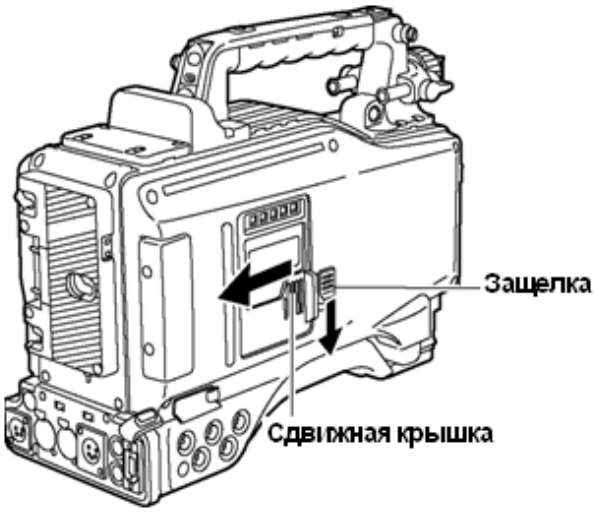

3. Вставьте P2-карту в слот и нажмите, так чтобы поднялся рычажок «EJECT».

4. Наклоните поднятый рычажок «EJECT" для фиксации P2-карты.

5. Установите P2-карту в камкордер.
Индикатор «P2 CARD ACCESS» для соответствующего слота показывает состояние P2-карты.
Информация об отображении состояния P2-карт содержится в разделе «Индикатор «P2 CARD ACCESS» и состояние P2-карт» (стр. 31).

6. Закройте сдвижную крышку.

Примечание
Не оставляйте сдвижную крышку открытой при переноске камкордера.

Извлечение P2-карт
1. При нажатии на защелку крышка сдвигается влево и открывается.
2. Наклоните рычажок «EJECT».

3. Затем опустите рычажок «EJECT» для разблокирования и извлечения P2-карты.

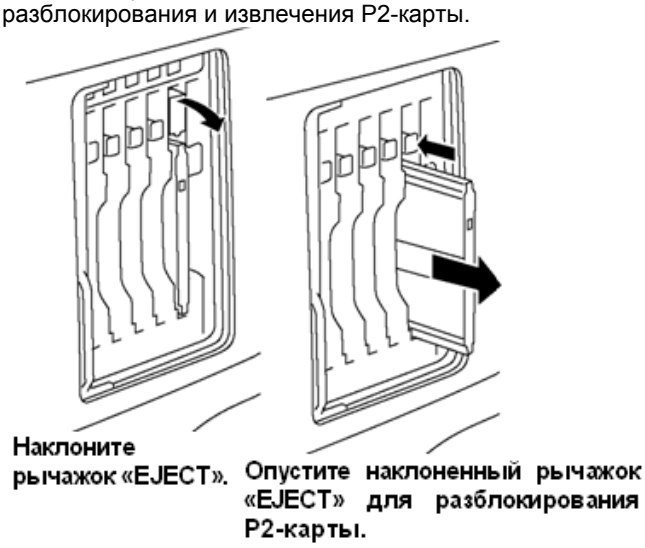

Примечания

- Чтобы избежать сбоя P2-карты, после установки не извлекайте ее до тех пор, пока не завершатся получение доступа и распознавание (индикатор доступа к P2-карте мигает оранжевым). Если у камкордера не настроено включение индикатора «P2 CARD ACCESS», перед извлечением карты памяти убедитесь в том, что после съемки или воспроизведения была закончена предварительная запись.
- При извлечении активной P2-карты в видоискателе отображается сообщение «TURN POWER OFF», и камкордер выдает предупреждение с помощью звукового сигнала и индикатора «WARNING». Кроме того, индикаторы «P2 CARD ACCESS» мигают зеленым светом с большой частотой. В таком случае выключите камкордер. Функционирование предупреждающей сигнализации описано в разделе «Система оповещения» (стр. 149).
- Если извлечь из устройства активную P2-карту, видеофайлы на ней могут оказаться поврежденными. Проверьте видеофайлы и восстановите их в случае необходимости. Процедура восстановления видеофайлов описана в разделе «Восстановление видеофайлов» (стр. 121).
- Если извлечь из устройства форматируемую P2-карту, форматирование может оказаться неполным. В этом случае в видоискателе отображается «TURN POWER OFF». При появлении этого сообщения выключите и включите камкордер, переформатируйте P2-карту.
- Если установить P2-карту во время воспроизведения с другой P2-карты, устанавливаемая карта не распознается, и индикатор «P2 CARD ACCESS» для нее не загорается. Распознавание карты начнется после окончания воспроизведения.
- Даже если P2-карта была установлена в свободный слот во время съемки, носитель может не распознаться в следующих случаях:

- непосредственно после предварительной записи;
- непосредственно перед или после переключения с одной P2-карты на другую при записи на несколько карт с горячей заменой.

«Для справки»
Индикаторы «P2 CARD ACCESS» можно деактивировать с помощью пункта меню «ACCESS LED». Этот пункт находится на экране «OPTION MODE» в меню «SYSTEM SETTING».

Предотвращение случайного стирания P2-карт
Для предотвращения случайного стирания P2-карт переведите переключатель защиты от записи в положение «Protect».

Примечание
Включение/выключение защиты от записи возможно только тогда, когда карта активна (во время записи или воспроизведения).

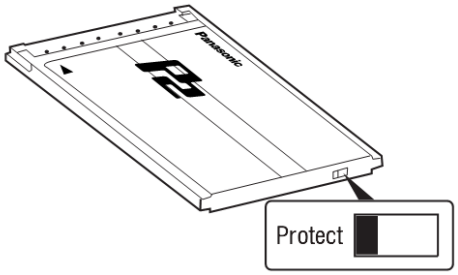

Переключатель защиты от записи

Индикатор «P2 CARD ACCESS» и состояние P2-карт

Индикатор P2 CARD ACCESS LED	Индикация «MODE CHECK»*	Состояние P2-карты
Горит зеленым	ACTIVE	Доступны запись и чтение.
Горит оранжевым	ACTIVE	Доступны запись и чтение. Карта пригодна для записи (также доступна циклическая запись)
Мигает оранжевым	ACCESSING	Выполняются чтение или запись.
Мигает оранжевым высокой	INFO READING	Распознавание P2-карты.
Мигает зеленым с малой частотой	FULL	Отсутствует свободное место на P2-карте. Доступно только чтение.
	PROTECTED	Переключатель защиты от записи на P2-карту стоит в положении «PROTECT». Доступно
Не горит	NOT SUPPORTED	Карта не поддерживается камкордером. Замените карту.
	FORMAT ERROR	P2-карта отформатирована неправильно. Переформатируйте карту
	NO CARD	P2-карта не установлена.

* Индикация состояния отображается в видоискателе. См. раздел «Вывод индикации состояния в видоискателе» (стр. 69).

Индикатор доступа в окне дисплея мигает при чтении или записи данных с/на любые P2-карты в слотах 1 – 5 или горит, если возможна запись на любую карту. При невозможности записи на P2-карты индикатор неактивен.

Работа с данными на P2-картах

P2-карты представляют собой полупроводниковые карты памяти, используемые в качестве носителей информации в профессиональном оборудовании серии DVCPRO P2 для видеосъемки и теле/радиовещания.

• Так как данные в форматах DVCPRO P2 или AVC-Intra записываются в виде файлов, они имеют высокую совместимость с ПК. Структура файла представляет собой уникальный формат: кроме видео- и аудиоданных, файлы MXF содержат другую важную информацию. Структура папок с данными показана справа. Изменение или удаление хотя бы одной папки может привести к тому, что данные на карте не будут распознаваться или с P2-устройство не будет работать с картой.

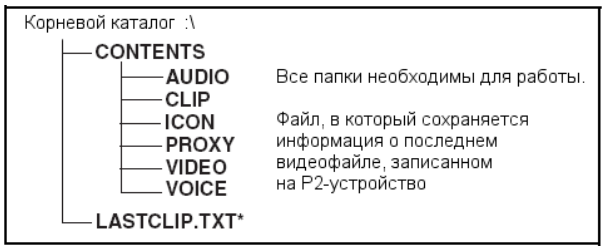

• При перемещении данных с P2-карты на ПК или перезаписи данных с ПК на P2-карту используйте специальное ПО P2 Viewer, чтобы избежать потери данных. Его можно загрузить с указанного ниже веб-сайта.
(Совместимо с ОС Windows Vista, Windows XP и Windows 2000.)
https://eww.pavc.panasonic.co.jp/pro-av/

• При использовании для перемещения данных на ПК стандартных программ, таких как Microsoft Windows Explorer или Apple Finder, следуйте приведенным ниже инструкциям. При перезаписи данных на P2-карту используйте только P2 Viewer.

- Перемещайте папку CONTENTS и соответствующий файл LASTCLIP.TXT вместе. Не перемещайте отдельные файлы из папки CONTENTS.
  Копируйте файл LASTCLIP.TXT одновременно с папкой CONTENTS.
- Если Вы переносте на ПК данные с нескольких P2-карт, создавайте папку для каждой P2-карты, чтобы избежать перезаписи видеофайлов с одинаковыми именами.
- Не удаляйте данные с P2-карты.
- Перед использованием P2-карты отформатируйте ее с помощью P2-устройства.

• Microsoft и Windows являются зарегистрированными товарными знаками Microsoft Corporation в США и других странах.
• Apple и Macintosh являются зарегистрированными товарными знаками Apple, Inc.в США и других странах.

Основные операции

В этом разделе описываются основные операции съемки и записи. Перед тем, как приступить к съемке, проверьте систему и убедитесь в том, что она функционирует правильно.

* Правила по проверке камкордера с записью на карты памяти см. в разделе «Проверка перед съемкой» (стр. 142).

От установки батареи до установки P2-карты

1. Установите перезаряжаемый источник питания.
2. Включите переключатель «POWER» и убедитесь в том, что горит более 4 сегментов индикатора заряда батареи.
• Если горит менее 5 сегментов, сначала проверьте расположение батареи. Если батарея установлена правильно, замените ее на полностью заряженную.

3. Установите P2-карту и убедитесь в том, что светодиодный индикатор «P2 CARD ACCESS» горит оранжевым или зеленым. Затем закройте сдвижную крышку.
При наличии P2-карт более, чем в одном слоте, первой используется карта в слоте с наименьшим номером. Но независимо от номера слота карта P2, вставленная позже других, не будет доступна, пока не будут использованы остальные карты.

Пример:
Если все 5 слотов заняты P2-картами, они используются в порядке увеличения номера слота: 1→2→3→4→5. Однако после извлечения и повторной установки P2-карты в слот 1, карты используются в следующем порядке: 2→3→4→5→1.

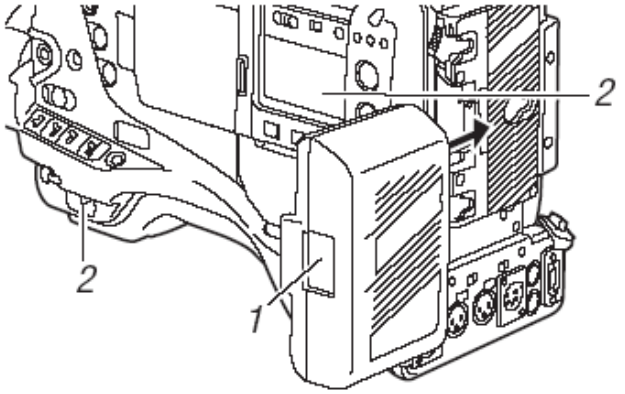

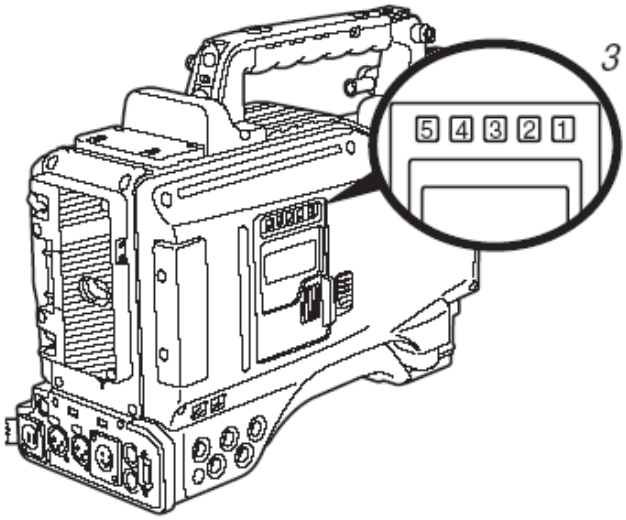

Помните, что порядок записи сохраняется даже при отключении питания. При последующем включении питания система будет работать с той картой, на которую велась запись до выключения.

Примечание
При установке значения «SLOT1» для параметра меню «P.ON REC SLOT SEL» запись после включения питания начинается на P2-карту, установленную в слот с наименьшим номером. Этот параметр находится на экране «REC FUNCTION» меню «SYSTEM SETTING».

Настройка переключателей
Вставив батарею и P2-карты, перед началом работы с камкордером установите перключатели так, как показано ниже.

Установка переключателей перед съемкой и записью

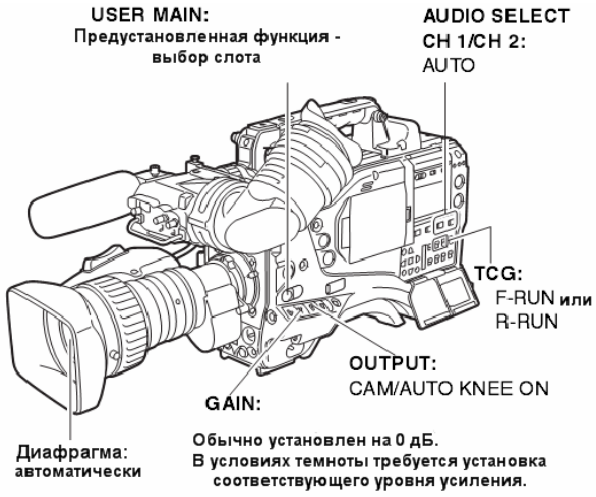

Примечания

- Для кнопки «USER MAIN» предустановлена функция выбора слота с одной из нескольких P2-карт, предназначенных для записи.
  При выборе новой P2-карты соответствующий номер слота отображается в видоискателе на индикаторе оставшегося объема памяти P2-карт.
  Более подробную информацию об индикации в видоискателе можно найти в разделе «Вывод индикации состояния в видоискателе» (стр. 69).
- Функция «SLOT SEL» доступна во время записи. Надпись «SLOT SEL» мигает в видоискателе до тех пор, пока не сменится карта, на которую записываются изображения. Если операция «SLOT SEL» не может быть выполнена по любой причине (например, сразу после начала записи или смены P2-карты, на которую сохраняются изображения), отображается надпись «SLOT SEL INVALID».

Съемка

От регулировки баланса черного/белого до завершения съемки

Последовательность съемки приведена ниже.

1. Выберите фильтр соответственно условиям освещения.

2A. Если значение баланса белого сохранено:
Переведите переключатель «WHITE BAL» в положение «A» или «B».
2B. Если значение баланса белого/черного не сохранено или отсутствует время на регулировку баланса белого:
Переведите переключатель «WHITE BAL» в положение «PRST». Так настраивается баланс белого относительно фильтра в соответствии с положением регулятора «FILTER».
2C. При регулировке баланса белого на месте:
Переведите переключатель «WHITE BAL» в положение «A» или «B» и снимите образец белого так, чтобы он попал в центр экрана. Процедура регулировки баланса белого приведена ниже.
1.Переведите переключатель «AUTO W/B BAL» в положение «AWB» для настройки баланса белого.
2.Переведте переключатель «AUTO W/B BAL» в положение «ABB» для настройки баланса черного.
3.Переведите переключатель «AUTO W/B BAL» в положение «AWB» для повторной настройки баланса белого.
Принципы настройки см. в разделах «Настройка баланса белого» (стр. 45) и «Настройка баланса черного» (стр. 48).

3. Наведте камеру на предмет съемки для настройки фокуса и масштабирования.

4. Для использования электронного затвора устанавливают скорость затвора и режим работы. Более подробное описание см. в разделе «Настройка электронного затвора» (стр. 49).

5. Нажмите кнопку «REC START/STOP», кнопку «REC» на ручке или кнопку «VTR» на объективе, чтобы начать запись.
Во время записи горит индикатор «REC» на видоискателе.

6. Для прекращения записи нажмите «REC START/STOP», кнопку «REC» на ручке или кнопку «VTR» на объективе. Индикатор «REC» на видоискателе гаснет.

Кнопки управления
Во время записи все кнопки управления («REW», «FF», «PLAY/ PAUSE», «STOP») не функционируют.

От регулировки баланса черного/белого до завершения съемки

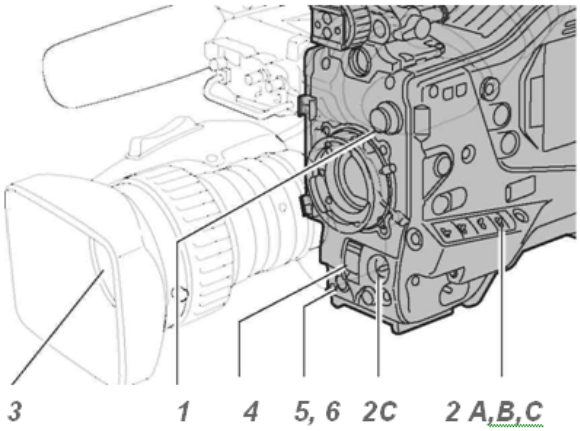

Обычная запись

Кнопка «REC START/STOP», кнопка «REC» на ручке или кнопка «VTR» на объективе служат для начала записи видеосигнала и звука на P2-карту. Совокупность данных, включающая в себя видео- и звуковой сигнал, полученные в процессе съемки, вместе с такой дополнительной информацией, как метаданные, называется видеофайлом.

Обычная запись и запись без преобразования

Камкордер позволяет выбирать метод записи между записью без преобразования (частота кадров остается неизменной) и обычной записью (частота кадров понижается до 59,94 или 50 кадров/с).

Обычная запись (с понижающим преобразованием)
Изображения с частотой кадров 24P (23,98, называемая 24P) подвергаются понижающему преобразованию 2:3. Изображения с частотой кадров 30P (29,97, называемая 30P) подвергаются понижающему преобразованию 2:2 и записываются как 59.94i (называемое 60i). Изображения с частотой кадров 25P записываются как 50i с понижающим преобразованием 2:2. Также поддерживается запись 24PA (расширенное понижающее преобразование 2:3:3:2). Формат AVC-Intra не поддерживает запись с понижающим преобразованием.

Пример преобразования «24P Over 60i»

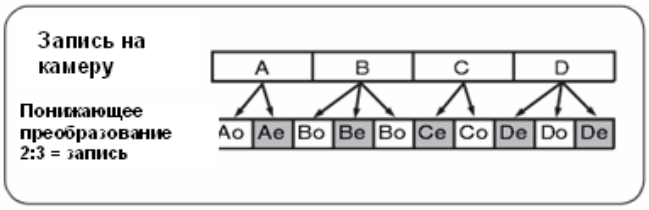

Запись без преобразования
При этом методе записи извлекаются и сохраняются эффективные кадры с частотами формата AVC-Intra 1080i.
Даже при записи без преобразования частота выводимых с камеры изображений подвергается понижающему преобразованию до 59.94i или 50i.

Пример 1080-24PN (без преобразования)

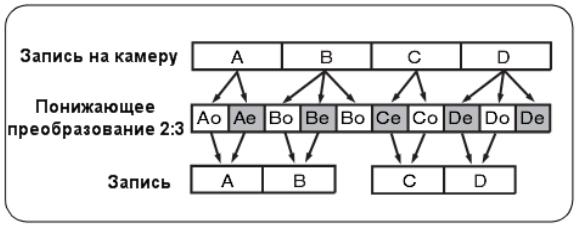

Примечания

- Запись начинается с первого кадра 5-кадрового цикла для записи в режиме 24P/24PA или 4-кадрового цикла для записи без преобразования в режиме 24P соответственно. Поэтому временной код может обрываться при непрерывной записи видеофайла со сменой режимов во время цикла записи.
- Даже если P2-карта только что установлена или питание только что включено, можно начать запись во внутреннюю память камкордера. В этом случае запись не может быть остановлена до тех пор, пока не распознается P2-карта. Если установленная карта не распозналась как записываемая, запись во внутреннюю память сразу же прекращается, и в видоискателе отображается сообщение «CANNOT REC». Нажмите кнопку «MODE CHECK» для проверки состояния P2-карты (отображается в видоискателе).

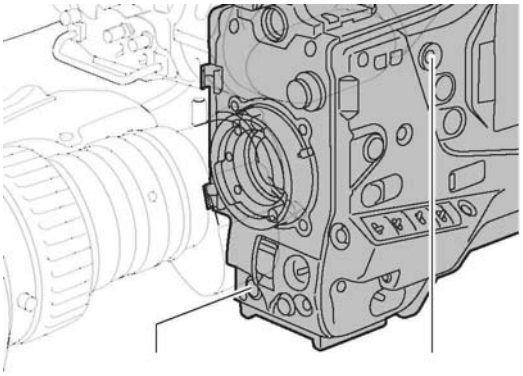

Кнопка «REC START/STOP» Кнопка «MODE» CHECK

Функция предварительной записи

Внутренняя память камкордера способна хранить несколько секунд видеоматериала и звуковых данных, полученных с камеры. Эта возможность позволяет записывать видеосигнал и звук за несколько секунд до нажатия кнопки «REC START/ STOP», кнопки «REC» на ручке или кнопки «VTR» на объективе. Для использования этой функции присвойте значение «ON» параметру меню «PRE REC MODE». Длительность хранения во внутренней памяти может быть установлена в пункте меню «PRE REC TIME». Пункты «PRE REC MODE» и «PRE REC TIME» находятся на экране «REC FUNCTION» меню «SYSTEM SETTING». Функция пункта меню «PRE REC MODE» может быть назначена одной из программируемых кнопок с помощью пунктов меню «USER MAIN SW», «USER1 SW» или «USER2 SW». Эти пункты находятся на экране «USER SW» в меню «CAM OPERATION». Аналогично выполняется настройка для «PRE REC TIME».
Укажите длительность записи данных во внутруннюю память камкордера до того, как будет нажата кнопка «REC START/ STOP», кнопка «REC» на ручке или кнопка «VTR» на объективе.

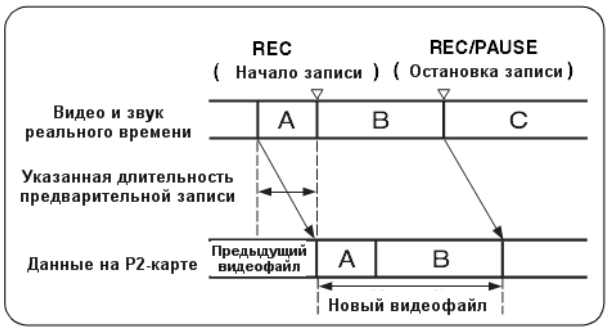

Примечания

• **Индикация «P-REC» (если в меню «PRE REC MODE» установлено значение «OFF»)**
После остановки записи индикация «P-REC» продолжает отображаться до тех пор, пока весь видео- и аудиоматериал не будет записан на P2-карту, даже если установлено значение «OFF» для пункта меню «PRE REC MODE». Более подробную информацию об индикации «P-REC» можно найти в разделе «Вывод индикации состояния в видоискателе» в пункте «29. Индикация INTERVAL REC/PRE-RECORDING/свободного пространства на карте памяти SD» (стр. 74).
• Непосредственно после включения питания, выбора пункта меню «PRE REC TIME» и/или изменения продолжительности хранения содержимое внутренней памяти не определено. В этом случае невозможна запись видео- или аудиосигнала указанной длительности, даже если нажата кнопка «REC START/ STOP», кнопка «REC» на ручке или кнопка «VTR» на объективе.
• При установке P2-карты требуется некоторое время на ее распознавание. В этом случае невозможна запись видео- или аудиосигнала указанной длительности, даже если нажата кнопка «REC START/ STOP», кнопка «REC» на ручке или кнопка «VTR» на объективе.
• Внутренняя память не сохраняет видео- или аудиосигнал при воспроизведении или просмотре записи. По этой причине невозможна запись видео- или аудиосигнала во время этих действий.
• При начале записи индикатор временного кода («TCG») может отображать сообщение «HOLD» до тех пор, пока P2-карта не будет распознана.
• При записи со входа IEEE1394 или записи через определенные интервалы функция предварительной записи недоступна.

Циклическая запись

При наличии P2-карт в 2 и более слотах эта функция позволяет по порядку менять записываемую карту. Даже при отсутствии на P2-карте свободного пространства эта функция продолжает запись, стирая существующие данные. Для использования этой функции установите значение «ON» для пункта меню «LOOP REC MODE». Пункт «LOOP REC MODE» находится на экране «REC FUNCTION» меню «SYSTEM SETTING».

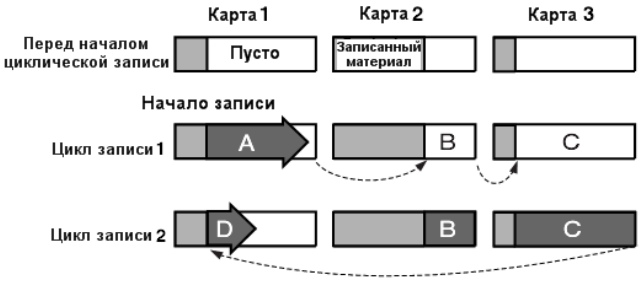

пространства на P2-картах (в последовательности A→B→C). Когда оставшееся вермя записи становится меньше 30 секунд, запись A удаляется, и данные записываются в C до конца (оставшееся время записи равно 0), затем записываютя новые данные (D).

Примечания

- При использовании циклической записи на каждой P2-карте должно оставаться свободное пространство для записи хотя бы 1 минуты видеоматериала.
- При циклической записи индикаторы «P2 CARD ACCESS» для всех записываемых P2-карт горят оранжевым. Помните, что при извлечении любой из целевых P2-карт циклическая запись прекращается.
- При установке значения «ON» для пункта меню «LOOP REC MODE» в видоискателе и окне дисплея отображается надпись «LOOP». Но при установке только одной карты или при отсутствии на каждой из карт свободного пространства для записи хотя бы 1 минуты видеоматериала циклическая запись недоступна даже при установке значения «ON» для пункта меню «LOOP REC MODE». В этом случае надпись «LOOP» в видоискателе и окне дисплея гаснет.
- При установке значения «ON» для пункта меню «LOOP REC MODE» индикатор свободного пространства на P2-карте продолжает отображать минимальное гарантированное время записи. Минимальное гарантированное время записи – это гарантированное время или продолжительность записанного материала в тот момент, когда циклическая запись прекращается сразу после удаления старых данных.
- При записи со входа IEEE1394 или записи через определенные интервалы циклическая запись недоступна.

Выход из режима циклической записи

Выйти из режима циклической записи можно 2 способами:
выключить питание камкордера;
установить значение «OFF» для пункта меню «LOOP REC MODE».

Запись через определенные интервалы

Возможна запись через интервалы минимальной длиной 1 кадр путем использования внутренней памяти камкордера. Для использования этой функции откройте экран «REC FUNCTION» меню «SYSTEM SETTING» и установите режим записи через оределенные интервалы, «REC TIM»E, «PAUSE TIME» и «TAKE TOTAL TIME» для пункта меню «INTERVAL REC MODE». После заверешения настройки автоматически рассчитается и отобразится «TOTAL REC TIME» для P2-карт.

Значения для «INTERVAL REC MODE»:

OFF:
Запись через определенные интервалы не выполняется.

ON:
Выполняется запись через определенные интервалы.

ONE SHOT:
Выполняется покадровая съемка, длительность которой равна величне, указанной в пункте меню «REC TIME» при нажатии кнопки «REC START/ STOP», кнопки «REC» на ручке или кнопки «VTR» на объективе.

Примечания

- Во время записи через определенные интервалы невозможен вывод данных через выход IEEE 1394. Если установлено значение «BOTH» для параметра «1394 CONTROL», то также невозможно управление внешними устройствами.
- Минимальное время записи, время ожидания и заданное ограничение числа кадров могут варьироваться в зависимости от метода записи.

Метод записи		Число кадров
1080i	60i, 50i 30P, 25P (с понижающим преобразованием) 30PN, 25PN (без преобразования)	1 кадр
	24P, 24PA (с понижающим преобразованием)	5 кадров
	24PN (без преобразования)	4 кадра
SD mode	60i, 50i 30P, 25P (с понижающим преобразованием)	1 кадр
	24P, 24PA (с понижающим преобразованием)	5 кадров

Порядок съемки при записи через определенные интервалы

1. Выполняйте основные действия по съемке и записи согласно разделу «Основные действия», надежно фиксируйте камеру.
2. Проверьте наличие мигающего символа «i» на дисплее и выберите режим записи через определенные интервалы.
3. Нажмите кнопку «REC START/STOP», кнопку «REC» на ручке или кнопку «VTR» на объективе.
Начнется запись через определенные интервалы, которая автоматически закончится по истечении времени, указанного для «TAKE TOTAL TIME». Вся запись будет представлена одним видеофайлом.
При выборе режима записи через определенные интервалы на дисплее начинает мигать символ «i».
После начала записи горит надпись «iREC», которая во время паузы мигает.
В видоискателе отображается то же, что в окне дисплея.
В течение записи горит индикатор съемки. Если время «PAUSE TIME» установлено на 2 минуты или более, индикатор съемки горит с 5-секундными интервалами, сообщая о состоянии паузы. Индикатор съемки мигает также за 3 секунды до начала записи.

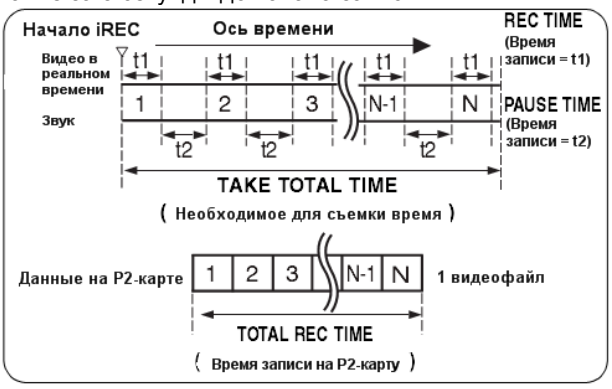

Остановка записи
Нажмите кнопку «STOP» – запись остановится. Затем камера получает доступ к P2-карте для сохранения видеоматериала, находившегося в памяти до остановки записи. Данные от начала записи через определенные интервалы до нажатия кнопки «STOP» сохраняются в один видеофайл.

Непрерывная запись
Повторно нажмите кнопку «REC START/STOP», кнопку «REC» на ручке или кнопку «VTR» на объективе – запись через определенные интервалы продолжится.

Выход из режима записи через определенные интервалы
• Установите значение «OFF» для пункта меню «INTERVAL REC MODE».
Если для пункта меню «INTERVAL REC HOLD» установлено значение «OFF», то при выключении камкордера происходит возврат к режиму обычной записи .
Если для пункта меню «INTERVAL REC HOLD» установлено значение «ON», то при выключении камкордера возврат к режиму обычной записи не происходит.

Процедура съемки в режиме «ONE SHOT» при записи через определенные интервалы
После установки режима «ONE SHOT» при записи через определенные интервалы выполните следующее:

1. Выполняйте основные операции съемки и записи согласно разделу «Основные операции», надежно фиксируя камеру.

2. Нажмите кнопку «REC START/STOP», кнопку «REC» на ручке или кнопку «VTR» на объективе. Камкордер автоматически перейдет в режим паузы «ONE SHOT» по истечении времени, указанного для «REC TIME».

3. Нажав кнопку «REC START/STOP», кнопку «REC» на ручке или кнопку «VTR» на объективе камкордера, запустите запись. Ее длительность указана в пункте меню «REC TIME», По истечении установленного времени происходит возврат в режим паузы «ONE SHOT».

4. Нажмите кнопку «STOP».
Видеоматериал и звук, находящиеся в памяти, будут записаны в один видеофайл.

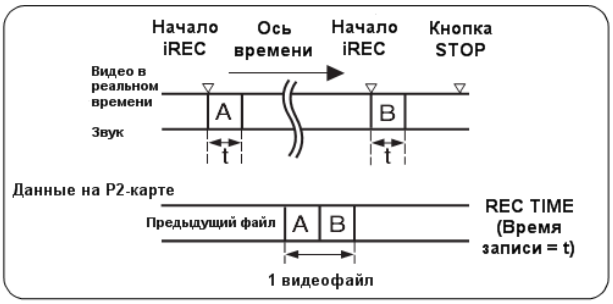

Проверка предыдущей записи во время паузы
Нажмите на кнопку «RET» на объективе для перевода камкордера в режим «REC REVIEW». Возврат в режим «ONE SHOT» произойдет после выхода из режима «REC REVIEW».

Разделение видеофайлов или замена записываемой P2-карты
В режиме «ONE SHOT» видеофайлы на P2-карте не создаются, пока не будет нажата кнопка «STOP». Нажмите кнопку «STOP» и прекратите работу в режиме «ONE SHOT».

Выход из режима записи через определенные интервалы «ONE SHOT»
• Установите значение «OFF» для пункта меню «INTERVAL REC MODE».
Если для пункта меню «INTERVAL REC HOLD» установлено значение «OFF», то при выключении камкордера происходит возврат к режиму обычной записи.
Если для пункта меню «INTERVAL REC HOLD» установлено значения «ON», то при выключении камкордера возврат к режиму обычной записи не происходит.

Основные примечания по режиму записи через определенные интервалы

• Звук
Выбирая значения «ON/OFF» для пункта «AUDIO REC» в меню «REC FUNCTION» можно указать, должен ли записываться звук при записи через определенные интервалы.

• Кнопки записи/воспроизведения
Во время записи через определенные интервалы отключены все кнопки управления, кроме кнопки «STOP» («REW», «FF», «PLAY/PAUSE»). Но во время паузы в режиме «ONE SHOT» можно запустить режим «REC REVIEW» нажатием кнопки «RET» на объективе.

• При отключении питания во время записи
Если отключить питание камкордера во время записи через определенные интервалы, то видеоматериал из памяти сохраняется на P2-карту, а камера автоматически отключается.

• Начало экстренной записи во время паузы
Назначив функцию «REC» кнопке «USER MAIN», «USER1» или «USER2», можно производить экстренную запись во время паузы, нажав эту кнопку. Измерение времени паузы продолжается после окончания такой экстренной записи.

Примечание
Данная функция недоступна при записи сигналов в форматах 24P, 24PA или 24PN (без преобразования).

• Индикация временного кода
При запускее записи индикация временного кода (TCG) может не обновляться до тех пор, пока P2-карта не будет распознана.

• Извлечение карт
Во время работы в режиме «INTERVAL REC» индикатор доступа к установленной P2-карте мигает оранжевым. Не извлекайте P2-карту в таком состоянии. Если Вы извлекли карту нечаянно, восстановите видеофайлы. Но даже если клипы восстановлены, последние 3-4 секунды (до 10 секунд) записи могут быть потеряны, если P2-карта извлечена во время записи на несколько карт. Более подробно восстановление видеофайлов описано в разделе «Восстановление видеофайлов» (стр. 121).

• Режим работы
Запись через определенные интервалы недоступна, если для пункта меню «REC SIGNAL» выбрано значение «1394». Пункт «REC SIGNAL» находится на экране «SYSTEM MODE» в меню «SYSTEM SETTING». Более подробное описание см. в разделе «Настройки записи и режим работы» (стр. 42).

• Работа с иконками и меню
Работа с иконками невозможна в режиме записи с определенными интервалами. Нажмите кнопку «STOP» перед тем, как приступать к работе с иконками.
Если время ожидания установлено на 1 минуту и более или выбран режим «ONE SHOT», применяются следующие ограничения (хотя с меню можно работать в режиме ожидания):

- Соответствующие установки параметров «SYSTEM MODE», «REC SIGNAL», «CAMERA MODE», «REC MODE», «25M REC CH SEL» и «PC MODE» нельзя изменять.
- Соответствующие установки параметров «SD CARD READ/WRITE», «LENS FILE CARD R/W», «READ USER DATA» и «READ FACTORY DATA» не могут быть использованы.

Предварительный просмотр записи

Когда запись приостановлена и нажата кнопка «RET», записанный видеоматериал автоматически отматывается на 2 секунды назад, и в видоискателе воспроизводится записанное в этом промежутке изображение. После воспроизведения камкордер снова готов к записи.

Отматывание изображения или длительность воспроизведения можно увеличить до 10 секунд, нажимая кнопку «RET». Однако если отматывать короткие видеофайлы постоянным нажатием кнопки «RET», предыдущие видеофайлы воспроизводиться не будут.

Функцию «RET» можно назначить программируемой кнопке с помощью пунктов меню «USER MAIN SW», «USER1 SW» или «USER2 SW», находящихся на экране «USER SW» меню «CAM OPERATION».

Когда запись остановлена, нажмите кнопку «PLAY/PAUSE», чтобы воспроизвести последний записанный видеофайл с начала. По окончании воспроизведения камкордер переходит в состояние паузы.

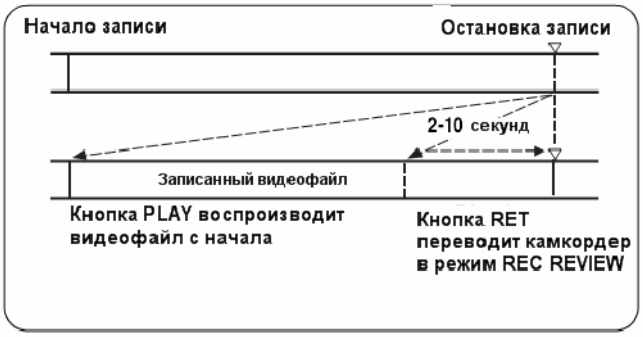

Примечания

• Установите значение «R. REVIEW» для пункта «RET SW» (находится на экране «SW MODE» в меню «CAM OPERATION»).

• Если переключатель «OUTPUT SEL» на боковой панели установлен в положение «MEM», видеоматериал для предварительного просмотра записи выводится через выходные разъемы видеосигнала («VIDEO OUT» и «MON OUT»), а также через видоискатель. Помните о том, что если подключен накопитель для резервного копирования видеоматериала, то изображения для предварительного просмотра записи будут сохранены на него.

Воспроизведение в обычном режиме и с разной скоростью

При нажатии кнопки «PLAY/PAUSE» осуществляется воспроизведение черно-белого изображения в видоискателе и цветного – на ЖК-дисплее. Также возможно воспроизведение цветного изображения на цветном мониторе, подключенном к разъемам камкордера «VIDEO OUT» или «MON OUT».
Через разъем «VIDEO OUT» выводится сигнал SDI (для просмотра переведите переключатель «OUTPUT SEL» на боковой панели в положение «MEM»).

Воспроизведение с разной скоростью
Кнопки «FF» и «REW» позволяют воспроизводить видеоматериал со скоростью 32x и 4x в прямом и обратном направлении.
При временной остановке воспроизведения кнопка «FF» отматывает видеоматериал на начало следующего видеофайла, не выходя из режима паузы.
При временной остановке воспроизведения кнопка «REW» отматывает видеоматериал на начало текущего видеофайла, не выходя из режима паузы.

Примечания
- Камкордер не может воспроизводить видеофайлы, если он имеют формат («SYSTEM MODE»), отличающийся от его собственного. В таком случае перед воспроизведением нужного видеофайла установите на камкордере тот же формат, который имеет этот видеофайл.
- Если P2-карта была только что извлечена или установлена или питание было только что включено, камкордеру может потребоваться некоторое время на считывание информации видеофайла. В таком случае в видоискателе отобразится надпись «UPDATING». При попытке воспроизведения данных с распознаваемой в данный момент карты отобразится надпись «CANNOT PLAY».
- При установке P2-карты в момент воспроизведения данных с другой карты видеофайлы с установленной карты воспроизводиться не могут – она будет распознана только после окончания воспроизведения.
- При воспроизведении с разной скоростью видеофайла, находящегося на нескольких P2-картах, на некоторое время может исчезать звук. Это не является неисправностью.

Добавление текстовых меток

Текстовые метки представляют собой помеченную временным кодом иконку, добавляемую к любому участку видеоматериала в момент записи или воспроизведения видеофайла. Кнопка «Text Memo» добавляет текстовую метку к соответствующему участку. Редактировать добавленные текстовые метки можно с помощью «P2 Viewer».
На экране иконок можно выбирать и воспроизводить участок, отмеченный текстовой меткой, или копировать любую часть. Подробности см. в разделе «Текстовая метка» (стр. 119).

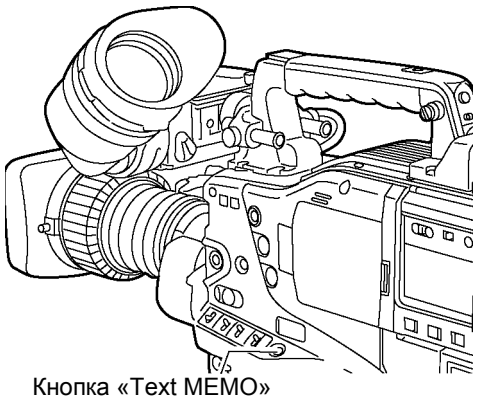
Кнопка «Text MEMO»

Примечания
- Один видеофайл может вместить до 100 текстовых меток.
- Тектовые метки могут быть записаны при переводе ЖК-дисплея в режим иконок. В таком случае текстовая метка добавляется только к той позиции в видеофайле, на которую установлен курсор (обычно – на начало).
- Запись текстовой метки невозможна при выводе цветовой полосы или работе камкордера в режимах циклической записи или записи через определенные интервалы.
- В видеофайлах с голосовыми метками, добавленными AJ-SPX800 или любым другим камкордером, можно записывать в сумме до 100 текстовых и голосовых меток. Более Подробную информацию о голосовых метках можно найти в инструкции по эксплуатации камкордера AJ-SPX800.

Съемочная метка

Съемочная метка добавляется к иконке видеофайла для того, чтобы его можно было отличить от других. ЖК-дисплей позволяет просматривать и/или воспроизводить только видеофайлы со съемочными метками.

Добавление съемочной метки
Для добавления съемочной метки во время записи нажмите кнопку «SHOT MARK». В видоискателе отобразится надпись «MARK ON», и съемочная метка будет добавлена к иконке соответствующего видеофайла.

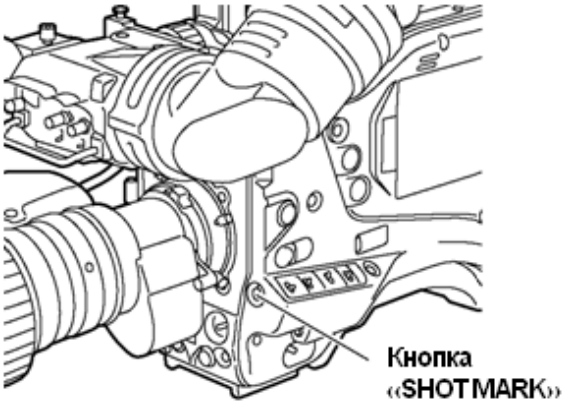

Повторное нажатие на кнопку стирает съемочную метку

Также съемочные метки можно добавить или удалить с помощью иконок видеофайлов. Более подробную информацию можно найти «Съемочная метка» (стр. 119).

Примечания
- Запись/удаление съемочной метки невозможны при выводе цветовой полосы или работе камкордера в режимах циклической записи или записи через определенные интервалы.
- Невозможно добавить съемочные метки к незавершенным видеофайлам (см. стр. 115).
- При записи или разбиении видеофайла на несколько P2-карт (см. «Примечания» на стр. 10) съемочная метка добавляется только к первому файлу.

Настройки записи и режимы работы

Камкордер AJ-HPX3000 в режиме записи функционирует согласно приоритетам, указанным в следующей таблице, в зависимости от установок меню и переключателей.

Функциональный режим работы	**Значения меню, относящиеся к системе/записи**					**Кнопки**		**Запись прокси-копии (дополнительно)**
	PC MODE	**REC SIGNAL**	**INTERVAL REC MODE**	**LOOP REC MODE**	**PRE REC MODE**	**Text Memo**	**Shot Mark**	
USB device	USB DEVICE	Отключено	Отключено	Отключено	Отключено	Отключено	Отключено	Отключено
USB host	USB HOST	Отключено	Отключено	Отключено	Отключено	Включено	Включено	Отключено
Запись входного	OFF	1394	Отключено	Отключено	Отключено	Включено	Включено	Отключено
Запись через определенные интервалы		CAMERA VIDEO SDI (дополнительно)	ON или ONE SHOT	Отключено	Отключено	Отключено	Отключено	Отключено
Циклическая запись			OFF	ON	Включено 1с –	Отключено	Отключено	Отключено
Обычная запись				OFF	Включено 1с – 8с	Включено	Включено	Включено

* Отключено для цветовых полос

Поддержка нескольких форматов

Камкордер оснащен ПЗС-матрицей переключаемого типа, поддерживающей чересстрочную/прогрессивную развертку (читаются все пикселы).
Комбинируя значения пунктов «SYSTEM MODE» и «CAMERA MODE» на экране «SYSTEM MODE» меню «SYSTEM SETTING», можно выбрать формат изображения из 12 типов, включая форматы HD (1080i) и SD. К тому же с помощью пункта меню «REC SIGNAL» можно записывать внешний входной сигнал, такой как 1394 и SDI (дополнительно).

Выбор записываемого сигнала и метода записи

Пункт меню «SYSTEM MODE»

Позволяет выбирать сочетание формата частоты (59,94 или 50 Гц) и формата сигнала (1080i, 480i или 576i). При изменении пункта «SYSTEM MODE» в видоискателе отображается надпись «TURN POWER OFF». После этого выключите питание камкордера и подождите не менее 5 секунд, прежде чем повторно включать устройство.

Пункт меню «REC SIGNAL»

CAM Запись сигнала с камеры. С помощью пункта «CAMERA MODE» можно выбрать режим работы камеры (формат кадра).

1394 Запись сигнала с разъема «DVCPRO». Более подробное описание подключения 1394 см. в разделе «Подключение к порту "DVCPRO"» (стр. 133).

VIDEO Запись сигнала с разъема «GENLOCK IN» при работе камкордера в режиме SD (480-59.94i или 576-50i).

SDI Запись сигнала с разъема «SDI IN» (если установлена плата AJ-YA350AG с разъемом «SDI IN»).

Примечания

- Если выбрано значение «VIDEO», возможно зашумление видеосигнала, когда с разъема «GENLOCK IN» подаются нестандартные сигналы.
- Если выбрано значение «SDI», временной код или данные UMID, наложенные на входной сигнал SDI, не записываются.

Пункт меню «CAMERA MODE»

Служит для выбора режима работы камеры при установке значения «CAM» для пункта «REC SIGNAL». Подробное описание каждой установки см. в разделе «Форматы записи и выводимого сигнала» (стр. 44).

Примечание

При переключении камеры с 60i или 30P на 24P или 24PA возможно кратковременное зашумление видеосигнала, т.к. настраивается 5-кадровый цикл понижающего преобразования. Это нормально.

Пункт меню «REC MODE»

Служит для выбора режима записи.

Для режима HD (1080i) AVC-I 50

Для записи видеосигнала используется формат AVC-Intra50. Запись без преобразования возможна в режимах 30P, 24P и 25P.

AVC-I 100

Для записи видеосигнала используется формат AVC-Intra100. Запись без преобразования возможна в режимах 30P, 24P и 25P.

DVCPRO HD

Для записи видеосигнала используется формат DVCPRO HD. Запись с понижающим преобразованием в режимах 30P, 24P, 24PA и 25P.

Примечание

Если выбраны форматы AVC-Intra 50 или AVC-Intra 100, режим 24PA недоступен.

Для режима SD (480i, 576i) DVCPRO50

Для записи видеосигнала используется формат DVCPRO50 (50 Мбит/с).

Пункт меню ASPECT

Служит для выбора соотношения сторон в режиме SD (480i или 576i).

16:9 Для записи видеосигнала используется соотношение 16:9.

4:3 Для записи видеосигнала используется соотношение 4:3.

Форматы записи и выводимого сигнала

В таблице ниже указаны форматы, используемые для записи сигналов с ПЗС-матрицы и внешних входных сигналов, а также форматы сигналов, выводимых через разъемы.

Настройка меню				Запись/Вывод										
Пункт «SYSTEM MODE»	Пункт «REC MODE»	Пункт «REC SIGNAL»	Пункт «CAMERA MODE»	Формат записи кадров	Формат вывода кадров	Запись P2-карт*1		Разъемы «VIDEO OUT» (HD SDI)*2 и «SDI OUT»		Разъемы «VIDEO OUT» (SD SDI)*3 и «SDI OUT»		Разъемы «VIDEO OUT» (VBS), «MON OUT» и «REMOTE»	При настройке разъема «VF» на «HD VF»	При настройке разъема «VF» на «SD VF»
						Видео	Звук	Видео	Звук	Видео	Звук	Видео		
1080-	DVCPRO	CAM	60i	60i	60i	1080i	4-к.	1080i	4-к.	525i	4-к.	525i	1080i	525i
			30P	30P Over 60i	30P Over 60i									
			24P 24PA	24P Over 60i 24PA Over 60i	24P Over 60i 24PA Over 60i									
		1394	-	60i	60i									
		SDI (опц.)	-	60i	60i									
	AVC-I 100	CAM	60i	60i	60i									
			30P	30PN (Native)	30P Over 60i	1080P								
			24P	24PN (Native)	24P Over 60i									
		SDI (опц.)	-	60i	60i	1080i								
1080-50i	DVCPRO	CAM	50i	50i	50i	1080i	4-к.	1080i	4-к.	625i	4-к.	625i	1080i	625i
			25P	25P Over 50i	25P Over 50i									
		1394	-	50i	50i									
		SDI (опц.)	-	50i	50i									
	AVC-I 100	CAM	50i	50i	50i									
			25P	25PN (Native)	25P Over 50i	1080P								
		SDI (опц.)	-	50i	50i	1080i								
480-59.94i	DVCPRO50	CAM	60i	60i	60i	480i	4-к.	-*4	-*4	525i	4-к.	525i	1080i (Воспроизведение не выводится)	525i
			30P	30P Over 60i	30P Over 60i									
			24P 24PA	24P Over 60i 24PA Over 60i	24P Over 60i 24PA Over 60i									
		1394	-	60i	60i								-	
		VIDEO	-	60i	60i									
		SDI (опц.)	-	60i	60i									
576-50i	DVCPRO50	CAM	50i	50i	50i	576i	4-к.	-*4	-*4	625i	4-к.	625i	1080i	625i
			25P	25P Over 50i	25P Over 50i									
		1394	-	50i	50i								j	
		VIDEO	-	50i	50i									
		SDI (опц.)	-	50i	50i									

*1 Записываются временной код, пользовательские биты и данные UMID.

*2 Выводятся временной код, пользовательские биты и данные UMID (можно включить/отключить).

*3 Выводятся данные EDH (можно включить/отключить) и данные UMID (можно включить/отключить). Временной код и пользовательские биты не выводятся.

*4 Сохраняется вывод «SD SDI».

30P Over 60i:

Режим чересстрочной развертки с 60 полями. Каждый кадр разбивается на четное и нечетное поля, и на пленку записываются видеосигналы в виде соответствующих полей

Настройка баланса белого и черного

Чтобы запись камкордера была качественной, нужно отрегулировать баланс черного и белого в соответствии с условиями съемки.
Для повышения качества рекомендуется настройка в таком порядке: AWB (настройка баланса белого)→ ABB (настройка баланса черного) → AWB (настройка баланса белого).

Настройка баланса белого

При любом изменении условий освещения требуется перенастройка баланса белого.
Для этого выполните следующие действия.

1. Установите переключатели так, как показано ниже.

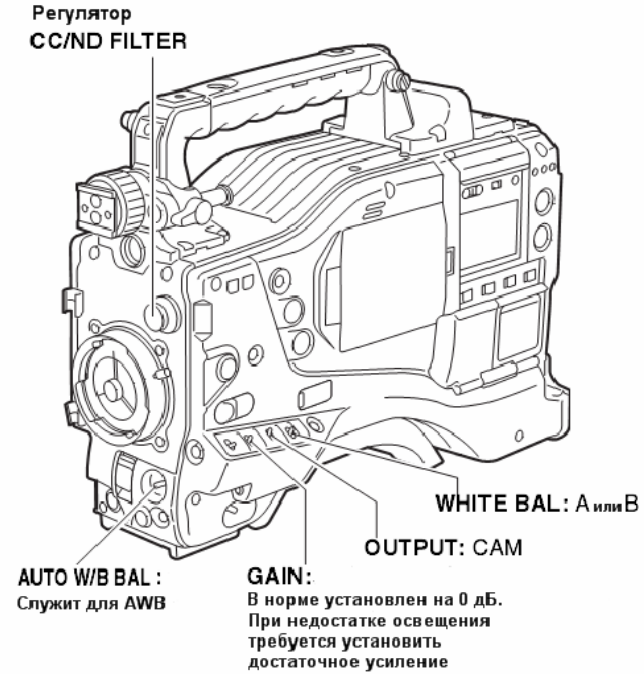

2. Настройте регулятор «CC/ND FILTER» согласно условиям освещения.

Примечание
Пример настройки регулятора «CC/ND FILTER» см. в разделе «Съемка и запись/воспроизведение» (стр. 18).

3. Установите образец белого в точке с такими же условиями освещения, что и у источника света, освещающего объект, сделайте крупный план так, чтобы экран стал белым. Вместо образца белого можно использовать белый предмет (одежду или стену). На рисунке ниже показано, каким размером должен обладать белый предмет.

Примечания
• На экране не должно быть пятен высокой интенсивности.
• Белый предмет должен проецироваться в центр экрана.

4. Настройте диафрагму объектива.

5. Установите переключатель «AUTO W/B BAL» в положение «AWB», затем отпустите его. Переключатель возвращается в центральное положение, и баланс белого автоматически настраивается.

Примечание
Для отмены начавшейся автонастройки баланса белого (в видоискателе отображается строка «AWB ACTIVE»), повторно переведите переключатель «AUTO W/B BAL» в положение «AWB». В этом случае использоваться будет значение, имевшееся в системе до автонастройки.

6. Во время настройки в видоискателе отображается следующее сообщение:

AWB ACTIVE

7. Настройка занимает несколько секунд (появляется указанное ниже сообщение). Настроенное значение автоматически сохраняется в область памяти, указанную на этапе 1 («A» или «B»).

AWB A OK 3. 2K

8. Для фильтра «3200K CC/ND» при уменьшении цветовой температуры объекта ниже 2300K или увеличении выше 9900K появляется показанное ниже сообщение. Стрелка вниз (↓) означает, что реальная цветовая температура ниже указанной, стрелка вверх (↑) – реальная температура выше указанной.

AWB A OK 2. 3K ↓

Площадь определения баланса белого

С помощью пункта меню «AWB AREA» можно выбрать площадь определения баланса белого: 90%, 50% или 25%.
Этот пункт находится на экране «WHITE BALANCE MODE» меню «CAM OPERATION».
Заводская настройка области определения – 25%.

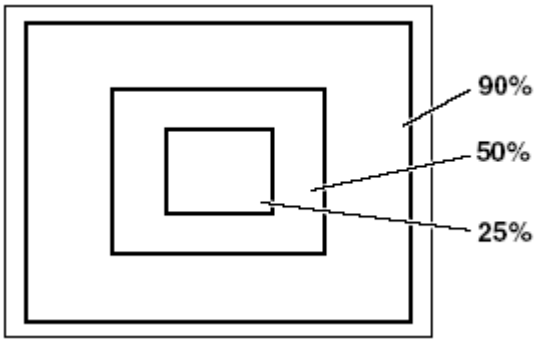

При отсутствии времени на настройку баланса белого
Установите переключатель «WHITE BAL» в положение «PRST».
Баланс белого для фильтра настраивается согласно положению регулятора «CC/ND FILTER».

Если баланс белого не был автоматически настроен

Если баланс белого не был автоматически настроен, в видоискателе появится сообщение об ошибке. Если возникло одно из сообщений, перечисленных ниже, примите соответствующие меры, затем снова настройте баланс белого. Если сообщение об ошибке возникло после повторной настройки, проверьте внутреннее устройство камкордера. За дополнительной информацией обратитесь к своему поставщику.

Сообщение об ошибке	Описание	Меры по исправлению
COLOR TEMP. HIGH	Цветовая температура слишком высока.	Выберите соответствующий фильтр.
COLOR TEMP. LOW	Цветовая температура слишком низка.	Выберите соответствующий фильтр.
LOW LIGHT	Недостаточно света.	Улучшите освещение или увеличьте усиление.
LEVEL OVER	Избыток света.	Уменьшите освещение или увеличьте усиление.
CHECK FILTER	Смена положения регулятора «FILTER».	Проверьте регулятор «FILTER».
TIME OVER	Автонастройка баланса белого не была завершена за допустимое время.	Возможна нестабильность условий съемки. При появлении мерцания нажмите на затвор и перенастройте баланс белого в стабильных условиях.

Память баланса белого

Каждое значение в памяти сохраняется даже при отключении камкордера и не будет потеряно до перенастройки баланса белого. Значения баланса белого хранятся в двух областях памяти – A или B.
Если для пункта меню «FILTER INH» установлено значение «ON» (по умолчанию), то в каждой из областей хранится только одно значение. В этом случае значения не синхронизированы с фильтрами.
Этот пункт находится на экране «WHITE BALANCE MODE» меню «CAM OPERATION».
Если для пункта меню «FILTER INH» установлено значение «OFF», настроенное значение сохраняется для каждого фильтра в области памяти, соответствующей положению переключателя «WHITE BAL» (A или B). Камкордер оснащен 4 встроенными фильтрами с 8 (4x2) настроенными значениями. При активации функции сверусиленя «S. GAIN» переключатель «AWB» не функционирует, и используется значение, установленное для пункта «PRST».

Настройка цветовой температуры вручную

Баланс белого может быть отрегулирован вручную путем настройки цветовой температуры. Настройка цветовой температуры вручную может выполняться для каждого положения переключателя «WHITE BAL»: «PRST», «A» и «B».
Цветовая температура устанавливается с помощью пунктов меню «COLOR TEMP PRE», «COLOR TEMP A» и «COLOR TEMP B».
Эти пункты находятся на экране «WHITE BALANCE MODE» меню «CAM OPERATION».
Существует 2 типа настройки цветовой температуры для пункта «COLOR TEMP PRE»: «VAR» или «3.2K/5.6K».

VAR: Выбор значения в диапазоне от 2300K до 8000K.
3.2K/5.6K: Выбор из 2-х значений: 3200K и 5600K.

См. «WHITE BALANCE MODE» (стр. 179).

Примечание
Даже при установке цветовой температуры вручную автонастройка баланса белого (AWB) сохраняет цветовую температуру на момент настройки для положения переключателя «WHITE BAL». При замене положения цветокорректирующего фильтра значение цветовой температуры изменяется.

```
→ < WHITE BALANCE MODE >

   FILTER INH        :ON
   SHOCKLESS AWB     :NORMAL
   AWB AREA          :25%

   TEMP PRE SEL SW :3.2K/5.6K
   COLOR TEMP PRE    :3200K

   AWB A TEMP        :2600K
   AWB B TEMP        :3200K
```

Индикация в видоискателе, относящаяся к балансу белого
См. раздел «Служебная информация в видоискателе» (стр. 68).

Настройка баланса черного

Настройка баланса черного необходима:
- при первом использовании камкордера;
- если камкордер долгое время не использовался;
- если окружающая температура существенно изменилась;
- если изменилось положение переключателя усиления;
- кнопками «USER MAIN», «USER1» или «USER2» было задано сверухсиление (S.GAIN).

1. Установите переключатели так, как показано ниже.

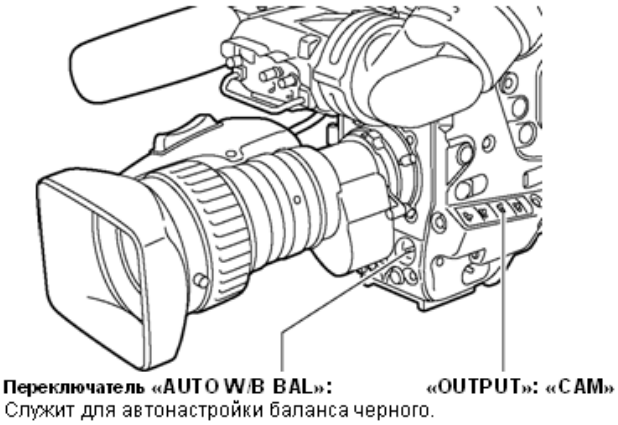

2. Установите переключатель «AUTO W/B BAL» в положение «ABB», затем отпустите его. Переключатель возвращается в центральное положение, и баланс черного автоматически настраивается.

3. Во время настройки в видоискателе отображается следующее сообщение:

ABB ACTIVE

Примечание
Во время настройки диафрагма объектива автоматически переходит в состояние «CLOSE».

4. Настройка занимает несколько секунд, и появляется следующее сообщение:

ABB OK

Настроенное значение автоматически сохраняется в памяти.

Примечание
- Убедитесь в том, что разъем объектива подключен, а диафрагма находится в состоянии «CLOSE».
- Во время настройки баланса черного диафрагма переходит в режим автоматического экранирования света.
- Во время настройки баланса черного автоматически включается контур выбора усиления.

На экране видоискателя могут возникнуть мерцание или помехи; это не неисправность.
• Если шейдинг черного после автонастройки баланса черного неудовлетворителен, настройте его. Для этого перейдите к пункту меню «DETECTION», установите курсор (→) и нажмите на диск ««JOG»». Пункт «DETECTION» находится на экране «BLACK SHADING» в меню «MAINTENANCE».
Поверните регулятор «SHD.ABB SW» в положение «SW MODE» (стр. 178), затем непрерывно нажимайте на переключатель «ABB» в течени 8 или более секунд, шейдинг черного автоматически настроится после автонастройки баланса черного. Во время настройки шейдинга черного убедитесь в том, что диафрагма объектива полностью закрыта до появления в видоискателе сообщения «B-SHD OK».
Однако если подключен пульт дистанционного управления (AJ-RC10G: доплнительная принадлежность), автонастройка шейдинга черного при удерживании переключателя «ABB» невозможна.
• Для отмены начавшейся автонастройки баланса черного (в видоискателе отображается строка «ABB ACTIVE») повторно переведите переключатель «AUTO W/B BAL» в положение «ABB». В этом случае использоваться будет значение, имевшееся в системе до автонастройки.

Память баланса черного
Каждое значение в памяти сохраняется даже при отключении камкордера.

Настройка электронного затвора

В данном разделе приведено описание электронного затвора, а так же правила по его настройке и работе с ним.

Режимы затвора

В таблице ниже перечислены режимы работы электронного затвора камкордера, а также варианты скорости затвора.

Использование постоянной скорости затвора

- Для устранения мерцания вследствие освещения.
- Для четкой съемки быстро движущихся объектов.

Использование скорости затвора SYNCRO SCAN

- Для съемки экранов, чтобы минимизировать сетку горизонтальных линий.
- Для съемки изображений с добавлением эффектов движения объекта.

Использование ½ скорости затвора («HALF”)

- Для съемки изображений с добавлением эффектов имитации пленки.

Примечание

•Независимо от режима работы электронного затвора, чем выше его скорость, тем ниже чувствительность камеры.

•Если диафрагма работает в автоматическом режиме, то с ростом скорости затвора она будет все больше открываться, а глубина фокуса будет уменьшаться.

Режим	Стандарт видеосигнала	CAMERA MODE	Скорость затвора	½ скорости затвора	Переменный диапазон для SYNCRO SCAN	
HD	1080-59.94i	60i	1/100, 1/120, /250, 1/500, 1/1000, 1/2000 1/1000, 1/200, HALF 180º, 172,8º, 144,0º, 120,0º, 90,0º, 45,0º	1/120	1/61.7 – 1/7200	3º – 350º (с шагом 1,0º)
	1080-29.97P	30P		1/60	1/30.9 – 1/3600	
	1080-23.98P	24P		1/48	1/24.7 – 1/2880	
	1080-23.98PA	24PA		1/48	1/24.7 – 1/2880	
SD	480-59.94i	60i		1/120	1/61.7 – 1/7200	
	480-29.97P	30P		1/60	1/30.9 – 1/3600	
	480-23.98P	24P		1/48	1/24.7 – 1/2880	
HD	1080-50i	50i	1/60, 1/120 1/250, 1/500, 1/1000, 1/2000, HALF 180º, 172,8º, 144,0º, 120,0º, 90,0º, 45,0º	1/100	1/51.4 – 1/6000	
	1080-25P	25P		1/50	1/25.7 – 1/3000	
SD	576-50i	50i		1/100	1/51.4 – 1/6000	
	576-25P	25P		1/50	1/25.7 – 1/3000	

Настройка режима и скорости затвора

Скорость затвора в любом режиме устанавливается с помощью переключателя «SHUTTER».
В режиме SYNCHRO SCAN скорость затвора можно легко изменить с помощью кнопок «SYNCHRO SCAN ADJUSTMENT (+/–)» на боковой панели.
Помните о том, что можно задать диапазон для выбираемой скорости затвора и выбрать, применять или нет режим SYNCHRO SCAN с помощью экранов «SHUTTER SPEED» и «SHUTTER SELECT». Эти экраны находятся в меню «CAM OPERATION».
Выбранная скорость затвора запоминается, даже если камкордер выключен.

```
→ < SHUTTER SPEED >

    SYNCHRO SCAN  :ON
    POSITION1     :ON
    POSITION2     :ON
    POSITION3     :ON
    POSITION4     :ON
    POSITION5     :ON
    POSITION6     :ON
```

```
→ < SHUTTER SELECT >

    POSITION1 SEL  :1/100
    POSITION2 SEL  :1/120
    POSITION3 SEL  :1/250
    POSITION4 SEL  :1/500
    POSITION5 SEL  :1/1000
    POSITION6 SEL  :1/2000
```

1. Поверните переключатель «SHUTTER», установленный на «ON», в положение «SEL».

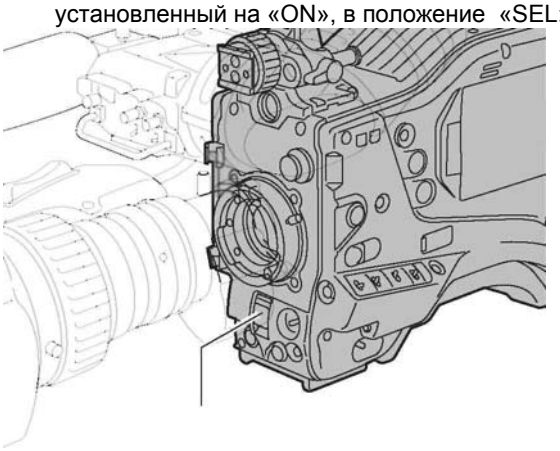

Переключатель «SHUTTER»

2. Поверните переключатель «SHUTTER» в положение «SEL» еще раз. Повторяйте до тех пор, пока в видоискателе не отобразится нужный режим или скорость. Если доступны все режимы и скорости, то сообщения в видоискателе меняются в следующем порядке:

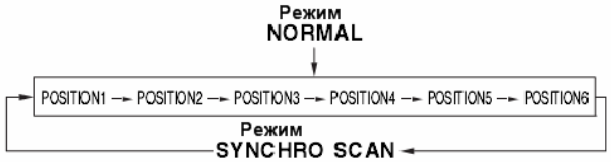

Индикация затвора в видоискателе
См. раздел «Служебная информация в видоискателе» (стр. 68).

Перевод камкордера в режим SYNCHRO SCAN

Для перевода камкордера в режим SYNCHRO SCAN выполните следующие действия:

1. Поверните переключатель «SHUTTER», установленный на «ON», в положение «SEL» для перевода камкордера в режим SYNCHRO SCAN.

2. В режиме SYNCHRO SCAN возможно плавное изменение скорости затвора с помощью кнопок «SYNCHRO SCAN (+/–)».

Кнопки «SYNCHRO SCAN ADJUSTMENT (+/–)»

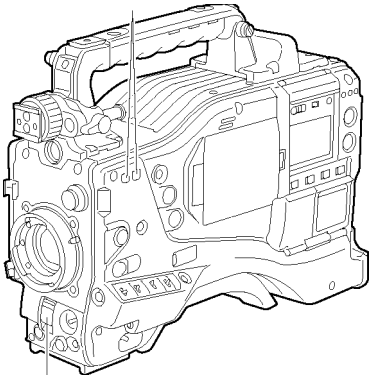

Переключатель «SHUTTER»

3. В режиме синхронизации развертки возможно переключение отображения скорости затвора между показом секунд и показом угловых единиц.
Более подробную информацию можно найти в разделе «SYNCHRO SCAN DISP.» (стр. 172).

Назначение функций кнопкам «USER MAIN», «USER1» и «USER2»

Кнопкам «USER MAIN», «USER1» и «USER2» можно назначить выбранные пользователем функции.
Для выбора нужных функций используйте пункты меню «USER MAIN SW», «USER1 SW» и «USER2 SW», находящиеся на экране «USER SW» меню «CAM OPERATION».

```
< USER SW >

→ USER MAIN SW     :SLOT SEL
  USER1 SW         :S. GAIN
  USER2 SW         :DS. GAIN
```

Варианты функций

INH: Функция не назначена.
S.GAIN: Назначена функция «S.GAIN».
DS.GAIN: Назначена функция «DS.GAIN».
S.IRIS: Назначена функция «Super Iris».
Эта функция полезна при компенсации задней подсветки.
I.OVR: Назначена функция «Iris Override».
Целевое (эталонное) значение в режиме Auto Iris должно быть изменено.
Для изменения целевого значения переведите камкордер в этот режим и нажмите на диск ««JOG»».
Поворотом диска ««JOG»» по часовой стрелке или против часовой стрелки измените значение. Индикатор диафрагмы в видоискателе отобразит «+», «+ +», «–» или «– –».
При отображении нужного значения нажмите на диск ««JOG»», чтобы принять это значение.
Помните о том, что при отмене режима или выключении питания вновь будет применено оригинальное эталонное значение.
+: Открытие диафрагмы на 0,5.
+ +: Открытие диафрагмы на 1.
–: Закрытие диафрагмы на 0,5.
– –: Закрытие диафрагмы на 1.
Индикация отсутствует: Используется эталонное значение.
S.BLK: Назначена функция «Super Black».
Уменьшает уровень черного до уровня пьедестала или ниже.
B.GAMMA: Назначена функция «BLACK GAMMA».
Выделяет градации черного. Независимо от значения пункта меню «BLACK GAMMA» (экраны «LOW SETTING», «MID SETTING» и «HIGH SETTING» меню «PAINT») для функции «BLACK GAMMA» устанавливается значение «+3».
Y GET: Назначена функция отображения яркости центрального маркера.
DRS: Назначена функция расширения динамического диапазона.
Функция предназначена для сжатия изображения с высокой яркостью и расширения динамического диапазона. Уровень сжатия изменяется на экране «KNEE LEVEL» меню «PAINT».
♦Примечания
Т.к. функция «DRS» сжимает уровень видеосигнала фрагментов с высокой яркостью, формирование цвета при включенной/отключенной функции «DRS» слегка различается.
При включении функции «DRS» функции «Knee» и «BLACK GAMMA» недоступны.
ASSIST: Функция включения/выключения указателя для облегчения фокусировки.
♦Примечание
Когда нажата кнопка «ASSIST», в видоискателе и в нижнем правом углу ЖК-дисплея отображается указатель. Отрегулируйте фокусировочное кольцо на объективе так, чтобы указатель был далеко справа.
C.TEMP: Функция смены режима, которая позволяет менять назначенную цветовую температуру нажатием на диск ««JOG»». Это удобно при намеренном изменении цветовой температуры после настройки баланса белого. Для изменения цветовой температуры нажмите программируемую кнопку, которой назначена эта функция, а затем нажмите на диск ««JOG»».
Индикатор цветовой температуры в видоискателе загорится и начнет мигать. Во время мигания индикатора поворот диска ««JOG»» изменяет цветовую температуру. В этот момент меняется также значение, назначенное для положения («PRST», «A» или «B»), в котором находится переключатель «WHITE BAL».
AUDIO CH1: Назначена функция смены входного сигнала для аудиоканала 1. Нажатие на кнопку меняет входной сигнал в следующем порядке: «FRONT» → «W.L.» → «REAR». Помните, что для смены входного сигнала можно использовать также переключатель «AUDIO IN»: какой бы регулятор ни работал, последний имеет преимущество.
AUDIO CH2: Назначена функция смены входного сигнала для аудиоканала 2. Нажатие на кнопку меняет входной сигнал в следующем порядке: «FRONT» → «W.L.» → «REAR». Помните, что для смены входного сигнала можно использовать также переключатель «AUDIO IN»: какой бы регулятор ни работал, последний имеет преимущество.

REC SW: Назначена функция кнопки «REC START/STOP».
R**ET SW:** Назначена функция кнопки «RET» на объективе.
PRE REC: Назначена функция включения/выключения предварительной записи.
SLOT SEL: Назначена функция смены записываемой P2-карты при наличии нескольких карт.

PC MODE: Функция включения/выключения выбранного режима USB device или USB host. Переключение между режимами USB device и USB host осуществляется выбором пункта меню «PC MODE SELECT» на экране «SYSTEM MODE» меню «SYSTEM SETTING».

♦Примечание
Если подключен пульт дистанционного управления AJ-RC10G (дополнительная принадлежность) и назначены функции «I.OVR» или «C.TEMP» на кнопку «USER» на AJ-RC10G, дисковый переключатель на основном устройстве не функционирует.

Настройка переключения «USER SW GAIN»

Система камкордера AJ-HPX3000 позволяет использовать, кроме стандартных установок усиления L/M/H, еще 2 режима: режим аналогового усиления S.GAIN (сверхусиление) для получения усиления в 30 дБ и более и режим кумулятивного усиления DS.GAIN (цифровое сверхусиление) с использованием прогрессивной развертки. Для выбора этих функций откройте экран «USER SW GAIN» в меню «CAM OPERATION», выберите пункт «S.GAIN» или «DS.GAIN» и задайте усиление для каждого пункта. Например, если функции «S.GAIN» и «DS.GAIN» были назначены кнопкам «USER MAIN», «USER1» или «USER2», использование комбинации кнопок усиления с программируемыми кнопками может позволить увеличить усиление.

1) Увеличение усиления без увеличения шума:
Используйте функцию «DS.GAIN».
2) Увеличение нормального аналогового усиления:
(увеличивается уровень шума)
Используйте только функцию «S.GAIN».

Примечание
Помните, что точность настроек «AUTO IRIS», баланса белого и баланса черного может снижаться при увеличении уровня шума.
3) Получение сверхвысокой чувствительности:
Используйте комбинацию функций «S.GAIN» и «DS.GAIN». Однако соблюдайте осторожность, т.к. увеличение усиления при использовании функции «DS.GAIN» приводит к тому, что задержки изображения при движении объектов становятся более заметными.
При съемке движущихся объектов используйте увеличение до +12 дБ ↑ с помощью функции «DS.GAIN».

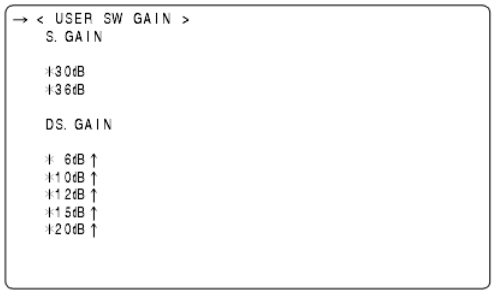

Пункты установки и использование

S.GAIN: Действительно значение аналогового усиления, отмеченное звездочкой. Значения, не отмеченные звездочкой, недействительны.
DS.GAIN: Действительно значение кумулятивного усиления, отмеченное звездочкой. Значения, не отмеченные звездочкой, недействительны.

Выбор входного аудиосигнала и настройка уровней записи

Система камкордера AJ-HPX3000 поддерживает независимую запись 4-канального звука в любом формате режимов HD (1080i) и SD (DVCPRO50 с 480i или 576i).
При переводе переключателя «AUDIO SELECT CH1/CH2» в положение «AUTO» автоматически настраивается уровень записи для аудиоканалов 1 и 2. Для ручной настройки уровней записи переведите переключатель в положение «MAN». Помните о том, что уровни записи для аудиоканалов 3 и 4 выбираются с помощью пунктов меню.

Примечания

• Даже в режиме HD mode (1080i) 4-канальный звук записывается на P2-карты.
• При записи входных сигналов SDI или входных сигналов с разъема «DVCPRO» вышеуказанные настройки отменяются; аудиосигналы с разъемов «SDI IN» или «DVCPRO» записываются всегда.

Выбор входного аудиосигнала

Входной сигнал, записываемый с аудиоканалов 1, 2, 3 и 4 выбирается переключателем «AUDIO IN».
Подробное описание см. в разделе «Запись звука» (стр. 16).

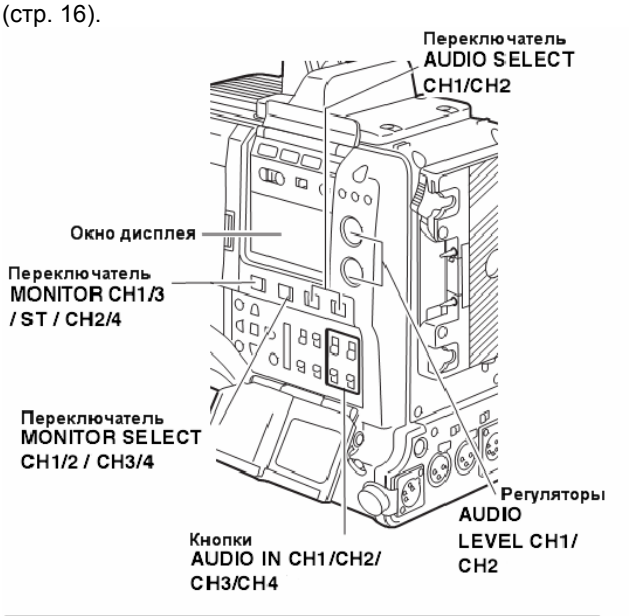

Примечание

• Аудиоканалы 1 и 2 всегда принимают сигналы, выбранные переключателями «AUDIO IN CH1» и «AUDIO IN CH2».
• 4-канальные записанные сигналы являются фактически выходными сигналами SDI.

Особые настройки звука выполняются с помощью экранов «MIC/AUDIO1» и «MIC/AUDIO2» в меню «MAIN OPERATION».
Подробнее см. раздел «MAIN OPERATION» (стр. 181).

```
→ < MIC/AUDIO1 >

  FRONT VR CH1          : OFF
  FRONT VR CH2          : OFF
  MIC LOWCUT CH1        : OFF
  MIC LOWCUT CH2        : OFF
  MIC LOWCUT CH3        : OFF
  MIC LOWCUT CH4        : OFF
  LIMITER CH1           : OFF
  LIMITER CH2           : OFF
  AUTO LEVEL CH3        : ON
  AUTO LEVEL CH4        : ON
  TEST TONE             : NORMAL
```

```
→ < MIC/AUDIO2 >

  FRONT MIC POWER       : ON
  REAR MIC POWER        : ON
  MONITOR SELECT        : STEREO
  FRONT MIC LEVEL       : -40dB
  REAR MIC CH1 LEVEL    : -60dB
  REAR MIC CH2 LEVEL    : -60dB
  REAR LINE IN LVL      : +4dB
  AUDIO OUT LVL         : +4dB
  HEADROOM              : 20dB
  WIRELESS WARN         : OFF
```

Настройка уровней записи

Для настройки уровней записи аудиоканалов 1 и 2 выполните следующие действия:

1. Установите переключатель «MONITOR SELECT CH1/2/CH3/4» в положение «CH1/2» для того, чтобы аудиометр в окне дисплея отображал индикацию для аудиоканалов 1 и 2. Убедитесь в том, что эта индикация отображена. С помощью пунктов меню «FRONT VR CH1» и «FRONT VR CH2» можно выбрать, включать или нет регулятор «FRONT AUDIO LEVEL». Помните, что в заводских установках этот регулятор отключен. Эти пункты находятся на экране «MIC/AUDIO1» меню «MAIN OPERATION».

2. Установите переключатель «AUDIO SELECT CH1/CH2» в положение «MAN».

3. Сверяясь с аудиометром в окне дисплея или аудиометром в видоискателе, настройте уровень звука с помощью регулятора «AUDIO LEVEL CH1/CH2». Помните, что в случае превышения уровнем верхней отметки (0 дБ) появится сообщение «OVER». Уровень звука необходимо отрегулировать так, чтобы он не достигал отметки в 0 дБ.

Аудиометр в окне дисплея

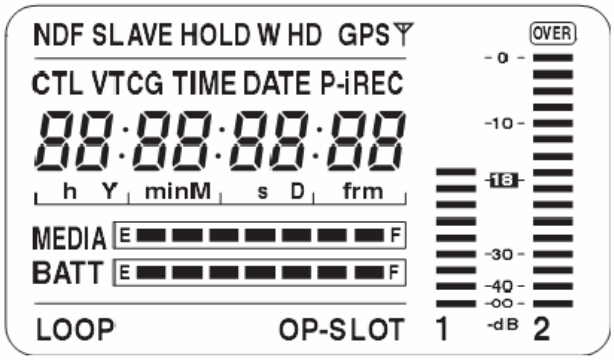

Аудиометр в видоискателе

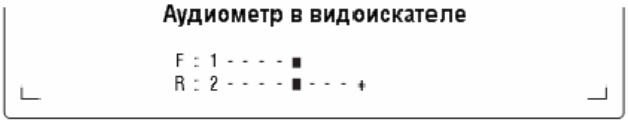

При работе с камкордером без звукооператора рекомендуется пользоваться регулятором «FRONT AUDIO LEVEL» для настройки уровня звука. Заранее проверьте аудиометр в видоискателе и воспользуйтесь регулятором «FRONT AUDIO LEVEL» для настройки соответствующего аудиоканала, так чтобы входной уровень не был чрезмерно высоким.

Выбор функции для регулятора «FRONT AUDIO LEVEL»

Эта функция позволяет настраивать уровень записи с помощью регулятора «FRONT AUDIO LEVEL». Для выбора этой функции откройте экран «MIC/AUDIO» меню «MAIN OPERATION» и с помощью пунктов «FRONT VR CH1» и «FRONT VR CH2» выберите, включать или выключать регулятор «FRONT AUDIO LEVEL» для системы, установленной в качестве входного сигнала.

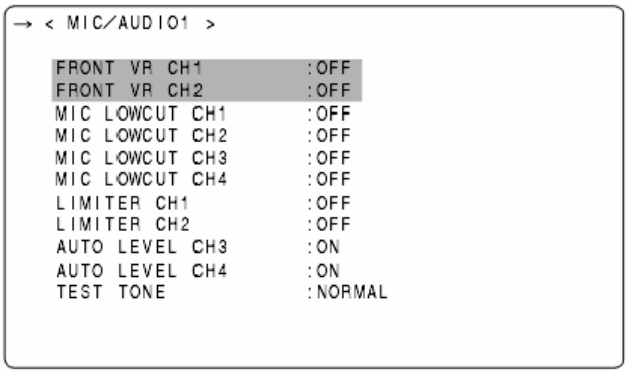

Уровни записи аудиоканалов 3 и 4

В таблице ниже приведено влияние на уровень записи аудиоканалов 3 и 4 настроек и уровня входного сигнала, указанного с помощью пунктов меню «AUTO LEVEL CH3» и «AUTO LEVEL CH4». Помните о невозможности настройки уровня записи вручную. Эти пункты находятся на экране «MIC/AUDIO1» меню «MAIN OPERATION».

AUTO LEVEL CH3/CH4	**Уровень входного сигнала**	
	LINE	**MIC**
ON	AGC ON	AGC ON
OFF	AGC/LIMITER OFF	LIMITER ON

Установка времени

Система камкордера AJ-HPX3000 поддерживает временные коды, пользовательские биты, дату и данные времени (реального времени), записываемые как данные области субкода, области VIDEO AUX и метаданные видеофайлов. В них также включено значение счетчика длительности видеофайла и идентификатор камеры.

Описание данных времени

Временной код

Переключатель «TCG» служит для переключения между режимами Rec run и Free run.

Free run: Постоянное приращение временного кода даже при выключенном питании. Временной код может быть обработан как время и синхронизирован с входным временным кодом через разъемы «TC IN» или «DVCPRO».

Rec run: Временной код записывается в виде последовательных повторно сгенерированных значений для видеофайла, записанного на P2-карту.

Пользовательские биты

Камкордер записывает 2 независимых типа пользовательских битов: один («UB») записывается в область субкода, другой («VITC UB») – в область «VIDEO AUX». Каждый пользовательский бит может представлять собой следующие данные: определенное пользователем значение, время, дату, временной код, данные о частоте кадров для съемки камерой, внешнее входное значение (полученное через разъем «TC IN» или «DVCPRO») или повторно сгенерированное значение для видеофайла, записанного на P2-карту.

Камкордер записывает только одно определенное пользователем значение. При выборе значения сразу для «UB» и «VITC UB» оба значения совпадают. Типы «UB» выбираются в окне «UB MODE», типы «VITCUB» – в окне «VITC UB». Однако в указанных ниже случаях для них фиксируются данные по частоте кадров видеоредактора (программного обеспечения для ПК).

- При записи 24P/24PA в режиме 1080i или 480i для «VITC UB» фиксируются данные по частоте кадров.

При записи без преобразования для «VITC UB» фиксируются данные по частоте кадров.

Дата и время (реальное время)

Встроенные часы поддерживают значения даты и времени. Если установлен GPS-модуль AJ-GPS910G, встроенные часы сверяют точную дату и время по GPS. Эти часы используются для сохранения значений даты и времени при отключении питания и в качестве пользовательских битов и временных данных, а также для генерации времени создания файлов при видеозаписи, определяющего порядок иконок и очередность воспроизведения. Встроенные часы также используются для создания метаданных видеофайла и данных UMID (уникальный идентификатор материала) в области «VIDEO AUX».

Счетчик длительности видеофайла

Счетчик длительности видеофайла измеряет общее время записи после сброса во время записи. Кроме того, это значение является временем отсчета и устанавливает начало воспроизведения видеофайла. Может использоваться для поиска текущей позиции воспроизведения.

Идентификатор камеры

Идентификатор камеры задается 10 символами в 3 строках, которые могут быть наложены на цветовую полосу вместе с данными даты и времени.

Временной код записи и пользовательские биты

Количество кадров TC временного кода варьируется в зависимости от входного сигнала, режима системы и режима камеры, как показано ниже.

REC SIGNAL	SYSTEM MODE	Формат записи кадров*10	TC субкода	TC в области VIDEO AUX (VITC)	Число кадров TC во время записи и преднастройки	Число кадров выходного TC	Число кадров отображаемого TC	UB субкода	UB в области VIDEO AUX (VITC UB)
CAM	1080-59.94i	60i, 30P (Over 60i)	Согласно режиму TC*4	Согласно режиму TC*4	30	30	Выбор 30/24	Согласно режиму UB*6	Согласно режиму VITC UB
		24P (Over 60i) 24PA(Over 60i)	Всегда без сброса кадров*5	Всегда без сброса кадров*5					Всегда данные о частоте кадров*3
		30PN (без преобразования)	Согласно режиму TC*4	Согласно режиму TC*4			30	Согласно режиму UB*6	Всегда данные о частоте кадров*3
		24PN (Native)	Всегда без сброса кадров*5	Всегда без сброса кадров*5	24		Запись: 24 Воспроизведение: Выбор		
	1080-50i	50i, 25P (Over 50i)	-*4	-*4	25	25	25	Согласно режиму UB*6	Согласно режиму VITC UB
		25PN (без преобразования)						Согласно режиму UB*6	Всегда данные о частоте кадров*3
	480-59.94i	60i 30P (Over 60i)	Согласно режиму TC*4	Согласно режиму TC*4	30	30	Выбор 30/24	Согласно режиму UB*6	Согласно режиму VITC UB
		24P (Over 60i) 24PA(Over 60i)	Всегда без сброса кадров*5	Всегда без сброса кадров*5					Всегда данные о частоте кадров*3
	576-50i	50i, 25P (Over 50i)	-*4	-*4	25	25	25	Согласно режиму UB*6	Согласно режиму VITC UB
SDI*1 или	1080-59.94i	-	Согласно режиму TC*4	Согласно режиму TC*4	30	30	Выбор 30/24	Согласно режиму UB*6	Согласно режиму VITC UB
	1080-50i 576-50i		-*4	-*4	25	25	25		
1394	1080-59.94i 480-59.94i	- (AVC-Intra нельзя выбрать.)	Согласно режиму TC*4	Независимо от настроек записывается	30	30	Выбор 30/24	Согласно режиму UB*7	Независимо от настроек записывается
	1080-50i 576-50i		-*2		25	25	25		

*1 Не может синхронизироваться со значением «TC» или «UB», принятым через разъем «SDI IN».

*2 Может синхронизироваться со значением, принятым через разъем «DVCPRO», но не с временным кодом, принятым через разъем «TC IN».

*3 Установлено значение «MENU» для пункта меню «FRAME RATE UB», запись выполняется в режиме UB или VITC UB. В этом случае инструменты редактирования (например, программное обеспечение ПК) неспособны записать требуемую информацию.

*4 В режиме Free run временной код синхронизирован со входным временным кодом через разъем «TC IN».

*5 В режиме Free run временной код синхронизирован со входным временным кодом через разъем «TC IN», если не применен сброс кадров.

*6 Установлено значение «EXT» для пункта «UB MODE», биты синхронизированы с входными пользовательскими битами через разъем «TC IN».

*7 Установлено значение «EXT» для пункта «UB MODE», биты синхронизированы с входными пользовательскими битами через разъем «DVCPRO».

*8 Независимо от настроек меню данные о частоте кадров записываются всегда. Во время воспроизведения данные выводятся после конвертации в данные о частоте кадров понижающего преобразования.

*9 Установлено значение «FRM.RATE» для пункта «UB MODE», во время воспроизведения выводятся данные о частоте кадров понижающего преобразования, считанные из пользов. бита в области памяти VAUX.

*10 Более Подробную информацию можно найти в разделе «Форматы записи и выводимого сигнала» (стр. 44).

Установка пользовательских битов

Пользовательские биты (UB), записываемые в область субкода, выбираются с помощью пункта меню «UB MODE». Пользовательские биты (VITC UB), записываемые в область VIDEO AUX выбираются с помощью пункта меню «VITC UB MODE».

USER (только в режиме UB)
Записывается заданное пользователем значение. Пользовательское значение вводится с помощью окна дисплея. Ввод пользовательского значения описан в разделе «Ввод пользовательского значения» (стр. 57). Записанное пользовательское значение сохраняется даже при отключении питания.

TIME
Записывается время со встроенных часов.

DATE
Записываются дата и время со встроенных часов в 4-значном формате.

EXT (только в режиме UB)
Записывается значение пользовательского бита, полученное через разъем «TC IN». Если установлено значение «1394» для пункта меню «REC SIGNAL», то это значение синхронизируется со значением пользовательского бита, полученным через разъем «DVCPRO». Пользовательское значение также будет являться входным.

TCG
Записывается значение временного кода.

FRM.RATE
Записываются данные о частоте кадров при съемке камерой. Подробности см. в разделе «Данные о частоте кадров, записываемые в пользовательских битах» (стр. 58).

REGEN
Записывается считанное значение последнего пользовательского бита на P2-карте.

USER/EXT (только в режиме VITC UB)
Пользовательское значение записывается в виде пользовательских битов в область VIDEO AUX. Значение совпадает с индикацией пользовательских битов при установке значения «USER» или «EXT» для пункта меню «UB MODE».

Ввод пользовательского значения

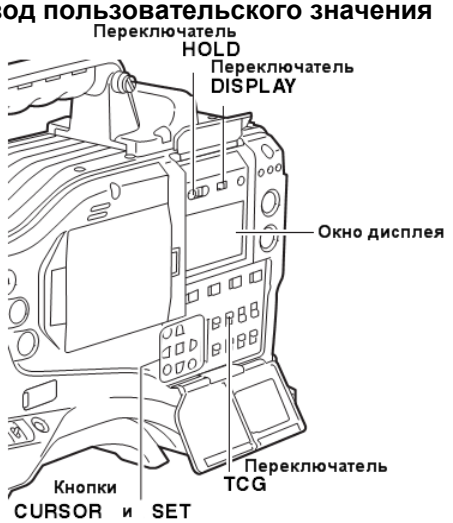

1. Установите переключатель «DISPLAY» в положение «UB».

2. Установите переключатель «TCG» в положение «SET».
Когда левая цифра начнет мигать, можно менять значение.

Используйте кнопки «CURSOR» для установки пользовательсого бита.

Кнопка >: Смещает записываемую (мигающую) позицию вправо.

Кнопка <: Смещает записываемую (мигающую) позицию влево.

Кнопка ∆: Увеличивает мигающее число на 1.

Кнопка ∇: Уменьшает мигающее число на 1.

4. Установите переключатель «TCG» в положение «F-RUN» или «R-RUN».

5. Перейдите на экран «TC/UB» меню «MAIN OPERATION» и присвойте пункту «UB MODE» значение «USER».

Примечания
• Если переключатель «TCG» установлен в положение «SET», действия над иконками недоступны.
• Для проверки «VICT UB» нажмите на переключатель «HOLD», так чтобы в окне дисплея появилась надпись «VTCG».

Память пользовательских битов
Набор данных для пользовательских битов автоматически сохраняется и запоминается даже при выключении камкордера.

Данные о частоте кадров, записываемые в пользовательских битах

Если видеоданные на основе частоты кадров, установленной с помощью пункта меню «CAMERA MODE», записываются в пользовательские биты, их можно редактировать с помощью соответствующих инструментов (например, программного обеспечения для ПК). В режимах 1080i и SD используются данные о частоте кадров, записанные в область VIDEO AUX.

Данные о частоте кадров

Меню частоты кадров и понижающего преобразования видеосигнала связаны с временным кодом и пользовательскими битами следующим образом:

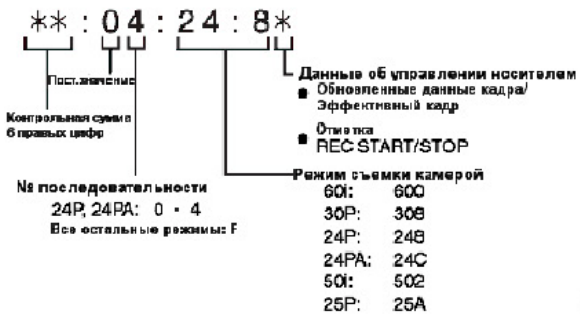

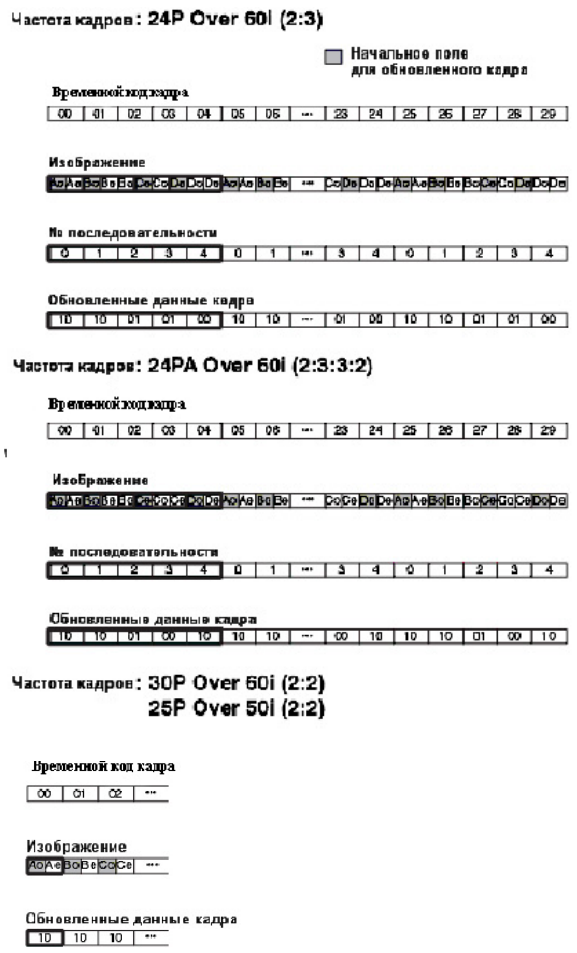

Данные о частоте кадров в пользовательских битах при записи без преобразования таковы.

Примечание

Во время воспроизведения видеофайлов, записанных без преобразования, данные о частоте кадров из пользовательских битов конвертируются соответственно понижающему преобразованию изображения и затем выводятся.

Пример:

Запись

**:0F:24:C*

Воспроизведение ↓

**:0#:24:8*

означает последовательность от 0 до 4.

Настройка даты и времени внутренних часов

1.Установите переключатель «DISPLAY» в положение «UB».

2.Нажмите на кнопку «HOLD» для отображения даты в окне дисплея.

3.Установите переключатель «TCG» в положение «SET».

4.Используя кнопки «CURSOR» и «SET», установите дату (год/месяц/день).
Помните о том, что значение года не может превышать 2030.
Кнопка >: Смещает записываемую (мигающую) позицию вправо.
Кнопка <: Смещает записываемую (мигающую) позицию влево

5.Нажмите на кнопку «HOLD» для отображения времени в окне дисплея.

6.Используя кнопки «CURSOR», установите время (часы/минуты/секунды).

7.Переведите переключатель «TCG» в положение «F-RUN» или «R-RUN». Внутренние часы запускаются в тот момент, как будет изменено положение переключателя.

8.Нажмите на кнопку «HOLD» для отображения часового пояса (разницы между местным временем и временем по Гринвичу) на дисплее

Кнопка Δ: Увеличивает мигающее число на 1.
Кнопка ∇: Уменьшает мигающее число на 1.

9.Используя кнопки Δ и ∇, задайте разницу во времени (в часах и минутах): опережение времени по Гринвичу (без знака) или отставание от него (со знаком «–»).
Пример: при отставании местного времени от времени по Гринвичу на 5 часов установите часовой пояс на «5:00 –».
Часовой пояс всегда записывается вместе с датой и временем в виде метаданных.

10. С помощью таблицы справа установите местное время.

11. Установите переключатель «TCG» в положение «F-RUN» или «R-RUN» для подтверждения часового пояса.

Примечание

• При использовании камкордера в первый раз не забудьте заранее произвести эти настройки. Не меняйте их во время использования камкордера.
• Если переключатель «TCG» установлен в положение «SET», действия над иконками недоступны.

Разница во времени	Регион	Разница во времени	Регион
00:00	Гринвич	–12:00	Кваджалейн
+00:30		–11:30	
+01:00	Центральная Европа	–11:00	о-ва Мидуэй
+01:30		–10:30	
+02:00	Восточная Европа	–10:00	Гавайи
+02:30		–09:30	Маркизские о-ва
+03:00	Москва	–09:00	Аляска
+03:30	Тегеран	–08:30	
+04:00	Абу-Даби	–08:00	Лос-Анджелес
+04:30	Кабул	–07:30	
+05:00	Исламабад	–07:00	Денвер
+05:30	Бомбей	–06:30	
+06:00	Дакка	–06:00	Чикаго
+06:30	Рангун	–05:30	
+07:00	Бангкок	–05:00	Нью-Йорк
+07:30		–04:30	
+08:00	Пекин	–04:00	Галифакс
+08:30		–03:30	о-в Ньюфаундленд
+09:00	Токио	–03:00	Буэнос-Айрес
+09:30	Дарвин	–02:30	
+10:00	Гуам	–02:00	Среднеатлантический регион
+10:30	о-в Лорд-Хау	–01:30	
+11:00	Соломоновы о-ва	–01:00	Азорские о-ва
+11:30	о-в Норфолк	–00:30	
+12:00	Новая Зеландия		
+12:45	о-ва Чатем		
+13:00			

Примечания

• На этапе 4, если переключатель «TCG» установлен в положение «F-RUN» или «R-RUN», внутренние часы также активируются.
Для отмены установки даты, времени и часового пояса зажмите кнопку «SET» и установите переключатель «TCG» в положение «F-RUN» или «R-RUN».
• Погрешность часов составляет около ± 30 секунд в месяц при отключенном питании. Если необходимы более точные показания времени, проверьте время при включении питания и при необходимости перенастройте часы.
При установленном и правильно функционирующем GPS-модуле AJ-GPS910G внутренние часы показывают точное местное время, исходя из принятого значения времени по Гринвичу и часового пояса. Если дата и время отличаются от реального местного времени, это может означать, что часовой пояс установлен неправильно (дату и время перенастраивать не нужно).
• Встроенные часы работают несколько лет от заряда литиевой батареи камкордера. Когда батарея разряжается, в видоискателе при отключении питания появляется сообщение «BACKUP BATT EMPTY». Более подробную информацию можно найти в разделе «Техническое обслуживание» (стр. 144).

Настройка временного кода

1. Установите переключатель «DISPLAY» в положение «TC».
2. Установите переключатель «TCG» в положение «SET».
3. Установите для пункта меню «TC MODE» значение «DF» или «NDF». При значении «DF» временной код растет в режиме сброса кадров, при «NDF» – без сброса кадров. Однако камера всегда работает при значении «NDF» в режимах 24P, 24PA и 24PN (без преобразования).
Пункт «TC MODE» находится на экране «TC/ UB» меню «MAIN OPERATION».

Примечание
Переключение между «DF» и «NDF» возможно только при системной частоте камкордера 59,94 Гц.

4. Используйте кнопки «CURSOR» для установки временного кода в диапазоне от 00:00:00:00 до 23:59:59:29 (59,94 Гц), 23:59:59:23 (24PN) или 23:59:59:24 (50 Гц).

Кнопка >: Смещает записываемую (мигающую) позицию вправо.
Кнопка <: Смещает записываемую (мигающую) позицию влево.
Кнопка Δ: Увеличивает мигающее число на 1.
Кнопка ∇: Уменьшает мигающее число на 1.

5.Измените положение переключателя «TCG».
При значении «F-RUN» временной код генерируется в режиме Free run, при значении «R-RUN» – в режиме Run mode.

Примечания
• При работе камкордера в режиме 24P или 24PA установки временного кода подгоняются к 5-кадровой модели. В режиме 24PN (без преобразования) настраивается счет по 4-кадровой модели.
Временной код невозможно выставить при записи в форматах 24P, 24PA и 24PN (без преобразования).
• Если переключатель «TCG» установлен в положение «SET», действия над иконками недоступны.

Обновление временного кода
Если переключатель «TGC» установлен в положение «R-RUN», то временной код, записанный в последний кадр последнего видеофайла на P2-карте (с последней датой записи), считывается и используется повторно.
Если установлено значение «REGEN» для пункта меню «FIRST REC TC», была извлечена или установлена P2-карта или записываемая карта была изменена нажатием программируемой кнопки с функцией «SLOT SEL», то к последнему записанному на P2-карту видеофайлу добавляется тот же временной код. При отсутствии записанных видеофайлов временной код, созданный встроенным генератором, записывается на новую P2-карту. Пункт «FIRST TC REC» находится на экране «TC/ UB» меню «MAIN OPERATION».

Функция обновления с использованием предварительного просмотра записи
Если для пункта меню «FIRST REC TC» установлено значение «PRESET» или если временной код был установлен, сброшен или переключен из режима Free run в режим Rec run, то возможно обновление временного кода по последнему значению временного кода, записанному на P2-карту видеофайла.
Эта функция требует установки для пункта «RET SW» на экране «SW MODE» значения «R. REVIEW», а для пункта «REC REVIEW REGEN» на экране «TC/UB» – значения «ON».

1. Убедитесь в записи данных на P2-карту. Для обновления временного кода последнего записанного видеофайла при наличии более одной P2-карты нажмите на кнопку «Thumbnail», чтобы открыть экран иконок.

2. Убедитесь в том, что для записи видеофайла, отображаемого в углу экрана, установлена P2-карта, а затем смените слот нажатием программируемой кнопки с функцией «SLOT SEL», так чтобы данные были записаны на P2-карту.

3. Нажмите кнопку «RET» на объективе. В видоискателе отобразится сообщение «TC REGEN». Во время следующей записи временной код последнего записанного видеофайла обновится.

Примечания
• При замене карты с записанными данными временной код последнего записанного видеофайла на замененной P2-карте обновится.
• Эта функция недоступна во время записи или работы в режиме Free run.

Временной код при замене батареи
Даже во время замены батареи функция энергонезависимой памяти позволяет камкордеру продолжать работу.
При смене положеня переключателя «SYSTEM MODE» возможен сдвиг временного кода режима Free run. После включения питания проверьте временной код и перенастройте его при необходимости.

Примечание
Если переключатель «POWER» включить, выключить и снова включить, погрешность временного кода в режиме Free run составит около ±2 кадра.

Внешняя синхронизация временного кода

Внутренний генератор временного кода может быть синхронизирован с внешним генератором, или наоборот.

Примеры подключений для внешней синхронизации

Подключите эталонный видеосигнал и эталонный временной код, как показано на рисунке.

Пример 1: Синхронизация внешним сигналом

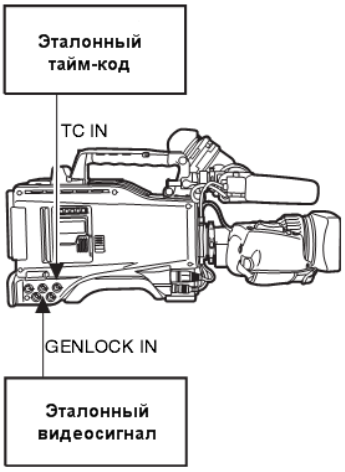

Примечание

Вместо эталонного сигнала HD Y можно использовать композитный видеосигнал.

Пример 2: Соединение нескольких устройств с использованием одного из них в качестве эталонного

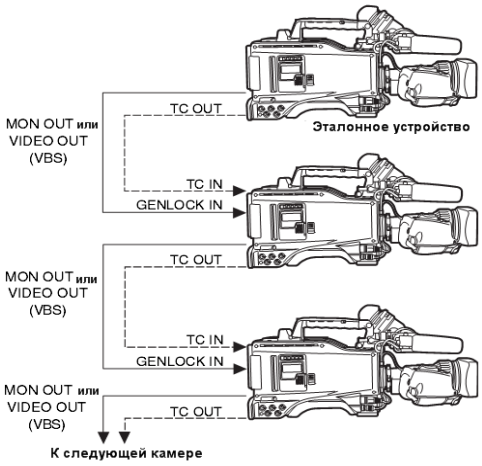

Примечание

Возможна конфигурация системы из нескольких устройств: нужно открыть экран «GENLOCK» в меню «SYSTEM SETTING» и настроить соединение с помощью пункта «GL PHASE».

Фаза временного кода может соответствовать выходному сигналу HDY с разъема «MON OUT» или выходным сигналам VBS с разъемов «VIDEO OUT» и «MON OUT».

Однако необходимо, чтобы для параметра «GL PHASE» у всех камер было установлено одинаковое значение. Если значения различаются, указанное время съемки в разных камерах может различаться.

Эталонный видеосигнал	Настройка «GL PHASE»
MON OUT (VBS) или VIDEO OUT (VBS)	COMPOSIT

Настройка «GL PHASE»

Пункт	Переменный диапазон	Комментарии
GL PHASE	HD SDI COMPOSIT	Выбор выходного сигнала для синхронизации фазы входного сигнала в разъеме «GENLOCK IN». **HD SDI:** Синхронизация сигналов HD SDI со входным сигналом GENLOCK. Для сигнала понижающего преобразователя начальная позиция видеосигнала запаздывает на 90 линий. **COMPOSIT:** Синхронизация сигналов понижающего преобразователя со входным сигналом GENLOCK.

При конвертировании видеоматериала из прогрессивной (24P) в чересстрочную развертку, в связи с затратами времени на понижающее преобразование 2:3, возникает задержка видеосигнала в камере. При записи с устройства, способного записывать изображения без задержки, и параллельном подключении устройств необходима синхронизация временного кода. Для установки задержки откройте экран «TC UB» меню «VTR MENU» и введите значение для пункта «TC VIDEO SYNCRO».

Установка значения пункта «TC VIDEO SYNCRO»

Пункт	Переменный диапазон	Комментарии
TC VIDEO SYNCRO	0 1 2 3	Настройка коррекции временного кода в соответствии с задержкой видеосигнала. **0:** Нет коррекции. **1:** Задержка входного временного кода в соответствии с задержкой видеоизображений. **2:** Опережение выходного временного кода в соответствии с задержкой видеоизображений. **3:** Задержка входного и опережение выходного временного кода в соответствии с задержкой видеоизображений.

Пример 3:
Если камкордер и внешнее устройство синхронизированы с внешним генератором временного кода и ведется одновременная запись с использованием выходных сигналов TC OUT.

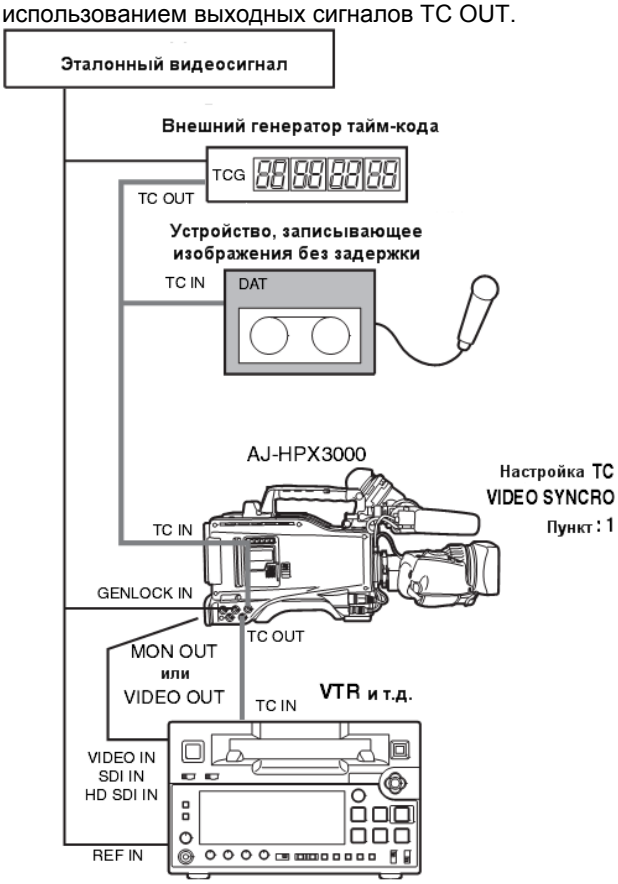

Пример 4:
Если камкордер и внешнее устройство синхронизированы с внешним генератором временного кода и «каскадом» подключено несколько камер.

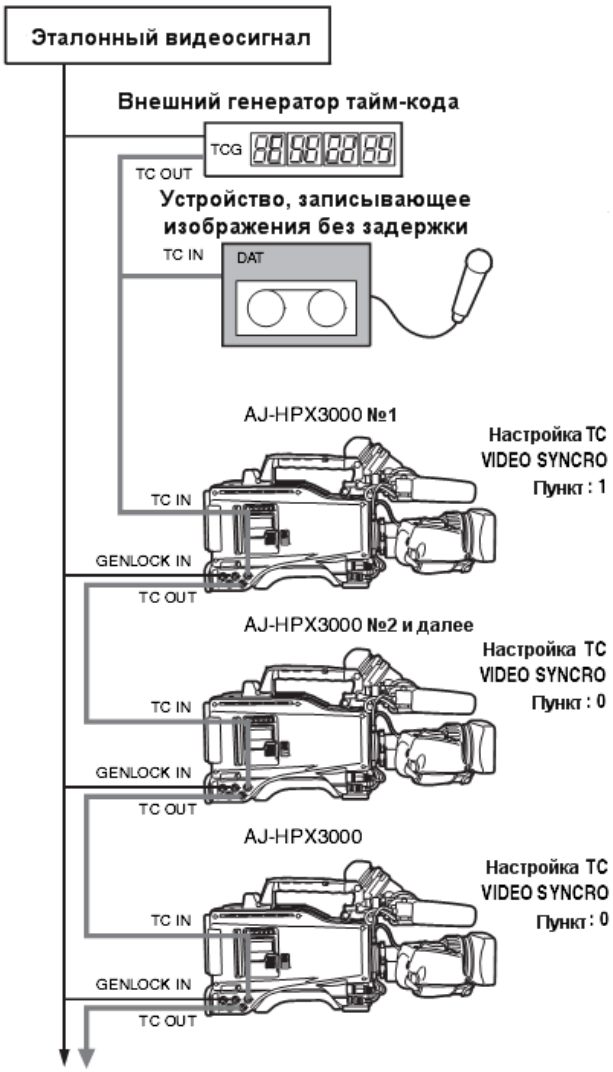

Пример 5:
При синхронизации внешнего устройства с генератором временного кода камкордера.

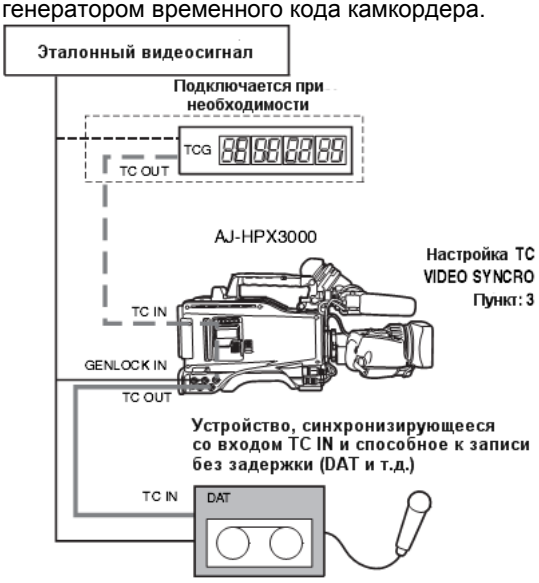

Пример 6:
При синхронизации внешнего устройства с генератором временного кода одного из камкордеров, соединенных каскадом.

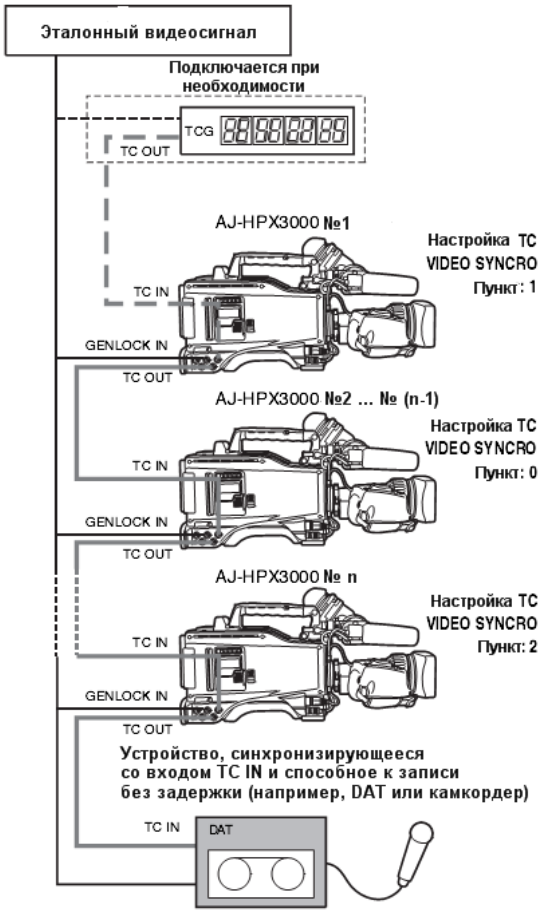

Внешняя синхронизация временного кода

Выполните следующие действия.

1. Включите переключатель «POWER».

2. Установите переключатель «TCG» в положение «F-RUN».

3. Установите переключатель «DISPLAY» в положение «TC».

4. Установите для пункта меню «GENLOCK» значение «EXT». Этот пункт находится на экране «GENLOCK» меню «SYSTEM SETTING».

5. Подайте находящиеся в фазовом соотношении эталонный временной код (соответствующий требованиям к временному коду) и эталонный видеосигнал на разъемы «TC IN» и «GENLOCK IN» соответственно.

Теперь встроенный генератор временного кода синхронизирован с эталонным временным кодом. Примерно через 10 секунд после синхронизации генератор временного кода остается синхронизированным даже при отключении подачи внешнего эталонного временного кода.

Примечания

• При внешней синхронизации генератора временного кода он сразу становится синхронизированным с внешним временным кодом, и счетчик показывает значение внешнего временного кода. Не переводите камкордер в режим записи до стабилизации синхрогенератора.
• Убедитесь в том, что задали временной код без сброса кадров для внешней синхронизации в режимах 24P, 24PA или 24PN (без преобразования). Внешняя синхронизация временного кода со сбросом кадров запрещена.
Возможно кратковременное ухудшение качества видеосигнала при внешней синхронизации для настройки 5-кадрового цикла. Это ненормально.
• Во время записи в режимах 24P, 24PA или без преобразования невозможна внешняя синхронизация временного кода. Синхронизируйте его перед записью.
Если для параметра «PRE REC MODE» установлено значение «ON», в этих режимах возможна запись поврежденных изображений или остановка временного кода, если он был переключен из режима REC RUN в режим FREE RUN непосредственно перед записью или если используется синхронизация вспомогательных передатчиков единым сигналом.
• Если для пункта меню «REC SIGNAL» установлено значение «1394», невозможна синхронизация с временным кодом, поданным на разъем «TC IN». Пункт «REC SIGNAL» находится на экране «SYSTEM MODE» меню «SYSTEM SETTING».

Установка пользовательского бита при внешней синхронизации

Если переключатель «TCG» установлен в положение «F-RUN», только временной код устройства синхронизируется с внешним временным кодом. Для синхронизации пользовательских битов с внешним значением необходимо установить значения пунктов меню «UB MODE» и «VITC UB MODE» на «EXT» и «USER/EXIT» соответственно.
Пункты «UB MODE» и «VITC UB MODE» находятся на экране «TC/UB» меню «MAIN OPERATION».

Снятие внешней синхронизации временного кода

Прекратите подачу внешнего временного кода, затем установите переключатель «TCG» в положение «R-RUN».

Предупреждения, касающиеся переключения с батареи на внешний источник питания

Подключитесь к разъему «DC IN» внешнего источника питания перед тем, как извлечь батарею, чтобы поддержать непрерывную работу генератора временного кода. Если сначала будет извлечена батарея, непрерывность внешней синхронизации временного кода не может быть гарантирована.

Внешняя синхронизация камеры при внешней синхронизации временного кода

При внешней синхронизации временного кода камера синхронизируется с эталонным сигналом, поданным на разъем «GENLOCK IN».

Примечание

• Если выполняется внешняя синхронизация камкордера (в качестве ведущего устройства) с несколькими устройствами, на них должен быть установлен тот же режим, что и на камкордере. Если в системе используются и чересстрочная, и прогрессивная развертка, непрерывность видеосигнала и временного кода не гарантируется.
• Если для вывода эталонного сигнала используются разъемы «MON OUT» или «VIDEO OUT», установите переключатель «OUTPUT SEL» на боковой панели в положение «CAM».

Наложение временного кода

Для отображения временного кода в видоискателе или на ЖК-дисплее во время записи или воспроизведения установите для пункта «TC» на экране «VF INDICATOR2» значение «TCG», «TCR» или «TCG/TCR».
Для отображения индикатора временного кода при выводе через выходы «MONITOR OUT» или «VIDEO OUT» установите для пункта «MONI OUT CHARA» в «OUTPUT SEL» значение «ON» и установите переключатель VIDEO OUT CHARACTER в положение «ON».
Для индикации временного кода при отображении цветовой полосы установите для пункта «TC ON COLOR BAR» в «VF INDICATOR2» значение «ON».

Назначение камере идентификатора

Идентификатор камеры указывается с помощью экрана «CAMERA ID».
Идентификатор включает в себя до 10 цифр и букв, символов и/или пробелов.

Примечание
При отображении меню настроек выводимая цветовая полоса не содержит идентификатора камеры.

1.Перейдите на экран «CAMERA ID» меню «CAM OPERATION».

```
→ < CAMERA ID >

  ID1 : ABCDEFGHIJ
  ID2 : ABCDEFGHIJ
  ID3 : ABCDEFGHIJ
```

2. Поверните диск ««JOG»» для перемещения курсора по пунктам «ID1:» – «ID3:».

3. Нажмите на диск ««JOG»». Курсор переместится на область ввода, позволяя ввести идентификатор.

4. Поворачивайте диск ««JOG»» до тех пор, пока не появится нужный символ. Появляющиеся символы сменяются в следующем порядке:
Пробел: □
Буквы: A – Z
Цифры: 0 – 9
Символы: ', >, <, /, -

5. Нажмите на диск ««JOG»» для подтверждения нужного символа.

6. Поверните диск ««JOG»» для перемещения курсора на следующую позицию (по часовой стрелке) и повторите действия 4 – 5 для выбора символов. Для изменения введенного символа поверните диск ««JOG»», переместите стрелку (курсор) на соответствующий символ и выполните действия 4 и 5.

7. Задав все символы, поверните диск ««JOG»» для перемещения курсора на «:».

8. Нажав на диск ««JOG»», верните курсор к пунктам «ID1:» – «ID3:».

9. Для выхода из меню нажмите на кнопку «MENU».

Примечания
• Если для параметра «CAMERA ID» установлено значение «BAR», идентификатор записывается вместе с сигналами цветовой полосы.
Этот пункт находится на экране «VF INDICATOR1» меню «VF».
• Пункт меню «ID POSITION» может использоваться для того, чтобы выбрать позицию наложения идентификатора камеры на цветовую полосу. Пункт «ID POSITION» находится на экране «VF INDICATOR 1» в меню «VF».
• Если для пункта меню «TIME/DATE» установлено значение «ON», идентификатор камеры накладывается на цветовую полосу вместе с данными даты и времени. Пункт «TIME/DATE» находится на экране «VF INDICATOR 1» меню «VF».
• Если для пункта меню «TC ON COLOR BAR» установлено значение «ON», временной код отображается при выводе цветовой полосы, но не записывается. Пункт «TC ON COLOR BAR» находится на экране «VF INDICATOR 3» меню «VF».

Настройка данных UMID

Камкордер поддерживает метаданные UMID. В виде данных UMID нужно указать страну проживания (используя не более 3 символов), организацию или компанию (не более 4 символов) и имя пользователя (до 4 символов). Для названия страны нужно использовать сокращения, указанные в кодах стран ISO3166 Country Code*[1].

Здесь приведены примеры правильного указания имени пользователя:

***1 Примеры:**	**Китай**	**CHN**
	США	**USA**
	Канада	**CAN**
	Япония	**JPN**

```
  < UMID SET/INFO >
    --OWNER--
    COUNTRY        :***
    ORGANIZATION   :****
→   USER           :****

    **DEVICE NODE**
```

1. Перейдите на экран «UMID SET/ INFO» меню «MAIN OPERATION».

2. Поверните диск ««JOG»» для перемещения курсора на пункт «USER».

3. Нажмите на диск «JOG». Курсор переместится на область ввода, позволяя ввести имя пользователя.

4. Поворачивайте диск «JOG» до тех пор, пока не появится нужный символ. Появляющиеся символы сменяются в следующем порядке:
Пробел: □
Буквы: A – Z
Цифры: 0 – 9
Символы: ', >, <, /, -

Примечание
Поле «COUNTRY» может включать в себя только буквы и пробелы.

5. Нажмите на диск «JOG» для подтверждения нужного символа.
Поверните диск «JOG» для перемещения курсора на следующую позицию (по часовой стрелке) и повторите действия 4 - 5 для выбора символов.

6. Для изменения введенного символа вернитель к действию 3.

7. Задав все символы, поверните диск «JOG» для возврата к пункту «USER».

8. Для выхода из меню нажмите на кнопку «MENU».

Настройка и отображение счетчика длительности видеофайла (CTL)

При установке переключателя «DISPLAY» в положение «CTL» счетчик CTL отображается на индикаторе счетчика времени, который находится на ЖК-дисплее.
Счетчик CTL отображается в 12-часовом режиме без сброса кадров.
Порядок воспроизведения видеофайлов, записанных на P2-карту нелинеен (в отличие от системы VTR). Они упорядочены соответственно манипуляциям с иконками или смене P2-карт, и приоритет записанных видеофайлов может меняться. Поэтому для режима записи и воспроизведения отображаются разные счетчики CTL.

Счетчик CTL для режима записи (CTL записи)
CTL записи отображается в режиме записи («REC», «REC/PAUSE», «STOP» и «REC REVIEW»), и счет продолжается с конечной точки предыдущей записи. CTL записи сохраняется даже при выключении питания. При следующем включении питания счет продолжается с предыдущего значения.

Примечания
• Если во время отображения CTL записи нажать кнопку «RESET», сбросится только CTL записи. Помните о том, что сброс невозможен во время предварительного просмотра записи.
• В режиме 24PN (без преобразования) считаются 24 кадра.

Счетчик CTL для режима воспроизведения (CTL воспроизведения)
CTL воспроизведения отображается в режиме воспроизведения («PLAY», «FF», «REW», «PLAY/PAUSE»).
При любом изменении порядка воспроизведения видеофайлов (видеофайлы упорядочены по времени съемки) предыдущее значение CTL воспроизведения аннулируется. Первый кадр первого видеофайла используется в качестве опорного значения при пересчете, и отображается новый CTL воспроизведения.

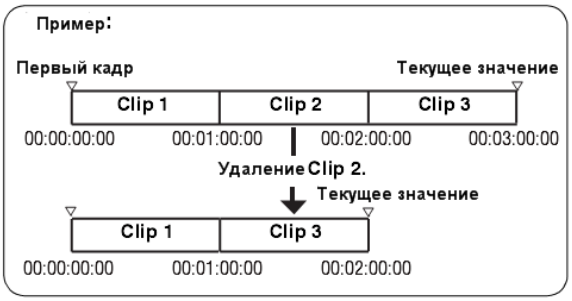

Порядок воспроизведения меняется в следующих случаях:
• удаление, копирование или восстановление видеофайлов, форматирование P2-карты;
• смена режимов отображения иконок (подробное описание см. в разделе «Смена режимов отображения иконок» (стр. 117));
• установка или извлечение P2-карты.
Опорное значение (первый кадр первого видеофайла) изменяется в следующих случаях:
• выключение питания (опорное значение сбрасывается в 0);
• при сбросе CTL воспроизведения текущая позиция воспроизведения устанавливается в 0, предыдущее опорное значение становится отрицательным.

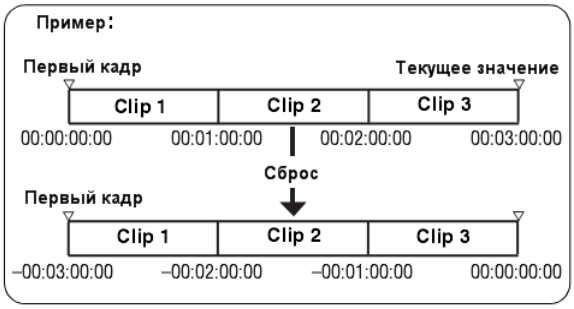

Примечания
• Если во время отображения CTL воспроизведения нажать кнопку «RESET», сбросится только CTL воспроизведения.
• В режиме 24PN (без преобразования) считаются 30 кадров соответственно понижающему преобразованию изображений.

Служебная информация в видоискателе

Кроме видеоизображения в видоискателе отображаются индикаторы и текстовые строки, информирующие об установках и рабочем состоянии камкордера, а также сообщения, центральный указатель, указатель безопасной зоны и идентификатор камеры.

Индикаторы в окне видоискателя

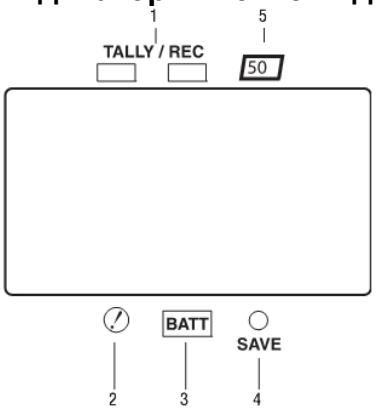

Показан видоискатель AJ-VF20WBP (дополнительную информацию о модели опционального видоискателя можно найти в соответствующей инструкции по эксплуатации).

1. Индикатор «TALLY/REC» (индкатор записи)
Индикатор горит во время записи и начинает мигать при любой неисправности.
Подробности см. в разделе «Система оповещения» (стр. 149).

2. Индикатор нарушения рабочего состояния
Горит при любом нарушении камкордером рабочего состояния, указанном в подпункте меню «!LED».
То, какие состояния активируют индикатор, см. на экране «!LED», описанном в разделе «!LED» (стр. 175).

3. Индикатор «BATT» (индкатор батареи)
Начинает мигать за несколько минут до исчерпания заряда батареи, горит при полностью разряженной батарее. Чтобы не прерывать работу, заменяйте батарею до того, как она полностью разрядится.
Подробная информация содержится в разделе «Система оповещения» (стр. 149).

4. Индикатор «SAVE»
При обычных настройках:
Горит при установке переключателя «SAVE» в положение «ON» и энергосберегающем режиме вывода видео- и аудиосигнала.
Если для пункта меню «SAVE LED» установлено значение «P2 CARD»:
Начинает мигать, если на P2-карте остается мало свободного места.
Пункт «SAVE LED» находится на экране «VF INDICATOR3» меню «VF».

5. Индикатор «50» (запись/воспроизведение со скоростью 50 Мбит/с)
(При использовании SD-видоискателя)
Горит при переводе камкордера в формат DVCPRO50 (50 Мбит/с) и при воспроизведении в формате DVCPRO50. Помните о том, что в заводских установках индикатор отключен. Дополнительную информацию можно найти в соответствующем подразделе о пункте меню «50M» в разделе «VF DISPLAY» (стр. 172).

Экранная индикация режимов (функция кнопки «MODE CHECK»)

Видоискатель способен отображать экран, позволяющий проверять установки и состояние камкордера. Каждое нажатие на кнопку «MODE CHECK» изменяет индикацию следующим образом:
Экран «STATUS» → экран «!LED» → экран «FUNCTION» → экран «AUDIO» → экран «CAC» → нет индикации.
Каждый экран виден около 3 секунд. Нажатие на кнопку «MODE CHECK» переключает текущий экран.
Выбрать, отображать или нет каждый из них, можно с помощью экрана «MODE CHECK IND» меню «VF».

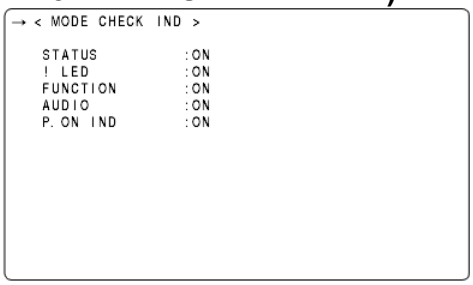

Выбор отображаемой в видоискателе информации

Чтобы выбрать данные для отображения в видоискателе, откройте экран «VF INDICATOR1», «VF INDICATOR2» или «VF INDICATOR3» меню «VF» и выберите соответствующие пункты или введите нужные значения.
Руководство по настройке пунктов см. в разделе «Установка пунктов меню» (стр. 157).

```
→ < VF INDICATOR1 >

  EXTENDER      :ON
  SHUTTER       :ON
  FILTER        :ON
  WHITE         :ON
  GAIN          :ON
  IRIS          :S+IRIS
  CAMERA ID     :BAR
  ID POSITION   :UPPER L
  DATE/TIME     :OFF
  ZOOM LVL      :ON
  COLOR TEMP    :ON
  SYSTEM MODE   :ON
  CAMERA MODE   :ON
```

```
→ < VF INDICATOR2 >

  CAC                :OFF
  FILM REC MODE      :OFF
```

```
→ < VF INDICATOR3 >

  P2CARD REMAIN      :ON
  BATTERY            :ON
  AUDIO LVL          :ON
  TC ON COLOR BAR    :OFF
  TC                 :OFF
  SYSTEM INFO        :NORMAL
  SAVE LED           :SAVE
  REC STATUS         :OFF
  PROXY REC          :OFF
```

Вывод индикации состояния в видоискателе

Индикаторы упорядочены так, как показано на рисунке.

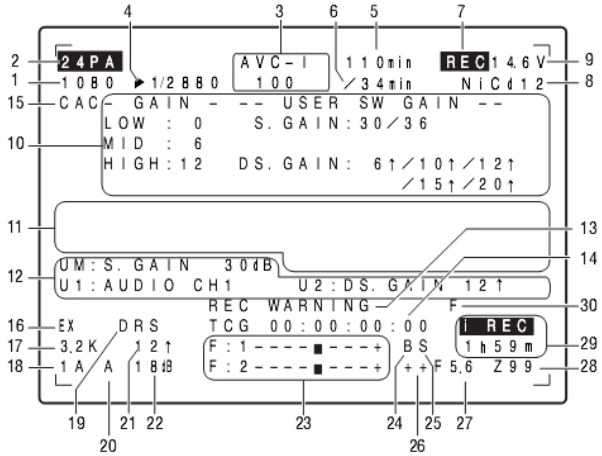

Более подробную информацию можно найти в следующих разделах:

Пункт	Индикация	Состояние
1. Режим системы	1080 480 576	Режим работы камкордера. 1080i 480i 576i
2. Режим камеры	60i 30P 24P 24PA 50i 25P	Стандарт сигнала, выводимого с ПЗС-матрицы на P2-карту, или выводимого видеосигнала. 1080-59.94i или 480-59.94i 1080-29.97P или 480-29.97P 1080-23.98P или 480-23.98P (понижающее преобразование 2-3) 1080-23.98P или 480-23.98P (понижающее преобразование 2-3-3-2) 1080-50i или 576-50i 1080-25P или 576-25P
3. Режим записи	DVCPRO HD DVCPRO5 0 AV C- I 1 0 0 AV C- I	Режим записи.
4. Скорость/режим затвора	►1/**,*/►***,0d 1/60 (1/100) - 1/2000,	Индикация установленной скорости затвора в режиме SYNCHRO SCAN или постоянной скорости.
5. Свободное пространство на P2-карте	***min END WP LOOP INFO P2 */*	Индикация «***min» горит в обычных условиях и мигает, когда свободное пространство почти исчерпано. При исчерпании свободного пространства мигает «END». P2-карта защищена от записи. Камкордер в режиме циклической записи. При невозможности циклической записи (например, при отсутствии свободного пространства на карте) индикатор мигает. P2-карта распознается. Все свободное пространство/объем памяти P2-карт (при выполнении операции «MODE CHECK»). **♦Примечание** Если для пункта меню «P2 CARD REMAIN» установлено значение «ONE CARD», отображается число слотов для записываемых P2-карт вместе с количеством свободного пространства на них. Подробное описание содержится в разделе «Индикация свободного пространства/объема памяти P2-карт» (стр. 75).
6. Свободное пространство на P2-карте («MODE CHECK»)	1***min	Число слотов, содержащих записываемые P2-карты, и свободное пространство (при выполнении операции «MODE CHECK»). В режиме циклической записи отображается минимальное гарантированное время записи (см. «Циклическая запись» (стр. 37)). Индикация также появляется при смене записываемой P2-карты с помощью программируемой кнопки.
7. Индикатор записи	REC	При управлении внешним устройством по 1394-соединению (если для пункта «1394» установлено значение «BOTH») отображается состояние записи камкордера. Индикатор горит во время записи. Отображается, если для пункта «REC TALLY» меню «OPTION MODE» выбрано значение «CHAR». Также может отображаться при использовании для записи одного камкордера, если для пункта «REC STATUS» меню «VF INDICATOR3» установлено значение «ON».
8. Тип батареи («MODE CHECK»)	PRO14 - AC ADPT	Тип батареи, выбранный в меню. «AC ADPT» означает питание от внешнего источника постоянного тока.
9. Заряд/напряжение батареи	**,*V ***% EMP MAX	Заряд батареи в десятых долях вольта. Заряд батареи в процентах. Батарея разряжена. Батарея заряжена полностью.

Пункт	Индикация	Состояние
10. Область индикации MODE CHECK (STATUS: Основное усиление, USER SW GAIN)	LOW/MID/HIGH –3 … 30 S.GAIN 30/36 DS.GAIN 6↑/10↑/12↑/15↑/20↑	Значение основного усиления. Пример: LOW: 0. Значение усиления, назначенное для функций «S.GAIN» и «DS.GAIN».
(Причина подсветки !LED: полноэкранная) • Индикация, выбранная с помощью пункта меню «!LED», отмечена знаком « ! ». • Индикация, способная активировать «!LED», отмечена знаком «!».	GAIN (0 dB) GAIN (–3 dB) DS.GAIN SHUTTER WHITE PRE. EXTENDER B.GAMMA MATRIX COLOR COR. FILTER	Состояние усиления. Состояние усиления. Значение «DS. GAIN». Состояние затвора. Состояние баланса белого. Состояние экстендера («EX2» или «OFF»). Состояние функции «BLACK GAMMA» («ON» или «OFF»). Состояние «MATRIX» («A», «B» или «OFF»). Состояние цветокоррекции («ON» или «OFF»). Состояние фильтра.
(FUNCTION: VIDEO OUT)	OUTPUT: MEM/CAM/OFF TYPE: HD-SDI/SD-SDI/VBS CHAR: ON/OFF	Положение переключателя «OUTPUT SEL». Установка пункта меню «VIDEO OUT». Положение переключателя «VIDEO OUT CHARACTER».
(FUNCTION: MON OUT)	OUTPUT: MEM/CAM/OFF SELECT: VBS/VF/Y CHAR: ON/OFF	Положение переключателя «OUTPUT SEL». Формат режима, установленный в пункте меню «MONITOR OUT». Установка пункта меню «MONITOR OUT CHAR». Пункты «MONITOR OUT» и «MONITOR OUT CHAR» находятся на экране «OUTPUT SEL» меню «SYSTEM SETTING».
(FUNCTION: P2CARD STATUS)	TOTAL SLOT1/SLOT2/SLOT 3/ SLOT4/SLOT5 OP-SLOT	Общее свободное пространство/объем памяти P2-карт в слотах 1 – 5. Свободное пространство/объем каждой карты. Число означает номер слота. Состояние карты обозначается как: ACTIVE/ACCESSING/INFO READING/FULL/PROTECTED/ NOT SUPPORTED/FORMAT ERROR/NO CARD/PROXY. Подробности о состоянии карт см. в разделе «Индикатор «P2 CARD ACCESS» и состояние P2-карт» (стр. 31). Состояние дополнительного слота. Состояние карты обозначается как: PROXY/NO CARD/NOT SUPPORTED.
(AUDIO: Включение/выключение регулятора FRONT AUDIO LEVEL)	CH1: ON/OFF CH2: ON/OFF	Индикатор «ON» горит при управлении регулятором «FRONT AUDIO LEVEL» аудиоканала 1, иначе горит «OFF». «ON» горит при управлении регулятором «FRONT AUDIO LEVEL» аудиоканала 2, иначе горит «OFF».
(AUDIO: Состояние фантомного питания микрофона)	FRONT: ON/OFF REAR: ON/OFF	Состояние фантомного питания переднего микрофона Состояние фантомного питания заднего микрофона. Подробное описание содержится в разделе «MIC/AUDIO2» (стр. 185).
(AUDIO: Входной сигнал и уровень для каждого канала)	FRONT/W.L./REAR CH1/2/3/4	Входной сигнал и уровень для каждого канала.
(Данные CAS: Рабочее состояние CAC)	CAC CONT: STOP CAC MODE: AUTO/MANUAL --CONNECT LENS TYPE-- ******** --SELECT FILE TYPE— ******** --CAC WARNING--	Рабочее состояние CAC. Режим работы CAC: AUTO: автовыбор файлов CAC. MANUAL: выбор номера файла CAC в меню. Идентфикатор подключенного цифрового объектива. Имя текущего файла CAC. Если для пунктов меню «MAINTENANCE» и «CAC CONTROL» установлено значение «OFF», на экране CAC ADJ отображается выбранный файл CAC. Операция CAC остановлена.

Пункт	Индикация	Состояние
11. Область предупреждений и сообщений камеры (относящихся к настройкам баланса белого/черного и переключателей)	AWB A ACTIVE AWB B ACTIVE AWB A OK *.*K AWB B OK *.*K AWB BREAK *.*K AWB NG COLOR TEMP LOW COLOR TEMP HIGH LEVEL OVER LOW LIGHT TIME OVER ATW MODE AWB PRESET *.*K CHECK FILTER ABB ACTIVE ABB OK ABB BREAK ABB NG B-SHD READY B-SHD ACTIVE B-SHD OK B-SHD BREAK B-SHD NG	Автонастройка баланса белого выполняется для канала A. Автонастройка баланса белого выполняется для канала B. Автонастройка баланса белого выполнена успешно для канала A. Автонастройка баланса белого выполнена успешно для канала B. Автонастройка баланса белого прервана пользователем. Автонастройка баланса белого прервана. Вторая строка отображает состояние. Цветовая температура слишком мала. Цветовая температура слишком высока. Яркость слишком высока. Яркость слишком низка. Превышение времени. Автонастройка баланса белого не может быть запущена, т.к. выполняется настройка «ATW». Автонастройка баланса белого не может быть выполнена, т.к. переключатель «AWB» установлен в положение «PRE», или включено сверхусиление. Убедитесь в правильном положении регулятора «FILTER». Автонастройка баланса черного выполняется. Автонастройка баланса черного выполнена успешно. Автонастройка баланса черного прервана пользователем. Автонастройка баланса черного прервана. Шейдинг черного подтвержден (нажат переключатель «ABB» во время выполненя автонастройки черного). Регулируется шейдинг черного. Шейдинг черного отрегулирован успешно. Шейдинг черного прерван пользователем. Шейдинг черного прерван.
(Индикация смены положения переключателей)	WHITE: # *.*K AUTO KNEE: ON/OFF DRS: ON/OFF GAIN:¢¢dB SS: 1/**** или ***.*deg SS: ► 1/**** или ► ***.0d CC: **** **K ND: * EXTENDER: ON/OFF IRIS: ** F *.*	Смена положения переключателя «WHITE BAL». # – A, B или PRST. При установке значения «VAR» для «A» и «B», индикация выглядит, как VAR *.* K. При назначении «ATW» для «B» отображается «AT W MODE». Отображается при установке переключателя «AUTO KNEE» в положение «ON» или «OFF» и назначении для «AUTO KNEE» значений «ON/OFF». Отображается, если переключателю «AUTO KNEE» назначена функция «DRS» и переключатель «AUTO KNEE» переведен в положение «ON/OFF». Усиление было включено переключателем «GAIN» или программируемой кнопкой. Изменение скорости затвора. Скорость затвора в режиме «SYNCRO SCAN». Выбор настройки цветокоррекционного фильтра. Выбор настройки фильтра ND. Включение/выключение экстендера объектива. Изменение значения регулировки диафрагмы.
(Предупреждение о малой яркости)	LOW LIGHT	Яркость слишком низкая.
(Значение «Y GET»)	***,*%	При установке «Y GET ON» выходной уровень яркости около центрального указателя отображается в процентах.
(Индикация указателей)	MKR: A/B/OFF	Текущий тип указателя.
12. Функции программируемых кнопок UM: Кнопка «USER MAIN» U1: Кнопка «USER1» U2: Кнопка «USER2»	INH S.GAIN **dB/OFF DS.GAIN **↑/OFF S.IRIS ON/OFF I.OVR ON/OFF S.BLK –**/OFF B.GAMMA ON/OFF AUDIO CH1 AUDIO CH2 REC SW Y GET ON RET SW SLOT SEL PRE REC USB HOST/DEVICE/OFF DRS ON/OFF ASSIST ON/OFF C.TEMP	Программируемые кнопки отключены. Выбрано «S.GAIN». Выбрано «DS.GAIN». Включение/выключение «S.IRIS». Установлена регулировка диафрагмы (значение «ON» для «IRIS OVERRIDE»). Состояние функции «SUPER BLACK» («ON» или «OFF»). Если «ON», то отображается настроенное значение. Состояние функции «BLACK GAMMA» (коррекция яркости черного): «ON» или «OFF» Переключение входного сигнала для записи аудиоканала 1. Переключение входного сигнала для записи аудиоканала 2. Программируемая кнопка функционирует как «REC». Функция «Y GET» включена. Программируемая кнопка функционирует как «RET». Переключение слота для записываемой карты. Включение/выключение режима предварительной записи. Переключение режима USB. Включение/выключение функции расширения дианмического диапазона. Включение/выключение функции облегчения фокусировки. Включение/выключение режима изменения цветовой температуры диском «JOG».

Пункт	Индикация	Состояние
13. Системная информация и предупреждения	SYSTEM ERROR-**	Сбой внутренних компьютерных коммуникаций или эталонного сигнала. Дальнейшие запись и воспроизведение невозможны. ** – код ошибки. См. раздел «Коды ошибок» (стр. 152).
	TURN POWER OFF	P2-карта была извлечена в момент обращения к ней (запись, воспроизведение, форматирование), последующие манипуляции невозможны.
	CARD ERR *	Ошибка при записи или воспроизведении данных с P2-карты. * – номер слота с P2-картой, вызвавшей ошибку.
	REC WARNING	Сбой видеосигнала и/или записываемого видеосигнала.
	BACKUP BATT EMPTY	Замените батарею энергозависимой памяти.
	FAN STOP	Вентилятор заблокирован и остановлен.
	WIRELESS-RF	Снижение уровня РЧ-сигнала беспроводного приемника.
	EOM	Отсутствие свободного пространства на P2-карте.
	BOS	Позиция воспроизведения в начале всех видеофайлов.
	EOS	Позиция воспроизведения в конце всех видеофайлов.
	CANNOT REC	Незаписываемая P2-карта. Более подробную информацию можно найт на экране «FUNCTION» меню «MODE CHECK». См. соответствующий раздел области индикации «MODE CHECK».
	CANNOT PLAY	Видеофайл не может быть воспроизведен по причине отсутствия P2-карт/видеофайлов.
	COMM ERROR	Длительность потери соединения между микропроцессорами превышает установленный период.
	TEXT MEMO	Добавлена текстовая метка.
	TEXT MEMO INVALID	Не удалось добавить текстовую метку.
	MARK ON/OFF	Добавление или удаление съемочной метки. Подробное описание съемочных меток см. в разделе «Съемочная метка» (стр. 42).
	SHOT MARK INVALID	Не удалось добавить съемочную метку.
	UPDATING	Обновление данных видеофайла. Воспроизведение невозможно.
	USB DEVICE	Камкордер работает в режиме USB DEVICE. При невозможности соединения индикатор мигает.
	USB HOST	Камкордер переведен в режим USB HOST. Если внешний жесткий диск не распознается, индикатор мигает.
	THUMBNAIL OPEN	Манипуляции с иконками.
	1394 INITIAL ERROR	Сбой подключения к разъему «DVCPRO».
	PROXY REC P2&SD	Начало записи прокси-копии на карту P2 или SD (подключена плата AJ-YAX800G, выбран пункт «PROXY REC» на экране «VF INDICATOR3»).
	PROXY REC P2	Начало записи прокси-копии на P2-карту (подключена плата AJ-YAX800G, выбран пункт «PROXY REC» на экране «VF INDICATOR3»).
	NEAR END (SD)	Свободное пространство на карте памяти SD составляет менее 1 минуты записи прокси-копии (если подключена плата AJ-YAX800G).
	EOM (SD)	Исчерпано свободное пространство при записи прокси-копии на карту памяти SD (если подключена плата AJ-YAX800G).
	PROXY CARD ERROR	Запись прокси-копии прервана по причине сбоя любой из плат кодирования видеопотока (если подключена плата AJ-YAX800G).
	SD CARD WRITE ERR	Сбой записи на карту памяти SD во время записи прокси-копии.(если подключена плата AJ-YAX800G).
	CANNOT DISP IN VF	Невозможно вывести в видоискатель обратный видеосигнал, сигнал воспроизведения или внешний входной сигнал.
	TC REGEN	Нажата кнопка «RET» для обновления временного кода соответственно временному коду последнего видеофайла, записанного на P2-карту.
	SLOT SEL	Мигает при смене слота записываемой P2-карты (для этого нужно нажать программируемую кнопку с функцией «SLOT SEL»).
	SLOT SEL INVALID	Мигает при невозможности смены слота записываемой P2-карты (для этого нужно нажать программируемую кнопку с функцией «SLOT SEL»).
	DIR NG CARD SLOT1/2/3/4/5	Начало или завершение записи на P2-карту с неупорядоченной структурой папок или запись данных после установки такой P2-карты.
	RUN DOWN CARD SLOT1/2/3/4/5	Начало или завершение записи на P2-карту с истекшим сроком службы или запись данных после установки такой P2-карты.
14. Индикация временного кода	TCG 12:59:59:20 TCR 12:59:59:20 (V)UBG AB CD EF 00 (V)UBR 12 34 56 78 CTL –1:59:59:20	TCG (значение генератора временного кода). TCR (значение считывающего устройства временного кода). UBG VUBG (значение генератора пользовательского бита). UBR VUBR (значение считывающего устройства пользовательского бита). Отображение значения счетчика CTL.
15. Компенсация хроматических аберраций	CAC	Активирована компенсация хроматических аберраций.
16. Экстендер	EX	Используется экстендер объектива.

Пункт	Индикация	Состояние
17. Цветовая температура	*.*K	Цветовая температура, назначенная положениям «A», «B» и «PRST» переключателя «WHITE BAL» (значение, установленное при выполнении автонастройки баланса белого или заданное с помощью меню). Индикатор отсутствует в режиме ATW.
18. Положение фильтра	1 - 4 A - D	Положение фильтра ND. Положение фильтра CC. Фильтр не был установлен в правильное положение.
19. Режим расширения динамического диапазона	DRS	Сжатие уровня части видеосигнала с наибольшей яркостью при выборе функции расширения динамического диапазона.
20. Положение переключателя WHITE BAL	A B	Переключатель «WHITE BAL» в положении «A». Переключатель «WHITE BAL» в положении «B». Переключатель «WHITE BAL» в положении «PRST».
21. Индикация установленного усиления	6↑/10↑/12↑/15↑/20↑	Значение установленного усиления (DS.GAIN) (если активно).
22. Значение усиления	**dB	Значение текущего усиления.
23. Канал аудиовхода и аудиометр	-------■ ------- + F W R	Выбранный канал и уровень звукового сигнала. Переключатель «AUDIO IN» в положении «FRONT». Переключатель «AUDIO IN» в положении «W.L.» (WIRELESS) Переключатель «AUDIO IN» в положении «REAR».
24. Super black ON	B	Включена функция «Super black».
25. Super iris ON	S	Включена функция «Super iris».
26. Индикация регулировки диафрагмы	+ + + – – – (Нет индикации)	Фаза коррекции регулировки диафрагмы (если активно). Открытие на 1. Открытие на 0,5. Закрытие на 1. Закрытие на 0,5. Эталонное значение.
27. Диафрагма, значение F	NC OPEN F1.7 - F16 CLOSE	Кабель объектива не подключен. Максимальное значение диафрагмы объектива. Значение диафрагмы объектива. Диафрагма объектива закрыта. **♦Примечание** Индикатор отображается, если объектив поддерживает отображение значения диафрагмы. Мигает при регулировке диафрагмы.
28. Индикатор масштаба	Z00 - Z99	Степень приближения. Индикатор не поддерживается объективами, не возвращающими значение масштаба даже при включении индикатора.
29. Индикация INTERVAL REC/PRE-RECORDING/свободного пространства на карте памяти SD	iREC (мигает) iREC (мигает) **h**m/**s P-REC (мигает)	Отображается до и после работы в режиме INTERVAL REC. Отображается во время работы в режиме INTERVAL REC. Отображает время паузы до следующего интервала записи. Индикация предварительной записи видео- и аудиосигнала на P2-карту. Если переключатель «USER» установлен на выполнение функции «PRE-RECORDING», отображается либо «P-REC OFF», либо указанная длительность «1s – 8s» при включении режима PRE-RECORDING по нажатию на переключатель «USER». Если подключена плата кодирования видеосигнала (AJ-YAX800G, дополнительная принадлежность), при нажатии кнопки «MODE CHECK» во время записи прокси-копии будет отображаться свободное пространство на карте памяти SD. «END» отображается при исчерпании свободного пространства.
30. FILM-REC	F	Отображается, если в меню «GAMMA MODE SEL» выбрано значение «FILM-REC».

Индикация свободного пространства/объема P2-карт

Состояние камкордера	Состояние записи	Пункт меню «P2 CARD REMAIN»*1	5.Индикация свободного пространства на P2-карте*2	6.Индикация свободного пространства на P2-карте (во время выполнения «MODE CHECK»).*2
Обычные условия	Режим, отличный от циклической записи	TOTAL	Отображается в минутах общее свободное пространство на всех P2-картах, установленных в слоты. Пример: 30min.	Не поддерживается.
		ONE CARD	Отображаются номер слота с записываемой P2-картой и свободное пространство на ней, в минутах. Пример: «1» 8min.	Не поддерживается.
		OFF	Не поддерживается.	Не поддерживается.
	Режим циклической записи	TOTAL/ONE CARD	Индикатор «LOOP».	Не поддерживается.
		OFF	Не поддерживается.	Не поддерживается.
Во время MODE CHECK	Режим, отличный от циклической записи	TOTAL/ONE CARD/ OFF	Отображается в минутах общее свободное пространство и объем всех P2-карт, установленных в слоты. Пример: 20/40.	Отображаются номер слота с записываемой P2-картой и свободное пространство на ней, в минутах. Пример: «1» 8min.
	Режим циклической записи		Индикатор «LOOP».	Отображается в минутах минимальное гарантированное время записи. Пример: 7min.

*1 Пункт P2CARD REMAIN находится на экране «VF INDICATOR3» меню VF.
*2 Если свободное пространство или объем памяти составляют 999 минут или более, отображается «999min».

Индикация в видоискателе

	Включаемые и выключаемые с помощью меню	Доступные в соответствующем состоянии	Включаемые во время выполнения «MODE CHECK»*1	Выбираемые	Включаемые во время воспроизведения
Режим системы	○	–	●	○	–
Режим камеры	○	–	●	○	–
Режим записи	○	–	●	○	–
Режим/скорость затвора	○	○	●	○	–
Свободное пространство на P2-карте	○	–	●	○	–
Свободное пространство на P2-карте («MODE CHECK»)	–	–	●	○	–
Индикация записи камкордером	○	○	–	○	–
Тип батареи («MODE CHECK»)	–	–	●	○	–
Оставшийся уровень заряда батареи	○	–	●	○	–
Область индикации «MODE CHECK»	–	–	○	○	–
Область вывода предупреждений и сообщений	–	○	○	○	–
Функции программируемых кнопок	–	○	○	○	–
Системная информация и оповещения	○	○	●	○	○
Индикация временного кода	○	–	●	○	○
Компенсация хроматической аберрации	○	○	●	○	–
Экстендер	○	○	●	○	–
Цветовая температура	○	○	●	○	–
Положение фильтра	○	–	●	○	–
Режим расширения динамического диапазона	○	–	●	○	–
Положение переключателя «WHITE BAL»	○	–	●	○	–
Индикация усиления	○	–	●	○	–
Значение усиления	○	–	●	○	–
Входной аудиоканал и аудиометр	○	–	Вся информация о входном сигнале канала 4	○	–
«Super Black» вкл.	○	○	●	○	–
«Super Iris» вкл.	○	○	●	○	–
Индикация переопределения диафрагмы	○	○	●	○	–
Диафрагма, значение F	○	–	●	○	–
Индикация масштаба	○	–	●	○	–
Индикация INTERVAL REC/PRE-RECORDING/свободного пространства на карте памяти SD	–	○	●	–	–
FILM REC	○	○	●	○	–

Режимы отображения и изменение настроек/сообщения о результатах настройки

Можно ограничить количество или вообще отключить сообщения об изменениях настроек и результатах регулировки, появляющиеся в видоискателе, с помощью пункта «DISP MODE» на экране «VF DISPLAY» меню «VF». Правила по работе в меню см. в разделе «Установка пунктов меню» (стр. 157).

```
→ < VF DISPLAY >

    DISP CONDITION      :NORMAL
    DISP MODE           :3
    VF OUT              :Y
    VF DTL              :3
    ZEBRA1 DETECT       :070%
    ZEBRA2 DETECT       :085%
    ZEBRA2              :SPOT
    LOW LIGHT LVL       :35%
    RC MENU DISP.       :OFF
    50M INDICATOR       :OFF
    MARKER/CHAR LVL     :50%
    SYNCHRO SCAN DISP   :sec
```

Ситуация, при которой появляется сообщение	Сообщение	Установка DISP MODE		
		1	2	3
Смена фильтра CC/ND	FILTER: n (n = 1, 2, 3, 4)	○	○	●
Смена усиления	GAIN: n dB (n = -3, 0, 3, 6, 9, 12, 15, 18, 21, 24, 27, 30)	○	○	●
Изменение положения переключателя «WHITE BAL»	WHITE: n (n = A, B, PRE)	○	○	●
Перевод переключателя «OUTPUT/AUTO KNEE» в положение «AUTO KNEE» или «OFF»	AUTO KNEE: ON (или OFF)	○	●	●
Смена скорости/режима затвора	SS: 1/100 (или 1/120, 1/250, 1/500, 1/1000, 1/2000, ►1/**,* или ►***,0d)	○	●	●
Настроен баланс белого	Например: AWB A OK 3.2 K	○	●	●
Настроен баланс черного	Например: ABB OK	○	●	●
Выбран экстендер	Например: EXTENDER ON	○	○	●
Выбрана программируемая кнопка	Например: UM: S.GAIN 30 dB	○	●	●
Выбрана кнопка «MARKER SELECT»	Например: MKR: A	○	○	●
Переопределение диафрагмы	Например: ++ F 5.6	○	○	●
Подключение или снятие объектива с коррекцией хроматических аберраций	Например: CAC LENS DATA INVALID	○	○	●

○ – Сообщение не отображается
● – Сообщение отображается

Настройка отображения указателей

Указатели центра, зоны безопасности, участка зоны безопасности и кадра могут быть включены или отключены согласно спецификациям типов указателей. Настройка и выбор указателей осуществляются с помощью соответствующих пунктов меню на экране «VF MARKER».
Правила по работе в меню см. в разделе «Установка пунктов меню» (стр. 157).

```
→ < VF MARKER >
                                        MKR:A
   TABLE            :A
   CENTER MARK      :1
   SAFETY MARK      :2
   SAFETY AREA      :90%
   FRAME MARK       :OFF
   FRAME SIG        :4:3
   FLAME LVL        :15
```

Примечание
Индикатор «MKR:A» в верхнем правом углу экрана показывает текущее состояние индикации. Для просмотра таблицы «TABLE B» нажмите на кнопку «MARKER SELECT». Индикатор изменяется на «MKR:B», позволяя просматривать настройки.

Экранная индикация указателей (функция кнопки «MARKER SELECT»)

Видоискатель может отображать экран, позволяющий просматривать настройки указателей камкордера. Нажатие на кнопку «MARKER SELECT» переключает индикацию указателей следующим образом:
Указатель A → Указатель B → Без указателя.
Если для пункта меню «FRAME SIG» установлено значение «16:9» как информация указателя «A» и «4:3» как информация указателя «B», то форматы кадра могут быть легко проверены с помощью кнопки.

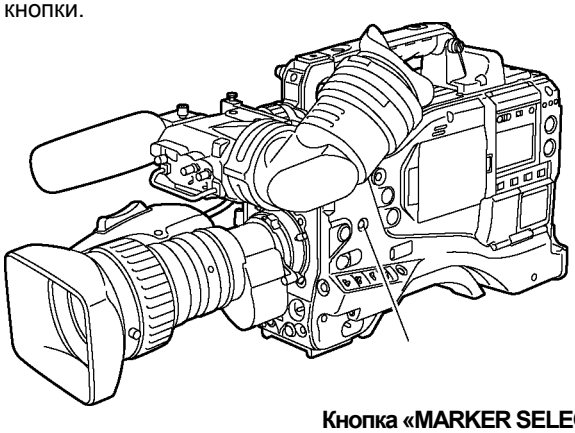

Кнопка «MARKER SELECT»

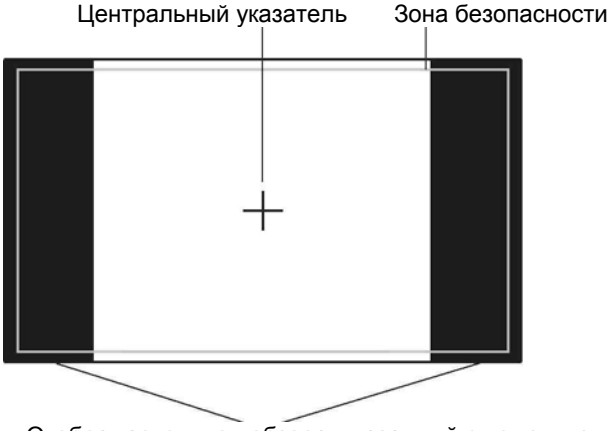

Проверка обратного видеосигнала в видоискателе

Видоискатель отображает входной обратный видеосигнал с разъема «GENLOCK IN», когда кнопка «RET» на объективе прижата.
Для поддержки этой возможности выберите значение «CAM RET» для пункта меню «RET SW», находящегося на экране «SW MODE» меню «CAM OPERATION».

```
  < SW MODE >

→ RET SW            :R. REVIEW
  S. BLK LVL        :-10
  AUTO KNEE SW      :ON
  SHD. ABB SW CTL   :ON
  COLOR BARS        :SMPTE
  S. GAIN OFF       :L/M/H
  DS. GAIN OFF      :DS. GAIN
  RC CHECK SW       :R. REVIEW
```

Настройка и регулировка ЖК-дисплея

Использование ЖК-дисплея

1. Включите питание камкордера.

2. Нажмите на кнопку «OPEN» (по направлению стрелки 1) для открытия ЖК-дисплея (по направлению стрелки 2).

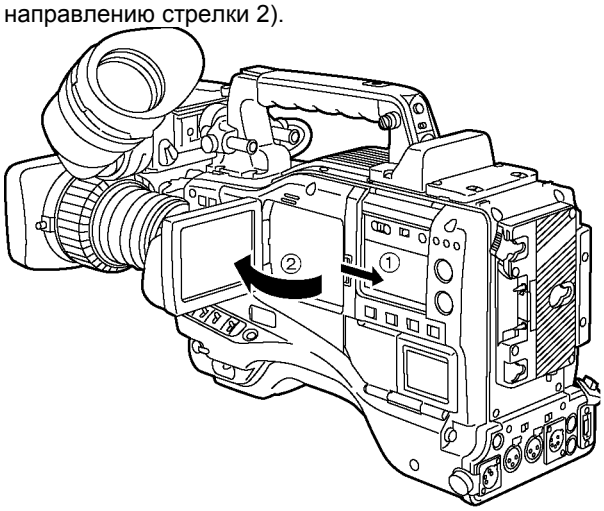

3. Настройте угол наклона ЖК-дисплея для более удобного просмотра.
Дисплей может поворачиваться на 180º по направлению к объективу и на 90º по направлению к оператору.

Примечание
Во избежание поломки камкордера не прикладывайте силу к дисплею, когда он открыт.

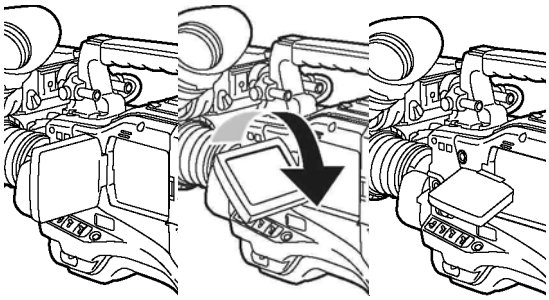

4. Пункты «BRIGHTNESS», «COLOR LEVEL» и «CONTRAST» отвечают соответственно за яркость, цветность и контрастность экрана. Эти пункты находятся на экране «LCD MONITOR» меню «SYSTEM SETTING».

```
→ <LCD MONITOR>

  BRIGHTNESS      :+0
  COLOR LEVEL     :+0
  CONTRAST        :+0
  BACKLIGHT       :NORMAL
  SELF SHOOT      :MIRROR
```

5. С помощью пункта меню «LCD MON CHAR» установите, должны ли на ЖК-дисплее отображаться те же строки, что и в видоискателе. Этот пункт находится на экране «OUTPUT SEL» меню «SYSTEM SETTING».

```
  <OUTPUT SEL>

  OUTPUT ITEM      :MENU ONLY
  MONITOR OUT      :VBS
  MONITOR OUT CHAR:OFF
→ LCD MON CHAR     :ON
  VF MODE          :MEM
  THUMBNAIL OUT    :OFF
```

Примечания
• Закрыв ЖК-дисплей, убедитесь в надежности закрытия.
• При внезапной смене окружающей температуры на жидкокристаллической поверхности дисплея может образоваться конденсат, который нужно убрать сухой мягкой тканью.
• При переохлаждении камкордера видеоизображение на ЖК-дисплее будет темным непосредственно после включения. После прогрева внутреннего устройства камкордера ЖК-дисплей обеспечивает нормальную яркость.

Автопортретная съемка
Для съемок с ЖК-монитором, развернутым на 180 градусов относительно направления объектива, Вы можете выбрать в меню «SELF SHOOT» опцию «MIRROR» («Зеркало»), чтобы горизонтально перевернуть видеоизображение в ЖК-дисплее и видеть при съемке зеркальное изображение. Помните, что по горизонтали переворачивается только изображение ЖК-дисплея, а не записываемый видеоматериал. Пункт «SELF SHOOT» находится на экране «LCD MONITOR» меню «SYSTEM SETTING».

Примечания
• Если ЖК-дисплей развернут на 180º по направлению к оператору и для пункта меню «SELF SHOOT» установлено значение «MIRROR», то индикация состояния в ЖК-дисплее не совпадает с таковой в видоискателе независимо от значения пункта меню «LCD MON CHAR».
• Обратный сигнал с разъема «GENLOCK IN» не может быть выведен на ЖК-дисплей.
• Если переключатель «OUTPUT SEL» установлен в положение «CAM» в режиме HD, нельзя вывести воспроизводимое изображение на ЖК-дисплей. Для просмотра воспроизведения нужно использовать HD-видоискатель.

Выбор выходного видеосигнала

Камкордер использует разъемы «VIDEO OUT» и «MON OUT» для вывода видеосигнала.

Настройка вывода сигнала через разъем «VIDEO OUT»

Режимы вывода видеосигнала через разъем «VIDEO OUT» выбираются переключателем «VIDEO OUT».

HD SDI:
Вывод сигналов HD SDI. При переводе камкордера в режим SD выводятся сигналы SD-SDI.
SD SDI:
Вывод сигналов SD SDI. (В режиме HD сигналы подвергаются понижающему преобразованию).
VBS:
Вывод композитных видеосигналов. (В режиме HD сигналы подвергаются понижающему преобразованию).

Переключатель «VIDEO OUT»

Вывод сигнала через разъем «MON OUT» или «VIDEO OUT» можно выбрать переключателем «OUTPUT SEL».
Однако, переключение недействительно во время записи.

MEM:
Во время записи выводятся видеоизображения, снятые камерой. При этом сигналы с P2-карты выводятся во время воспроизведения.
CAM :
Постоянный вывод изображений с камеры.
OFF :
Сигнал через разъем «VIDEO OUT» или «MON OUT» не выводится.

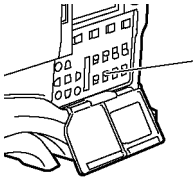

Переключатель «VIDEO OUT CHARACTER»

Пункт	Переменный диапазон	Комментарии
OUTPUT ITEM	MENU ONLY TC STATUS	Установите символы для наложения на выводимый через разъем «VIDEO OUT» сигнал. **MENU ONLY:** Накладывается экран меню, только в случае обращения к меню. В норме не отображает ничего. **TC:** Накладывается временной код (в случае обращения к меню накладывается экран меню.) **STATUS:** Накладываются те же символы, что и в видоискателе (в случае обращения к меню накладывается экран меню).

Настройка вывода сигнала через разъем «MON OUT»

Через разъем «MON OUT» выводится аналоговый сигнал, прошедший понижающее преобразование. Настройте вывод сигнала через разъем «MON OUT» с помощью пункта меню «MONITOR OUT» (на экране «OUTPUT SEL» меню «SYSTEM SETTING»).

Пункт	Переменный диапазон	Комментарии
MONITOR OUT	VBS VF Y	Настройка вывода видеосигнала через разъем «MON OUT». **VBS:** Вывод аналогового композитного сигнала. **VF:** Вывод сигнала Y из видоискателя. Также накладывается экран состояния. **Y:** Вывод аналогового сигнала HD-Y.

Настройте наложение символов на сигнал VBS, выводимый через разъем «MON OUT» с помощью пункта меню «MONITOR OUT CHARA» (на экране «OUTPUT SEL» меню «SYSTEM SETTING»).

Пункт	Переменный диапазон	Комментарии
MONITOR OUT CHARA	ON OFF	Наложение символов на сигнал VBS, выводимый через разъем «MON OUT». **ON:** Наложение. **OFF:** Без наложения. **♦Примечание** Не связано с переключателем «VIDEO OUT CHARACTER».

Настройка вывода сигнала через разъем «SDI OUT/IN (OP)»

Через разъем «SDI OUT/IN (OP)» выводится тот же сигнал SDI, что и через разъем «VIDEO OUT». Выходные сигналы выбираются в зависимости от настроек вывода сигнала через разъем «VIDEO OUT» (см. стр. 80).
Однако если переключатель «VIDEO OUT» установлен в положение «VBS», выбор выходного сигнала зависит от настроек меню «SYSTEM MODE».

SYSTEM MODE	Положение переключателя «VIDEO OUT»	Сигнал, выводимый через разъем «SDI OUT/IN (OP)»
1080-	HD SDI	HD SDI
	SD SDI	SD SDI
	VBS	HD SDI
480-	HD SDI	SD SDI
	SD SDI	SD SDI
	VBS	SD SDI

Работа с данными

Задайте конфигурацию файлов данных.

Камкордер оснащен 6 настройками для области файлов данных.

FACTORY:
Область хранения заводских установок.
Данные не могут быть исправлены с помощью работы в меню.
USER:
Область хранения данных об операциях с меню.
Данные «FACTORY» хранятся в виде заводских установок.
CURRENT:
Область хранения данных о рабочем состоянии камкордера. Данные могут быть исправлены с помощью меню.
Файл SCENE:
Поддерживаются 4 набора файлов сцен.
Файл LENS:
Поддерживаются 8 наборов файлов данных объектива.
Файл CAC:
Поддерживаются 32 набора данных компенсации хроматических аберраций.

Данные по пунктам меню, считываемым и хранящимся в соответствующих областях приведены в разделе «Меню» (стр. 155).

Примечания
• Правила по работе в меню содержатся в разделе «Установка пунктов меню» (стр. 157).
• Доступ к соответствующим файлам настроек после выключения режима PC MODE. Если доступ к соответствующим файлам настроек осуществляется в режиме камкордера USB DEVICE, возможно возникновение ошибки. Управлять режимом PC MODE можно с помощью экрана «SYSTEM MODE» меню «SYSTEM SETTING».

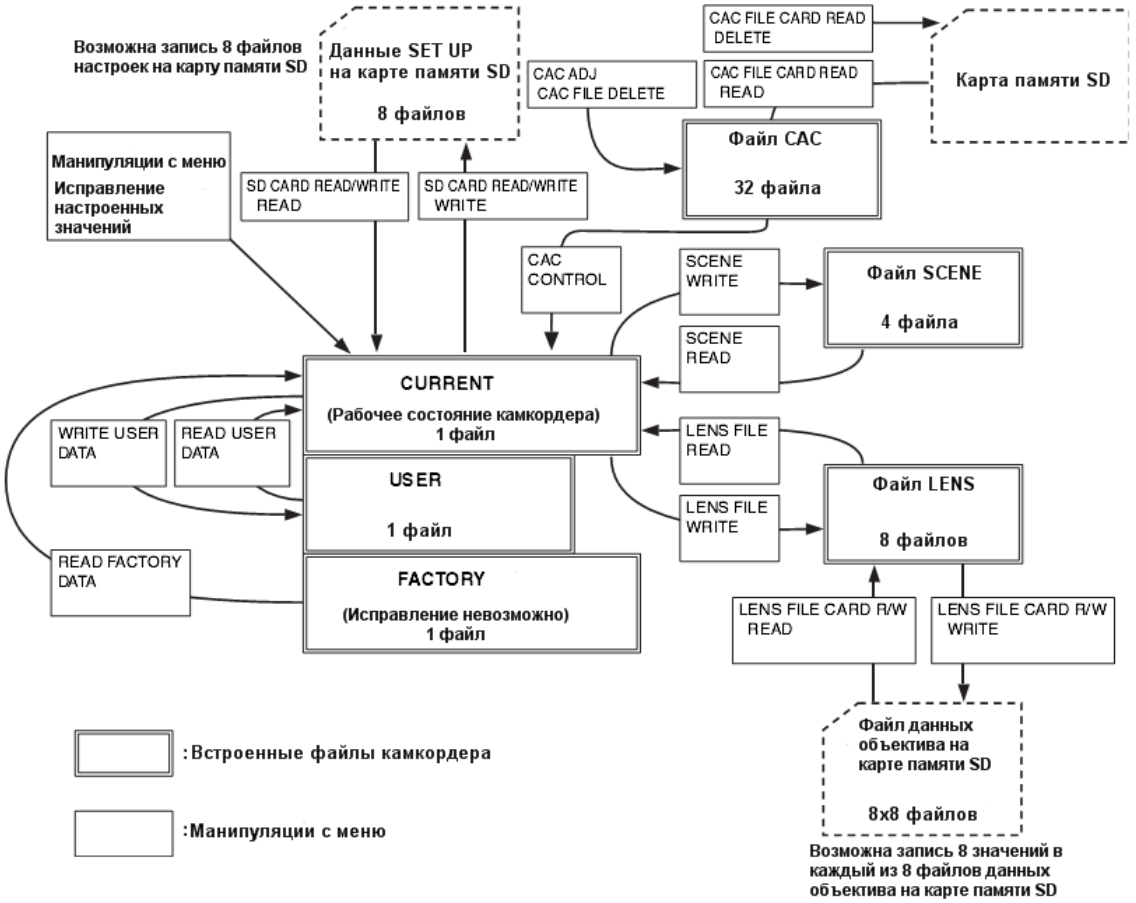

Настройка данных с использованием карты памяти SD

Карта памяти SD (поставляется по отдельному заказу) может использоваться как установочная карта для хранения до 8 файлов настроек меню.
Эти данные позволяют быстро вернуться в оптимальное состояние.
Информацию о картах памяти SD можно найти в разделе «Меры предосторожности при использовании карт памяти SD» (стр. 22).

Работа с картами памяти SD

Карта памяти SD может быть установлена или извлечена до и после включения питания.

Установка карты памяти SD

Откройте крышку отсека переключателей и установите карту памяти SD (поставляется по отдельному заказу) в слот вырезом вверх. Закройте крышку.

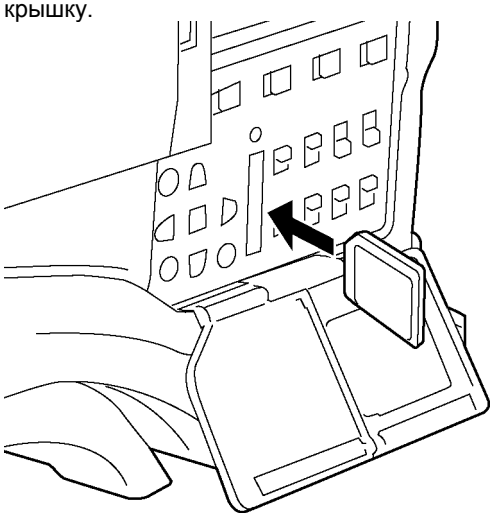

Примечание
Устанавливать карту памяти SD необходимо правильно. Если возникает сопротивление установке, возможно, карта перевернута. Не вставляйте карту силой, а проверьте ее направление и повторите установку.

Извлечение карты памяти SD

Откройте крышку отсека переключателей и убедитесь в том, что индикатор «BUSY» не горит. Затем вдавите карту памяти SD в корпус камкордера. Карта памяти SD высвободится из слота. Извлеките ее. Закройте крышку.

Карты памяти SD нельзя хранить или использовать при угрозе
- воздействия высокой температуры/влажности;
- воздействия капель воды;
- воздействия электричества.

Хранить карты памяти SD следует установленными в камкордер, при закрытой крышке.

Форматирование, запись и чтение карты памяти SD

Для форматирования карты памяти SD, записи или чтения данных настройки откройте экран «SD CARD READ/ WRITE» меню «FILE».

```
→ < SD CARD READ/WRITE >

  R. SELECT          :1
   READ
  W. SELECT          :1
   WRITE
  CARD CONFIG
  TITLE READ


  TITLE:
  1: ********  5: ********
  2: ********  6: ********
  3: ********  7: ********
  4: ********  8: ********
```

Если карта памяти SD memory отформатирована по стандарту, отличающемуся от SD и SDHC, в верхнем правом углу окна отображается строка «FORMAT ERROR». В этом случае переформатируйте карту так, как указано ниже. Помните, что индикация «FORMAT ERROR» не исчезает, если карта памяти SD заменена с помощью меню. При замене карты памяти SD выполните операцию «TITLE READ».

Форматирование карты памяти SD

Примечание
Карту памяти SD можно отформатировать с помощью экрана иконок. Более подробную информацию можно найти в разделе «Форматирование карт памяти SD» (стр. 127).

1. Откройте экран «SD CARD READ/WRITE» в меню.

2. Поверните диск «JOG» для установки курсора на пункт меню «CARD CONFIG».

3. Нажмите на диск «JOG», отобразится следующее сообщения:

4. Для форматирования карты памяти SD поверните диск «JOG» и установите курсор на «YES». Затем нажмите на диск.
После форматирования карты памяти SD появится следующее сообщение:

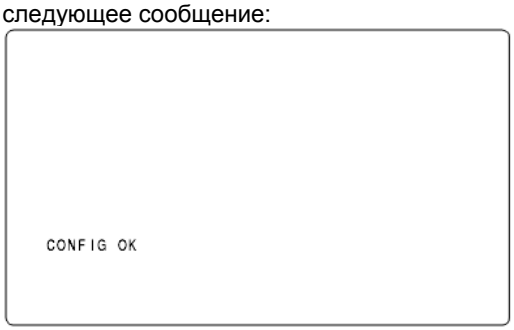

Карта не будет отформатирована, если при нажатии на диск «JOG» появилось одно из следующих сообщений:

Сообщение об ошибке	Способ исправления
CONFIG NG NO CARD (Карта памяти SD не установлена).	Установите карту памяти SD.
CONFIG NG ERROR (Карта памяти SD не отформатирована).	Карта может быть неисправной. Замените карту.
CONFIG NG WRITE PROTECT (Карта памяти SD защищена от записи).	Извлеките карту и снимите защиту.
CONFIG NG CANNOT ACCCESS (Карта памяти SD недоступна).	Пример: Карта памяти SD недоступна, т.к. идет воспроизведение. Отформатируйте карту после завершения воспроизведения.

5. Для выхода из меню нажмите на кнопку «MENU». Меню настроек исчезает, и состояние камкордера отображается вверху и внизу экрана видоискателя.

Примечание
Если карта памяти SD извлечена или установлена, пока открыт экран «SD CARD READ/WRITE», заголовок данных нельзя редактировать.
Установите курсор на пункт «TITLE READ» и нажмите на диск «JOG».
Отредактируйте заголовок данных.

Запись введенных данных на карту памяти SD

1. Откройте экран «SD CARD READ/WRITE» в меню.

Выбор номера файла

2. Поверните диск «JOG» для установки курсора на пункт «W. SELECT». Затем нажмите на диск.

```
  < SD CARD READ/WRITE >

   R. SELECT          :1
    READ
→  W. SELECT          :1
    WRITE
   CARD CONFIG
   TITLE READ


   TITLE:
   1: ********  5: ********
   2: ********  6: ********
   3: ********  7: ********
   4: ********  8: ********
```

3. Поверните диск «JOG» для выбора нужного номера (1– 8). Затем нажмите на диск.

Присвоение заголовка выбранному файлу

4. Поверните диск «JOG» для установки курсора на пункт «TITLE».

```
  < SD CARD READ/WRITE >

   R. SELECT          :1
    READ
   W. SELECT          :1
    WRITE
   CARD CONFIG
   TITLE READ


→  TITLE:
   1: ********  5: ********
   2: ********  6: ********
   3: ********  7: ********
   4: ********  8: ********
```

5. Поверните диск «JOG». Установите курсор на поле ввода, переведя камкордер в режим ввода.

```
  < SD CARD READ/WRITE >

   R. SELECT          :1
    READ
   W. SELECT          :1
    WRITE
   CARD CONFIG
   TITLE READ

         ↓
   TITLE:
   1: ********  5: ********
   2: ********  6: ********
   3: ********  7: ********
   4: ********  8: ********
```

6. Поворачивайте диск «JOG» до тех пор, пока не появится нужный символ. Появляющиеся символы сменяются в следующем порядке:
Пробел: □
Буквы: A – Z
Цифры: 0 – 9
Символы: ', >, <, /, -

7. Нажмите на диск «JOG» для выбора нужного значения.

8. Поверните диск «JOG» для перевода курсора на следующую позицию (по часовой стрелке) и повторите этапы 6 – 7 для ввода символов (до 8 символов).

Запись данных в выбранный файл

9. После установки заголовка поверните диск «JOG» для перевода курсора на «:».

```
  < SD CARD READ/WRITE >

   R. SELECT          :1
    READ
   W. SELECT          :1
    WRITE
   CARD CONFIG
   TITLE READ
         ↓
   TITLE:
   1: ********  5: ********
   2: ********  6: ********
   3: ********  7: ********
   4: ********  8: ********
```

10. Нажмите на диск «JOG» для возврата курсора на пункт «TITLE».

11. Поверните диск «JOG» для установки курсора на пункт «WRITE».

12. Нажмите на диск «JOG» для отображения следующего сообщения:

```
   WRITE?
    YES
→   NO

TITLE:
```

Данные не будут записаны, если при нажатии на диск «JOG» появится одно из следующих сообщений:

Сообщение об ошибке	Способ исправления
WRITE NG NO CARD (Карта памяти SD не установлена).	Установите карту памяти SD.
WRITE NG FORMAT ERROR (Карта памяти SD неправильно отформатирована).	Карта не отформатирована в камкордере. Замените карту.
WRITE NG ERROR (Карта памяти SD не записывается).	Карта может быть неисправной. Замените карту.
WRITE NG WRITE PROTECT (Карта памяти SD защищена от записи).	Извлеките карту и снимите защиту.
WRITE NG CANNOT ACCCESS (Карта памяти SD недоступна).	Пример: Карта памяти SD недоступна , т.к. идет воспроизведение. Отформатируйте карту после завершения воспроизведения.
WRITENG CARD FULL (Отсутствует свободное пространство на карте памяти SD).	Карта не может быть записана, т.к. на ней нет свободного пространства. Удалите ненужные файлы или замените карту.

13. Поверните диск «JOG» для установки курсора на «YES». Затем нажмите на диск. После записи данных появится следующее сообщение:

14. Для выхода из меню нажмите на кнопку «MENU». Меню настроек исчезает, и состояние камкордера отображается вверху и внизу экрана видоискателя

Примечания

• Экран «SD CARD R/W SELECT» используется для выбора типа меню, записываемого на карту памяти SD.
• Возможна перезапись установочного файла камкордера установочным файлом с другого устройства. Помните, что после перезаписи файла оригинальный установочный файл другого устройства будет утерян.
• Рекомендуется работать с картами памяти SD на соответствующих устройствах независимо друг от друга.

Чтение данных с карты памяти SD

1. Откройте экран «SD CARD READ/WRITE» в меню.

Выбор номера файла

2. Поверните диск «JOG» для установки курсора на пункт «R. SELECT». Затем нажмите на диск.

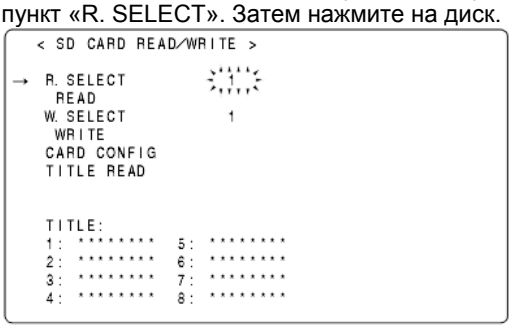

3. Поверните диск «JOG» для выбора нужного номера (1 – 8). Затем нажмите на диск.

Чтение данных из выбранного файла

Поверните диск «JOG» для установки курсора на пункт «READ».

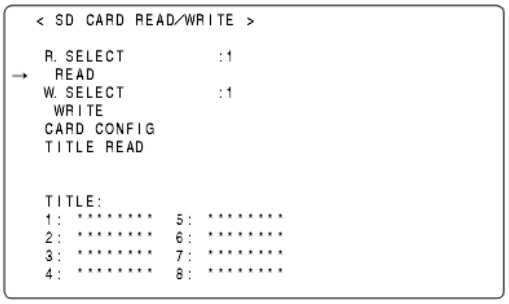

5. Нажмите на диск «JOG» для отображения следующего сообщения:

6. Поверните диск «JOG» для установки курсора на «YES». Затем нажмите на диск.
После считывания данных появится следующее сообщение:

Данные не будут считаны, если при нажатии на диск «JOG» появится одно из следующих сообщений:

Сообщение об ошибке	Способ исправления
READ NG NO CARD (Карта памяти SD не установлена).	Установите карту памяти SD.
READ NG FORMAT ERROR (Карта памяти SD неправильно отформатирована).	Карта не отформатирована в камкордере. Замените карту.
READ NG NO FILE (Файл не найден).	Запишите файл с данными.
READ NG ERROR (Карта памяти SD не читается).	Считываются только данные, записанные камкордером.
READ NG CANNOT ACCCESS (Карта памяти SD недоступна).	Пример: Карта памяти SD недоступна по причине воспроизведения. Отформатируйте карту после завершения воспроизведения.

7. Для выхода из меню нажмите на кнопку «MENU». Меню настроек будет заменено индикацией состояния камкордера.

Применение пользовательских данных

Возможен перенос настроек и прочих данных в пользовательскую область внутренней памяти камкордера. Эти данные позволяют быстро переходить к оптимальным настройкам.

Для записи данных откройте экран «INITIALIZE» меню «FILE». Для считывания записанных пользовательских данных откройте экран «SCENE» меню «FILE».

Запись данных настроек в пользовательскую область

1. Откройте экран «INITIALIZE» в меню.

2. Поверните диск «JOG» для установки курсора на пункт «WRITE USER DATA».

```
< INITIALIZE >

  READ FACTORY DATA
→ WRITE USER DATA
```

3. Нажмите на диск «JOG» для отображения следующего сообщения:

```
  WRITE?
  YES
→ NO
```

4.Поверните диск «JOG» для установки курсора на «YES». Затем нажмите на диск для записи данных настроек в пользовательскую область внутренней памяти камкордера.

5. Для выхода из меню нажмите кнопку «MENU».

Считывание пользовательских данных

1. Откройте экран «SCENE» в меню.

2. Поверните диск «JOG» для установки курсора на пункт «READ USER DATA».

```
< SCENE >

→ READ USER DATA
  SCENE SEL          :1
   READ
   WRITE
   RESET

  TITLE1 : ********

  TITLE2 : ********

  TITLE3 : ********

  TITLE4 : ********
```

3. Нажмите на диск «JOG». Появлится следующее сообщение:

```
  READ?
  YES
→ NO
```

4. Поверните диск «JOG» для установки курсора на «YES». Затем нажмите на диск для считывания данных из пользовательской области внутренней памяти камкордера в настройки.

5. Для выхода из меню нажмите кнопку «MENU».

Пользовательские данные могут быть считаны также и без помощи меню.

1. Включите питание.

2. Установите переключатель «WHITE BAL» в положение «PRST».

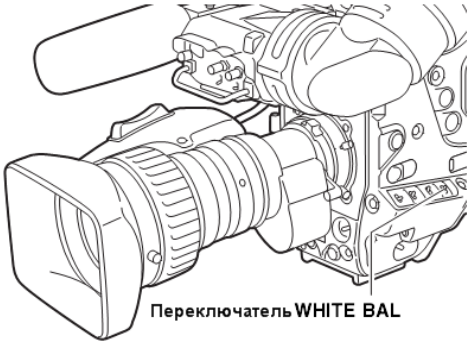

3. Зажав переключатель «AUTO W/B BAL», переведите переключатель «POWER» в положение «ON». Настройки пунктов меню пользователя сбрасываются и возвращаются к заводским установкам.

Использование файлов сцены

Возможна запись настроек в область файлов сцены во внутренней памяти камкордера или считывание данных оттуда. Доступны 4 типа файлов сцены. Эти данные позволяют быстро вернуться к оптимальным настройкам.
Для изменения настроек откройте экран «SCENE» в меню «FILE».

Запись данных настроек в файлы сцены

1. Откройте экран «SCENE в меню».

2. Поверните диск «JOG» для установки курсора на пункт «SCENE SEL».

3. Нажмите на диск «JOG» так, чтобы замигал номер файла сцены. Затем поверните диск для выбора нужного номера файла сцены.

```
  < SCENE >

   READ USER DATA
→  SCENE SEL          :1
    READ
    WRITE
    RESET

   TITLE1 : ********

   TITLE2 : ********

   TITLE3 : ********

   TITLE4 : ********
```

4. Нажмите на диск «JOG» для подтверждения файла сцены.

5. Поверните диск «JOG» для установки курсора на пункт «WRITE».

```
  < SCENE >

   READ USER DATA
   SCENE SEL          :1
    READ
→   WRITE
    RESET

   TITLE1 : ********

   TITLE2 : ********

   TITLE3 : ********

   TITLE4 : ********
```

6. Нажмите на диск «JOG». Появится следующее сообщение:

```
   WRITE?
    YES
→   NO

TITLE:
```

7. Поверните диск «JOG» для установки курсора на «YES». Затем нажмите на диск.
Данные настроек будут записаны в область файлов сцены во внутренней памяти камкордера.

8. Для выхода из меню нажмите на кнопку «MENU».

Чтение настроек для файлов сцены

1. Откройте экран «SCENE» в меню.

2. Поверните диск «JOG» для установки курсора на пункт «SCENE SEL».

3. Нажмите на диск «JOG» так, чтобы замигали номера файлов сцены. Затем поверните диск для выбора нужного номера файла сцены.

```
  < SCENE >

   READ USER DATA
→  SCENE SEL          :1
    READ
    WRITE
    RESET

   TITLE1 : ********

   TITLE2 : ********

   TITLE3 : ********

   TITLE4 : ********
```

4. Поверните диск «JOG» для подтверждения файла сцены.

5. Поверните диск «JOG» для установки курсора на пункт «READ».

```
  < SCENE >

   READ USER DATA
   SCENE SEL          :1
→   READ
    WRITE
    RESET

   TITLE1 : ********

   TITLE2 : ********

   TITLE3 : ********

   TITLE4 : ********
```

6. Нажмите на диск «JOG». Отобразится следующее сообщение:

```
   READ?
    YES
→   NO
```

7. Поверните диск «JOG» для установки курсора на пункт «YES». Затем нажмите на диск.
Данные, сохраненные в файлах сцены во внутренней памяти камкордера, считываются в настройки.

8. Для выхода из меню нажмите на кнопку «MENU».

Сброс данных для файлов сцены на значения по умолчанию

1. Откройте экран «SCENE» в меню

2. Поверните диск «JOG» для установки курсора на пункт «SCENE SEL».

3. Нажмите на диск «JOG» так, чтобы замигали номера файлов сцены. Затем поверните диск для выбора нужного номера файла сцены.

```
  < SCENE >

   READ USER DATA
→  SCENE SEL          :1
    READ
    WRITE
    RESET

   TITLE1 : ********

   TITLE2 : ********

   TITLE3 : ********

   TITLE4 : ********
```

4. Поверните диск «JOG» для подтверждения файла сцены.
5. Поверните диск «JOG» для установки курсора на пункт «RESET».

```
  < SCENE >

   READ USER DATA
   SCENE SEL          :1
    READ
    WRITE
→   RESET

   TITLE1 : ********

   TITLE2 : ********

   TITLE3 : ********

   TITLE4 : ********
```

6. Нажмите на диск «JOG». Отобразится следующее сообщение:

```
   READ?
    YES
→   NO
```

7. Поверните диск «JOG» для установки курсора на пункт «YES». Затем нажмите на диск.
Данные, сохраненные в файлах сцены во внутренней памяти камкордера, сбрасываются на настройки по умолчанию.

8. Для выхода из меню нажмите на кнопку «MENU».

Задание заголовка настроек для файла сцен

1. Откройте экран «SCENE» в меню.

2. Поверните диск «JOG» для установки курсора на пункт «TITLE 1 – 4» соответствующего файла сцены.

```
  < SCENE >

   READ USER DATA
   SCENE SEL          :1
    READ
    WRITE
    RESET

→  TITLE1 : ********

   TITLE2 : ********

   TITLE3 : ********

   TITLE4 : ********
```

3. Нажмите на диск «JOG», переведите камкордер в режим ввода и установте курсор в поле ввода.

```
  < SCENE >

   READ USER DATA
   SCENE SEL          :1
    READ
    WRITE
    RESET
          ↓
   TITLE1 : ********

   TITLE2 : ********

   TITLE3 : ********

   TITLE4 : ********
```

4.Поворачивайте диск «JOG» до тех пор, пока не появится нужный символ. Появляющиеся символы сменяются в следующем порядке:
Пробел: □
Буквы: A – Z
Цифры: 0 – 9
Символы: ', >, <, /, -

5. Нажмите на диск «JOG» для подтверждения нужного символа.

6. Поверните диск «JOG» для перемещения курсора на следующую позицию (по часовой стрелке) и повторите действия 4 – 5 для выбора символов (не более 8).

7. Задав заголовок, поверните диск «JOG» и установите курсор на «:».

8. Нажмите на диск «JOG» для возврата курсора к пунктам TITLE 1 – 4.

9. Поверните диск «JOG» для возврата курсора к пункту «WRITE»

10. Нажмите на диск «JOG» для отображения следующего сообщения:

```
   WRITE?
     YES
→   NO
TITLE:
```

11. Поверните диск «JOG» установите курсор на «YES».

12. Затем нажмите на диск. Заголовок будет записан в область файлов сцены во внутренней памяти устройства.

Для выхода из меню нажмите на кнопку «MENU».

Сброс значений пунктов меню (возврат к заводским установкам)

Значения меню можно сбросить и вернуться к заводским установкам.
Для этого выберите пункт «READ FACTORY DATA» на экране «INITIALIZE» меню «FILE page».
Все установки будут сброшены на значения по умолчанию.

Примечание
Данная операция не удаляет файлы сцены и пользовательские данные.

```
  < INITIALIZE >

→ READ FACTORY DATA
  WRITE USER DATA
```

Файлы данных объектива

Во встроенной памяти камкордера хранятся 8 наборов файлов данных объектива.
На карту памяти SD можно записать 8 заголовков для 8 наборов файлов данных объектива (всего 64 набора).

В файл данных объектива записываются следующие данные:
- заголовок;
- величина коррекции шейдинга белого;
- величина компенсации засветки;
- величина коррекции RB-усиления/сдвига.

Создание файла данных объектива

Регулировка шейдинга белого
Информацию о регулировке шейдинга белого можно найти в разделе «Регулировка шейдинга белого для объектива» (стр. 106).

Регулировка засветки
Откройте экран «LENS FILE ADJ» в меню «MAINTENANCE» и отрегулируйте засветку с помощью пунктов «LENS R FLARE», «LENS G FLARE» и «LENS B FLARE».

```
→ < LENS FILE ADJ >

  RB GAIN CTRL RESET:ON
  LENS R GAIN OFFSET:+000
  LENS B GAIN OFFSET:+000

  LENS R FLARE      :000
  LENS G FLARE      :000
  LENS B FLARE      :000
```

Пример схемы регулировки сдвига/усиления

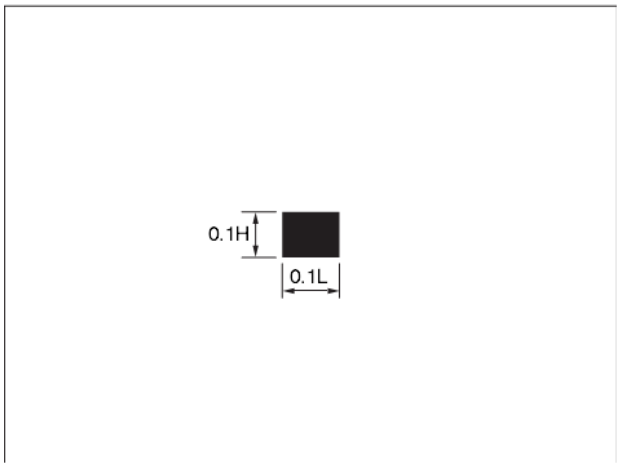

Регулировка усиления/сдвига

Коррекция возможного изменения баланса белого при смене объектива.

1. Обычным образом установите объектив на камкордер

2. Сделайте снимок схемы оттенков серого при соответствующем освещении (предпочтительно: 2000 люкс, 3200 K).

3. Установите переключатель «WHITE BAL» в положение «A».

4. Отрегулируйте апертуру объектива так, чтобы белое окно в центре схемы оттенков серого составляло около 80%.

5. Переведите переключатель «AUTO W/B BAL» в положение «AWB» для автонастройки баланса белого.

6. Измерьте уровень сигнала RGB с помощью экрана волн (WFM).

7. Замените объектив на тот, для которого создан файл данных объектива.

8. Настройте апертуру объектива так, чтобы уровень сигнала в Gch совпадал с уровнем, полученным на этапе 6.

9. Откройте экран «LENS FILE ADJ» меню «MAINTENANCE» и установите значении «ON» для пункта «RB GAIN CTRL RESET».

10. Отрегулируйте уровень сигнала в Rch так, чтобы он совпадал с уровнем сигнала для Gch в пункте «LENS R GAIN OFFSET».

11. Аналогично отрегулируйте уровень сигнала в так, чтобы он совпадал с уровнем для Gch в пункте «LENS B GAIN OFFSET».

Сохранение файла данных объектива во внутреннюю память

Выберите номер файла

1. Откройте экран «LENS FILE» в меню «FILE».

2. Поверните диск «JOG» для установки стрелки (курсора) на пункт «FILE NO».

3. Нажмите на диск «JOG», и номер файла мигнет. Поверните диск «JOG» для выбора записываемого файла (1 – 8).

```
  < LENS FILE >

→ FILE NO.        :1
   READ
   WRITE
  RESET ALL

  TITLE:

  1:          5:
  2:          6:
  3:          7:
  4:          8:
```

4. Нажмите на диск «JOG» для ввода номера файла.

Присвоение заголовка выбранному файлу

5. Поверните диск «JOG» для установки стрелки (курсора) на пункт «TITLE :».

```
«  LENS  FILE
FILE  NO.        1
READ
WRITE
RESET
→     TITLE
1            5
2            6
3            7
4            8
```

6. По нажатию на диск «JOG» стрелка (курсор) устанавливается в поле ввода заголовка, а камкордер переходит в режим ввода.

```
  < LENS FILE >

  FILE NO.        :1
   READ
   WRITE
  RESET ALL
        ↓
  TITLE:

  1:          5:
  2:          6:
  3:          7:
  4:          8:
```

7. Поворачивайте диск «JOG» до тех пор, пока не появится нужный символ. Появляющиеся символы сменяются в следующем порядке:
Пробел: □
Буквы: A – Z
Цифры: 0 – 9
Символы: ', >, <, /, -, ., x

8. Нажмите на диск «JOG» для ввода символа.

9. Поверните диск «JOG» для перемещения курсора на следующую позицию (по часовой стрелке) и повторите действия 7 – 8 для выбора символов (не более 12).

10. После ввода заголовка поверните диск «JOG», чтобы установть стрелку (курсор) в положение «:».

```
  < LENS FILE >

  FILE NO.        :1
   READ
   WRITE
  RESET ALL
        ↓
  TITLE:************

  1:          5:
  2:          6:
  3:          7:
  4:          8:
```

11. Нажмите на диск «JOG» для возврата стрелки (курсора) на пункт «TITLE :».

```
  < LENS FILE >

  FILE NO.        :1
   READ
   WRITE
  RESET ALL

→ TITLE:************

  1:          5:
  2:          6:
  3:          7:
  4:          8:
```

12. Поверните диск «JOG» для установки стрелки (курсора) в положение «WRITE».

```
  < LENS FILE >

  FILE NO.        :1
   READ
→  WRITE
  RESET ALL

  TITLE:************

  1:          5:
  2:          6:
  3:          7:
  4:          8:
```

13. При нажатии на диск «JOG» появляется следующее сообщение:

```
WRITE?
 YES
→ NO
```

14. Поверните диск «JOG» для установки стрелки (курсора) на «YES» и нажмите на него. Текущие значения коррекции шейдинга белого, компенсации засветки и коррекции RB-усиления/сдвига сохраняются во внутреннюю память камкордера.

Примечание
Значения не будут сохранены во внутреннюю память, если выбран другой экран меню без выполнения операции «WRITE» или если Вы выйдете из меню

15. Нажмите на кнопку «MENU». Меню настроек исчезает, и текущее состояние камкордера отображается в верхней и нижней частях экрана видоискателя.

Считывание файла данных объектива из внутренней памяти

1. Откройте экран «LENS FILE» в меню «FILE».

2. Поверните диск «JOG» для установки стрелки (курсора) на пункт «FILE NO».

3. Нажмите на диск «JOG», и номер файла мигнет. Поверните диск «JOG» для выбора записываемого файла (1 – 8).

```
  < LENS FILE >

→ FILE NO.        :1
   READ
   WRITE
  RESET ALL

  TITLE:

  1:          5:
  2:          6:
  3:          7:
  4:          8:
```

4.Нажмите на диск «JOG» для ввода номера файла.

5. Поверните диск «JOG» и установите стрелку (курсор) на пункт «READ».

```
  < LENS FILE >

  FILE NO.          :1
→  READ
   WRITE
  RESET ALL

  TITLE:

  1:          5:
  2:          6:
  3:          7:
  4:          8:
```

6. Когда Вы нажмете на диск «JOG», появится следующее сообщение:

```
READ?
 YES
→ NO
```

7. Поверните диск «JOG», установите стрелку (курсор) на «YES» и нажмите на диск. Считываются текущие значения коррекции шейдинга белого, компенсации засветки и коррекции RB-усиления/сдвига.

8. Нажмите на кнопку «MENU». Меню настроек исчезает, и текущее состояние камкордера отображается в верхней и нижней частях экрана видоискателя.

Запись и чтение файлов данных объектива с карты памяти SD

Содержимое 8 файлов данных объектива из внутренней памяти камкордера может быть сохранено на карту памяти SD в виде 8 файлов под одним заголовком. На карту памяти SD можно записать 8 заголовков.
К тому же с карты памяти SD можно загрузить 8 файлов под одним заголовком во внутреннюю память камкордера.

Корреляция между файлами данных объектива во внутренней памяти камкордера и на карте памяти SD показана ниже.

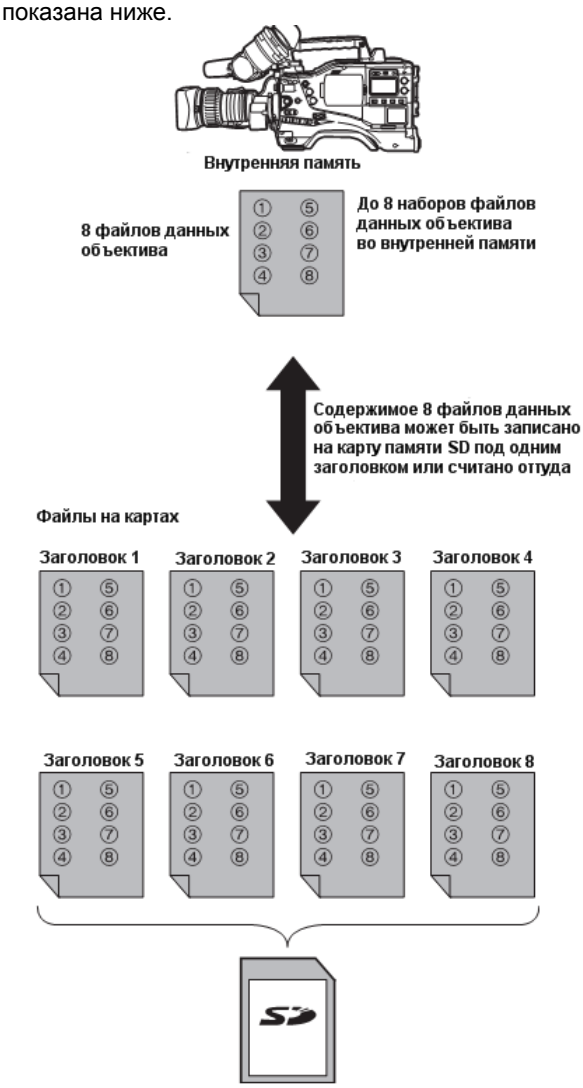

Сохранение файлов данных объектива на карту памяти SD

Выбор номера файла

1. Откройте экран «LENS FILE CARD R/W» в меню «FILE». Если в верхнем правом углу появилось сообщение «FORMAT ERROR», отформатируйте карту памяти SD в камкордере. Карты SD можно отформатировать с помощью пункта меню «CARD CONFIG» на экране «READ/WRITE». Более подробную информацию можно найти в разделе «Работа с картами памяти SD» (стр. 83).

2. Поверните диск «JOG» установки установите стрелку (курсор) на пункт «CARD FILE SELECT».

3. Нажмите на диск «JOG», и номер файла мигнет. Поверните диск «JOG» для выбора записываемого файла (1 – 8).

```
  < LENS FILE CARD R/W >

→ CARD FILE SELECT :1
   READ
   WRITE
  TITLE READ

  TITLE:

  1:          5:
  2:          6:
  3:          7:
  4:          8:
```

4. Нажмите на диск «JOG» для ввода номера файла

Назначение заголовка выбранному файлу

5. Поверните диск «JOG» и установите стрелку (курсор) на пункт «TITLE :».

```
  < LENS FILE CARD R/W >

  CARD FILE SELECT :1
   READ
   WRITE
  TITLE READ

→ TITLE:

  1:          5:
  2:          6:
  3:          7:
  4:          8:
```

6. Нажмите на диск «JOG», стрелка (курсор) устанавится в поле ввода заголовка, а камкордер перейдет в режим ввода.

Теперь выполните этапы с 7 на стр. 93 до 15 на стр. 94.

Загрузка файлов данных объектива с карты памяти SD

1. Откройте экран «LENS FILE CARD R/W» в меню «FILE».

2. Поверните диск «JOG» и установите стрелку (курсор) на пункт «CARD FILE SELECT».

3. Нажмите на диск «JOG», и номер файла мигнет. Поверните диск «JOG» для выбора записываемого файла (1 – 8).

```
  < LENS FILE CARD R/W >

→ CARD FILE SELECT: 1
   READ
   WRITE
  TITLE READ

  TITLE:

  1:          5:
  2:          6:
  3:          7:
  4:          8:
```

4. Нажмите на диск «JOG» для ввода номера файла.

Теперь выполните этапы 5 – 8 на стр. 94.

Примечание
На экране «LENS FILE CARD R/W» отображаются заголовки файлов на карте памяти SD, но не заголовки входящих в них файлов данных объектива. Для отображения этих заголовков загрузите файлы и просмотрите их на экране «LENS FILE».
Файл данных объектива во внутренней памяти камкордера может быть заменен загруженным файлом. По этой причине сохраняйте файлы данных объектива из внутренней памяти на карту памяти SD прежде, чем загружать их.

Компенсация хроматической аберрации (CAC)

CAC – функция, автоматически корректирующая ошибки регистрации, возникающие в основном по причине слабой хроматической аберрации, не исправляемой объективами, и уменьшения цветных пятен на изображениях.

Что такое хроматическая аберрация?

Под хроматической аберрацией понмается отношение усилений хроматических аберраций, возникающее вследствие разницы показателей преломления в объективе для красного (R), зеленого (G) и синего цвета (B). Объектив сам исправляет хроматическую аберрацию, но остается астигматизм, особенно в соседних областях. В формировании явления хроматической аберрации в объективах с переменным фокусным расстоянием участвуют коэффициент масштабирования, значение диафрагмы и фокусное расстояние. В результате на изображениях могут возникать ошибки регистрации.

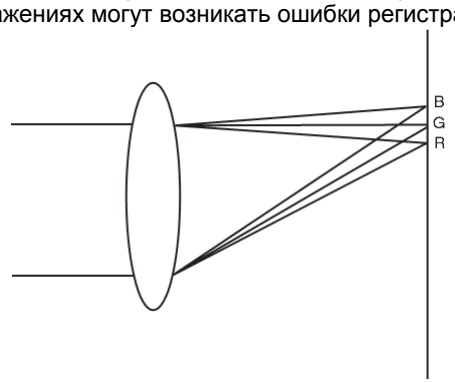

Функция коррекции хроматической аберрации

Для коррекции хроматической аберрации запишите в камкордер характеристики хроматической аберрации по отношению к коэффициенту масштабирования, значению диафрагмы и фокусному расстоянию и подключите объектив, подходящий по этим характеристикам. Затем проведите коррекцию соответственно коэффициенту масштабирования, значению диафрагмы и фокусному расстоянию объектива. На момент покупки на предприятии в камкордер записаны данные CAC для следующих 4 типов объективов:

Индикация камкордера	№ поддерживаемой модели объектива
HA16a6.3BERM-M58	HA16a6.3BERM-M58
HA22a7.8BERM-M58	HA22a7.8BERM-M58
HJ17Ea7.6B IASE	HJ17Ea7.6B IASE
HJ22Ea7.6B IASE	HJ22Ea7.6B IASE

Примечание

После приобретения камеры посетите наш веб-сайт (ссылка, указана ниже) и просмотрите данные по новым объективам, совместимым с указанной функцией, и любым изменениям в самой функции.

https://eww.pavc.panasonic.co.jp/pro-av/

Процедура «CAC»

Для 4 перечисленных слева объективов

1. Установите объектив на камкордер и подключите его разъем.

2. Откройте «CAC ADJ MENU» на экране «MAINTENANCE MENU».

3. Включите «CAC CONTROL». Если записанный в камкордер номер объектива совпадает с реальным номером объектива, хранящиеся в камкордере данные CAC считываются автоматически.

```
< CAC ADJ >

→  CAC CONTROL      :ON
   CAC FILE DELETE
   CAC FILE NO.     :01

   TITLE SCROLL     :01
   01:HA22X7.8BERM-M58
   02:HA16X6.3BERM-M58
   03:HJ17EX7.6B IASE
   04:HJ22EX7.6B IASE
   05
   06
   07
   08
```

Проверка состояния функции «CAC»

1. Если меню не отображено на экране «VF», нажмите на переключатель «MODE CHECK». Если буквы «CAC» отображаются в левом верхнем углу экрана видоискателя, то выполняется функция «CAC». Если буквы не отображаются, значит, коррекция хроматической аберрации не выполняется.

2. Откройте «VF INDICATOR2» на экране «VF MENU» и включите индикацию «CAC», после чего буквы «CAC» отобразятся в верхнем левом углу экрана.

```
601          AVC-I
1080         100
CAC

3.2K
1A P 0dB
```

Чтение файлов CAC с карты памяти SD

1. Установите карту памяти SD с файлом CAC, загруженным с веб-сайта технической поддержки:

https://eww.pavc.panasonic.co.jp/pro-av/

2. Откройте экран «CAC FILE CARD READ» в меню «FILE».

3. Выберите «TITLE READ» с помощью диска «JOG», затем нажмите на диск. В графе «TITLE» появится номер объектива.

```
→ < CAC FILE CARD READ >

  CARD FILE SELECT:1
   READ
   DELETE
  TITLE READ

  TITLE SCROLL     :01
  01:HA22X7. 8BERM-M58
  02:HA16X6. 3BERM-M58
  03:HJ17EX7. 6B IASE
  04:HJ22EX7. 6B IASE
  05:NO FILE
  06:NO FILE
  07:NO FILE
  08:NO FILE
```

4. Выберите «CARD FILE SELECT» с помощью диска «JOG», затем нажмите на диск.

5. Выберите считываемый параметр «TITLE NO» и нажмите на диск «JOG».

6. Выберите «READ» с помощью диска «JOG», затем нажмите на диск.
Появится следующий экран:

```
  FILE READ?

→  YES
   NO(CANCEL)

  MEM STORE NO.    :EMPTY
  TITLE SCROLL     :01
  01:HA22X7. 8BERM-M58
  02:HA16X6. 3BERM-M58
  03:HJ17EX7. 6B IASE
  04:HJ22EX7. 6B IASE
  05:NO FILE
  06:NO FILE
  07:NO FILE
  08:NO FILE
```

7. Выберите «YES» с помощью диска «JOG», затем нажмите на диск.
Файл CAC для объектива, выбранного на этапе 4, записывается в память камкордера.
Если выбрано знаечние «EMPTY» в графе «MEM STORE NO» (EMPTY/1/2 ---), в этот момент данные записываются в свободное пространство для «CAC FILE». Если выбрано «1», данные перезапишут содержимое «CAC FILE» №1.

Если при нажатии на диск «JOG» появились следующие сообщения, значит, данные не могут быть считаны.

Сообщение об ошибке	Меры
READ NG NO CARD (Карта памяти SD не установлена).	Установите карту памяти SD.
READ NG NO FILE (Нет файлов).	Выберите файл с данными и повторите процедуру считывания.
READ NG ERROR (Нельзя считать данные).	Повторите установку карты памяти SD и процедуру считывания.
READ NG CANNOT ACCESS (Доступ к данным невозможен).	Доступ к карте памяти SD невозможен, т.к. карта используется. После завершения соответствующих манипуляций повторите процедуру считывания
READ NG FILE DATA INVALID (Данные недействительны).	Данные записаны с ошибками. Используйте правильный файл.
READ NG FILE MEMORY FULL (Память заполнена).	Карта памяти заполнена, запись новых данных на нее невозможна. Удалите ненужные данные CAC и повторите процедуру считывания

8. Для записи в камкордер нескольких файлов CAC повторите этапы 3 – 7.

9. Для выхода из меню нажмите на кнопку «MENU». Меню настроек исчезнет, и отобразится текущее состояние камкордера.

Примечания
• Возможна запись 32 файлов CAC. При заполнении «CAC FILE» удалите любой из файлов CAC.
• Пока вставлена карта памяти SD, индикатор «BUSY» мигает – это нормально и не является признаком неисправности.

Удаление файлов CAC с камкордера

1. Откройте «CAC ADJ» в меню «MAINTENANCE». Появится следующий экран:

```
  < CAC ADJ >

→ CAC CONTROL      :ON
  CAC FILE DELETE
  CAC FILE NO      :01


  TITLE SCROLL     :01
  01:HA22X7. 8BERM-M58
  02:HA16X6. 3BERM-M58
  03:HJ17EX7. 6B IASE
  04:HJ22EX7. 6B IASE
  05
  06
  07
  08
```

2. Выберите «OFF» в пункте «CAC CONTROL».

3. С помощью диска «JOG» выберите номер удаляемого объектива в пункте «CARD FILE NO» .

4. Нажмите на диск «JOG» для выполнения выбранной манипуляции.

5. Выберите пункт «CARD FILE DELETE» с помощью диска «JOG», затем нажмите на диск.

6. При появлении следующего экрана установите стрелку (курсор) на «YES» с помощью диска «JOG», затем нажмите на диск.

```
  DELETE?
    YES
→   NO
```

Удаление файла CAC с карты памяти SD

1. Откройте «CAC FILE CARD READ» в меню «FILE». Появится следующий экран:

```
→ < CAC FILE CARD READ >

  CARD FILE SELECT:01
   READ
   DELETE
  TITLE READ

  TITLE SCROLL     :01
  01:HA22X7. 8BERM-M58
  02:HA16X6. 3BERM-M58
  03:HJ17EX7. 6B IASE
  04:HJ22EX7. 6B IASE
  05:NO FILE
  06:NO FILE
  07:NO FILE
  08:NO FILE
```

2. Выберите «TITLE READ» с помощью диска «JOG», затем нажмите на диск.
В графе «TITLE» появится номер объектива.

3. Выберите «CARD FILE SELECT» с помощью диска «JOG», затем нажмите на диск.

4. Выберите «TITLE NO» удаляемого файла CAC, затем нажмите на диск «JOG».

5. Выберите «DELETE» с помощью диска «JOG», затем нажмите на диск.
Появится следующий экран:

```
  DELETE?
    YES
→   NO
```

6. Установите стрелку (курсор) на «YES» с помощью диска JOG, затем нажмите на диск.

Если при нажатии на диск «JOG» появилось следующее сообщение, значит, данные не будут удалены.

Сообщение об ошибке	Меры
DELETE NG NO CARD (Карта памяти SD не установлена).	Установите карту памяти SD.
DELETE NG ERROR (Нельзя удалить данные).	Карта SD неисправна. Замените карту.
DELETE NG WRITE PROTECT (Карта SD защищена от записи).	Извлеките карту памяти SD и снимите защиту.
DELETE NG CANNOT ACCESS (Доступ к данным невозможен).	Доступ к карте памяти SD невозможен, т.к. карта используется. После завершения соответствующих манипуляций повторите
DELETE NG NO FILE (Нет файлов).	Выберите «FILE NO.» для файла астигматизма и выполните процедуру удаления.

7. Установите стрелку (курсор) на «YES» с помощью диска «JOG», затем нажмите на диск. После завершения записи появится следующее сообщение:

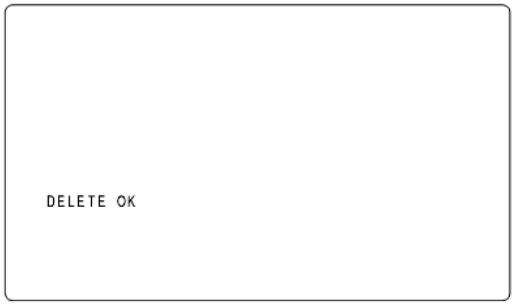

Неправильная работа файла CAC

Следующие сообщения об ошибке появляются в видоискателе при неправильной работе функции CAC или неправильном считывании файлов CAC.

Сообщение об ошибке	Значение	Меры
FILE MEMORY FULL	Встроенная память заполнена (при чтении файлов CAC с карты памяти SD в память в режиме EMPTY).	Считывание файлов CACв режиме, отличном от EMPTY.
CAC FILE DATA NOT FOUND	Включена функция «CAC» и отсутствуют файлы CAC, подходящие к подключенному объективу. Отображается при включении	Считывание файла CAC, подходящего к используемому объективу.
CAC LENS DATA INVALID	Камкордер не отвечает на данные, возвращаемые объективом, или отвечает иначе, чем указано в	Объектив не поддерживает коррекцию CAC. Хотя запуск функции «CAC» невозможен, объектив пригоден к использованию.
LENS INITIALIZE NOT COMPLETED	Инициализация положения объектива (фокус / масштаб) не завершена.	Поверните кольцо фокусировки / масштабирования в положение, находящееся посреди рабочего диапазона.

Примечания

• При установке аксессуаров к объективу (конвертер, оптические приспособления) возможно неправильное функционирование файлов CAC по причине изменения оптических характеристик объектива. В этом случае отключите функцию «CAC».
• При использовании поддержки фокусировки с объективами «CANON» данные необходимо записывать после инициализации в автоматическом режиме. Возможна запись состояния кольца фокусировки.
• Если «CAC» не функционирует, и не появляются никакие сообщения об ошибке, версия программного обеспечения объектива может быть устаревшей и недействительной. Обратитесь к производителю объектива.

Источник питания

В качестве источника питания для камкордера AJ-HPX3000 используется батарея или внешний источник постоянного тока.

Использование батареи
Используются батареи следующих производителей:
Anton/Bauer;
IDX;
PACO;
Sony.

Тип батареи можно увидеть и изменить с помощью видоискателя или экрана меню на дисплее.

- Если Вы нажмете кнопку «MODE CHECK» на боковой панели камкордера, в верхнем правом углу экрана видоискателя отобразится тип батареи.
- Откройте экран «BATTERY/P2CARD» в меню «MAIN OPERATION». Затем с помощью пункта меню «BATTERY SELECT» можно просматривать и менять тип батареи.

```
→ < BATTERY/P2CARD >

  BATTERY SELECT        :DIONIC90
  EXT DC IN SELECT      :AC-ADPT
  BATT NEAR END ALARM   :OFF
  BATT NEAR END CANCEL  :ON
  BATT END ALARM        :ON
  BATT REMAIN FULL      :70%

  CARD NEAR END ALARM   :ON
  CARD NEAR END TIME    :2min
  CARD END ALARM        :ON
  CARD REMAIN/■         :3min/■
```

Примечания

- При изменении настроек меню можно использовать другие батареи, но совместимость не гарантируется.
- Зарядите батареи зарядным устройством перед использованием. (Более подробную информацию можно найти в инструкции по эксплуатации зарядного устройства).

Установка батареи и указание ее типа

Использование батареи Anton/Bauer
1. Установите батарею Anton/Bauer.

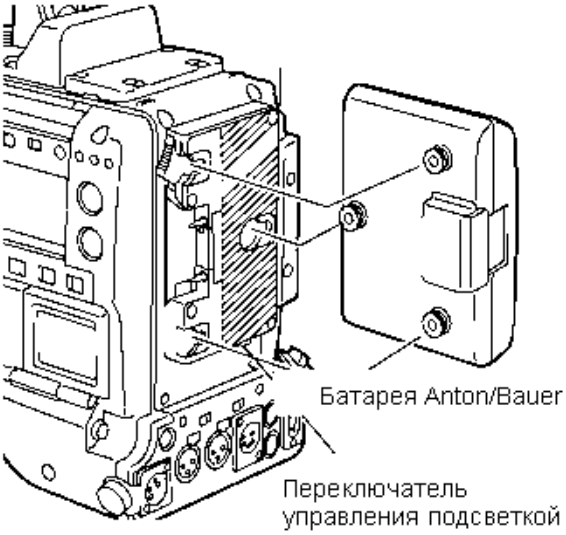

Для справки
Батарейный отсек Anton/Bauer включает в себя разъем выхода питания для подсветки и переключатель управления подсветкой, позволяющие легко подключать подсветку. За данными по системам подсветки обратитесь к компании Anton/Bauer.

2. Вставьте батарею и задвиньте в направлении, показанном стрелкой.

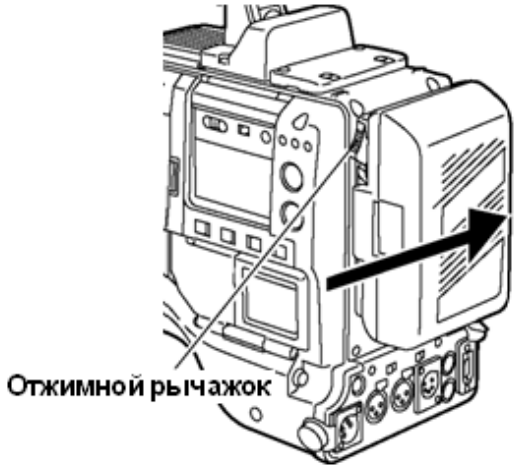

Для справки
Извлечение батареи
Нажав и удерживая отжимной рычажок, сдвиньте батарею в направлении, обратном направлению стрелки.

3. Установка типа батареи.
Выберите тип батареи из перечисленных в BATTERY SELECT на экране «BATTERY/P2CARD» меню «MAIN OPERATION».
Более подробную нформацию можно найти в разделе «BATTERY SETTING1» (стр. 182).

Используемые батареи производства Anton/Bauer:
• PROPAC14;
• TRIMPAC14; •HYTRON50;
• HYTRON140;
• DIONIC90;
• DIONIC160.

Использование батареи типа NP-1

ПРЕДУПРЕЖДЕНИЕ:
Эти инструкции предназначены только для квалифицированного обслуживающего персонала. Во избежание риска поражения электрическим током не выполняйте никаких инструкций по обслуживанию, если Вы не имеете нужной квалификации.

1. Снимите батарейный отсек.

2. Установите батарейный отсек типа NP-1 в камкордер.

1. Затяните крепежные винты.
2. Затяните винты контакта питания.
3. Установите верхнюю часть снятой крышки в направлении, показанном стрелкой.
4. Совместите отверстия нижней металлической части крышки и отсека, закрепите крышку винтами.

Примечание
При установке батарейного отсека не передавите соединительный шнур.

Батарейный отсек (типа NP-1)

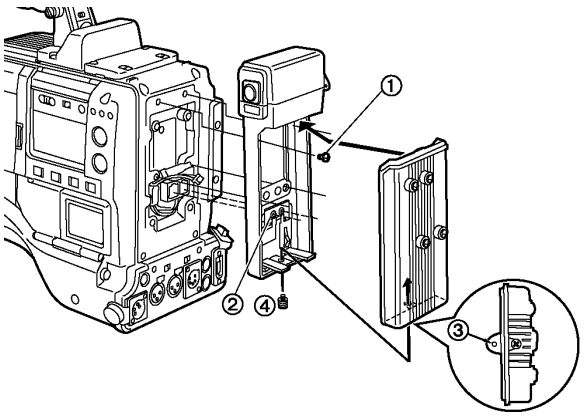

Использование батареи типа V-mount

Установите переходник на батарею типа V-mount. Вставьте переходник и задвиньте его в направлении, показанном стрелкой.

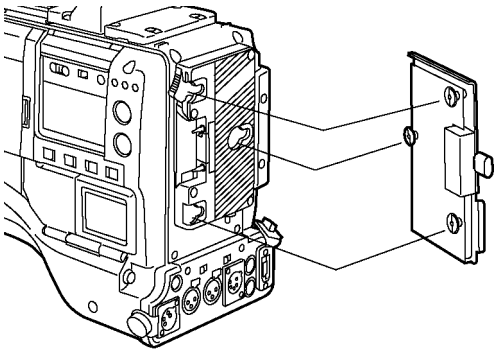

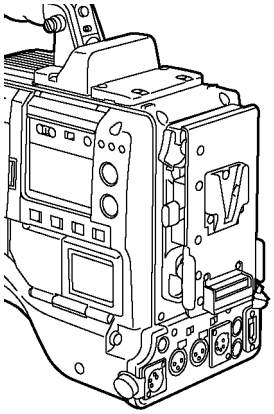

3. Установка типа батареи.
   Выберите тип батареи из перечисленных в «BATTERY SELECT» на экране «BATTERY/P2CARD» меню «MAIN OPERATION».

При использовании другой батареи, тип которой нельзя выбрать, используя пункт «BATTERY SELECT», выберите значения «TYPE A» или «TYPE B», затем задайте характеристики батареи.
Более подробную информацию можно найти в разделе «BATTERY SETTING1» (стр. 182).

Примечание
По вопросам о переходнике для батареи типа V-mount обратитесь по месту покупки камкордера.

Использование внешнего источника постоянного тока

1. Подключите внешний источник постоянного тока к разъему «DC IN» камкордера.

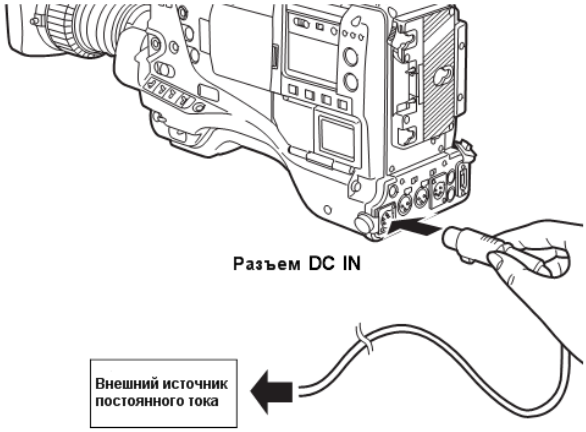

2. Включите внешний источник постоянного тока (при наличии на нем выключателя).

3. Включите камкордер.

При включении камкордера генерируется пусковой ток. Использование маломощного источника питания может привести к неисправности. Рекомендуется использовать внешний источник питания постоянного тока с мощностью, вдвое превышающей общую мощность камкордера и любого другого подключенного устройства, питаемого от камкордера (например, видоискателя). Выберите силовой кабель, рекомендованный к использованию с этим источником питания.
Проверьте расположение пинов на выходном разъеме внешнего источника постоянного тока и разъеме «DC IN» камкордера, подключите их с соблюдением полярности.
При ошибочном подключении контакта +12 В к заземляющему контакту возможно возгорание и повреждение камкордера

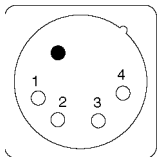

Разъем «DC IN»

№ пина	Сигнал
1	GND («земля»)
2, 3	—
4	+12 В

Примечания

• Если одновременно подключены батарея и внешний источник постоянного тока, камкордер потребляет энергию от внешнего источника. Если используется внешний источник постоянного тока, можно устанавливать батарею и извлекать ее из камкордера.
• Если используется внешний источник постоянного тока, сначала следует включать его, а затем – камкордер. При обратной последовательности действий возможно возникновение неисправности камкордера, выходное напряжение внешнего источника питания возрастает медленно.

Установка объектива. Настройка заднего фокуса и шейдинга белого

Установка объектива

1 Поднимите предохранительный рычаг объектива и снимите защитную крышку.

2 Совместите центральную отметку на объективе с центральным вырезом в верхней части крепления для объектива, и присоедините объектив.

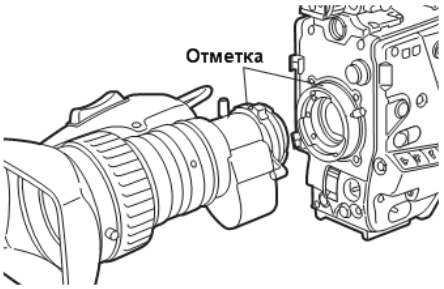

3 Поверните вниз предохранительный рычажок для фиксации объектива.

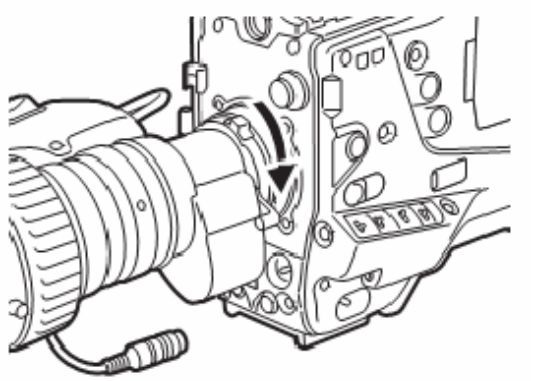

4 **Вставьте кабель в зажим и подключите его к разъему LENS**

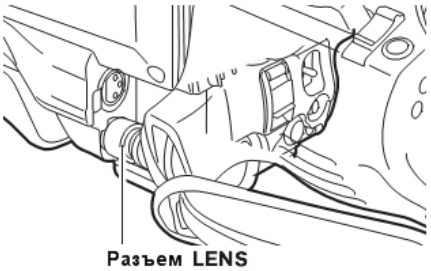

5 Настройте задний фокус объектива.

Примечания
- Подробная информация о работе с объективом содержится в руководстве по эксплуатации объектива.
- Когда объектив снят, установите крышку для защиты устройства.

Настройка заднего фокуса

Если при работе в режимах телеобъектива или широкоугольника в процессе масштабирования четкая фокусировка невозможна, настройте задний фокус (расстояние между посадочной поверхностью объектива и поверхностью матрицы).
Однажды настроенное значение заднего фокуса не нуждается в изменении до смены объектива.

Примечание
Более подробно настройка и положение отдельных частей объектива описаны в руководстве по эксплуатации объектива.

1. Установите объектив на камеру.
Убедитесь в том, что кабель объектива подключен.
2. Переведите диафрагму объектива в ручной режим и полностью откройте.

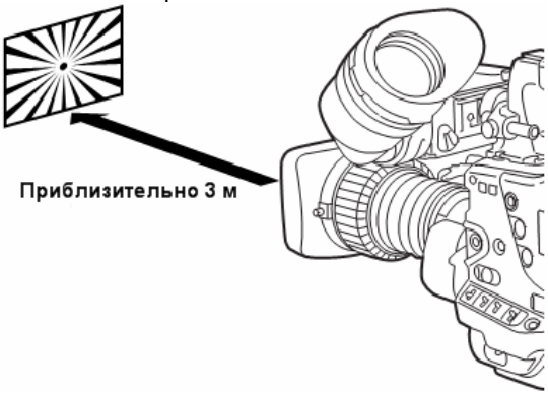

3. Разместите таблицу для настройки заднего фокуса на расстоянии приблизительно 3 м от объектива и настройте освещение таблицы так, чтобы получить достаточный выходной уровень видеосигнала.
При чрезмерном уровне видеосигнала используйте фильтры или затвор.

4. Ослабьте винт, стопорящий кольцо F.f (задний фокус).

Примечание
На некоторых объективах он отмечен F.b (обратное расстояние).

5. Вручную или с помощью электропривода установите кольцо масштабирования в положение телеобъектива.
6. Наведите объектив на настроечную таблицу и поверните кольцо расстояния для фокусировки на таблице.
7. Установите кольцо масштабирования в положение широкоугольника и поверните кольцо F.f для фокусировки на таблице.
Сфокусировав объектив, не двигайте кольцо масштабирования.

8. Повторите этапы 5 – 7 до фокусировки объектива в положениях телеобъектива и широкоугольника.

9. Надежно затяните винт, стопорящий кольцо F.f.

Настройка шейдинга белого
Метод коррекции формы волны до более плоской путем комбинирования зубчатой и параболической волн при просмотре соответствующих волн каналов R, G и B видеосигнала.
После отключения функции «DS. GAIN» шейдинг белого настраивается следующим образом.

Примечание
Возможно возникновение окрашивания в вертикальном направлении рядом с открытой апертурой объектива, даже если настроен шейдинг белого. Это явление присуще всем объективам и оптическим системам и не является признаком неисправности.

1. Установите объектив на камеру.
На этом этапе не забудьте подключить кабель объектива.

2. Выключите электронный затвор и установите усиление в «“L (0 dB)».

3. Если объектив оснащен экстендером, отключите экстендер.

4. Откройте экран «GAMMA» в меню «PAINT» для подтверждения того, что значение «GAMMA MODE SEL» установлено в меню «HD». Затем откройте экран «VF DISPLAY» в меню «VF» для подтверждения того, что значения «ZEBRA1 DETECT» и «ZEBRA2 DETECT» одинаковы, как показано на следующей иллюстрации. Если они не одинаковы, исправьте установки и закройте экран меню.

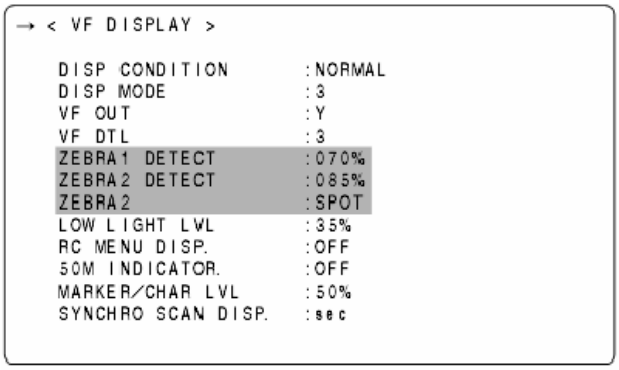

5. Установите переключатель «ZEBRA» на видоискателе в положение «ON».

6. Снимите лист бумаги однородного белого цвета.

Примечание
Т.к. люминесцентные, ртутные и прочие лампы склонны к мерцанию, используйте немерцающий источник света – солнце или галогеновую лампу.

7. Переведите апертуру объектива на ручное управление и отрегулируйте так, чтобы настроечный шаблон «ZEBRA» занимал весь экран. Проверьте: значение апертуры объектива должно быть между F4 и F11.

Примечания
• Настроечный шаблон «ZEBRA» не занимает весь экран при неоднородности освещения. В этом случае отрегулируйте положение подсветки и т.д.
• При выходе значения апертуры объектива за пределы F4 – F11 также отрегулируйте положение подсветки и т.д.
• Обязательно убедитесь в том, что оставили электронный затвор в положении «OFF».

8. Установите переключатель «WHITE BAL» в положение «A» или «B», затем используйте переключатель «AUTO W/B BAL» для автонастройки баланса белого (AWB).
Используйте переключатель «AUTO W/B BAL» для автонастройки баланса черного (ABB).
Повторно используйте переключатель «AUTO W/B BAL» для автонастройки баланса белого (AWB).

9. Повторите этап 7.

10. Откройте экран «WHITE SHADING» в меню «MAINTENANCE» и пункты от «R H SAW» до «B V PARA» для того, чтобы сделать волну более плоской.

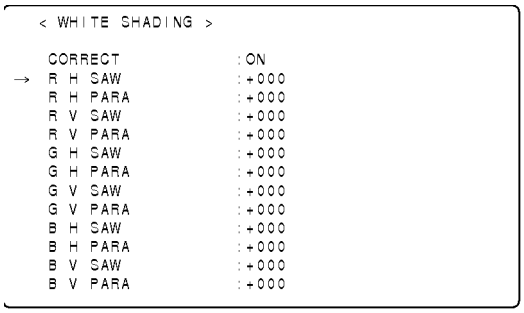

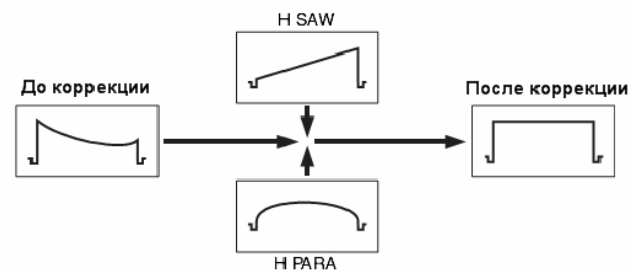

11. При наличии в объективе экстендера или преобразователя формата повторите этапы 7 – 9, чтобы включить их. Камкордер хранит в одном файле данных объектива три различных значения коррекции: для объектива с экстендером, для объектива с преобразователем формата, для обычного объектива.

Проводя настройку шейдинга белого, выполняйте регулировку, сверяясь с формой волн R, G и B в горизонтальном и вертикальном направлениях на экране волн.

Так завершается настройка шейдинга белого. Настроенные значения сохраняются в энергонезависимую память, так что даже при выключении камкордера не возникнет последующей необходимости в настройке шейдинга белого.

Подготовка к записи звука

Выполните следующие действия для подготовки камеры к подключению звукозаписывающих устройств.

Использование переднего микрофона

Камкордер AJ-HPX3000 может быть оснащен комплектом стереомикрофонов AJ-MC900G (приобретается отдельно).

1. Откройте отсек для микрофона.

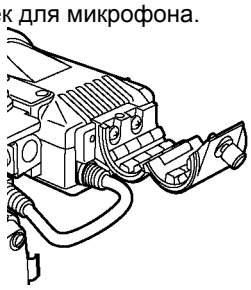

2. Закрепите микрофон и затяните зажимной винт. Микрофон должен быть закреплен меткой «UP» вверх.

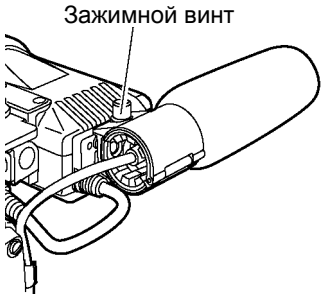

3. Подключите кабель микрофона к разъему «MIC IN».

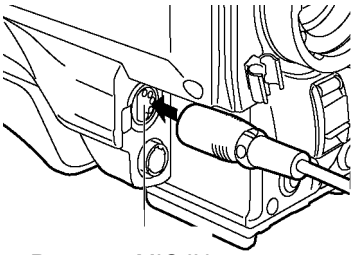

4. Установите переключатель «AUDIO IN» в положение «FRONT» в зависимости от записываемого аудиоканала.

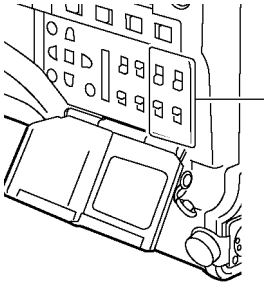

Использование беспроводного приемника

1. Снимите крышку для установки беспроводного приемника и закрепите его винтами.

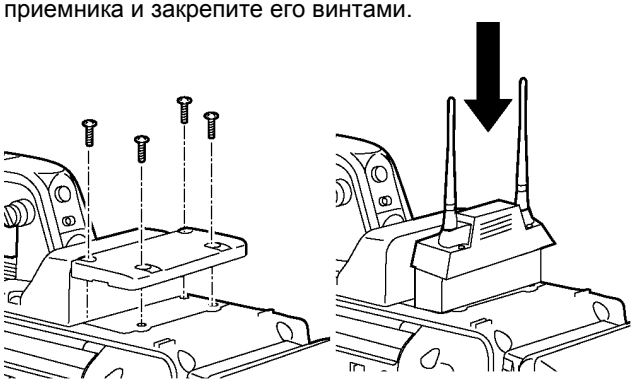

2. Установите переключатель «AUDIO IN» в положение «W.L.» в зависимости от записываемого аудиоканала.

Использование аудиоаппаратуры

1. Подключите аудиоаппаратуру к разъему «AUDIO IN» кабелем XLR.

2. Установите переключатель «AUDIO IN» в положение «REAR» для канала, к которому подключен кабель XLR.

3. Установите переключатель «LINE/MIC/+48V» на задней панели в положение «LINE».

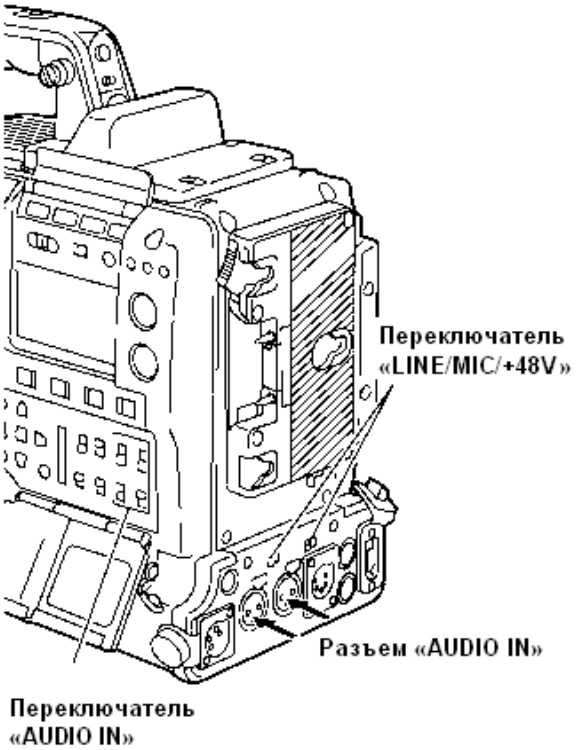

Установка камеры на штатив

При установке камеры на штатив используйте адаптер, поставляемый вместе с камерой.

1 Установите адаптер на штатив.

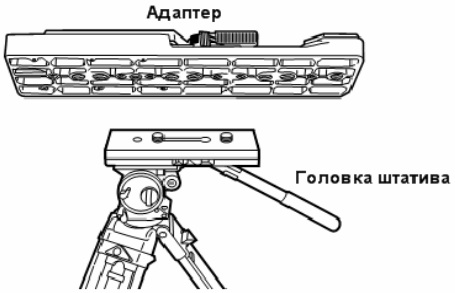

Снятие камеры с адаптера

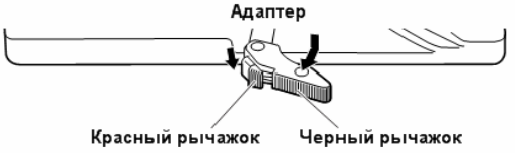

Удерживая красный рычажок, сдвиньте черный по направлению, отмеченному стрелкой, затем сдвиньте камеру назад для снятия со штатива

Примечание

Выберите соответствующее отверстие, исходя из положения центра тяжести камеры вместе с адаптером для штатива.
Также убедитесь в том, что диаметр выбранного отверстия совпадает с диаметром винта головки штатива.

2. Установите камеру на адаптер.
   Сдвиньте камеру вперед вдоль паза до щелчка.

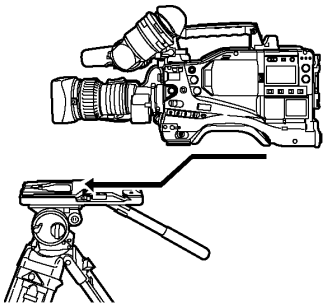

Примечание

Если штырек адаптера не возвращается в исходное положение после того, как камера была снята, прижмите красный рычажок книзу и повторно сдвиньте черный рычажок по направлению, отмеченному стрелкой.
Помните о том, что камера не может быть установлена на штатив, если штырек остался в центральном положении.

Прикрепление плечевого ремня

Чтобы снять плечевой ремень, сначала откройте защелки.

Примечание
Убедитесь в надежности крепления плечевого ремня.

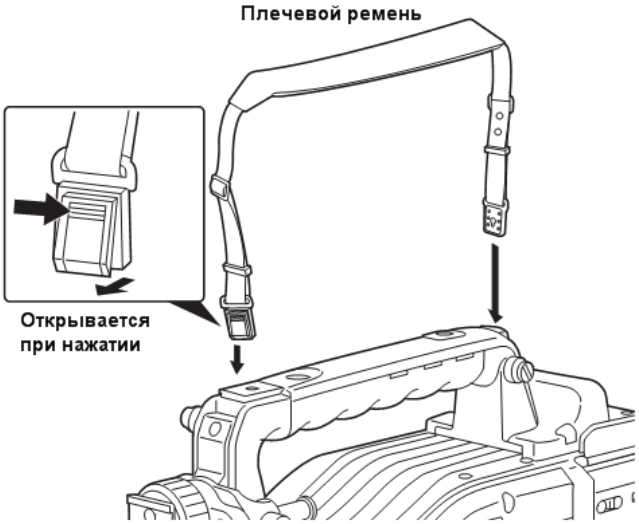

Закрепление чехла от дождя

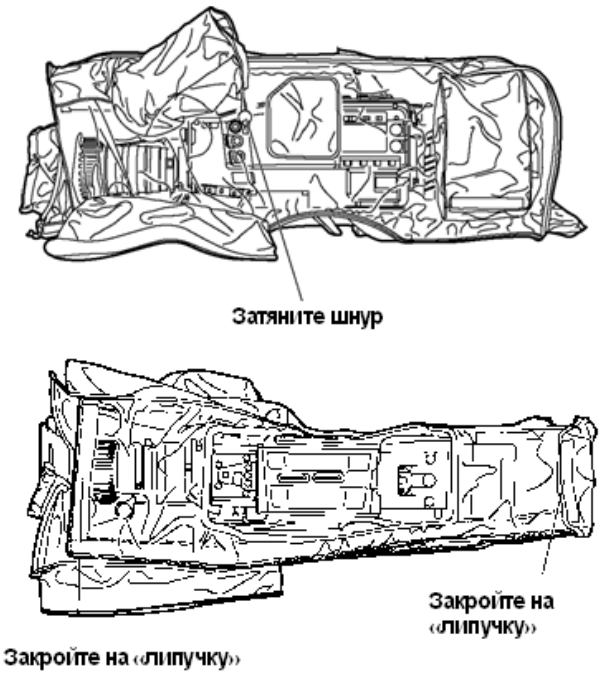

Подключение пульта дистанционного управления (AJ-RC10G)

Возможно дистанционное управление некоторыми функциями с помощью пульта AJ-RC10G (приобретается отдельно).
Когда пульт AJ-RC10G подключен к разъему «REMOTE» на камкордере, а пульт и камкордер включены, последний автоматически переходит в режим дистанционного управления.
Выход из режима дистанционного управления осуществляется отключением пульта AJ-RC10G от камкордера или выключением питания пульта.

Функция переключателей в режиме дистанционного управления

В режиме дистанционного управления следующие переключатели и кнопки отключены:
- переключатель «SHUTTER»;
- кнопка «MENU»;
- диск «JOG»;
- переключатель «GAIN»;
- переключатель «OUTPUT/AUTO KNEE»;
- переключатель «WHITE BAL»;
- кнопка «USER MAIN»;
- кнопка «USER 1»;
- кнопка «USER 2».

Примечание

В режиме дистанционного управления пультом AJ-RC10G (дополнительная принадлежность) невозможно применять настройки цвета кожи к выводу через «VIDEO/MON» с помощью меню «AJ-RC10G SKIN TONE DTL».

Запись и воспроизведение в режиме дистанционного управления

Если подключен пульт ДУ, управлять записью и воспроизведением можно как с камкордера, так и с AJ-RC10G.

Примечания
- Состояние, настроенное при подключении пульта AJ-RC10G, сохраняется на камкордере. Чтобы отменить сохранение, откройте «FUNCTION MENU» пульта AJ-RC10G и установите значения «OFF» для пункта «RC DATA SAVE».
- При подключении и отключении специального кабеля убедитесь в том, что камкордер и пульт AJ-RC10G отключены.
- Используйте для пульта AJ-RC10G программное обеспечение версии 1.10-00-000 или более поздней. Инструкции по обновлению AJ-RC10G можно найти на странице службы поддержки на следующем веб-сайте:

  https://eww.pavc.panasonic.co.jp/pro-av/ .

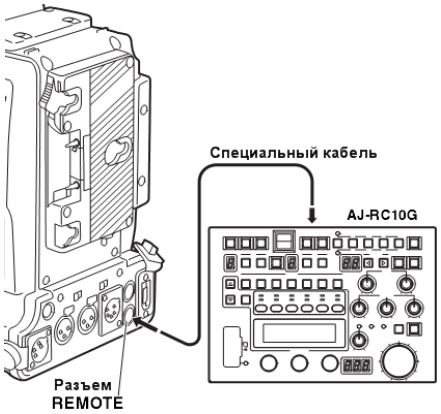

Прикрепление ручки управления уровнем аудиосигнала в передних каналах

Если Вы часто используете регулятор уровня аудиосигнала в передних каналах, то для удобства работы можно установить дополнительную ручку.

Извлеките винт из центра регулятора уровня аудиосигнала в передних каналах и установите дополнительную ручку с помощью винта (поставляется вместе с ручкой). При установке ручки убедитесь в том, что отметка на регуляторе совпадает с отметкой на ручке.

Подключение внешнего переключателя

Возможна подача тока силой 1,5 А из разъема «DC OUT».
Управлять началом и окончанием записи можно с помощью внешнего переключателя, подключенного к этому разъему.
Подключение к этому разъему светодиода в качестве индикатора съемки удобно, если нужно закрепить камеру на операторском кране.

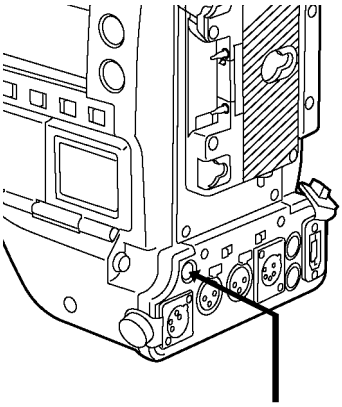

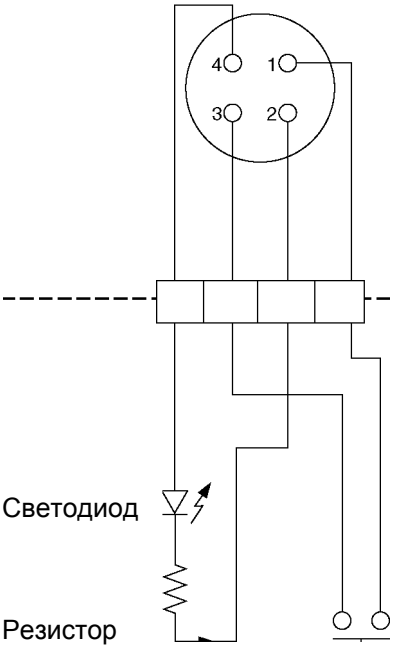

Макс. 50 мА REC START/STOP

1: GND
2: TALLY OUT Открывает вывод коллектора на стороне камкордера
TALLY ON : Низкое сопротивление.
TALLY OFF : Высокое сопротивление.
3: Переключатель REC START/STOP
Подключен параллельно кнопке «REC START» на камкордере или кнопке «VTR» на объективе.
4: +12 В

Управление видеофайлами и иконками

Видеофайл – последовательность данных, содержащая изображения и звук, сгенерированные в течение 1 съемки, вместе с дополнительной информацией, такой как текстовые метки и метаданные. Следующие операции могут быть выполнены с помощью курсорных кнопок и кнопки «SET» во время просмотра изображений на ЖК-дисплее:

- Воспроизведение, удаление, копирование и восстановление.
- Добавление/удаление съемочных и текстовых меток к иконке видеофайла.
- Копирование части видеофайла с помощью текстовой метки.
- Смена иконки.
- Форматирование карт памяти P2 и SD.
- Загрузка и правка метаданных видеофайлов с карты памяти SD.

Обзор операций с иконками

Экраны иконок сконфигурированы следующим образом:

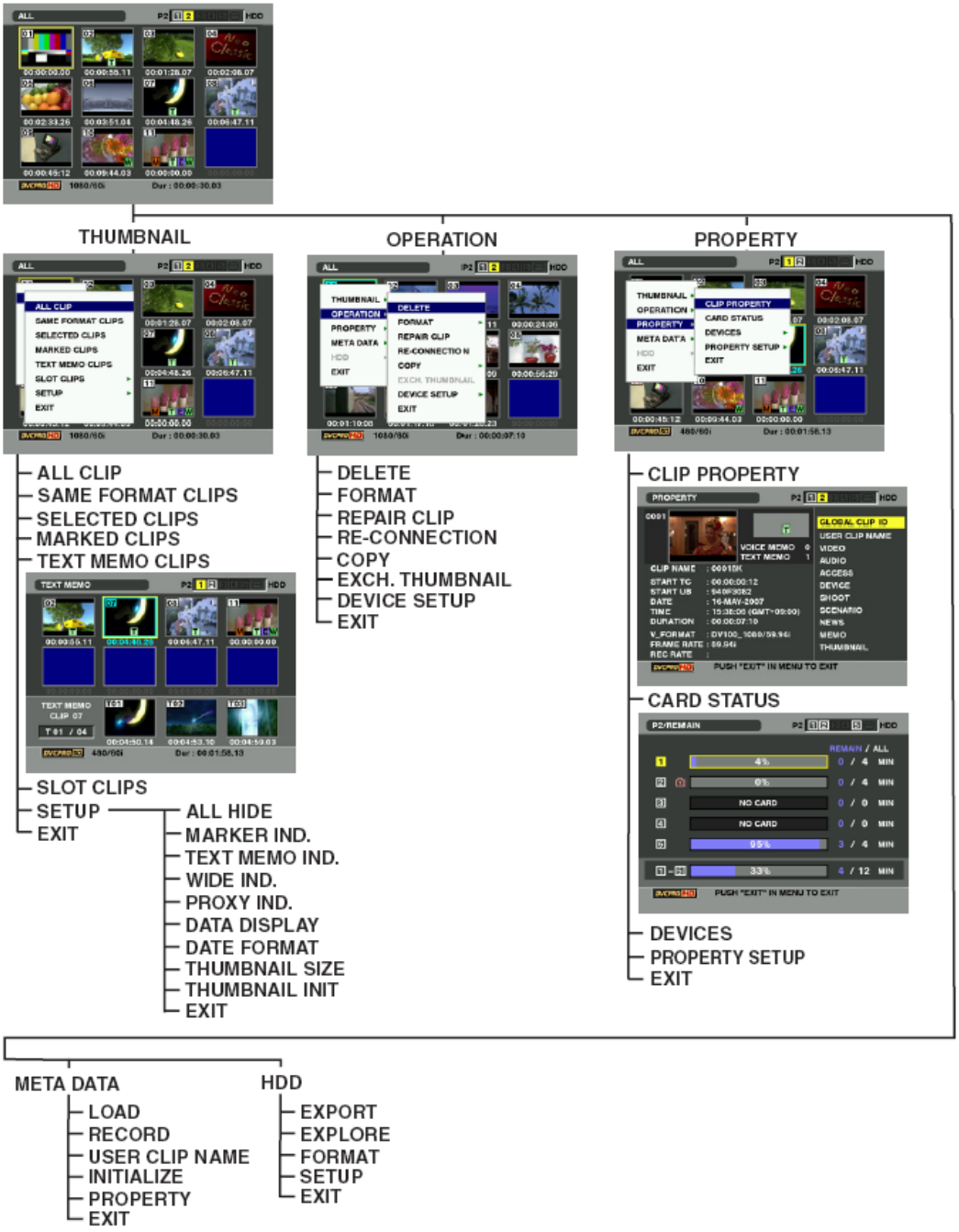

Экран иконок

Нажмите на кнопку «THUMBNAIL» для отображения экрана иконок на ЖК-дисплее. Повторное нажатие на кнопку «THUMBNAIL» возвращает дисплей в обычный режим. При переходе из обычного режима в режим экрана иконок будут показаны все видеофайлы.
Чтобы перейти в меню иконок, нажмите на кнопку «MENU.

Примечание

Если переключатель «TCG» установлен в положение «SET», при установке временного кода или пользовательского бита или при работе с меню камеры операции с иконками невозможны.

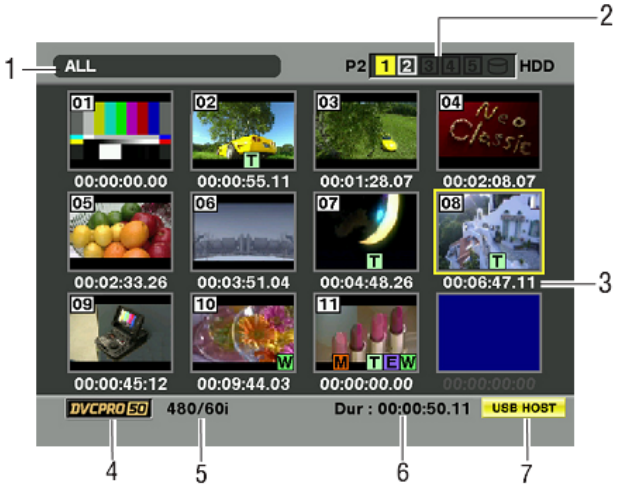

Экран иконок

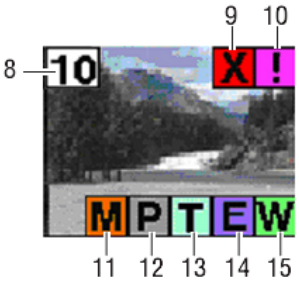

1. **Режим отображения**

   Тип отображения на экране иконок и прочих информационных экранов.

   ALL: Показывать все видеофайлы.

   SAME FORMAT: Показывать видеофайлы в формате, совпадающем с системным.

   SELECT: Показывать видеофайлы, выбранные кнопкой «SET».

   MARKER: Отображать видеофайлы со съемочной меткой.

   TEXT MEMO: Отображать видеофайлы с текстовой меткой.

   SLOT n: Отображать видеофайлы с указанной P2-карты. (n: 1 – 5 для слотов1 – 5)

   UPDATING..:

   Отображается, если идет обновление экрана камкордера или чтение данных. При обновлении экрана отображается вращающийся значок **H**. Более подробное описание можно найти в разделе «Смена режимов отображения иконок» (стр. 117).

2. **Номера слотов и состояние жесткого диска**

   Индикатор указывает, на какой P2-карте записан выбранный видеофайл. Номер слота с соответствующей P2-картой показан желтым. Если видеофайл записан на несколько P2-карт, отображаются все номера соответствующих слотов. Номера других слотов отображаются белым цветом, если в них установлены P2-карты. При установке следующей P2-карты номер слота будет показан розовым.

   - RUN DOWN CARD
     P2-карта, на которой количество данных превысило стандартные ограничения.
   - DIR ENTRY NG CARD
     P2-карта, структура папок на которой не соответствует стандарту.
     Индикатор «USB HDD» отображается в следующих случаях:
   - Режим не USB HOST: серый.
   - Нет подключения в режиме USB HOST: серый.
   - Жесткий диск распознан и используется в режиме USB HOST: белый.
   - Жесткий диск распознан, и иконки показаны в режиме USB HOST: желтый.
   - Жесткий диск распознан, и данные не могут быть скопированы в режиме USB HOST: красный.

3. **Отображение времени**

   Можно настроить отображение временного кода или пользовательского бита в начале записи видеофайла, времени и/или даты съемки или названия видеофайла («USER CLIP NAME»).

4. Режим записи

Отображается режим записи видеофайла под указателем.

5. Формат системы

Отображается формат видеофайла под указателем.

6. Продолжительность

Отображается продолжительность видеофайла под указателем.

7. Индикатор режима USB HOST

Указывает на переход в режим USB HOST.

8. Номер видеофайла

Номера присваиваются камерой всем видеофайлам, распознанным на P2-карте. Эти номера располагаются в хронологическом порядке, по дате и времени съемки.
Если видеофайл невозможно воспроизвести, т.к. он имеет другой формат записи, он отображается красным.

9. X Поврежденный видеофайл
? Неизвестный видеофайл

Указывает на повреждение видеофайла, способное произойти по ряду причин, например, из-за отключения питания во время записи.
Видеофайлы с желтым индикатором повреждения можно восстановить в некоторых случаях. Более подробное описание содержится в разделе «Восстановление видеофайлов» (стр. 121).
Видеофайлы с красным индикатором повреждения нельзя восстановить и нужно удалить. При невозможности удаления видеофайла отформатируйте P2-карту.
Если видеофайлы имеют разный формат, вместо значка «X» отображается «?».

10.! Незавершенный видеофайл

Этот индикатор указывает, что хотя видеофайл записан на несколько P2-карт, одна из них не установлена в слот.

11.M Индикатор метки сюжета

Указывает на наличие съемочной метки в видеофайле. Более подробную информацию можно найти в разделе «Съемочная метка» (стр. 119).

12.P Индикатор прокси-копии

Указывает на видеофайлы, записанные при наличии платы прокси-копии.

13.T Индикатор текстовой метки

Указывает на наличие текстовой метки в видеофайле.

14.E Индикатор скопированных видеофайлов

Указывает на видеофайлы, если модель поддерживает функцию «edit/copy», например, камкордер AJ-HPM100. Более подробное описание функции «edit/copy» можно найти в инструкции по эксплуатации поддерживающей эту функцию модели.

15.W Индикатор широкоугольных видеофайлов

Указывает на видеофайлы с соотношением сторон 16:9. Однако им не отмечаются видеофайлы в формате HD.

Выбор иконок

На экране можно выбрать случайным образом несколько иконок.

1. Используйте курсорные кнопки для установки указателя (желтая рамка) на нужный видеофайл и нажмите на кнопку «SET». Рамка станет синей. Повторное нажатие на кнопку «SET» отменит выделение видеофайла.

2. Повторите этап 1 для выбора дополнительных видеофайлов.
Возможно отображение на экране только выбранных для воспрозведеня видеофайлов. Более подробную информацию можно найти в разделе «Смена режимов отображения иконок» (стр. 117).

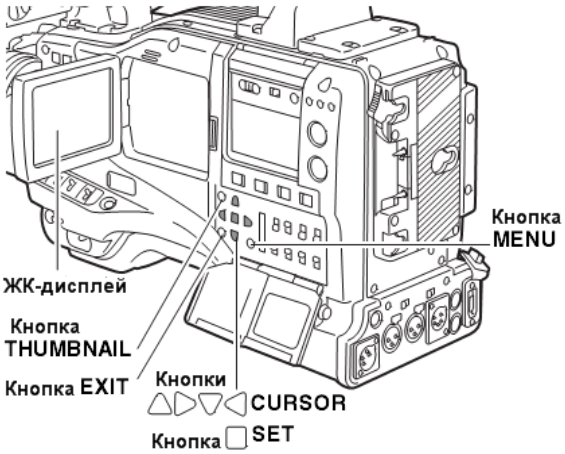

Воспроизведение видеофайлов

1. Нажмите на кнопку «THUMBNAIL». На ЖК-дисплее появится экран иконок.

2. Используйте курсорные кнопки для установки указателя на нужный видеофайл.

3. Нажмите на кнопку «PLAY/PAUSE», и видеофайл под указателем будет воспроизводиться на ЖК-дисплее. После воспроизведения видеофайла под указателем воспроизводятся последующие видеофайлы в порядке, в котором они были сняты. После воспроизведения последнего видеофайла экран возвращается в режим иконок.

Примечания
• При воспроизведении видеофайлов их выбор (синяя рамка вокруг иконки) необязателен.
• Видеофайлы, номера которых отмечены красным, не воспроизводятся.

4. Если во время воспроизведения нажать на кнопку «REW», начнется обратная перемотка со скоростью 4x. Если нажать на кнопку «FF» – воспроизведение со скоростью 4x. Нажмите на кнопку «PLAY/PAUSE» для возврата к нормальному воспроизведению.

5. Если во время воспроизведения видеофайла нажать на кнопку «PLAY/PAUSE», воспроизведение временно остановится (пауза). Если во время паузы нажать на кнопку «REW», позиция паузы переместится на начало видеофайла. Повторное нажатие на кнопку «REW» устанавливает позицию паузы на начало предыдущего видеофайла. Если во время паузы нажать на кнопку «FF», позиция паузы переместится на начало следующего видеофайла.

6. Если во время воспроизведения нажать на кнопку «STOP», воспроизведение будет прекращено, и дисплей вернется в режим экрана иконок.

Примечание
При прекращении воспроизведения указатель остается на последнем воспроизводимом видеофайле независимо от того, где началось воспроизведение. Однако если нажать на кнопку «THUMBNAIL», чтобы закрыть экран иконок, указатель установится на первый видеофайл, т.е. файл с наиболее ранними датой и временем записи, а не на последний воспроизводимый видеофайл.

Смена режимов отображения иконок

На экране иконок можно отобразить только видеофайлы, соответствующие указанным условиям

1. Нажмите на кнопку «THUMBNAIL». На ЖК-дисплее появится экран иконок.

2. Нажмите на кнопку «THUMBNAIL MENU» для отображения меню иконок

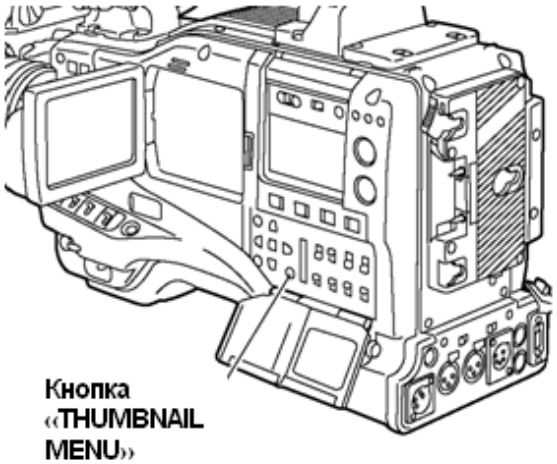

3. Выберите пункт «THUMBNAIL» в меню иконок. Смените режим отображения иконок, выбрав один из пунктов:

ALL CLIP:

Показывать все видеофайлы.

SAME FORMAT CLIPS:

Показывать видеофайлы в формате, совпадающем с системным. Системный формат – формат изображений, установленный в меню «SYSTEM MODE» и «REC MODE». Нажмите на кнопку «MODE CHECK» для отображения видоискателя. См. пункты «1. Системный режим» (стр. 70) и «3. Режим записи» (стр. 70) раздела «Вывод индикации состояния в видоискателе».

SELECTED CLIPS:

Показывать случайно выбранные видеофайлы.

MARKED CLIPS:

Показывать видеофайлы со съемочными метками.

TEXT MEMO CLIPS:

Показывать видеофайлы с текстовыми метками.

SLOT CLIPS:

Показывать видеофайлы, записанные на P2-карту в слоте с указанным номером.

При выборе этого пункта появляются подпункты SLOT1 – SLOT5. Выберите нужный номер слота.

SETUP:

Информация об этом пункте содержится в разделе «Настройка режима отображения иконок» (стр. 128).

EXIT:

Закрыть подменю.

Замена иконок

Возможна замена иконок изображениями, включающими предварительно заданные текстовые метки (во время записи или воспроизведения изображений).

1. Добавьте текстовую метку к изображению, которым Вы хотите заменит иконку. Метод добавления текстовых меток см. «Добавление текстовых меток» (стр. 41).

2. Выберите «THUMBNAIL» → «TEXT MEMO CLIPS» для отображения видеофайлов с тектовыми метками.

3. Установите указатель на видеофайл с заменяемой иконкой и нажмите «SET». Установите курсор на экран текстовой метки внизу.

4. Выберите иконку для замены, установите на нее указатель и выберите «OPERATION» → «EXCH. THUMBNAIL» в меню иконок.

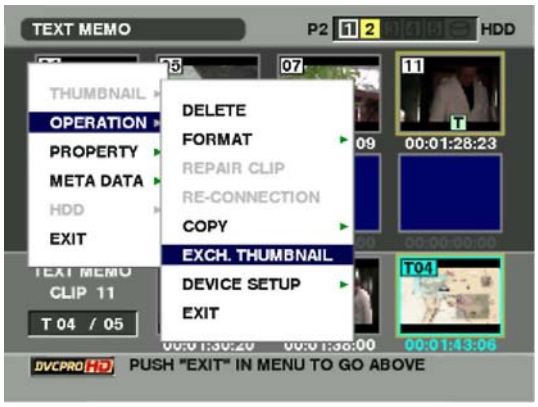

5. Нажмите «SET». При появлении запроса на подтверждение выберите «YES», используя курсорные кнопки и кнопку «SET». Меню закроется, а иконка видеофайла заменится.

Примечания

Отобразите свойства видеофайла, выбрав «PROPERTY» → «CLIP PROPERTY» в меню иконок, чтобы проверить положение иконки (число кадров с начала видеофайла). Т.к. иконки, в большинстве случаев, находятся в начале видеофайла, обычно отображается «0».

Съемочная метка

К иконке видеофайла можно добавить съемочную метку, для того чтобы отличать видеофайлы друг от друга.

1. Нажмите на кнопку «THUMBNAIL». На ЖК-дисплее появится экран иконок.

2. Используйте курсорные кнопки для установки указателя на видеофайл, к которому хотите добавить съемочную метку.

3. Нажмите на кнопку «Shot Mark».

4. К иконке видеофайла под указателем добавляется съемочная метка.
Для удаления съемочной метки установите указатель на видеофайл и нажмите на кнопку «Shot Mark».

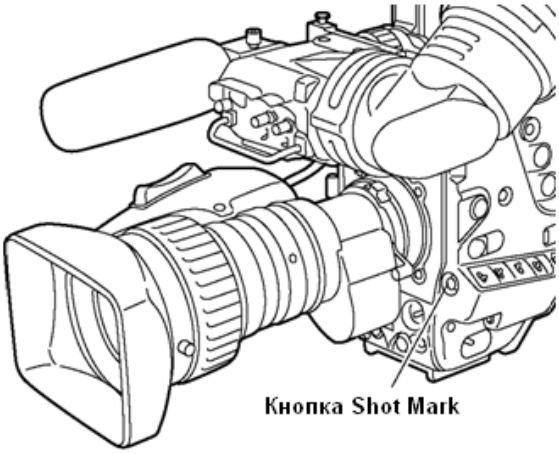

Примечания
• Съемочную метку можно добавить во время записи. Более подробная информация содержится в разделе «Съемочная метка» (стр. 42).
• При работе со съемочной меткой видеофайла, записанного на несколько P2-карт, установите все эти карты в слоты.

Текстовая метка

Во время записи или воспроизведения можно добавлять к видеофайлам текстовые метки. Текстовые метки можно использовать для воспроизведения файла с определенного момента или разделения видеофайла на части и копирования необходимых частей.

Добавление текстовой метки

Текстовые метки можно добавить одним из следующих способов.

• Нажмите на кнопку «TEXT MEMO» во время записи или воспроизведения видеофайла. Текстовая метка добавится к тому моменту, в который была нажата кнопка.
• Нажмите на кнопку «TEXT MEMO» на экране иконок. Текстовая метка добавится к началу видеофайла.

Примечание
В каждый видеофайл можно записывать в сумме до 100 текстовых и голосовых меток. Помните о том, что камкордер не поддерживает добавление и воспроизведение голосовых меток.

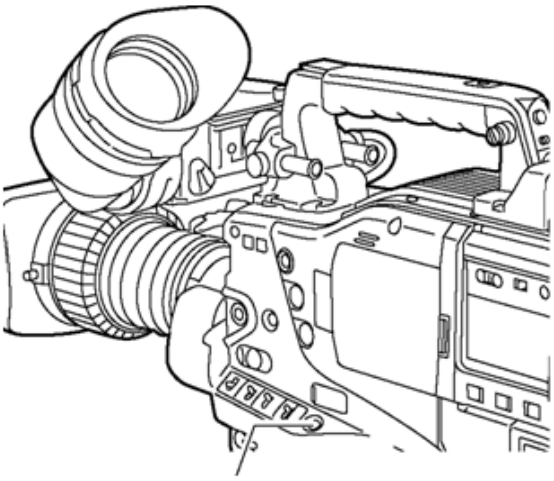

Кнопка «Text Memo»

Воспроизведение видеофайла с момента, отмеченного текстовой меткой

1. Нажмите на кнопку «THUMBNAIL». На ЖК-дисплее появится экран иконок.

2. Нажмите на кнопку «THUMBNAIL MENU» и выберите «THUMBNAIL» → «TEXT MEMO CLIPS» в меню иконок.
   В верхней части ЖК-дисплея отобразятся видеофайлы с текстовыми метками. В нижней части ЖК-дисплея отображается информация о текстовых метках видеофайла под указателем.

3. Установите указатель на видеофайл с нужной текстовой меткой и нажмите на кнопку «SET». Указатель смещается в нижнюю часть ЖК-дисплея.

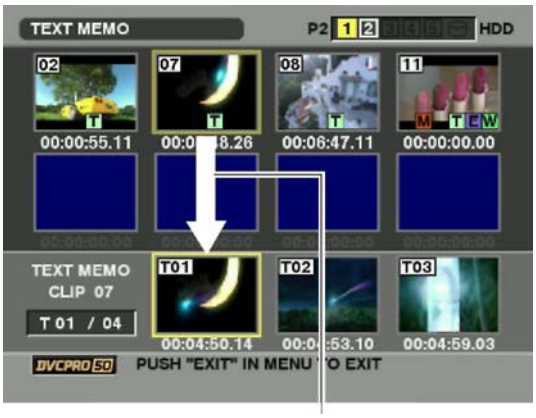

Указатель смещается вниз.

4. Установите указатель в нижней части экрана на нужный номер текстовой метки с помощью курсорных кнопок (□ □), затем нажмите на кнопку «PLAY».

5. Воспроизведение начинается со значения временного кода, соответствующего текстовой метке под указателем. Если нажать кнопку «STOP» во время воспроизведения или по окончании воспроизведения, вновь отображается экран иконок с текстовой меткой, с которой началось воспроизведение, вместо указателя.

6. Нажмите на кнопку «THUMBNAIL MENU» и выберите «EXIT» или нажмите на кнопку «EXIT», чтобы вернуть указатель в верхнюю часть экрана иконок.

Удаление текстовой метки

1. Выберите нужную текстовую метку, выполнив этапы 1 – 3 раздела «Воспроизведение видеофайла с момента, отмеченного текстовой меткой» (стр. 120).

2. Установите указатель на нужную текстовую метку и нажмите на кнопку «SET».

3. Нажмите на кнопку «THUMBNAIL MENU» и выберите «OPERATION» → «DELETE» в меню иконок. Появится окно подтверждения удаления. С помощью курсорных кнопок и кнопки «SET» выберите «YES». Текстовая метка будет удалена.

Использование текстовых меток для разбиения видеофайла и копирования нужной части

1. Выберите нужную текстовую метку, выполнив этапы 1 – 3 раздела «Воспроизведение видеофайла с момента, отмеченного текстовой меткой» (стр. 120).
2. Установите указатель на нужную текстовую метку и нажмите на кнопку «SET». Можно выбрать более одной текстовой метки.
3. Нажмите на кнопку «THUMBNAIL MENU» и выберите «OPERATION» → «COPY» в меню иконок.

4. Используйте курсорные кнопки и кнопку «SET» для выбора целевого слота. Затем выберите «YES» для запуска копирвоания видеофайла. Копируется часть между выделенной и следующей за ней текстовыми метками. При отсутствии следующей текстовой метки копируется вся часть после выбранной текстовой метки. Если выбрано несколько текстовых меток, копируются выбранные разделы.

5. При копировании видеофайла камкордер отображает прогресс копирования и состояние отмены. Для отмены копирования нажмите на кнопку «SET». Появится окно подтверждения. С помощью курсорных кнопок и кнопки «SET» выберите «YES».

Удаление видеофайлов

1. Удаление видеофайлов
Нажмите на кнопку «THUMBNAIL».
На ЖК-дисплее появится экран иконок.

2. Используйте курсорные кнопки и кнопку «SET» для выбора удаляемого видеофайла.

3. Нажмите на кнопку «THUMBNAIL MENU» и выберите «OPERATION»→ «DELETE» в меню иконок.

4. Появится следующий экран. С помощью курсорных кнопок и кнопки «SET» выберите «YES».

5. Видеофайл удален. Так удаляются выбранные видеофайлы (в синих рамках).

Примечание
Нажатие на кнопку «SET» прерывает процедуру удаления.

Восстановление видеофайлов

Восстановление видеофайлов, поврежденных вследствие выключения питания устройства или извлечения P2-карты во время записи.

Примечание
Восстанавливаются только те видеофайлы, которые отмечены желтым символом «X». Файлы, отмеченные красным, удаляйте. При невозможности удаления файлов отформатируйте P2-карту. Во время восстановления видеофайлов индикатор повреждения может менять цвет с желтого на красный, если файл нельзя восстановить.

1. Нажмите на кнопку «THUMBNAIL».
На ЖК-дисплее появится экран иконок.

2. Используйте курсорные кнопки для установки указателя на восстанавливаемый видеофайл (поврежденные видеофайлы отмечены особым символом). Нажмите на кнопку «SET» для выбора видеофайла.

3. Нажмите на кнопку «THUMBNAIL MENU» и выберите «OPERATION» → «REPAIR CLIP» в меню иконок.

4. Появится окно подтверждения. С помощью курсорных кнопок и кнопки «SET» выберите «YES».

Восстановление незавершенных видеофайлов

Видеофайл может стать незавершенным вследствие копирования на разные карты видеофайлов, записанных на несколько P2-карт. Функция восстановления создает один непрерывный видеофайл из нескольких незавершенных.

1. Нажмите на кнопку «THUMBNAIL».
На ЖК-дисплее появится экран иконок.

2. Используйте курсорные кнопки и кнопку «SET» для выбора незавершенных видеофайлов, которые необходмо восстановить.
Обычно иконки незавершенных видеофайлов (отмеченных знаком «!») отображаются в ряд.

3. Нажмите на кнопку «THUMBNAIL MENU» и выберите «OPERATION» → «RE-CONNECTION» в меню иконок.

4. Появится окно подтверждения. С помощью курсорных кнопок и кнопки «SET» выберите «YES».

Примечания

• Индикация «!» горит до тех пор, пока незавершенные файлы не соберутся в один непрерывный.
• Незавершенные видеофайлы, появившиеся в результате извлечения P2-карты во время циклической записи, не могут быть объединены, если отсутствуют какие-нибудь части исходного видеофайла.

Копирование видеофайлов

Выбранные видеофайлы можно скопировать на карту памяти P2 или SD в нужном слоте.

1. Нажмите на кнопку «THUMBNAIL».
На ЖК-дисплее появится экран иконок.

2. Используйте курсорные кнопки для установки указателя на нужный видеофайл и нажмите на кнопку «SET».

3. Нажмите на кнопку «THUMBNAIL MENU» и выберите «OPERATION» → «COPY» в меню иконок. Выберите слот назначения (слот 1– 5 или слот SD).

4. Появится окно подтверждения. С помощью курсорных кнопок и кнопки «SET» выберите «YES».

Примечания

• Не выключайте питание и не извлекайте P2-карту во время копирования во избежание сбоя карты. Если приходится выполнить одну из вышеуказанных операций, возможно повреждение видеофайлов. Удалите их и повторите копирование.
• При копировании видеофайлов на P2-карты копируется вся информация о видеофайлах. Однако при копировании на карту памяти SD*1 копируются только иконки, метаданные, значки, голосовые метки, данные прокси-копии и метаданные реального времени, но не видео- и аудиоматериал.
• Если на записываемой карте не хватает места, появляется сообщение «LACK OF REC CAPACITY», и копирование прерывается. При копировании с ошибками появляется сообщение «CANNOT ACCESS», и копирование прерывается. Если на P2-карте уже содержится что-то из копируемых видеофайлов, копирование прерывается.
• Нажатие на кнопку «SET» прерывает копирование. То, что уже скопировано, будет удалено.
• При наличии на записываемой карте идентичных видеофайлов отображается сообщение «OVERWRITE?». Выберите «YES» или «NO».

*1 При использовании карт памяти SD см. «Меры предосторожности при использовании карт памяти SD» (стр. 22).

Настройка метаданных видеофайлов

Определенные данные (имя оператора, имя репортера, место съемки или текстовая метка) могут быть считаны с карты памяти SD и записаны в виде метаданных видеофайла.

Считывание метаданных видеофайла (загрузка метаданных)

1. Установите карту памяти SD с метаданными видеофайлов (файл загрузки метаданных).

2. Нажмите на кнопку «THUMBNAIL».
На ЖК-дисплее появится экран иконок.

Примечание
Когда отображается требуемая иконка, нажмите кнопку «THUMBNAIL», одновременно удерживая нажатой кнопку «MODE CHECK», чтобы перейти к шагу 4.

3. Нажмите на кнопку «THUMBNAIL MENU», выберите в меню иконок «META DATA» → «LOAD» и нажмите на кнопку «SET».

4. Отображаются имена файлов загрузки метаданных, сохраненных на карте памяти SD.* Выберите нужные файлы с помощью курсорных кнопок и нажмите «YES». Начнется загрузка.
Загруженные метаданные сохраняются даже при выключении питания. Более подробное описание проверки загруженных данных можно найти в разделе «Проверка и изменение считанных метаданных» (стр. 124).

* Нажмите на курсорную кнопку (<) для отображения полного имени файла (до 100 символов) под курсором. Нажмите на курсорную кнопку (>) для возврата к исходному состоянию.

Состав метаданных видеофайлов

Подчеркнутые составляющие метафайлов можно задать путем чтения файла загрузки метаданных на карте памяти SD. Другие составляющие задаются автоматически во время съемки. Используя последнюю обновленную версию «P2 Viewer», можно записывать файлы загрузки метаданных на карты памяти SD с помощью ПК. Загрузите последнюю обновленную версию «P2 Viewer», пройдя по нижеуказанной ссылке, и установите программу на свой ПК:
https://eww.pavc.panasonic.co.jp/pro-av/

При использовании карт памяти SD см. «Меры предосторожности при использовании карт памяти SD» (стр. 22).

Примечание
Файл, отредактированный не в «P2 Viewer», отображается как «UNKNOWN DATA» и может не считываться.

GLOBAL CLIP ID:
Глобальный идентификатор видеофайла, поазывающий состояние его съемки.

USER CLIP NAME:
Имя файла, указанное пользователем.*[1]

VIDEO: Отображаются значения «FRAME RATE» (частота кадров в видеофайле), «PULL DOWN» и «ASPECT RATIO».

AUDIO: Отображаются значения «SAMPLING RATE» (частота сэмплирования записанного звука) и «BITS PER SAMPLE» (битрейт записанного звука).

ACCESS: Отображаются значения «CREATOR» (создатель видеофайла), «CREATION DATE» (дата записи видеофайла), «LAST UPDATE DATE» (дата последнего обновления видеофайла) и «LAST UPDATE PERSON» (автор последнего обновления).

DEVICE: Отображаются значения «MANUFACTURER» (производитель устройства), «SERIAL NO» (серийный номер устройства) и «MODEL NAME» (модель устройства).

SHOOT: Отображаются значения «SHOOTER» (имя оператора), «START DATE» (дата начала съемки), «END DATE» (дата окончания съемки) и «LOCATION» («ALTITUDE / LONGITUDE / LATITUDE / SOURCE / PLACE NAME» (высота, долгота, широта, источник данных и название места)).

SCENARIO:
Отображаются значения «PROGRAM NAME» (название программы), «SCENE NO.» (номер сцены) и «TAKE NO.» (номер кадра).

NEWS: Отображаются «REPORTER» (имя репортера), «PURPOSE» (цель съемки) и «OBJECT» (объект съемки).

MEMO*[2]: Отображаются «NO.» (число текстовых меток), «OFFSET» (позиция кадра с текстовой меткой), «PERSON» (автор текстовой метки) и «TEXT» (содержание текстовой метки).

THUMBNAIL:
Отображаются позиция (смещение кадра) и размер (высота и ширина) изображения, выбранного в качестве иконки.
*1 Возможен выбор метода записи «USER CLIP NAME». Более подробно см. «Выбор метода записи "USER CLIP NAME"» (стр. 125).
*2 Введите «TEXT», если выбрали «MEMO». Нельзя ввести только значения «PERSON» или «OFFSET».

Примечание
AJ-HPX3000 отображает только печатные символы ASCII.

Проверка и изменение считанных метаданных

Камкордер позволяет просматривать считанные метаданные.

1. Нажмите на кнопку «THUMBNAIL».
На ЖК-дисплее появится экран иконок.

2. Нажмите на кнопку «THUMBNAIL MENU» и выберите «METADATA» → «PROPERTY» в меню иконок.
Отобразится следующий экран:

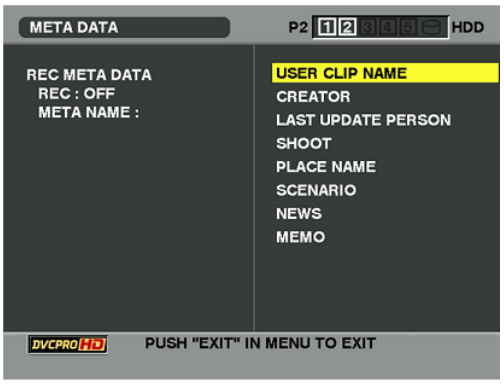

3. Используйте курсорные кнопки для перемещения курсора. Затем нажмите на кнопку «SET». Это позволит просмотреть установки считанных метаданных.

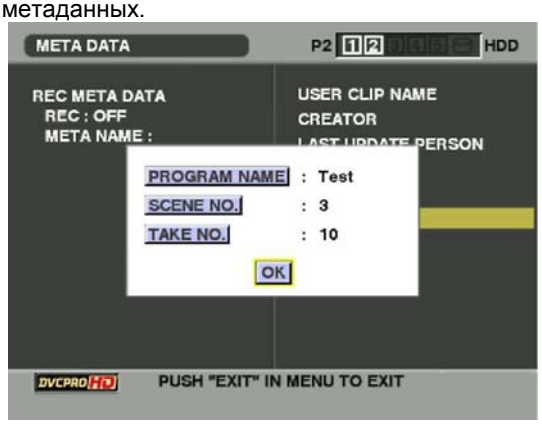

4. При просмотре установок метаданных используйте курсорные кнопки для установки указателя на нужный пункт, затем нажмите на кнопку «SET». Появится экран виртуальной клавиатуры, позволяющий изменять установки.

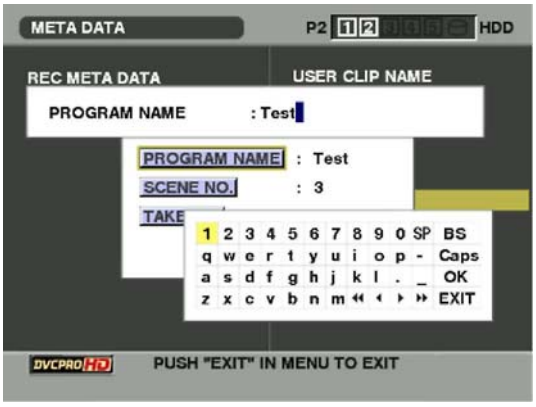

Для того, чтобы указать, записывать или нет обновленные метаданные, выберите «ON» / «OFF» в «META DATA» → «RECORD» в меню иконок. Заводская настройка – «OFF».

Выбор метода записи «USER CLIP NAME»

Выберите «META DATA» → «USER CLIP NAME» в меню иконок для выбора метода записи. Доступны 2 варианта: «TYPE1» и «TYPE2».

• TYPE1 (Заводские установки)

	Записываемое значение «USER CLIP NAME»
Если метаданные были считаны	Загруженные данные
Если метаданные не были считаны или если отключена запись метаданных	Совпадает с GLOBAL CLIP ID (данные UMID)

• TYPE2

	Записываемое значение «USER CLIP NAME»
Если метаданные были считаны	Загруженные данные + значение «COUNT»*
Если метаданные не были считаны или если отключена запись метаданных	Совпадает с «CLIP NAME»

* Значение «COUNT» отображается в виде 4 цифр и увеличивается каждый раз при появлении нового видеофайла, если метаданные считаны и выбран метод записи «TYPE2». Сбросить значение «COUNT» можно следующим образом.

Выберите «PROPERTY» → «DEVICE» → «META DATA» в меню иконок, затем выберите «USER CLIP NAME» для отображения указанного ниже меню. Выберите курсором значение «COUNT RESET» и нажмите на кнопку «SET» для сброса значения «COUNT» на 1.

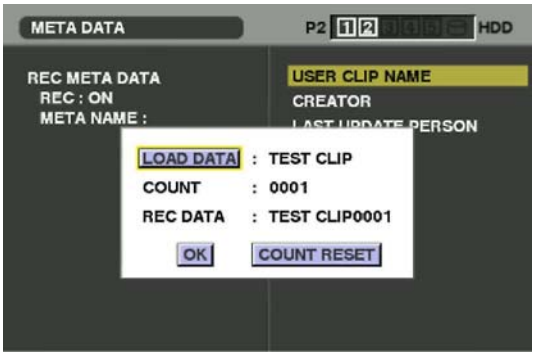

Примечание

Если в камкордере используется P2-карта объемом 8 Гб и более и однократная непрерывная запись превышает заданную продолжительность (DVCPRO HD и AVC-Intra 100: около 5 минут; DVCPRO50 и AVC-Intra 50: около 10 минут) или если однократная запись занимает более одной P2-карты, продолжение записи будет автоматически сохраняться в отдельный видеофайл, который получит свое собственное значение «COUNT».

Пример записи (DVCPRO HD) файла на одну P2-карту:

Пример записи файла на две P2-карты:

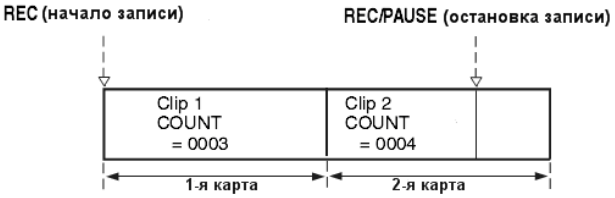

Если иконки видеофайлов отображаются так, как показано на приведенном выше примере, или их свойства просматриваются с помощью P2-устройства, будут показаны иконка и значение «COUNT» видеофайла 1.

Очистка загруженных метаданных

Выберите «META DATA» → «INITIALIZE» в меню иконок и нажмите на кнопку «SET». Выберите «YES» при появлении окна подтверждения.

Примечания

- Установки языка отображения доступны только при настройке области как «NTSC (J)». Более подробную информацию можно найти в разделе «Выбор ТВ-стандарта цвета (Настройки частоты кадров)» (стр. 13).
- Японские и китайские иероглифы не могут быть отображены при выборе английского языка. Они заменяются символом *.
- Система камкордера AJ-HPX3000 поддерживает ввод только букв и цифр и неспособна вводить японские и китайские иероглифы.

Настройка прокси-копии (дополнительно)

При подключении платы кодирования видеосигнала (AJ-YAX800G, опционально) к дополнительному слоту или слоту 5 можно указать настройки записи прокси-копии.
Плата кодирования видеосигнала не распознается, если установлена при включенном камкордере. Устанавливайте плату, выключив питание камкордера.
Выберите «OPERATION» → «DEVICE SETUP» → «PROXY» в меню иконок для того, чтобы задать установки.
Метод установки и настройки платы кодирования видеосигнала см. в руководстве по ее эксплуатации.

Примечание
Чтобы функцию записи прокси-копии в режиме 24PN (без преобразования) можно было использовать, FPGA прошивка платы кодирования видеосигнала должна иметь версию B102 или более позднюю. Информация о том, как можно определить версию FPGA прошивки платы кодирования видеосигнала содержится в разделе «Экран состояния платы кодирования видеосигнала (дополнительно)» (стр. 132). Инструкции по обновлению см. на странице службы поддержки на следующем веб-сайте:
https://eww.pavc.panasonic.co.jp/pro-av/ .

Форматирование P2-карт

1. Нажмите на кнопку «THUMBNAIL».
На ЖК-дисплее появится экран иконок.

2. Нажмите на кнопку «THUMBNAIL MENU» и выберите «OPERATION» → «FORMAT» в меню иконок. Появится указанный ниже экран. Выберите номер слота с P2-картой, которую нужно отформатировать. Выберите «EXIT», если форматирование не нужно.

3. Появится следующий экран. Используйте курсорные кнопки и кнопку «SET», чтобы выбрать «YES».

4. Выбранная P2-карта отформатирована

Форматирование карт памяти SD

Карты памяти SD также можно форматировать с помощью экрана иконок. Установив карту памяти SD в камкордер, выполнте следующие действия:
Нажмите на кнопку «THUMBNAIL».
1. На ЖК-дисплее появится экран иконок.

2. Нажмите на кнопку «THUMBNAIL MENU» и выберите «OPERATION»→ «FORMAT» в меню иконок. Появится указанный ниже экран. Выберите «SD CAR». Выберите «EXIT», если форматирование не нужно.

3. Появится следующий экран. Используйте курсорные кнопки и кнопку «SET», чтобы выбрать «YES».

4. Карта памяти SD отформатирована.

Примечание
Карту памяти SD можно также отформатировать через экран меню. Более подробная информация содержится в разделе «Форматирование карт памяти SD» (стр. 84).

Настройка режима отображения иконок

Отображение иконок можно настроить в соответствии с предпочтениями пользователя.

1. Нажмите на кнопку «THUMBNAIL».
На ЖК-дисплее появится экран иконок.

2. Нажмите на кнопку «THUMBNAIL MENU» и выберите «THUMBNAIL» → «SETUP» в меню иконок. Появится следующий экран.

ALL HIDE:
ON : Все индикаторы отключены.
OFF : Включение/выключение индикаторов настраивается
в зависимости от следующего меню. Указаны заводские установки.

MARKER IND.:
Включение/выключение индикатора съемочной метки. Заводская установка: ON (есть индикация).

TEXT MEMO IND.:
Включение/выключение индикатора текстовой метки. Заводская установка: ON (есть индикация).

WIDE IND.:
Включение/выключение индикатора широкоугольного изображения. Заводская установка: ON (есть индикация).

PROXY IND.:
Включение/выключение индикатора прокси-копии. Заводская установка: ON (есть индикация).

DATA DISPLAY:
Выбор отображения индикатором времени пользовательского бита (UB), временного кода (TC), времени съемки (TIME), даты съемки (DATE), даты и времени съемки (Time DATE) или названия видеофайла (USER CLIP NAME). Заводская установка – отображение временного кода.

DATE FORMAT:
Выбор порядка отображения даты съемки: год/месяц/день (YMD), месяц/день/год (MDY) или день/месяц/год (DMY). Заводская установка – MDY. Настройка отвечает за отображение даты записи в свойствах видеофайла и даты съемки при выборе значения «DATE» в пункте «DATA DISPLAY».

THUMBNAIL SIZE:
Выбор размера иконок, отображаемых на одном экране: LARGE (отображается 3 x 2 иконки) или NORMAL (отображается 4 x 3 иконки). Заводская установка – NORMAL.

THUMBNAIL INIT:
Возвращение настроек экрана иконок к значениям по умолчанию. Установите курсор на этот пункт и нажмите на кнопку «SET». Выберите «YES» в окне подтверждения.

EXIT:
Возврат в предыдущее меню.

Свойства

Отображение свойств видеофайла и состояния P2-карты. Во время просмотра свойств видеофайла можно редактирвоать и перезаписывать метаданные.

Свойства видеофайла

В меню иконок выберите «PROPERTY» → «CLIP PROPERTY». Появится следующий экран.

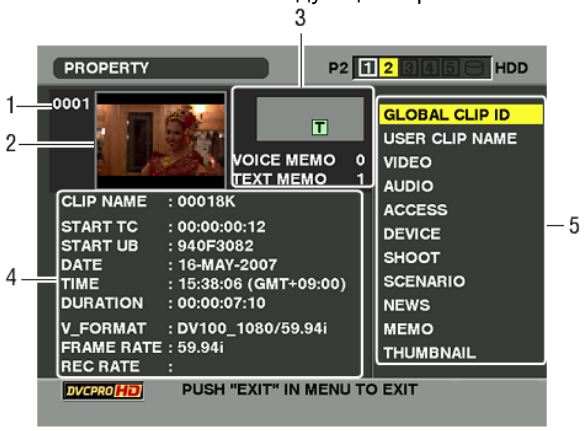

1. **Номер видеофайла**
2. **Иконка**
3. **Информация о видеофайле**
   Отображаются индикаторы видеофайла и число добавленных в него текстовых и голосовых меток. Отметка 🔒 означает, что видеофайл находится на P2-карте, защищенной от записи.

Примечание
Камкордер AJ-HPX3000 не поддерживает запись или воспроизведение голосовых меток.

4. Информация о видеофайле
Подробные данные о видеофайле.
CLIP NAME:
Название видеофайла.
START TC:
Значение временного кода в начале записи.
START UB:
Значение пользовательского бита в начале записи.
DATE: Дата записи.
TIME: Время начала записи.
DURATION:
Продолжительность видеофайла.
F V- F O R M AT:
Формат записи видеофайла.
FRAME RATE:
Частота кадров при воспроизведении.
REC RATE:
Частота кадров при записи (указывает на видеофайлы, записанные камкордером в специальном режиме).

5. Метаданные видеофайла
Более подробные данные о видеофайле. Используйте курсорные кнопки для перемещения курсора и нажмите на кнопку «SET» для просмотра подробностей. Подчеркнутые пункты устанавливаются во время съемки автоматически. Более подробная информация приведена в разделе «Настройка метаданных видеофайлов» (стр. 123).

Изменение метаданных записанного видеофайла

1. В свойствах видеофайла откройте окно подробного просмотра метаданных, которые вы хотите изменить.

2. Установите курсор на изменяемый пункт с помощью курсорных кнопок. Метаданные, которые можно изменить, отмечены так же, как «CREATOR» на следующем рисунке.

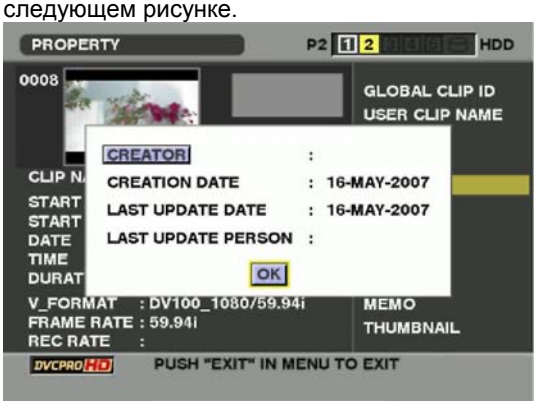

3. Нажмите на кнопку «SET». Отобразится виртуальная клавиатура для изменения метаданных.

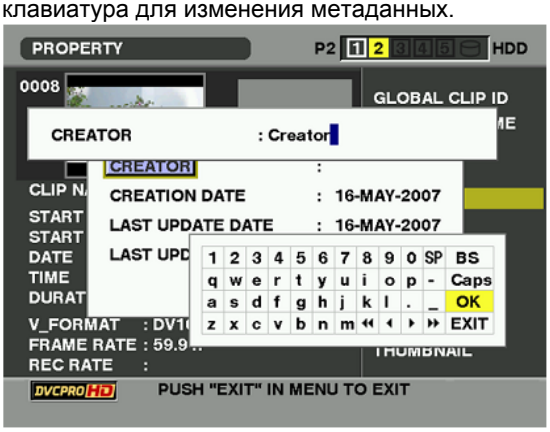

Работа с клавиатурой аналогична описанной в разделе «Проверка и изменение считанных метаданных» (стр. 124)

4. Нажмите «OK» на клавиатуре для записи измененных метаданных в видеофайл и возврата к окну метаданных.
Отобразится виртуальная клавиатура для изменения метаданных.
Работа с клавиатурой аналогична описанной в разделе «Проверка и изменение считанных метаданных» (стр. 124).

Примечание

- Невозможно удаление только одного значения в пункте «LOCATION» (данные о месте съемки) в подменю «SHOOT». При стирании значения «ALTITUDE» удаляются пункты «LONGITUDE» и «LATITUDE».
- Нельзя изменять метаданные незавершенных видеофайлов, отмеченных знаком «!». Изменяйте метаданные видеофайла, занимающего несколько P2-карт, если вставлены все эти карты.
- Нельзя изменять метку, состоящую из 100 и более символов.

Отображение состояния P2-карты

Настройки отображения состояния P2-карты
Выберите «PROPERTY» → «CARD STATUS» в меню иконок, чтобы установить желаемый режим отображения состояния P2-карты (отображается оставшееся или использованное пространство).

1. Нажмите на кнопку «THUMBNAIL».
На ЖК-дисплее появится экран иконок.

2. Нажмите на кнопку «MENU» и выберите «PROPERTY» →
«PROPERTY SETUP» → «P2 CARD CAP» в меню иконок.
Появится следующий экран.

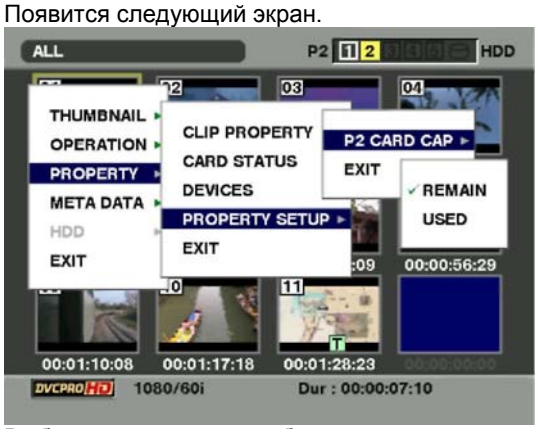

Выберите настройки отображения состояния P2-карты в пункте меню «P2 CARD CAP».
REMAIN:
Показывать оставшееся свободное пространство. (Заводская установка)
USED:
Показывать занятое пространство.

Содержание настроек отображения состояния P2-карты

В меню иконок выберите «PROPERTY» → «CARD STATUS». Появится следующий экран.

Если выбрано «REMAIN»:

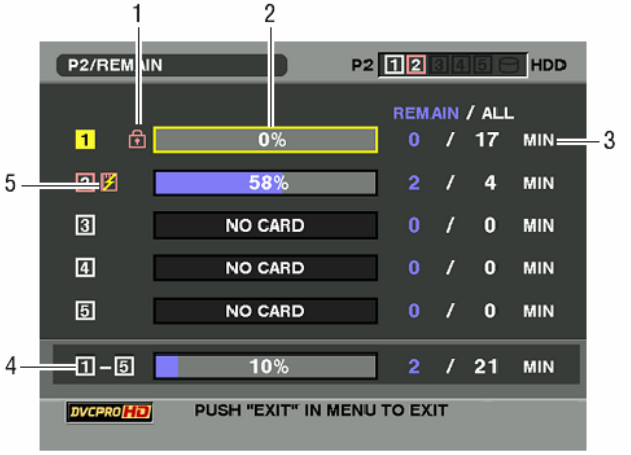

1. Значок защиты от записи

Отметка 🔒 означает, что P2-карта защищена от записи.

2. Состояние P2-карты (свободное пространство)

Индикатор-полоска показывает свободное пространство на P2-карте в процентах. С уменьшением свободного пространства полоска смещается влево.

Может присутствовать следующая индикация, в зависимости от состояния карты:

FORMAT ERROR:

Установлена неотформатированная P2-карта.

NOT SUPPORTED:

Установлена неподдерживаемая P2-карта.

NO CARD:

P2-карты не установлены. Используйте курсорные кнопки для установки курсора на нужную P2-карту и нажмите на кнопку «SET» для отображения подробной информации о P2-карте, чтобы просмотреть индивидуальные данные, такие как серийный номер и идентификатор пользователя.

3. Оставшаяся/полная емкость P2-карты

Оставшаяся/полная емкость P2-карты в минутах. Общая оставшаяся емкость для каждой P2-карты может не совпадать с реальной общей емкостью P2-карт по причине отображения только в минутах.

4. Общая оставшаяся емкость для всех слотов

Общая оставшаяся емкость для всех 5 слотов. Помните, что в нее не включена оставшаяся емкость P2-карт, защищенных от записи.

5. Предупреждающий символ

Символ ⚠ отображается при обнаружении следующих карт.

RUN DOWN CARD:

Объем данных на карте превышает стандартные ограничения.

DIR ENTRY NG CARD:

Структура папок на P2-карте не соответствует стандарту. Предупреждение может быть подтверждено подробной индикацией (см. пункт 2 «Состояние P2-карты (свободное пространство)»).

Если выбрано «USED»:

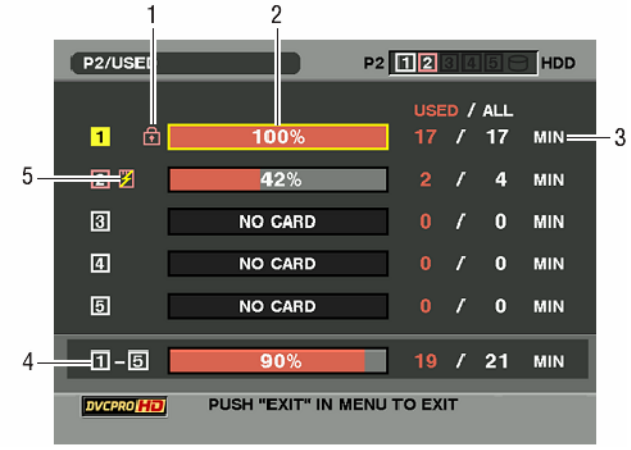

1. Значок защиты от записи

Отметка 🔒 означает, что P2-карта защищена от записи.

2. Состояние P2-карты (занятое пространство)

Индикатор-полоска показывает занятое пространство на P2-карте в процентах. С увеличением занятого пространства полоска смещается вправо.

Может присутствовать следующая индикация, в зависимости от состояния карты:

FORMAT ERROR:

Установлена неотформатированная P2-карта.

NOT SUPPORTED:

Установлена неподдерживаемая P2-карта.

NO CARD:

P2-карты не установлены. Используйте курсорные кнопки для установки курсора на нужную P2-карту и нажмите на кнопку «SET» для отображения подробной информации о P2-карте, чтобы просмотреть индивидуальные данные, такие как серийный номер и идентификатор пользователя.

3. Использованная/полная емкость P2-карты

Использованная/полная емкость P2-карты в минутах. Т.к. фрагменты усекаются, график использованной емкости P2-карты может отличаться от графика общей емкости.

Для защищенных от записи P2-карт использованная емкость отображается как 100%.

4. Общая использованная емкость для всех слотов

Общая использованная емкость для всех 5 слотов.

5. Предупреждающий символ

Символ ⚠ отображается при обнаружении следующих карт.

RUN DOWN CARD:

Объем данных на карте превышает стандартные ограничения.

DIR ENTRY NG CARD:

Структура папок на P2-карте не соответствует стандарту. Предупреждение может быть подтверждено подробной индикацией (см. пункт 2 «Состояние P2-карты (свободное пространство)»).

Отображение состояния карты памяти SD

На экране состояния отображаются свойства карты (отформатирована ли карта, каков доступный объем памяти на ней и т.д.).
В меню иконок выберите «PROPERTY» → «DEVICES» → «SD CARD».
Если формат совместим со стандартом SD, возникает сообщение «**SD STANDARD: SUPPORTED»**.
Если формат несовместим со стандартом SD, возникает сообщение «**SD STANDARD: NOT SUPPORTED»**. В этом случае правильное чтение и запись невозможны. Отформатируйте карту с помощью камкордера AJ-HPX3000. Более подробно процедура форматирования карт памяти SD описана в разделе «Форматирование карт памяти SD» (стр. 127).

Примечание

Указанная оставшаяся емкость на карте памяти SD («PROXY REM») может быть значением оставшейся емкости памяти для прокси-копии, но может отличаться от реальной оставшейся емкости. Для карт SD или SDHC с указанием класса при многократной записи коротких сюжетов время записи может быть существенно снижено по сравнению с реальной емкостью. Если оставшаяся емкость превышает 999 минут, отображается [999 min].
Оставшаяся емкость изображается только при настройке записи прокси-копии на карту памяти SD. Метод записи см. в инструкции по эксплуатации платы кодирования видеосигнала (дополнительной платы AJ-YAX800G).

Отображение состояния платы кодирования видеосигнала (опционально)

Подключив плату кодирования видеосигнала (AJ-YAX800G, опционально), выберите «PROPERTY» → «DEVICES» → «PROXY» в меню иконок.
Отображается слот, в который установлена плата кодирования видеосигнала, и данные о версии.

Подключение к разъему «DVCPRO»

Запись сигналов, поступающих на разъем «DVCPRO»

1. См. «32. Разъем "DVCPRO"» (стр. 22) для подключения кабеля 1394 cable (DV). Убедитесь в том, что формат сигнала целевого устройства совпадает с таковым камкордера.
2. Откройте экран «1394 SETTING» в меню «SYSTEM SETTING» и убедитесь в том, что значения пунктов «1394 IN CH» и «1394 OUT CH» выставлены на «AUTO».
3. Откройте экран «SYSTEM MODE» в меню «SYSTEM SETTING» для установки параметра «REC MODE» на «DVCPRO HD».
4. Если входной сигнал подается через интерфейс IEEE1394, выставьте параметр «REC SIGNAL» на «1394».
Пункт «REC SIGNAL» выбирают в меню «SYSTEM MODE» раздела «SYSTEM SETTING».

Примечания

• При записи данных в формате AVC-Intra невозможен ввод/вывод данных через разъем «DVCPRO».
• В режиме записи через определенные интервалы невозможен ввод/вывод данных через разъем «DVCPRO».
• При отсутствии подключения к разъему «DVCPRO» или отсутствии входного сигнала в окне дисплея, в области счетчика, отображается надпись «1394E-90». Подавайте через интерфейс IEEE1394 сигнал в том же формате, какой установлен в пунктах «SYSTEM MODE» и «REC MODE» в меню настроек. При использовании другого формата сигнал будет направильно записан на P2-карту. При подаче сигнала, отличающегося от обычного x1 воспроизведения, не гарантируется запись видео- и аудиосигнала. Коды ошибок описаны в разделе «Коды ошибок 1394» (стр. 152).
• Входной аудиосигнал будет представлен входным сигналом с разъема «DVCPRO».
• При подаче через интерфейс IEEE1394 звука 32 кГц/4CH (12-битного) он записывается на P2-карты в виде 48 кГц/4CH (16-битного).
• Невозможно использовать разъем «GENLOCK IN» для синхронизации с внешним эталонным сигналом.
• В режиме SD при нажатии на кнопку «THUMBNAIL» экран иконок выводится в видоискатель и через разъемы «MON OUT» и «VIDEO OUT».
• Сигнал, выводимый через разъемы «VIDEO OUT», «MON OUT» или «AUDIO OUT», отличается от входного сигнала. Используйте его с целью контроля.
• Индикатор условий не отображается в видоискателе и в выводимом видеоматериале.
• Следующие функции недоступны:
предварительная запись;
циклическая запись;
запись через опеределенные интервалы;
запись прокси-копии.

Временной код и пользовательский бит

• При вводе сигнала через интерфейс IEEE1394 невозможна запись временного кода или пользовательского бита с разъема «TC IN» на P2-карту.
• При вводе сигнала через интерфейс IEEE1394 выходной временной код (разъем «TC OUT») не синхронизирован с выходным изображением (разъем «MON OUT»).

Временной код и пользовательский код в области субкода (SBC)

• При вводе сигнала через интерфейс IEEE1394 временной код в области SBC, подающийся на разъем «DVCPRO», записывается на P2-карту путем установки переключателя «TCG» в положение «F-RUN» и также выводится через разъем «TC OUT» камкордера.
• При переводе переключателя «TCG» в положение «R-RUN» временной код в области SBC записывается на P2-карту в соответствии с временным кодом видеофайла, записанного на P2-карту.
• Для записи пользовательского бита с разъема «DVCPRO» на P2-карту откройте экран «TC/UB» в меню «MAIN OPEATION» и выберите «EXT» для параметра «UB MODE».

Временной код и пользовательский бит в области VAUX

• При вводе сигнала через интерфейс IEEE1394 временной код и пользовательский бит в области VAUX с разъема «DVCPRO» всегда записываются на P2-карту независимо от установок меню и положения переключателей камкордера.

Запись данных UMID (уникальный идентификатор материала)

• При вводе сигнала через интерфейс IEEE1394 данные UMID с разъема «DVCPRO» записываются на P2-карту. Если данные UMID отсутствуют, они генерируются камкордером и записываются.

Управление внешними устройствами через разъем DVCPRO

К разъему «DVCPRO» можно подключить внешнее устройство
для записи резервных копий и управления началом и окончанием записи

1. Подключение кабеля 1394 (DV) описано в разделе «32. Разъем "DVCPRO"» (стр. 22).
2. Установите значение «BOTH» для пункта «1394 CONTROL» на экране «SETTING» в меню «SYSTEM SETTING».
3. С помощью пункта меню «1394 CMD SEL» выберите тип принимаемых с внешнего устройства команд начала и окончания записи.

Примечания

- Если в качестве внешнего носителя используется Fire Store FS-100, можно установить для пункта «VITC UB MODE» на экране «TC/UB» в меню «MAIN OPERATION» значение «FRM. RATE», что позволит FS-100 отображать на своем экране частоту кадров при съемке. Также возможно назначить записанному видеофайлу на FS-100 то же название («USER CLIP NAME»), которое использует камкордер.
- Помните о том, что при записи резервной копии на внешнее устройство, подключенное к камкордеру в режиме REC RUN, и нехватке свободного пространства на P2-карте, установленной в камкордер, временной код, выводимый через разъем «DVCPRO», не будет увеличиваться.
- Если выбран формат AVC-Intra или режим съемки через определенные интервалы, управление внешними устройствами через 1394-соединение невозможно.

Инструкции по использованию DVCPRO-соединения

• Информацию о подключении кабеля 1394 (DV) можно найти в разделе «32. Разъем "DVCPRO"» (стр. 22).
• AV-сигнал может быть прерван при включении/выключении питания подключенного устройства или переподключении кабелей I/F.
• При переключении входного сигнала или переходе между режимами может потребоваться несколько секунд на восстановление стабильной работы. Производите запись после стабилизации работы системы.
• При записи данных с использованием входного интерефейса IEEE1394 или выводе данных через интерфейс IEEE1394 регулятор «AUDIO LEVEL» на боковой панели отключается.
• При управлении камкордером с ПК и т.д. помните следующее.

- Непрерывная запись от плана к плану с произвольной позиции в видеофайле невозможна. Продолжение записи всегда следует после последнего видеофайла.
- Использовать программное обеспечение нужно при закрытом экране иконок камкордера. В противном случае может возникнуть неисправность в работе ПО.

• Во время специального воспроизведения выводятся видео- и аудиосигналы, обработанные как выходной сигнал интерфейса IEEE1394. Если просмотреть эти сигналы на другом устройстве, они могут отличаться от воспроизведения на камкордере.

Подключение внешних устройств к порту USB 2.0

Подключение к ПК в режиме USB DEVICE

При подключении камкордера AJ-HPX3000 к внешнему ПК с помощью USB 2.0 P2-карта, установленная в камкордере, может быть использована как запоминающее устройство большого объема.

Установка соединения с ПК

1. Подключите USB-кабель к порту USB 2.0.

Примечания

Кабель USB 2.0 не входит в комплект поставки камкордера. Используйте доступные в продаже кабели USB 2.0 (экранированные с ферритовым сердечником). Рекомендуется использовать USB-кабели длиной до 3 м.

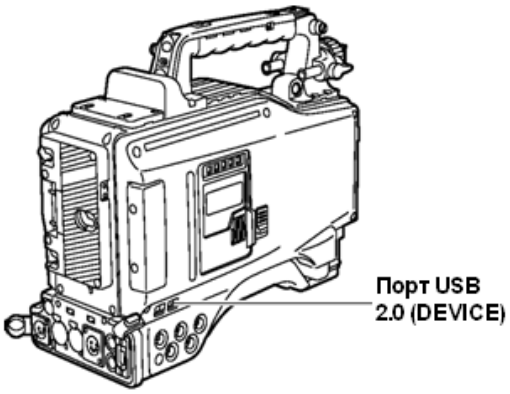

2. Откройте экран «SYSTEM MODE» в меню «SYSTEM SETTING». Установите для пункта меню «PC MODE SELECT» значение «USB DEV», а для «PC MODE» – значение «ON».

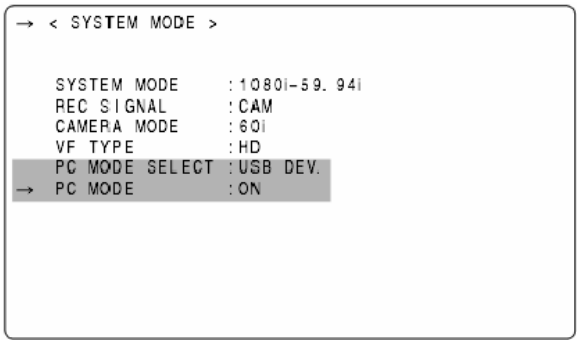

Примечание

Функция пункта меню «USB» может быть назначена программируемой кнопке с помощью пунктов меню «USER MAIN SW», «USER1 SW» или «USER2 SW». Эти пункты находятся на экране «USER SW» меню «CAM OPERATION».

При создании USB-соединения впервые установите на ПК специальное программное обеспечение для камкордера AJ-HPX3000. Более Подробную информацию можно найти в руководстве по установке.

Примечания

- На ПК необходимо установить драйвер USB.
- Система AJ-HPX3000 поддерживает только USB 2.0. Используйте ПК с поддержкой USB 2.0.
- Не подключайте к ПК несколько камкордеров одновременно.
- Не извлекайте P2-карты при подключении к USB.
- После установки USB-соединения индикатор доступа к P2-карте не должен гореть, за исключением случаев обращения к карте.
- Когда USB-устройство активно, функции записи, воспроизведения или навигации по иконкам видеофайлов отключены.

Во время подключения к порту USB горит индикатор USB на боковой панели, а также отображается надпись «USB DEVICE» в области системных данных/предупреждений в видоискателе.

Если соединение установлено неправильно, оба индикатора мигают.

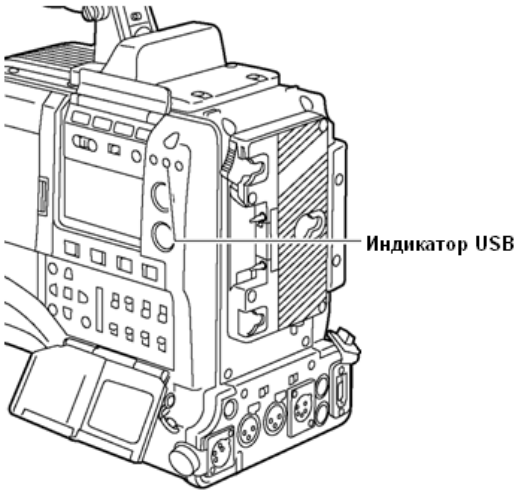

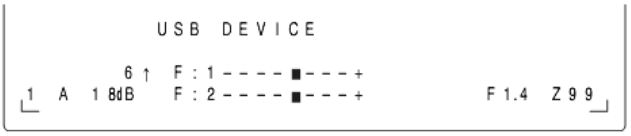

3. Существуют два способа выхода из режима USB:
- Выключение питания камкордера.
- Установка для пункта меню «PC MODE» значения «OFF».

Режим USB HOST

В этом режиме можно подключить жесткий диск (HDD), хранить данные с карт («EXPORT»: см. «Запись данных на жесткий диск» (стр. 139)), просматривать иконки сохраненных видеофайлов («EXPLORE»: см. «Просмотр данных о жестком диске» (стр. 137)), записывать данные обратно на P2-карты («IMPORT»: см. «Запись данных обратно на P2-карты» (стр. 139)).

Переход в режим USB HOST

1. Установите для пункта меню «PC MODE SELECT» на экране «SYSTEM MODE» значение «USB HOST», а для «PC MODE» – значение «ON». Камкордер перейдет в режим USB HOST.
• При работе камкордера в режиме USB HOST в видоискателе отображается строка «USB HOST», и горит индикатор USB на боковой панели. Если жесткий диск подключен неправильно, оба индикатора мигают.
• Если программируемой кнопке назначена функция «PC MODE ON/OFF», нажатие на нее переключает камкордер с обычного режима на режим USB HOST. О назначении функций программируемым кнопкам можно прочитать в разделе «Назначение функций кнопкам "USER MAIN", "USER1" и "USER2"» (стр. 51).

2. Нажмите на кнопку «THUMBNAIL» для перехода на экран иконок. Убедитесь в том, что в нижнем правом углу экрана горит надпись «USB HOST». При подключении жеского диска горит индикатор HDD в верхнем правом углу. Если этот индикатор горит красным, то жесткий диск не может быть скопирован. Убедитесь, что подключен подходящий тип жесткого диска. Индикация на экране описана в разделе «Экран иконок» (стр. 114).

Экран USB HOST

Примечание
В режиме USB HOST могут отображаться видеофайлы на P2-карте, но невозможна запись видеосигнала с камеры или внешнего устройства. Видеофайлы с жесткого диска необходимо записать обратно на P2-карту перед воспроизведением. Информацию о записи видеофайлов обратно на P2-карты можно найти в разделе «Запись данных обратно на P2-карты» (стр. 139).
Для возврата в обычный режим из режима USB HOST установите значение «OFF» для пункта меню «PC MODE» или нажмите на программируемую кнопку с функцией «PC MODE ON/OFF». Экран иконок при этом должен быть закрыт.

Работа в режиме USB

Используемые жесткие диски:
• Жесткие диски с подключением по USB 2.0;
• P2 STORE (AJ-PCS060G).

Примечания
• Т.к. режим USB HOST поддерживает питание по шине USB (5 В, 0,5 А), некоторые жесткие диски могут не функционировать. В таком случае подайте питание другим способом.
• Не подключайте более одного диска, даже через концентратор или другое устройство.
Даже если устройства не являются жесткими дисками, не подключайте их вместе с жестким диском через концентратор.
• Камкордер не поддерживает жесткие диски объемом 2 Тб (2048 Гб) или более.

Просмотр данных о жестком диске

Для просмотра данных о жестком диске, подключенном через USB 2.0, выполните следующее.

1. Перейдите в режим USB HOST. Более подробная информация приведена в разделе «Переход в режим USB HOST» (стр. 136).

2. Подключите жесткий диск к камкордеру через USB 2.0.

3. Нажмите на кнопку «THUMBNAIL», чтобы открыть экран иконок.

4. Нажмите на кнопку «MENU» и выберите «HDD» → «EXPLORE» в меню иконок. Отобразятся данные о жестком диске.

Для Type S и P2 STORE

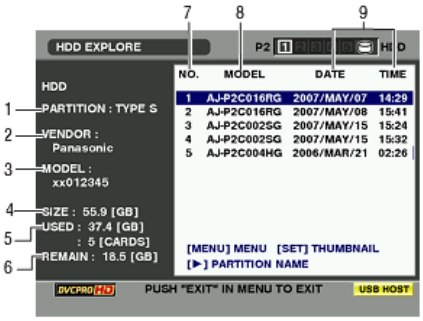

Нажмите на кнопку SET ↓

Для FAT

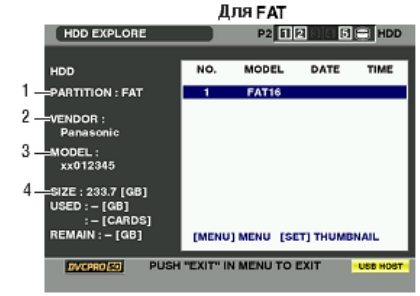

1. PARTITION

Здесь отображается тип жесткого диска, от которого зависит доступный набор функций.

Тип HDD	Особенность	Доступные функции
S	Специальный формат для быстрой записи и перезаписи на карты. Камкордер форматирует диски в этом формате.	Просмотр иконок, запись и перезапись карт, перезапись видеофайлов, форматирование.
P2 STORE	P2 STORE (AJ-PCS060G). Запись невозможна.	Просмотр иконок, перезапись карт, перезапись видеофайлов.
FAT	Для жестких дисков с первичным разделом, отформатированным в FAT 16 или 32 (на ПК и т.д.), требующих расположения папки CONTENTS в корне диска.	Просмотр иконок, считывание видеофайлов, форматирование. *После форматирования используется как диск типа S.
OTHER	Hard disc drives not described above. * They are hard disc drives that have no CONTENTS directory or use the NTFS and any other file system instead of FAT 16 or 32.	Форматирование *После форматирования используется как диск типа S .

2. VENDOR

Здесь указывается изготовитель жесткого диска.

3. MODEL

Здесь указывается модель жесткого диска.

4. SIZE

Здесь указывается общая емкость жесткого диска.

5. USED

Здесь указывается занятое пространство на жестком диске (в Гб) и число необходимых P2-карт.

6. REMAIN

Здесь указывается оставшееся свободное пространство на жестком диске (в Гб).

7. PARTITION #

Здесь указывается номер раздела (как единица измерения используется P2-карта) на жестком диске.

Примечание

На экране отображаются до 10 разделов. Если их количество превышает 10, используйте курсорную кнопку (□) для просмотра скрытых разделов.

8. MODEL
Здесь указывается модель P2-карты, изначально содержавшей данные раздела.

Примечание
Нажмите на курсорную кнопку «>» для переключения на экран «PARTITION NAME». Нажмите на кнопку «<» для возврата к экрану названия исходной модели.

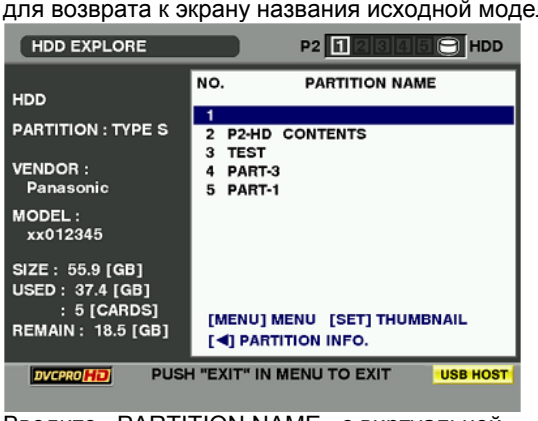

Введите «PARTITION NAME» с виртуальной клавиатуры, выбрав пункт «CHANGE PARTITION NAME» в «OPERATION MENU» при отображении иконок с жесткого диска (Макс. 20 символов).

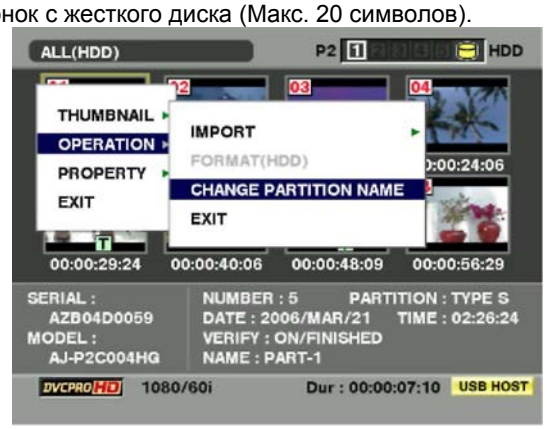

9. DATE/TIME
Здесь указываются дата и время записи данных на раздел.

10. SERIAL
Здесь указывается серийный номер P2-карты, изначально содержавшей данные раздела.

11. VERIFY
Здесь указываются настройки верификации и результаты на момент записи данных раздела.
ON: FINISHED:
Верификация завершена успешно.
ON: FAILED:
Результаты верификации неудовлетворительны.
OFF:
Верификация не выполнялась.
- - - :
Нет данных о верификации.

Примечание
• Даже для жестких дисков типа FAT не отображаются 1001-й и последующие видеофайлы.
• Для жестких дисков, отформатированных в FAT, отображаются данные только по первому разделу.
• Для P2 STORE (AJ-PCS060G), имеющего неисправные разделы, данные о разделах будут отмечены серым.

12. NAME
Здесь указывается «PARTITION NAME».

Форматирование жесткого диска

1. Перейдите в режим USB HOST.
Более подробное описание содержится в разделе «Переход в режим USB HOST» (стр. 136).

2. Подключите жесткий диск по USB.

3. Нажмите на кнопку «THUMBNAIL» для открытия экрана иконок.

4. Нажмите на кнопку «MENU» и выберите «HDD» → «EXPLORE» в меню иконок. Отобразятся данные о жестком диске.

5. В меню выберите «OPERATION» → «FORMAT (HDD)» и выберите «YES» с помощью курсорных кнопок и кнопки «SET». Снова появится окно подтверждения. Выберите «YES».

6. Камкордер начнет форматирвоание жесткого диска. После форматирования диск используется как жесткий диск типа S.

Примечание
Форматирование жесткого диска удаляет всю информацию на нем. Помните, что содержимое некоторых разделов удалить нельзя.

Запись данных на жесткий диск

1. Перейдите в режим USB HOST.
Более подробно см. «Переход в режим USB HOST» (стр. 136).

2. Подключите жесткий диск по USB.
Неотформатированный камкордером жесткий диск должен быть отформатирован так, как указано в разделе «Форматирование жесткого диска».

3. Установите P2-карту.

4. Нажмите на кнопку «THUMBNAIL», чтобы открыть экран иконок.

5. Нажмите на кнопку «MENU» и выберите «HDD» → «EXPLORE» в меню иконок. Затем укажите слот с P2-картой, содержащей данные для записи на жесткий диск.

6. Выберите «YES», чтобы запустить запись.
Во время записи данных отображается индикатор выполнения. Для прекращения записи нажмите на кнопку «SET» и выберите «YES» для подтверждения отмены.

Примечания
• Для отключения верификации при записи выберите «HDD» → «SETUP» в меню иконок и установите для пункта «VERIFY» значение «OFF». Это ускорит запись.
• Выберите «ALL SLOT» для записи данных со всех установленных P2-карт на жесткий диск.

7. После завершения записи появится сообщение «COPY COMPLETED!».

Примечание
• Для жестких дисков типа S или P2 STORE можно выбрать запись целых карт. На жестком диске можно хранить данные не более чем с 23 P2-карт. Набор данных каждой P2-карты распознается ПК как отдельный диск.
• При необходимости записи на жесткий диск P2-карты, содержащей поврежденный видеофайл, рекомендуется восстановить файл перед копированием.
• Если процесс прерван во время верификации, значит, данные с P2-карты уже записаны на жесткий диск.

Запись данных обратно на P2-карты
Можно выбрать видеофайлы на жестком диске для записи обратно на P2-карты.

1. Перейдите в режим USB HOST.
Более подробное описание содержится в разделе «Переход в режим USB HOST» (стр. 136).

2. Подключите жесткий диск по USB.

3. Установите P2-карту, доступную для записи, в слот.

4. Нажмите на кнопку «MENU» и выберите «HDD» → «EXPLORE» в меню иконок. Перейдите на соответствующий раздел и выберите его кнопкой «SET».

5. Среди иконок выберите видеофайлы для записи на P2-карту.

6. Нажмите на кнопку «MENU» и выберите «OPERATION» → «IMPORT» → «SELECTED CLIPS». Затем укажите слот с P2-картой, предназначенной для записи.

7. Выберите «YES» для начала записи данных обратно на P2-карту.

8. После завершения записи появится сообщение «COPY COMPLETED!».

Примечание
Если записаны только выделенные файлы, верификация не выполняется.
Для жестких дисков типа S или P2 STORE можно выбрать запись целых карт. Записываемую P2-карту нужно заранее отформатировать.

1. Перейдите в режим USB HOST.
Более подробное описание содержится в разделе «Переход в режим USB HOST» (стр. 136).

2. Подключите жесткий диск по USB.

3. Установите P2-карту, предназначенную для записи, в слот.

4. Нажмите на кнопку «MENU» и выберите «HDD» → «EXPLORE» в меню иконок. Перейдите на соответствующий раздел и выберите его кнопкой «SET».

5. Нажмите на кнопку «MENU» и выберите «OPERATION» → «IMPORT» → «ALL». Затем укажите слоты с пустыми P2-картами, доступными для записи.

6. Выберите «YES» для начала записи данных на карты.

<Для справки>
• Для отключения верификации при записи выберите «HDD» → «SETUP» в меню иконок и установите для пункта «VERIFY» значение «OFF». Это ускорит запись.

7. После завершения записи появится сообщение «COPY COMPLETED!».

Примечание
Если Вы перезаписываете видеофайл на P2-карту, отличающуюся от той, на которой он находился первоначально, следует восстановить видеофайл. Более подробная информация содержится в разделе «Восстановление незавершенных видеофайлов» (стр. 122).

Инструкция по использованию жесткого диска

• Необходимые условия эксплуатации жесткого диска:
  - Соответствие эксплуатационным требованиям (например, температура).
  - Нельзя устанавливать диск на неустойчивые предметы или в местах, подвергающихся действию вибрации.

• Некоторые жесткие диски функционируют неправильно.
• Некоторые жесткие диски с интерфейсом SATA (Serial ATA) или PATA (Parallel ATA), подключенные через USB-переходник, могут не распознаваться.
• Жесткий диск должен обладать достаточным свободным пространством для копирования данных.
• Не вынимайте кабель/P2-карту и не выключайте камкордер или жесткий диск во время форматирования или копирования. Для того чтобы сделать это, нужна повторная активация камкордера и жесткого диска.
• Т.к. жесткий диск является высокоточным устройством, существует высокая вероятность сбоя в записи данных в зависимости от условий эксплуатации.
• Помните о том, что мы не несем ответственность за потерю данных вследствие неисправности жесткого диска и за другие проблемы, а также за прямой и опосредованный ущерб, возникший вследствие потери данных.
• Мы не гарантируем правильного функционирования жесткого диска, подключенного к камкордеру, и правильного хранения данных, если данные, скопированные на диск с камкордера, были заменены другими с ПК.
• При использовании утилиты монтирования дисков, доступной по указанной ниже ссылке, жесткий диск при подключении может быть смонтирован в любую папку.
https://eww.pavc.panasonic.co.jp/pro-av/

Подключение к разъему «SDI IN»

(при наличии платы AJ-YA350AG)

1. Убедитесь в том, что плата входа HD/SD-SDI (AJ-YA350AG: дополнительная принадлежность) установлена в камкордер и провода подключены правильно. Более подробное описание можно найти в инструкции по установке платы AJ-YA350AG.

2. Убедитесь в том, что формат сигнала подключенного устройства совпадает с таковым камкордера.

3. При подаче сигнала на разъем «SDI IN» установите для параметра «REC SIGNAL» в меню настроек значение «SDI». Пункт «REC SIGNAL» находится на экране «SYSTEM MODE» меню «SYSTEM SETTING».

Примечания

• Если плата входа HD/SD-SDI не установлена, значение «SDI» для параметра «REC SIGNAL» установить нельзя.
• При отсутствии подключения к разъему «SDI IN» или входного сигнала записывается черный фон без звука. Подавайте на разъем «SDI IN» сигнал в том же формате, который выставлен в пункте «SYSTEM MODE» в меню настроек. При разнице форматов правильная запись данных на P2-карту невозможна.
• Учтите следующие пункты при установке значения «SDI» для пункта «REC SIGNAL» меню настроек.
Аудиосигнал с разъема «SDI IN» записывается. Ввод аудиосигнала должен быть синхронизирован с видеоизображением. Данные записываются на P2-карту в формате 48 кГц/4CH (16-битный звук).
Если для пункта «REC SIGNAL» установлено значение «SDI», ввод сигнала с разъема «GENLOCK IN» отключен, даже если подключен к разъему «SDI IN».
Помните о задержке между видеоизображением и аудиосигналом при синхронизации системы с эталонным сигналом.
• Данные UMID, временной код и пользовательские биты не могут быть записаны на P2-карту с этого разъема.
• Если установлена плата входа HD/SD SDI (AJ-YA350AG), разъем «SDI OUT/IN» (опционально) станосится входом «SDI IN», и сигнал SDI OUT не выводится.
Переключение «SDI OUT/IN» не происходит автоматически.

Проверка перед съемкой

Проверьте нормальность функционирования системы перед тем, как приступать к съемке. Для проверки изображения рекомендуется использовать цветной видеодисплей.

Подготовка к проверке

1. Установите заряженную батарею.

2. Включите питание и убедитесь в наличии 5 или более сегментов на индикаторе BATT.

• При наличии менее 5 сегментов замените батарею на полностью заряженную.

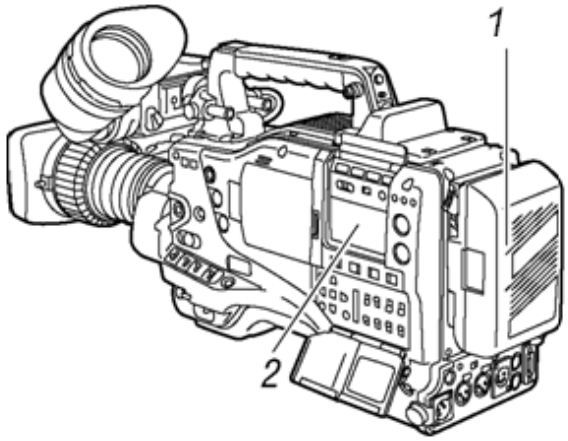

3. Установите P2-карту в слот и закройте скользящую дверцу.
Убедитесь в том, что индикатор доступа к установленной карте горит оранжевым. При установке P2-карт в несколько слотов оранжевым горит индикатор доступа к той из них, что была установлена первой, остальные горят зеленым.
Если индикатор доступа к установленной карте мигает зеленым или не горит вообще, запись на эту P2-карту невозможна.

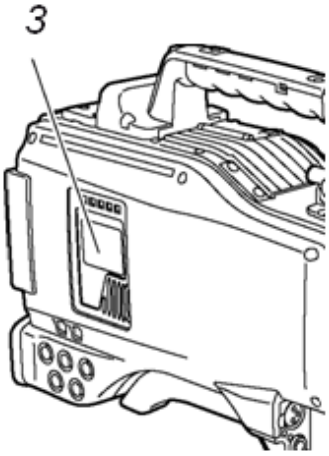

Проверка камеры

1. Установите электронный режим масштабирования и проверьте его функционирование.
Проверьте изменение изображения при переходе в режим телеобъектива и широкоугольника.

2. Установите электронный режим масштабирования и проверьте его функционирование.
Вручную поверните рычажок масштабирования, чтобы проверить изменение изображения при переходе в режим телеобъектива и широкоугольника.

3. Установите автоматический режим настройки диафрагмы и наводите объектив на объекты с различной яркостью, чтобы проверить функционирование автонастройки.

4. Установите режим настройки диафрагмы вручную и повращайте кольцо диафрагмы для проверки ручной настройки.

5. Удерживая кнопку мгновенной автонастройки диафрагмы, наводите объектив на объекты с различной яркостью, чтобы проверить функционирование мгновенной автонастройки.

6. Верните диафрагму в режим автоматической настройки и установите переключатель «GAIN» в положения «L», «M» и «H» для проверки следующих пунктов:

• Диафрагма настраивается на объекты одинаковой яркости соответственно положению переключателя.
• Отображаемое в видоискателе значение усиления изменяется соответственно положению переключателя.

7. При наличии экстендера объектива включите его и проверьте.

Проверка функций записи

Проверьте функции записи в соответствии с пунктами «1. Проверка записи на P2-карту» – «4. Проверка наушников и динамиков».

1. Проверка записи на P2-карту

1. Проверьте по экрану видоискателя наличие на P2-карте достаточного свободного пространства. Подробнее индикация объема P2-карты описана в разделе «Свободное пространство на P2-карте» (стр. 75).

2. Установите переключатель «TCG» в положение «R-RUN».

3. Установите переключатель «DISPLAY» в положение «TC».

4. Нажмите на кнопку «REC START/STOP» для проверки следующих пунктов:
• Индикатор доступа к P2-карте мигает оранжевым.
• Горит индикатор «REC» в видоискателе.
• В видоискателе нет системных предупреждений.

5. Повторно нажмите на кнопку «REC START/STOP». Убедитесь в том, что индикатор доступа к P2-карте горит оранжевым, и индикатор «REC» в видоискателе выключен.

6. Используя кнопку «REC» на ручке, повторите этапы 4 и 5 для проверки тех же процедур. Те же действия выполните для кнопки «VTR» на объективе.

7. Нажмите на кнопку «LIGHT» и проверьте увеличение яркости окна дисплея.

8. Нажмите на кнопку «PLAY» для проверки воспроизведения только что отснятого видеофайла с начала. Проверьте правильность записи и воспроизведения.

9. При наличии в слотах нескольких P2-карт нажмите на кнопку «USER MAIN» для выбора записываемой карты.

Повторите этапы 4 – 5 и 8 для проверки правильности записи и воспроизведения.

2. Проверка автоматической настройки уровня звука

1. Установите переключатели «AUDIO SELECT CH1» и «AUDIO SELECT CH2» в положение «AUTO».

2. Установите переключатели «AUDIO IN CH1» и «AUDIO IN CH2» в положение «FRONT».

3. Наведите микрофон, подключенный к разъему «MIC IN» на подходящий источник звука. Затем убедитесь в том, что отображение уровня для аудиоканалов «CH1» и «CH2» изменяется соответственно уровню звука.

3. Ручная проверка настройки уровня звука

1. Установите переключатели «AUDIO IN CH1» и «AUDIO IN CH2» в положение «FRONT».

2. Установите переключатели «AUDIO SELECT CH1» и «AUDIO SELECT CH2» в положение «MAN».

3. Поверните регуляторы «AUDIO LEVEL CH1» и «AUDIO LEVEL CH2» вправо. Убедитесь в том, что при этом возрастает отображаемый уровень звука.

4. Проверка наушников и динамиков

1. Поверните регулятор «MONITOR», чтобы проверить изменение громкости динамиков.

2. Подключите наушники к разъему «PHONES». Убедитесь в том, что динамики отключены, и звук с микрофона звучит в наушниках.

3. Поверните регулятор «MONITOR» для проверки изменения громкости наушников.

5. Проверка использования внешнего микрофона

1. Подключите внешний микрофон к разъемам «AUDIO IN CH1» и «AUDIO IN CH2».

2. Установите переключатели «AUDIO IN CH1» и «AUDIO IN CH2» в положение «REAR».

3. Установите переключатель «LINE/MIC/+48V» на задней панели в положение «MIC» или «+48V» в зависимости от типа питания внешнего микрофона.
MIC: Для микрофона с внутренним источником питания.

+48V: Для микрофона с внешним источником питания.
4. Наведите микрофон на источник звука. Убедитесь в том, что показания аудиометра в окне дисплея и индикатора уровня звука в видоискателе изменяются соответственно уровню звука. Можно проверить каналы по отдельности, подключая по микрофону к каждому из них.

6. Проверка часов, временного кода и пользовательского бита

1. При необходимости установите пользовательский бит. Процедуру установки см. в разделе «Установка пользовательских битов» (стр. 57).

2. Установите временной код.
Процедуру установки см. в разделе «Настройка временного кода» (стр. 60).

3. Установите переключатель «TCG» в положение «R-RUN».

4. Нажмите на кнопку «REC START/STOP».
Убедитесь в том, что показания счетчика изменяются в ходе записи.

5. Повторно нажмите на кнопку «REC START/STOP».
Убедитесь в том, что запись и счетчик остановились.

6. Установите переключатель «TCG» в положение «F-RUN». Убедитесь в том, что показания счетчика изменяются независимо от состояния записи.

7. Установите переключатель «DISPLAY» в положение «UB». Нажимая на кнопку «HOLD», убедитесь в том, что отображаемые значения изменяются в следующей последовательности: «VTCG» → «DATE» → «TIME» → Нет индикации (часовой пояс) → «TCG».
Убедитесь в том, что эти значения верны.
Если параметры «DATE» и «TIME» или часовой пояс указаны неправильно, установите верные значения (см. раздел «Настройка даты и времени внутренних часов» (стр. 59)).

Примечание
Убедитесь в том, что значения параметров «DATE», «TIME» и часового пояса записываются в видеофайлы и влияют на порядок воспроизведения и т.д. при работе с иконками.

Техническое обслуживание

Чистка видоискателя изнутри

- Не используйте растворители для удаления загрязнений.
- Очищайте линзу доступным в продаже специальным чистящим средством.
- Не протирайте зеркало. В случае появления на нем загрязнения или мусора сдуйте их доступной в продаже «грушей».

Явление, связанное с камерами на основе ПЗС-матриц

Размытие
Размытие может возникать при съемке объектов с очень высокой яркостью.
Это явление возникает тем чаще, чем выше скорость электронного затвора.

Замена батареи для энергозависимой памяти

Батарея для энергозависимой памяти устанавливается в камеру на заводе-изготовителе.
Если батарея разрядилась, после включения питания в видоискателе в течение 5 секунд будет отображаться сообщение «BACK UP BATT EMPTY».
Если батарея разряжена, внутренние часы останавливаются. К тому же значение временного кода «TCG» возвращается на [00:00:00:00], и резервное копирование временного кода становится невозможным.
Батарею необходимо заменить.
Для замены батареи на новую (CR2032) обратитесь по месту приобретения камкордера.
Батарею для энергозависимой памяти можно увидеть, если снять панель ЖК-дисплея (справа, если смотреть спереди).

♦Примечание
Для замены батареи обратитесь по месту приобретения камеры.

Разъемы и сигналы

DC IN	
1	GND
2	NC
3	NC
4	+12 В

№ детали Matsushita K1AA104H0038
№ детали производителя HA16RX-4P (SW1)
(Hirose Denki)

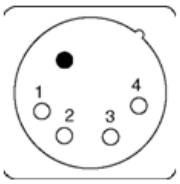

Примечание

При использовании внешнего источника питания убедитесь в правильном выставлении полярностей.

DC OUT	
1	GND
2	R TALLY (Открытие коллектора)
3	REC START SW
4	Выход +12 В (Макс. 1,5 А)

№ детали Matsushita K1AY104J0001
№ детали производителя HR10A-7R-4SC(73)
(Hirose Denki)

Разъем на кабеле

№ детали производителя HR10A-7P-4P(73)
(Hirose Denki)

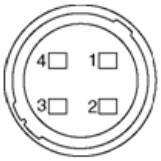

FRONT MIC IN	
1	GND
2	L CH IN (H)
3	L CH IN (C)
4	R CH IN (H)
5	R CH IN (C)

№ детали Matsushita K1AB105B0002
№ детали производителя NC5FBH
(NEUTRIK)

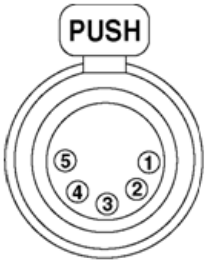

AUDIO IN	
1	GND
2	AUDIO IN(H)
3	AUDIO IN(C)

№ детали Matsushita K1AB103A0011
№ детали производителя HA16PRM-3SG
(Hirose Denki)

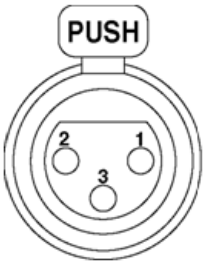

AUDIO OUT	
1	GND
2	L CH OUT (H)
3	L CH OUT (C)
4	R CH OUT (H)
5	R CH OUT (C)

№ детали Matsushita K1AA105H0016
№ детали производителя HA16RD-5P(76)
(Hirose Denki)

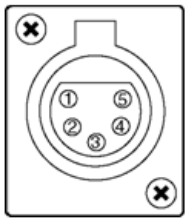

REMOTE		
1	CAM DATA (H)	Данные с камеры на пульт ДУ (H)
2	CAM DATA (C)	Данные с камеры на пульт ДУ (C)
3	CAM CONT (H)	Управляющий сигнал с пульта ДУ на камеру (H)
4	CAM CONT (C)	Управляющий сигнал с пульта ДУ на камеру (C)
5	RC-ON	Идентификационный сигнал с пульта ДУ «Low: ON»
6	RC VIDEO OUT	Вывод видеосигнала на пульт ДУ
7	RC VIDEO GND	Заземление вывода видеосигнала на пульт ДУ
8	NC	Не используется
9	UNREG 12V	Подача постоянного тока +12 В (AJ-RC10G: макс. 0,75 А)
10	GND	GND («земля»)

№ детали Matsushita K1AY110JA001
№ детали производителя HR10A-10R-10SC(71) (Hirose Denki)

Разъем на кабеле
№ детали производителя HR10A-10P-10P(73) (Hirose Denki)

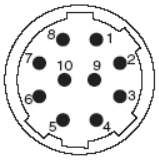

VF		
1	UNREG-12V	Подача постоянного тока +12 В (AJ-HVF21G: около 0,35 А)
2	UNREG-12V	Подача постоянного тока +12 В
3	A9.0V	Подача постоянного тока +9 В (не используется)
4	VF-PB-GND	Заземление для сигнала видоискателя PB
5	VF-PR-GND	Заземление для сигнала видоискателя PR
6	VF-Y	Вывод сигнала видоискателя Y
7	VF-Y-GND	Заземление для сигнала видоискателя Y
8	VF-CLK	Синхронизирующие импульсы последовательных данных
9	VF-WR	Синхронизирующие импульсы считывания данных последовательно-параллельного преобразования
10	VF-DATA	Сигналы последовательных данных последовательно-параллельного преобразования
11	UNREG-GND	GND («земля»)
12	ZEBRA-SW	Включение/выключение сигнала настроечного шаблона «ZEBRA»
13	PEAKING	Управление ВЧ-коррекцией (не используется)
14	SPARE	Резервный (не используется)
15	VF-PR	Вывод сигнала видоискателя PR
16	VF-PB	Вывод сигнала видоискателя PB
17	MARKER-SW	Включение/выключение указателя (не используется)
18	FRONT-VR	Регулировка «FRONT AUDIO LEVEL» (не используется)
19	VR-GND	Заземление для «FRONT AUDIO LEVEL» (не используется)
20	UNREG-GND	GND («земля»)

№ детали Matsushita K1AB120H0001
№ детали производителя HR12-14RA-20SC (Hirose Denki)

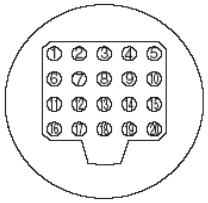

Предупреждение
Общая сила тока на соответствующих контактах разъемов «DC OUT», «REMOTE», «VF» и «LENS» не должна превышать 2,5 А.

LENS		
1	RET-SW	Включение/выключение обратного видеосигнала RETURN ON: GND RETURN OFF: OPEN
2	REC-START/STOP	Управление началом/остановкой записи 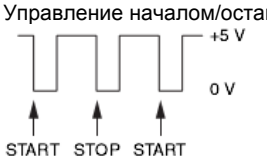
3	GND	GND («земля»)
4	IRIS-AUTO	Включение/выключение сервопривода диафрагмы SERVO ON: +5 В ±0,5 В SERVO OFF: OPEN
5	IRIS-CONT	Вывод управляющего сигнала для диафрагмы объектива F2.8: –6,2 В, F16: +3,4 В, CLOSE: +2,5 В
6	UNREG-12V	Подача +12 В на объектив (макс. 1,5 А)
7	IRIS-POSI	Сигнал положения диафрагмы 3,4 В (F16) … +6,2 В (F2.8)
8	IRIS-G-MAX	Сигнал IRIS REMOTE/LOCAL (AUTO) REMOTE: +5 В ±0,5 В
9	EXT-POSI	Включение/выключение встроенного экстендера EXTENDER ON: GND EXTENDER OFF:OPEN
10	ZOOM-POSI	Сигнал позиции масштабирования
11	FOCUS-POSI	Сигнал позиции фокусировки
12	SPARE	Резервный (не используется)

№ детали Matsushita K1AY112JA001
№ детали производителя HR10A-10R-12SC(71) (Hirose Denki)

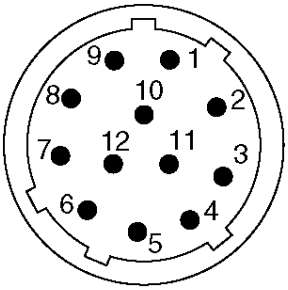

GPS	
GPS TXA	Передача данных с GPS-модуля на камеру
GPS RXA	Передача данных с камеры на GPS-модуль
GPS VBAT	Резервный разъем питания для GPS-модуля (+3,3 В постоянного тока)
REC START SW	Управляющий сигнал начала/остановки записи
GPS VCC	Разъем питания для GPS-модуля (+3,3 В постоянного тока)
GPS GND	GND («земля»)

№ детали Matsushita K1AY106J0001
№ детали производителя HR10A-7R-6SC(73) (Hirose Denki)

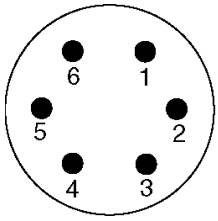

Интерфейс Unislot		
1	CH-1 SHIELD	GND («земля»)
2	CH-1 HOT	Ввод аудиосигнала с беспроводного приемника: HOT
3	CH-1 COLD	Ввод аудиосигнала с беспроводного приемника: COLD
4	GND	GND («земля»)
5	+12V UNREG	Подача питания на беспроводной приемник
6	RX ON	Дистанционная подача питания на беспроводной приемник
7	RF WARN	Ввод предупреждающего РЧ-сигнала с беспроводного приемника
8	RM5	Не используется
9	RM4	Не используется
10	SPARE 1	Не используется
11	SPARE 2	Не используется
12	EXT CLK	Не используется
13	CLK SHIELD	Не используется
14	CH-2 SHIELD	Не используется
15	CH-2 HOT	Не используется
16	CH-2 COLD	Не используется
17	+5.6V	Подача питания на беспроводной приемник
18	VIDEO OUT	Не используется
19	VIDEO RET	Не используется
20	VIDEO EN	Не используется
21	RM 1 (RM CLK)	Не используется
22	RM 2 (RM DATA)	Не используется
23	RM 3 (RM WR)	Не используется
24	RM +5V	Не используется
25	RM GND	Не используется

№ детали Matsushita K1GB25A00010
№ детали производителя HDBB-25S(05)
(Hirose Denki)

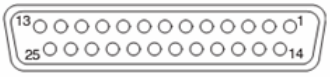

Система оповещения

Таблицы описания предупреждений

Если непосредственно после включения питания или в ходе работы была выявлена проблема, об этом сообщат индикатор «WARNING», индикатор в видоискателе и звуковой сигнал.

Примечание

Индикатор «WARNING» имеет наибольший приоритет, за ним следуют индикатор съемки и звуковое предупреждение. При возникновении нескольких ошибок одновременно будет задействован индикатор с наибольшим приоритетом. Однако сообщение «WIRELESS RF» может не отображаться в зависимости от настроек меню.

1. Системные ошибки

Индикация окна дисплея	Высвечивается код ошибки.
Индикатор «WARNING»	Мигает 4 раза в секунду.
Индикатор съемки	Мигает 4 раза в секунду.
Видоискатель	Горят индикатор «SYSTEM ERROR» и код ошибки.
Звуковое предупреждение	Звучит непрерывно.
Описание предупреждения	Сбой эталонного сигнала или соединения.
Запись/ воспроизведение	Операция прекращается.
Меры противодействия	Сверьтесь с таблицей «Коды ошибок» (стр. 152) и обратитесь по месту приобретения.

2. Ошибка извлечения карты

Индикация окна дисплея	Высвечивается код ошибки E-30.
Индикатор «WARNING»	Мигает 4 раза в секунду.
Индикатор съемки	Мигает 4 раза в секунду.
Видоискатель	Горит индикатор «TURN POWER OFF».
Звуковое предупреждение	Продолжает звучать.
Описание предупреждения	P2-карта была извлечена в момент обращения к ней, что привело к ошибке во внутренней памяти камкордера.
Запись/ воспроизведение	Невозможно выполнить.
Меры противодействия	Выключите камкордер. Если видеофайле на извлеченной P2-карте содержит ошибку, восстановите видеофайл.

3. Батарея разряжена

Индикация окна дисплея	Мигают все 7 сегментов индикатора заряда батареи.
Индикатор «WARNING»	Горит.
Индикатор съемки	Мигает 1 раз в секунду.
Видоискатель	Горит индикатор «BATT».
Звуковое предупреждение	Звучит непрерывно.
Описание предупреждения	Батарея разряжена.
Запись/ воспроизведение	Операция прекращается.
Меры противодействия	Замените батарею.

4. Защита от записи

Индикация окна дисплея	Мигают все 7 сегментов индикатора емкости носителя.
Индикатор «WARNING»	Индикатор будет гореть непрерывно, пока не будет выполнена следующая операция.
Индикатор съемки	Мигает 4 раза в секунду, пока не будет выполнена другая операция.
Видоискатель	Горит индикатор «WP».
Звуковое предупреждение	Звучит непрерывно, пока не будет выполнена другая операция.
Описание предупреждения	Установленная P2-карта защищена от записи.
Запись/ воспроизведение	Запись невозможна.
Меры противодействия	Снимите защиту от записи или замените карту.

5. На P2-карте нет свободного места

Индикация окна дисплея	Мигают все 7 сегментов индикатора емкости носителя.
Индикатор «WARNING»	Индикатор горит непрерывно, пока не будет выполнена другая операция.
Индикатор съемки	Мигает 4 раза в секунду, пока не будет выполнена другая операция.
Видоискатель	Горит индикатор «END».
Звуковое предупреждение	Звучит непрерывно, пока не будет выполнена другая операция.
Описание предупреждения	P2-карта полностью записана.
Запись/ воспроизведение	Запись прекращается.
Меры противодействия	Удалите видеофайлы на P2-карте или вставьте новую карту.

6. Ошибка последовательности изображений (24P, 30P, 25P)

Индикация окна дисплея	В области временного кода горит «E-40».
Индикатор «WARNING»	Мигает 4 раза в секунду.
Индикатор съемки	Мигает 4 раза в секунду до прекращения записи.
Видоискатель	Горит индикатор «REC WARNING».
Звуковое предупреждение	Раздается 4 раза в секунду до прекращения записи.
Описание предупреждения	Ошибка последовательности изображений в режимах 24P, 30P и 25P.
Запись/ воспроизведение	Возможны запись и воспроизведение, но с пропуском некоторых кадров и сдвигом последовательностей TC и UB.
Меры противодействия	Выключите и включите питание, повторите воспроизведение/запись. Если ошибка не устранилась, обратитесь по месту приобретения устройства.

7. Ошибка записи

Индикация окна дисплея	В области временного кода горит надпись «00:00:00:11». Даже после прекращения записи, при выполнении последующих действий, она продолжает мигать.
Индикатор «WARNING»	Мигает 4 раза в секунду до прекращения записи.
Индикатор съемки	Мигает 4 раза в секунду до прекращения записи.
Видоискатель	Горит индикатор «REC WARNING».
Звуковое предупреждение	Раздается 4 раза в секунду до прекращения записи.
Описание предупреждения	Указывает на сбой записи на P2-карту или сбой контура записи. Появляется при попытке записи более 1000 видеофайлов на 1 P2-карту.
Запись/ воспроизведение	Возможно прекращение или продолжение записи.
Меры противодействия	Повторите запись. Перед этим выключите/включите камкордер.

8. Низкий уровень сигнала беспроводного приемника

Индикация окна дисплея	Нет индикации.
Индикатор «WARNING»	Мигает 4 раза в секунду (во время паузы и записи).
Индикатор съемки	Мигает 4 раза в секунду до прекращения записи.
Видоискатель	Горит индикатор «WIRELESS RF».
Звуковое предупреждение	Раздается 4 раза в секунду до прекращения записи.
Описание предупреждения	Указывает на плохие условия приема беспроводного аудиосигнала.
Запись/ воспроизведение	Продолжение работы без приема сигнала беспроводного микрофона.
Меры противодействия	Проверьте питание микрофона и уровень приема у приемника.

9. Ошибка 1394

Индикация окна дисплея	Мигает индикатор 1394 E-** в окне дисплея. См. раздел «Коды ошибок 1394» (стр. 152).
Индикатор «WARNING»	Мигает 4 раза в секунду до прекращения записи.
Индикатор съемки	Мигает 4 раза в секунду до прекращения записи.
Видоискатель	Отображается код ошибки 92, горит индикатор «1394 INITIAL ERROR» (во время паузы и записи). Для других кодов ошибок или если для параметра «REC SIGNAL» установлено значение «1394», то индикация отсутствует.
Звуковое предупреждение	Раздается 4 раза в секунду до прекращения записи.
Описание предупреждения	Указывает на сбой разъема «DVCPRO».
Запись/ воспроизведение	Работа продолжается, но с ошибками входного сигнала в разъеме «DVCPRO». Более подробная информация содержится в разделе «Коды ошибок 1394» (стр. 152).
Меры противодействия	Проверьте подключение IEEE1394-кабеля к разъему «DVCPRO», настройки внешних устройств и меню, затем включите питание повторно. Если индикатор продолжает гореть, сверьтесь с таблицей «Коды ошибок 1394» (стр. 152) и обратитесь по месту приобретения камкордера.

10. Батарея почти разряжена

Индикация окна дисплея	Мигает один из сегментов индикатора заряда батареи.
Индикатор «WARNING»	Мигает 1 раз в секунду.
Индикатор съемки	Мигает 1 раз в секунду.
Видоискатель	Мигает индикатор «BATT».
Звуковое предупреждение	Раздается 4 раза в секунду.
Описание предупреждения	Батарея почти разряжена.
Запись/ воспроизведение	Продолжение работы.
Меры противодействия	При необходимости замените батарею.

11. P2-карта почти заполнена

Индикация окна дисплея	Мигает один из сегментов индикатора емкости носителя.
Индикатор «WARNING»	Мигает 1 раз в секунду до прекращения записи.
Индикатор съемки	Мигает 1 раз в секунду до прекращения записи.
Видоискатель	Мигает индикатор свободного пространства на P2-карте.
Звуковое предупреждение	Раздается 1 раз в секунду до прекращения записи.
Описание предупреждения	Свободное пространство на всех P2-картах составляет 2 минуты или менее.
Запись/ воспроизведение	Продолжение работы.
Меры противодействия	Замените карты или вставьте новую в пустой слот.

12. Ошибка P2-карты

Индикация окна дисплея	Если ошибка произошла во время записи, в области аременного кода горит надпись «00:00:00:11». Даже после прекращения записи, при выполнении последующих действий, она продолжает мигать. Если ошибка возникла во время воспроизведения, индикация отсутствует.
Индикатор «WARNING»	Если ошибка произошла во время записи, индикатор мигает 4 раза в секунду в течение 3 секунд. Если ошибка возникла во время воспроизведения, индикация отсутствует.
Индикатор съемки	Если ошибка произошла во время записи, индикатор мигает 4 раза в секунду в течение 3 секунд. Если ошибка возникла во время воспроизведения, индикация отсутствует.
Видоискатель	Мигает надпись «CARD ERR *» . * - номер слота с P2-картой, вызвавшей ошибку.
Звуковое предупреждение	Если ошибка произошла во время записи, сигнал раздается 4 раза в секунду в течение 3 секунд. Если ошибка возникла во время воспроизведения, индикация отсутствует.
Описание предупреждения	Ошибка при записи/воспроизведении данных на P2-карте.
Запись/ воспроизведение	Остановка записи или воспроизведения. После прекращения записи P2-карта с ошибкой становитя защищенной от записи.
Меры противодействия	Замена поврежденной P2-карты.

13. Остановка вентилятора

Индикация окна дисплея	Индикация отсутствует.
Индикатор «WARNING»	Мигает 4 раза в секунду.
Индикатор съемки	Индикация отсутствует.
Видоискатель	Индикатор «FAN STOP» мигает до прекращения записи.
Звуковое предупреждение	Звук отсутствует.
Описание предупреждения	Ошибка возникла, пока камера находилась в нерабочем состоянии.
Запись/ воспроизведение	Если камкордер работает с отключенным вентилятором, температура внутри него растет. Если камкордер продолжает работать, возможны ошибки при записи и воспроизведении видеофайлов.
Меры противодействия	Немедленно прекратите работу с камкордером и обратитесь по месту его приобретения.

Коды ошибок

Следующие коды ошибок отображаются в окне дисплея при возникновении ошибок в работе камеры: Проверьте тип предупреждения и найдите меры противодействия в разделе «Таблицы описания предупреждений» (стр. 145).

Код	Описание	Тип предупреждения
E-11	Ошибка инициализации видеосистемы	1. Системные ошибки
E-27	Ошибка управления записью	1. Системные ошибки
E-30	Ошибка извлечения P2-карты	2. Ошибка извлечения карты
E-34	Ошибка микроконтроллера ЖК-дисплея	1. Системные ошибки
E-38	Ошибка потокового микроконтроллера P2-карты	1. Системные ошибки
E-39	Неправильная инициализация платы кодека AVC-Intra	1. Системные ошибки
E-3F	Ошибка последовательности изображений (в случае 24P, 30P и 25P)	6. Ошибка последовательности изображений (24P, 30P, 25P)
E-40	Ошибка микропроцессора в управляющем контуре камеры.	1. Системные ошибки
E-63	Ошибка управляющего микропроцессора системы.	1. Системные ошибки
E-6F	Ошибка эталонного сигнала.	1. Системные ошибки
00:00:00:11	Ошибка записи на P2-карту	7. Ошибка записи

Коды ошибок 1394

Код	Описание	Запись	Индикация в окне дисплея
1394 E-82	Сигнал, подаваемый на разъем «DVCPRO», не является сигналом передачи со скоростью 1x в формате DVCPRO50 (50 Мбит/с).	Прекращается.	В области временного кода в окне дисплея каждые 2 секунды мигает соответствующий код ошибки.
1394 E-83	Подача на разъем «DVCPRO» неправильного сигнала.	Прекращается.	
1394 E-84	Подача на разъем «DVCPRO» сигнала не в формате DVCPRO.	Прекращается.	
1394 E-85	Сигнал, подаваемый на разъем «DVCPRO», не является сигналом передачи со скоростью 1x в формате DVCPRO HD.	Прекращается.	
1394 E-87	На разъем «DVCPRO» подается неправильный сигнал.	Продолжается без звука.	
1394 E-90	Отсутствует подача сигнала на разъем «DVCPRO».	При продолжении режима записи данные не записываются на карты до исправления ошибки. Если ошибка произошла до записи, то запись начать нельзя.	
1394 E-92	Неправильное подключение к разъему «DVCPRO». В видоискателе появляется сообщение «1394 INITIAL ERROR».	Нельзя выполнить запись в режиме входа 1394.	

Код предупреждения, относящегося к картам

Код	Описание	Запись	Индикация в окне дисплея
E-70	Структура папок на установленной P2-карте не соответствует стандарту. В видоискателе отображается надпись «DIR NG CARD (№ слота.)».	Хотя возможно проведение различных процедур записи, данные могут быть записаны неправильно. Сразу отформатируйте карту в камкордере.	В области временного кода в окне дисплея каждые 2 секунды мигает соответствующий код ошибки.
E-71	Была установлена P2-карта с количеством перезаписей, превышающим стандартные ограничения. В видоискателе отображается надпись «RUN DOWN CARD (№ слота)».	Хотя возможно проведение различных процедур записи, данные могут быть записаны неправильно. Рекомендуется заменить карту..	

Отображение предупреждений и ошибок при манипуляциях с иконками и в режиме USB HOST MODE

Пункт	Сообщение	Описание	Мера исправления
Иконки	CANNOT ACCESS!	Невозможен доступ к данным из-за их повреждения или по другим причинам.	Восстановите нормальное состояние носителя и видеофайлов.
	WRITE PROTECTED!	Карта P2 или SD защищена от записи.	Установите записываемый носитель.
	CARD FULL!	Карта P2 или SD заполнена.	Установите носитель достаточного объема.
	NO CARD!	Карта P2 или SD не установлена.	Установите совместимый носитель.
	NO FILE!	Заданный файл отсутствует.	Проверьте наличие файла.
	CANNOT COPY!	Нельзя скопировать изображения.	Проверьте условия копирования.
	CANNOT DELETE!	Удаление невозможно по причине несовпадения версии данных.	Согласуйте версии устройств и данных.
	UNKNOWN CONTENTS FORMAT!	Несоответствие содержания данных.	Согласуйте версии устройств и данных.
	CANNOT FORMAT!	Форматирование невозможно по причине ошибки P2-карты.	Проверьте P2-карту.
	CANNOT REPAIR!	Выбранные данные нельзя восстановить.	Проверьте выбранные данные.
	CANNOT RECONNECT!	Видеофайл не является незавершенным.	Проверьте выбранные данные.
	INVALID VALUE!	Введены неверные данные.	Введите данные из действительного диапазона.
	UNKNOWN DATA!	Неаерный код символа в метаданных.	Используйте кодировку UTF-8 для метаданных. Используйте «Viewer» для ввода правильных символов.
	CANNOT REPAIR IN SELECTION!	Некоторые из выделенных видеофайлов нельзя восстановить.	
	NO SD CARD!	Карта SD не установлена.	Установите карту SD.
	NO COPY TO SAME CARD!	Нельзя скопировать видеофайл на карту, содержащую исходный файл.	Скопируйте видеофайл на карту, не содержащую исходный файл.
	SAME CLIP IS SELECTED!	Нельзя скопировать изображения, т.к. видеофайл уже был скопирован с оригинала.	Проверьте выбранный видеофайл, удалите либо оригинал, либо копию, затем выполните копирование.
	USER CLIP NAME MODIFIED!	Символы из имени видеофайла были удалены, когда увеличилось значение счетчика.	Имя видеофайла и значение счетчика не могут вместе занимать более 100 байт. При превышении 100 байт символы из имени файла автоматически удаляются.
	TOO MANY CLIPS!	Выбрано слишком много видеофайлов.	Уменьшите число выбранных видеофайлов.
	LACK OF REC CAPACITY!	На карте недостаточно свободного пространства.	Установите карту достаточного объема.
	UNMATCHED RE FORMAT!	Несовпадение форматов воспроизводимого видеофайла и камкордера.	Установите формат в пункте «SYSTEM MODE» меню «SYSTEM SETTING».
	MISSING CLIP!	Добавление съемочной метки к видеофайлу, записанному на нескольких P2-картах, если установлены не все P2-карты.	Установите все P2-карты с записанным видеофайлом и убедитесь, что индикатор незавершенности «**!» исчез**, затем добавьте съемочную метку.
Виртуальная клавиатура	CANNOT CHANGE!	Ввод значения «PERSON» при недоступной текстовой метке.	Введите «TEXT» перед вводом «PERSON».
	CANNOT SET! I NVALIDVALUE!	Введено неправильное значение.	Измените значение.

Пункт	Сообщение	Описание	Мера исправления
HDD (USB HOST MODE)	HDD CAPACITY FULL!	Недостаточно свободного пространства на жестком диске.	Недостаточно свободного пространства на жестком диске. Используйте новый или отформатированный жесткий диск.
	TOO MANY PARTITIONS!	Слишком много разделов.	Поддерживается до 23 разделов на жестком диске. Используйте новый или отформатированный жесткий диск.
	HDD DISCONNECTED!	Жесткий диск не подключен.	Переподключите USB-кабель. Если жесткий диск работает неправильно, выключите и включите его.
	CANNOT FORMAT!	Нельзя инициализировать жесткий диск.	Подключите другой жесткий диск.
	TOO MANY TARGETS!	Подключено несколько устройств.	Отключите устройства, выключите и включите камкордер.
	UNKNOWN DEVICE CONNECTED!	Подключен несовместимый DVD-привод.	Отключите устройства, выключите и включите камкордер.
	CANNOT ACCESS TA R G E T !	Ошибка при доступе к жесткому диску.	Проверьте состояние жесткого диска и подключения.
	CANNOT RECOGNIZE HDD!	Невозможно распознать устройство.	Перезагрузите жесткий диск или подключите другой.
	CANNOT ACCESS CARD!	Ошибка при доступе к P2-карте.	Проверьте P2-карту.
	MISMATCH COMPONENT!	Копирование невозможно по причине неправильного формата записываемой карты.	Используйте P2-карту достаточного объема.
	P2 CARD IS UNFORMATTED!	P2-карта не отформатирована.	Используйте отформатированную P2-карту.
	CARD IS EMPTY! CANNOT COPY!	P2-карта, выбранная для копирования, пуста.	Копирование невозможно, пока карта пуста.
	VERIFICATION FAI L E D!	Верификация после копирования не пройдена.	Повторите копирование данных.
	PLEASE FORMAT P2 CARD!	Данные не могут быть импортированы с жесткого диска на P2-карту, т.к. карта содержит записанные данные.	Невозможно копирование на P2-карту, содержащую данные. Отформатируйте карту в P2-устройстве и повторите копирование.

Конфигурация меню

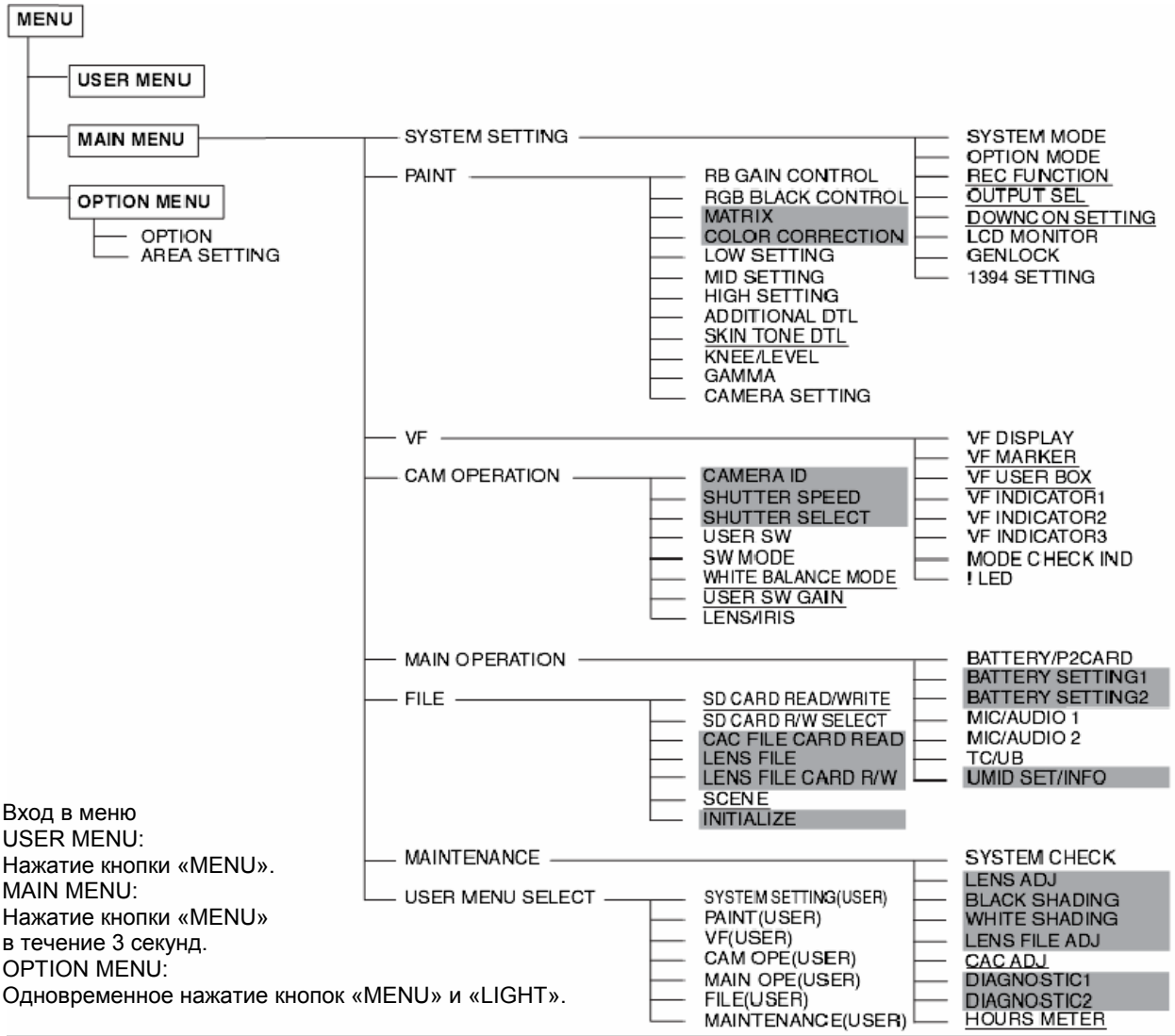

Вход в меню
USER MENU:
Нажатие кнопки «MENU».
MAIN MENU:
Нажатие кнопки «MENU»
в течение 3 секунд.
OPTION MENU:
Одновременное нажатие кнопок «MENU» и «LIGHT».

♦Примечания
Пункты, указанные серым, нельзя выбрать с помощью экрана «USER MENU SELECT».
Подчеркнутые пункты можно выбрать только в виде целого раздела (со всеми подпунктами). Отдельный выбор подпунктов невозможен.

О таблицах описания меню

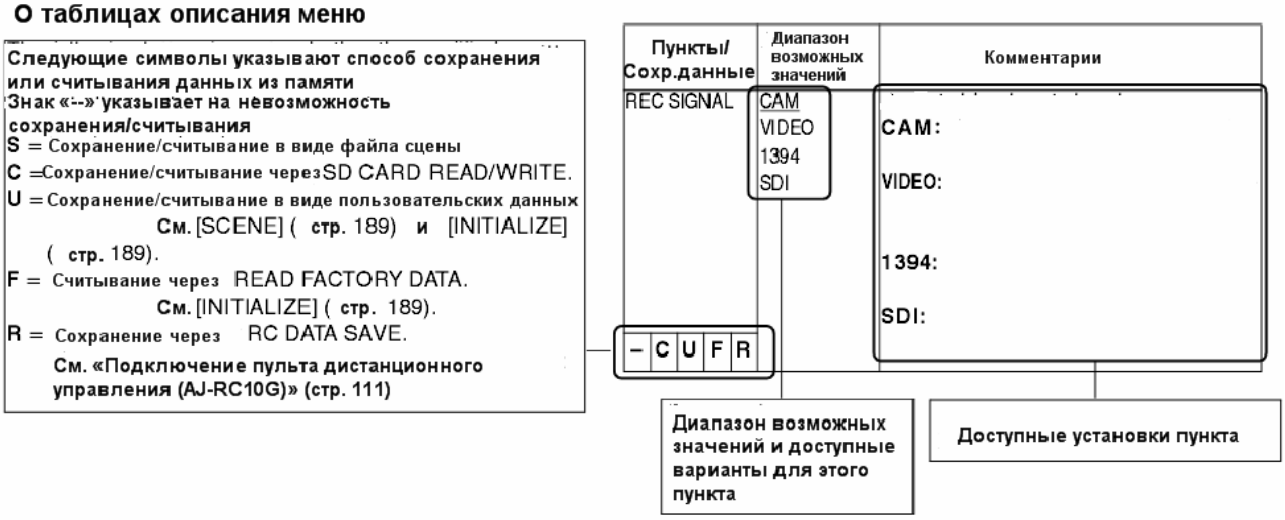

USER MENU: «USER MENU» содержит заводские установки. Может быть сконфигурировано согласно вашим предпочтениям и частоте использования с помощью экрана «USER MENU SELECT» меню «MAIN MENU». Более подробную информацию можно найти в разделе «Настройка пунктов меню пользователя "USER MENU"» (стр. 158). Для входа в «USER MENU» нажмите на кнопку «MENU».

MAIN MENU: Позволяет устанавливать все пункты меню настроек.
Меню разбито на категории по целям и частоте использования.
Для входа в «MAIN MENU» нажимайте кнопку «MENU» в течение 3 секунд и более.

SYSTEM SETTING:
Этот пункт служит для указания записываемого сигнала, формата записи и т.д.

PAINT: Этот пункт служит для тонкой настройки изображения при просмотре выходной волны камеры в окне волн. Обычно такая настройка требует помощи видеоинженера. Данныйц пункт меню может быть установлен с внешнего пульта дистанционного управления и удобен при съемке без звукооператора.

VF: Служит для выбора отображаемой в видоискателе информации.

CAM OPERATION:
Служит для изменения настроек согласно свойствам объекта.

MAIN OPERATION:
Служит для настройки относящихся к записи пунктов, таких как установки звука, временной код, оставшиеся заряд батареи и емкость P2-карты.

FILE: Служит для установки относящихся к файлам пунктов, таких как настройки чтения/записи на карты памяти SD и файлов данных объектива.

MAINTENANCE:
Служит для установки пунктов, относящихся к техническому обслуживанию.

USER MENU SELECT:
Служит для редактирования USER MENU.

OPTION: Содержит пункты, которые могут понадобиться при добавлении функций в будущем. Для входа в меню «OPTION» удерживайте кнопку «LIGHT» и нажмите на кнопку «MENU». За дополнительной информацией обратитесь по месту приобретения камкордера.

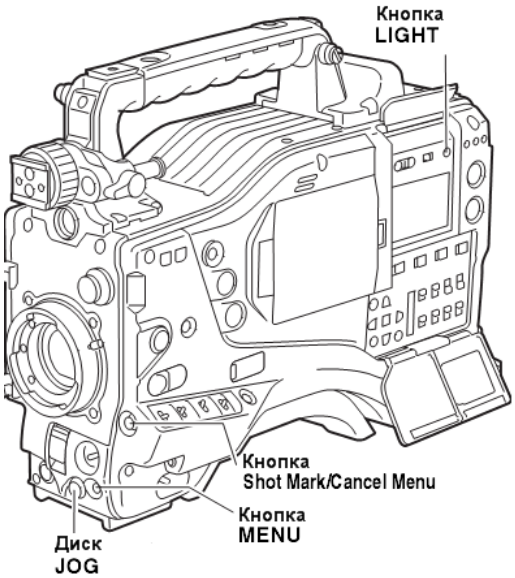

Установка пунктов меню

Пункты меню устанавливаются с помощью кнопки «MENU» и диска «JOG».
Меню состоит из главного меню, подменю и пунктов меню.
Данные, указанные в пунктах меню, записываются и сохраняются во внутренней памяти камкордера.
Этот раздел описывает процедуру установки пунктов в главном меню.
Остальные меню настраиваются тем же образом (метод отображения экрана меню для каждого меню отличается).

Примечание
При работе в режиме иконок в видоискателе отображается строка «THUMBNAIL OPEN», а навигация в меню запрещена.

1. Нажмите на кнопку «MENU» и удерживайте ее не менее 3 секунд. Появится экран «MAIN MENU» со следующими пунктами:

```
→ **** MAIN MENU ****

  SYSTEM SETTING
  PAINT
  VF
  CAM OPERATION
  MAIN OPERATION
  FILE
  MAINTENANCE

  USER MENU SELECT
```

2. Поверните диск «JOG» для установки указателя (→) на нужный пункт меню. Затем нажмите на диск «JOG» для отображения экрана подменю.

```
  **** MAIN MENU ****

  SYSTEM SETTING
  PAINT
  VF
→ CAM OPERATION
  MAIN OPERATION
  FILE
  MAINTENANCE

  USER MENU SELECT
```

3. Поверните диск «JOG» для установки указателя (→) на нужный пункт меню. Затем нажмите на диск «JOG» для отображения экрана вариантов.

```
  < CAM OPERATION >

  CAMERA ID
  SHUTTER SPEED
  SHUTTER SELECT
→ USER SW
  SW MODE
  WHITE BALANCE MODE
  USER SW GAIN
  IRIS
```

4. Поверните диск «JOG» для установки указателя (→) на нужный пункт меню. Затем нажмите на диск «JOG». Значение начнет мигать.

```
  < USER SW >

→ USER MAIN SW  :S. GAIN
  USER1 SW      :S. GAIN
  USER2 SW      :DS. GAIN
```

5. Поверните диск «JOG» для изменения значения.
Увеличить значение:
Поверните диск «JOG» по часовой стрелке (если смотреть с переднего торца камеры).
Уменьшить значение:
Поверните диск «JOG» против часовой стрелки (если смотреть с переднего торца камеры).
Каждый поворот диска изменяет значение на определенную величину. Быстро вращая диск, можно быстро изменять значения, вращая медленно, можно провести тонкую настройку.
Включить/выключить пункт:
Поверните диск «JOG» по часовой стрелке (если смотреть с переднего торца камеры), чтобы включить пункт меню, против часовой стрелки, чтобы выключить пункт меню.
Вернуть предыдущее значение установки:
Нажмите на кнопку «Shot mark/Menu cancel» для появления сообщения «PUSH CANCEL BACK TO PREV». Нажмите на кнопку повторно для возврата предыдущего значения.

Примечание
Следующие пункты меню нельзя отменить с помощью кнопки «Shot mark/Menu cancel»:
• разделы на экране «USER MENU SELECT»;
• разделы на экране «FILE»;
• «CAMERA ID»
• «USER SW GAIN»
• часть раздела «WHITE BALANCE MODE»;
• «BATTERY SETTING 1, 2»
• «UMID SET/INFO».

6. Нажмите на диск «JOG».
Значение прекратит мигать, и будет принято.

7. Для изменения установок других пунктов того же раздела повторите этапы 4 – 6.

8. По окончании настройки нажмите на кнопку «MENU», выйдите из режима настройки меню и верните камкордер в обычное рабочее состояние.

Установка пунктов меню пользователя («USER MENU»)

Перейдите в раздел «USER MENU SELECT» главного меню («MAIN MENU»).
Затем откройте экраны пунктов меню, которые хотите добавить в меню пользователя. В нем будут отображаться только выбранные пункты.
Информация о навигации в меню содержится в разделе «Установка пунктов меню» (стр.157).

```
< USER MENU SELECT >
                    (SELECT MODE)
→ SYSTEM SETTING
  PAINT
  VF
  CAM OPERATION
  MAIN OPERATION
  FILE
  MAINTENANCE
```

Примечание
Действительны пункты, отмеченные значком «*». В меню пользователя можно добавить 14 x 3 = 42 (три раздела) пунктов, относящихся к камкордеру, и 14 (один раздел) пунктов, относящихся к памяти устройства.

Таблицы описания меню

SYSTEM SETTING

SYSTEM MODE

Пункты/ Сохр. данные	Диапазон возможных значений	Комментарии
SYSTEM MODE –CUF –	1080-59.94i 1080-50i 480-59.94i 576-50i	Для установки системной частоты и формата записи. После установки этого пункта выключите и вновь включите камкордер. **♦Примечания** При подключении пульта ДУ (AJ-RC10G) этот пункт не отображается. Для включения этого пункта работайте с камкордером без ПДУ. Если временной код увеличивается в режиме Free run, а пункт меню «SYSTEM MODE» был изменен, время может записываться неправильно. После включения камкордера проверьте временной код и при необходимости измените настройки. При выборе режима USB DEVICE изменять этот пункт нельзя.
REC SIGNAL – CUFR	CAM VIDEO 1394 SDI	Выбор входного видеосигнала. **CAM:** Запись сигнала с камеры. **VIDEO:** Запись сигнала с разъема «GENLOCK IN» (только в режиме SD). **1394:** Запись сигнала с входного разъема «1394». **SDI:** Запись входного сигнала с разъема «SDI IN» (дополнительно). **♦Примечания** В режиме записи без преобразования нельзя выбрать разъем «1394» для форматов AVC-Intra и DVCPRO HD. После выключения питания эта установка сбрасывается на CAM. Для выбора ввода сигналов VIDEO и синхронизированных видеосигналов через разъем «GENLOCK IN» (VBS) установите для пункта «GENLOCK» (стр. 163) значение «EXT».
CAMERA MODE – CUFR	(1080-59.94i /480-59.94i) 60i 30P 24P 24PA (1080-50i /576-50i) 50i 25P	Для настройки формата видеосигнала при съемке. **♦Примечание** В режиме AVC-Intra нельзя выбрать 24PA.
ASPECT – CUFR	16:9 4:3	Выберите отношение сторон при записи (только в режиме SD). **16:9:** Запись с отношением сторон 16:9. **4:3:** Запись с отношением сторон 4:3.

Пункты/ Сохр. данные	Диапазон возможных значений	Комментарии
SCAN REVERSE -CUFR	OFF ON	Указать, использовать или нет коррекцию изображения при работе с анаморфными объективами или объективами для записи на пленку. OFF: Не корректировать изображения. ON: Корректировать изображения с инверсией горизонтальной и вертикальной ориентации.
VF TYPE -CUFR	HD SD	Указать тип видоискателя, подключенного к камкордеру.
REC MODE -CUFR	AVC-I 100 AVC-I 50 DVCPRO HD DVCPRO50	Выберите режим записи. AVC-I 100: Запись в формате AVC-I 100. AVC-I 50: Запись в формате AVC-I 50. DVCPRO HD: Запись в формате DVCPRO HD. DVCPRO50: Запись в формате DVCPRO50 (только в режиме SD). Примечания Если для параметра «REC SIGNAL» указано значение «1394», то форматы AVC-I 100 и AVC-I 50 выбрать нельзя.
SETUP -CUFR	0% 7.5%A	Смена уровня черного (только для 480-59.94i) 0%: Уровень 0% для вывода с камеры и записи. 7.5%A: Уровень 7,5% для вывода с камеры и 0% для записи.
PC MODE SELECT ----F-	USB HOST USB DEV.	Указание режима работы камкордера при подключении внешнего устройства по USB. USB HOST: В этом режиме возможно подключение к камкордеру внешнего жесткого диска USB DEV.: В этом режиме возможно подключение камкордера к ПК по USB 2.0 с использованием P2-карт как запоминающих устройств большого объема. Примечание Если включен пункт «PC MODE», изменять этот пункт нельзя.
PC MODE ---F-	ON OFF	Включение/выключение возможности подключения камкордера к ПК или внешнему жесткому диску по USB 2.0. ON: Перевод камкордера в режим, указанный в пункте «PC MODE SELECT» OFF: Отключение режима PC MODE Примечание После выключения питания эта установка сбрасывается на «OFF».

Подчеркивание в колонке диапазона возможных значений означает заводскую установку.

OPTION MODE

Пункты/ Сохр. данные	Диапазон возможных значений	Комментарии
REC TALLY -CUF-	RED GREEN CHAR	Выбирается, как будет отображено состояние записи камкордера при управлении внешним VTR, если в пункте меню «1394 CONTROL» кстановлено значение «BOTH». Пункт «1394 CONTROL» находится на экране «1394 SETTING» меню «SYSTEM SETTING». RED: Горит красный индикатор съемки. GREEN: Горит зеленый индикатор съемки. CHAR: В видоискателе отображаются символы «REC».
ACCESS LED -CUF-	OFF SLOT SIDE LCD SIDE BOTH	Включены или нет индикаторы доступа к P2-карте. OFF: Отключены индикаторы над слотами и на боковой панели. SLOT SIDE: Включен индикатор над слотами, выключен индикатор на боковой панели. LCD SIDE: Выключен индикатор над слотами, включен индикатор на боковой панели. BOTH: Включены индикаторы над слотами и на боковой панели.
P.OFF GPS DATA -CUF-	HOLD CLEAR	Сохранять или нет UMID GPS-данные о положении при выключении питания, отображая предыдущие значения при последующем включении до нового сбора данных. HOLD: Сохранять данные. CLEAR: Удалять данные при выключении, отображая «0» при последующем включении до нового сбора данных.
SDI METADATA -CUF-	ON OFF	Выводить или нет метаданные (UMID) через разъем «SDI», если установлен пункт меню «VIDEO OUT» на экране «HD SDI» или «SD SDI».
SDI EDH -CUF-	ON OFF	Добавлять или нет флаг обнаружения ошибки в вывод «SD SDI».
SAVE SW (AUD OUT) -CUF-	ON OFF	Выключать или нет принудительно вывод звука при установке переключателя «SAVE ON/OFF» в положение «ON». ON: Отключить вывод звука. OFF: Включить вывод звука.
SAVE SW (LCD) -CUF-	ON OFF	Выключать или нет автоматически ЖК-дисплей при установке переключателя «SAVE ON/OFF» в положение «ON». ON: Отключить ЖК-дисплей. OFF: Включить ЖК-дисплей.

Пункты/ Сохр. данные	Диапазон возможных значений	Комментарии
AUTO REC -CUF-	OFF TYPE1 TYPE2	Выбирается метод обнаружения отметок «REC START/STOP» в данных о частоте кадров из пользовательских битов, добавленных через разъем «HD/SD IN» в режиме HD для автоматического запуска или остановки записи. OFF: Автоматическая запись не выполняется. TYPE1: Отметки «REC START/STOP» для автоматической записи обнаруживаются во входном LTC через разъем «HD SDI». TYPE2: Отметки «REC START/STOP» для автоматической записи обнаруживаются во входном LTC через разъем «HD SDI». Примечание Установите для пункта меню «REC SIGNAL» значение «SDI» для ввода сигнала HD SDI через разъем «SD IN». Данные о частоте кадров в пользовательских битах описаны в разделе «Установка пользовательских битов» (стр. 57). В режимах записи через определенные интервалы и циклической записи функция «AUTO REC» недоступна.

Подчеркивание в колонке диапазона возможных значений означает заводскую установку.

REC FUNCTION

Пункты/ Сохр. данные	Диапазон возможных значений	Комментарии
INTERVAL REC MODE –CUF –	ON ONE SHOT OFF	Установка функции записи через определенные интервалы. **ON:** Использовать внутреннюю память для записи через определенные интервалы. **ONE SHOT:** Выполнить покадровую съемку, длительность которой задана в пункте меню «REC TIME», затем прекратить. **OFF:** Не выполнять запись через определенные интервалы. **♦Примечание** Пункт нельзя изменить, если установлено значение «ON» для пункта «LOOP REC MODE».
INTERVAL REC HOLD –CUF –	ON OFF	Запоминать или нет настройки «INTERVAL REC MODE» при выключении питания. **ON:** Запоминать. **OFF:** Не запоминать. При включении питания запись через определенные интервалы будет отключена.
REC TIME*1 –CUF –	00s01f : 59s29f	Установка времени записи (1 отрезок). **♦Примечание** Однако возможно проведение настройки покадрово, тогда число отрезков для наименьшего периода времени и время реальной процедуры могут варьироваться в зависимости от метода записи. Более подробная информация содержится в разделе «Запись через определенные интервалы» (стр. 37).
PAUSE TIME*1 –CUF –	00h00m00s01f : 00h04m59s29f : 23h59m59s29f	Установка времени паузы при записи. **♦Примечание** Однако возможно проведение настройки покадрово, тогда число отрезков для наименьшего периода времени и время реальной процедуры могут варьироваться в зависимости от метода записи. Более подробная информация содержится в разделе «Запись через определенные интервалы» (стр. 37).
TAKE TOTAL TIME –CUF –	NONE : 5day	Установка времени, необходимого для съемки. Значения от «NONE» (продолжать до остановки вручную) до 5 дней.
TOTAL REC TIME*1 ———	00m00s01f : 99m59s29f OVER100min NONE	Отображение полного времени записи. Данную установку нельзя изменить с помощью этого пункта. Отображает время записи (время, необходимое на запись P2-карты), рассчитанное по параметрам «REC TIME», «PAUSE TIME» и «TAKE TOTAL TME». **♦Примечание** Отображается значение на основе реальной обработки.
AUDIO REC –CUF –	ON OFF	Записывать звук или нет.
START DELAY –CUF –	0SEC : 10SEC	Устанавливается задержка от нажатия на кнопку «REC START» до начала записи через определенные интервалы.
PRE REC MODE –CUF –	ON OFF	Разрешать или нет предварительную запись. **ON:** Предварительная запись разрешена. **OFF:** Предварительная запись запрещена. **♦Примечание** Установите время предварительной записи с помощью пункта меню «PRE REC TIME».

*1 Переменный диапазон численных значений для 59,94 Гц. Для 50 Гц частота кадров составляет до 24f, для режима 24PN (без преобразования) – до 23f.

Подчеркивание в колонке диапазона возможных значений означает заводскую установку.

Пункты/ Сохр. данные	Диапазон возможных значений	Комментарии
PRE REC TIME -CUF-	1SEC : 8SEC	Установка предварительной записи. 1 – 8SEC: Установка продолжительности предварительной записи до нажатия на кнопку «REC START».
LOOP REC MODE ---F-	ON OFF	Разрешать или нет предварительную запись. **ON:** Предварительная запись разрешена. **OFF:** Предварительная запись запрещена. Примечания: После выключения питания значение данного пункта сбрасывается на «OFF». Пункт нельзя изменить, если выбрано значение «ON» или «ONE SHOT» для параметра «INTERVAL REC MODE».
REC START -CUF-	ALL NORMAL	Выбор режима работы, в котором можно начать запись. ALL: Возможность начать запись во время остановки, паузы записи, воспроизведения. NORMAL: Возможность начать запись во время остановки записи и паузы. Примечание: Даже при установке значения «ALL» работа будет осуществляться согласно настройке «NORMAL», если выбрано значение «ON» или «ONE SHOT» для параметра «INTERVAL REC MODE».
P.ON REC SLOT SEL -CUF-	HOLD SLOT1	Выбор порядка записи на слоты при включении питания. HOLD: Запись начинается с карты, установленной перед отключением питания. SLOT1: При включении питания запись начинается с карты в слоте 1.

Примечание:
Отображаемые значения «REC TIME», «PAUSE TIME» и «TOTAL REC TIME» преобразуются в форму со сбросом и без сброса кадров в зависимости от режима работы.
Значение «TAKE TOTAL TIME» представляет собой реальное время. «TOTAL REC TIME» может прерываться в зависимости от настроек.

Пример сброса кадров

REC TIME	02s00f
PAUSE TIME	02s00f
TAKE TOTAL TIME	40min
TOTAL REC TIME	19m59s06f

OUTPUT SEL

Пункты/ Сохр.данные	Диапазон возможных значений	Комментарии
OUTPUT ITEM -CUF-	MENU ONLY TC STATUS	Установка символов, наложенных на выходной сигнал с разъема VIDEO OUT (аналоговый или SDI) и MON OUT. MENU ONLY: Отображается при наложении только меню. При наложении других символов индикация отсутствует. TC: Отображение тайм-кода (или отображение меню при наложении символов меню). Примечание: Положение отображения тайм-кода сдвигается вверх или вниз в зависимости от положения идентификатора камеры. STATUS: Отображение тех же символов, какие наложены на сигнал видоискателя (или отображение меню при наложении символов меню).
MONITOR OUT -CUF-	VBS VF Y	Выбор выходного сигнала с разъема MON OUT. VBS: Выбор обычного композитного сигнала. VF: Вывод сигнала VF Y. Также накладывается экран состояния. Y: Вывод компонентного сигнала Y. Примечание: В режиме воспроизведения выводится сигнал VBS.
MONITOR OUT CHAR -CUF-	ON OFF	Накладывать или нет символы на сигнал с разъема MON OUT (независимо от переключателя VIDEO OUT CHARACTER на камкордере). Символы совпадают с таковыми для выходного видеосигнала. ON: Разрешить наложение. OFF: Запретить наложение.
LCD MON CHAR -CUF-	ON OFF	Накладывать или нет символы на ЖК-дисплей (независимо от переключателя VIDEO OUT CHARACTER на камкордере). Символы совпадают с таковыми для выходного видеосигнала. ON: Разрешить наложение. OFF: Запретить наложение.
VF MODE -CUF-	MEM CAM	Если пункт REC SIGNAL на экране SYSTEM MODE установлен в значение CAM, выберите отображаемое в видоискателе изображение. MEM: Отображать кадры воспроизведения в режиме воспроизведения. CAM: Всегда отображать изображение с камеры.
THUMBNAIL OUT -CUF-	ON OFF	Выводить или нет отображаемые на ЖК-дисплее иконки с выходным видеосигналом и выходным сигналом на монитор. ON: Выводить. OFF: Не выводить. Примечание: При выводе HD SDI сигнала через разъем VIDEO OUT иконки не выводятся.

DOWNCON SETTING

Пункты/ Сохр.данные	Диапазон возможных значений	Комментарии
DOWNCON MODE -CUFR	SQUEEZ LT-BOX S-CROP	Для настройки выходного сигнала понижающего преобразователя.
DETAIL -CUFR	ON OFF	Включить/выключить функцию детализации выходного сигнала с понижающего преобразователя. Выходной сигнал понижающего преобразователя содержит компоненты детализации, установленные в ходе обработки сигнала HD. При этой настройке эти сигналы накладываются на компоненты детализации выхода понижающего преобразователя. Даже если эта установка отключена, невозможно отключить компоненты детализации, установленные в ходе обработки сигнала HD.
H.DTL LEVEL -CUFR	00 : 08 : 31	Для настройки уровня коррекции горизонтальной детализации для выходного сигнала понижающего преобразователя.
V.DTL LEVEL -CUFR	00 : 04 : 31	Для настройки уровня коррекции горизонтальной детализации для выходного сигнала понижающего преобразователя.
DTL.CORING -CUFR	00 01 : 15	Для настройки уровня подавления шума детализации.
H.DTL FREQ. -CUFR	1 : 3 : 5	Для выбора частоты горизонтальной детализации. 1: 2,5 МГц 2: 3 МГц 3: 3,5 МГц 4: 4 МГц 5: 4,5 МГц
2D LPF -CUFR	ON OFF	Для настройки двумерного фильтра низких частот, уменьшающего перекрестные цветовые помехи. ON: Уменьшение цветовых помех. OFF: Цветовые помехи не уменьшаются.
SETUP -CUFR	0% 7.5%	Настройка уровня черного для выходного сигнала понижающего преобразователя (только для 1080-59.94i). Примечание: При системной частоте 50 Гц уровень черного составит 0%.

Примечание:
Экран <DOWNCON SETTING> отображается при установке SYSTEM MODE в 1080-59.94i, 1080-50i (режим HD).

Подчеркивание в колонке диапазона возможных значений означает заводскую установку.

LCD MONITOR

Пункты/ Сохр. данные	Диапазон возможных значений	Комментарии
BRIGHTNESS –CUF –	–7 : +0 : +7	Регулировка яркости ЖК-дисплея.
COLOR LEVEL –CUF – CONTRAST –CUF –	–7 : +0 : +7 –7 : +0 : +7	Регулировка уровня цветности ЖК-дисплея. Регулировка контрастности ЖК-дисплея.
BACKLIGHT –CUF –	NORMAL HIGH	Регулировка подсветки **NORMAL:** Обычный режим. **HIGH:** Режим повышенной яркости.
SELF SHOOT –CUF – ASPECT CONV. –CUF –	NORMAL MIRROR SQUEEZE LT.BOX	Переключать или нет ЖК-дисплей на зеркальное изображение. **NORMAL:** Обычное изображение. **MIRROR:** Зеркальное изображение. Выбор соотношения сторон для изображения на ЖК-дисплее (только в режиме SD). **SQUEEZE:** Анаморфный 16:9. **LT.BOX:** 16:9 с каше. **♦Примечание** Этот пункт меню доступен, только если для параметра «ASPECT» (см. «SYSTEM MODE») выбрано значение «16:9».

GENLOCK

Пункты/ Сохр. данные	Диапазон возможных значений	Комментарии
GENLOCK -CURF	INT EXT	Выбор синхросигнала камеры. INT: Синхронизация с внутренним эталонным сигналом независимо от подачи сигнала на разъем «GENLOCK IN». EXT: Синхронизация с эталонным сигналом, поданным на разъем «GENLOCK IN».
GL PHASE -CURF	HD SDI COMPOSIT	Выбор сигнала, синхронизирующего фазу сигнала, поданного на разъем «GENLOCK IN» (только для 1080-59.94i, 1080-50i). HD SDI: Для синхронизации подачи сигналов HD SDI на вход «GENLOCK IN». Для выходных сигналов понижающего преобразователя начальная позиция задержки видеосигнала составляет около 90 линий. COMPOSIT: Для синхронизации подачи выходных сигналов понижающего преобразователя на вход «GENLOCK IN». Для сигналов HD SDI начальная позиция задержки видеосигнала составляет около 90 линий.
H PHASE COARSE -----	-100 : +000 : +100	Грубая настройка горизонтальной фазы при конфигурировании системы.
H PHASE FINE -----	-100 : +000 : +100	Точная настройка горизонтальной фазы при конфигурировании системы.

1394 SETTING

Пункты/ Сохр.данные	Диапазон возможных значений	Комментарии
1394 SPEED –CUF – 1394 IN CH –CUF – 1394 OUT CH –CUF –	S100 S200 S400 0 : 63 AUTO 0 : 63 AUTO	Настройка скорости вывода сигнала через разъем DVCPRO. **S100:**100 Мбит/с. **S200:**200 Мбит/с. Установка входного канала подачи сигналов на разъем DVCPRO. **0 - 63:** Поддерживать заданное значение **AUTO:** Следовать настройкам внешнего устройства. Установка входного канала вывода сигналов через разъем DVCPRO. **0 - 63:** Поддерживать заданное значение. **AUTO:** Следовать настройкам внешнего устройства.
1394 CONTROL –CUF –	OFF BOTH	Настройка управления началом/остановкой записи на внешнем устройстве, подключенном к разъему DVCPRO. **OFF:** Не управлять внешним устройством. **BOTH:** Управлять и камкордером, и внешним устройством.
1394 CMD SEL –CUF –	REC_P STOP	Настройка управления остановкой записи на внешнем устройстве, подключенном к разъему DVCPRO. **REC_P:** Установка записи на паузу. **STOP:** Прекращение записи.

Подчеркивание в колонке диапазона возможных значений означает заводскую установку.

PAINT

RB GAIN CONTROL

Пункты/Сохр. данные	Диапазон возможных значений	Комментарии
R.GAIN AWB PRE SCUFR	-200 : +000 : +200	Настройка усиления для красного при установке переключателя «WHITE BAL» в положение «PRST». - Если подключен пульт ДУ, настройки меню недействительны (Отображаются настроенные значения).
B.GAIN AWB PRE SCUFR	-200 : +000 : +200	Настройка усиления для синего при установке переключателя «WHITE BAL» в положение «PRST». - Если подключен пульт ДУ, настройки меню недействительны (Отображаются настроенные значения).
R.GAIN AWB A SCUFR	-200 : +000 : +200	Настройка усиления для красного при установке переключателя «WHITE BAL» в положение «A». - Если подключен пульт ДУ, настройки меню недействительны (Отображаются настроенные значения).
B.GAIN AWB A SCUFR	-200 : +000 : +200	Настройка усиления для синего при установке переключателя «WHITE BAL» в положение A. - Если подключен пульт ДУ, настройки меню недействительны (Отображаются настроенные значения).
R.GAIN AWB B SCUFR	-200 : +000 : +200	Настройка усиления для красного при установке переключателя «WHITE BAL» в положение «B». - Если подключен пульт ДУ, настройки меню недействительны (Отображаются настроенные значения).
B.GAIN AWB B SCUFR	-200 : +000 : +200	Настройка усиления для синего при установке переключателя «WHITE BAL» в положение «B». - Если подключен пульт ДУ, настройки меню недействительны (Отображаются настроенные значения).
AWB A GAIN OFFSET SCUFR	ON OFF	Для настройки значения усиления для красного и для синего при выполнении автонастройки баланса белого в положении «A» переключателя «WHITE BAL». **ON:** Запомнить значения, установленные в пунктах «R GAIN AWB A» и «B GAIN AWB A». **OFF:** Значения усиления для красного и для синего устанавливаются на «0».
AWB B GAIN OFFSET SCUFR	ON OFF	Для настройки значения усиления для красного и для синего при выполнении автонастройки баланса белого в положении «B» переключателя «WHITE BAL». **ON:** Запомнить значения, установленные в пунктах «R GAIN AWB B» и «B GAIN AWB B». **OFF:** Значения усиления для красного и для синего устанавливаются на «0».

RGB BLACK CONTROL

Пункты/Сохр. данные	Диапазон возможных значений	Комментарии
MASTER PED SCUFR	-200 : +015 : +200	Настройка основного уровня пьедестала. - Если подключен пульт ДУ, настройки меню недействительны (Отображаются настроенные значения).
R PEDESTAL SCUFR	-100 : +000 : +100	Настройка уровня пьедестала для красного. - Если подключен пульт ДУ, настройки меню недействительны (Отображаются настроенные значения).
G PEDESTAL SCUFR	-100 : +000 : +100	Настройка уровня пьедестала для зеленого. - Если подключен пульт ДУ, настройки меню недействительны (Отображаются настроенные значения).
B PEDESTAL SCUFR	-100 : +000 : +100	Настройка уровня пьедестала для синего. - Если подключен пульт ДУ, настройки меню недействительны (Отображаются настроенные значения).
PEDESTAL OFFSET SCUF-	ON OFF	Настройка опорных уровней для красного, синего и зеленого при автонастройке баланса черного. **ON:** Запомнить значения, установленные в пунктах «R PEDESTAL», «G PEDESTAL» и «B PEDESTAL». **OFF:** Уровни пьедестала для красного, синего и зеленого устанавливаются на «0».
R FLARE SCUFR	-100 : +000 : +100	Настройка уровня засветки для красного. Настроенное в этом пункте значение добавляется к значению регулировки блика, настраиваемому на экране «LENS FILE ADJ». - Если подключен пульт ДУ, настройки меню недействительны (Отображаются настроенные значения).
G FLARE SCUFR	-100 : +000 : +100	Настройка уровня засветки для зеленого. Настроенное в этом пункте значение добавляется к значению регулировки блика, настраиваемому на экране «LENS FILE ADJ». - Если подключен пульт ДУ, настройки меню недействительны (Отображаются настроенные значения).
B FLARE SCUFR	-100 : +000 : +100	Настройка уровня засветки для синего. Настроенное в этом пункте значение добавляется к значению регулировки блика, настраиваемому на экране «LENS FILE ADJ». - Если подключен пульт ДУ, настройки меню недействительны (Отображаются настроенные значения).

Подчеркивание в колонке диапазона возможных значений означает заводскую установку.

MATRIX

Пункты/Сохр. данные	Диапазон возможных значений	Комментарии
■MATRIX R-G SCUFR	A B	Выбор таблицы цветовой коррекции для линейной матрицы.
MATRIX R-G SCUFR	-63 : +31 : +63	Для настройки линейной матрицы (красный/зеленый).
MATRIX R-B SCUFR	-63 : -04 : +63	Для настройки линейной матрицы (красный/синий).
MATRIX G-R SCUFR	-63 : -01 : +63	Для настройки линейной матрицы (зеленый/красный).
MATRIX G-B SCUFR	-63 : +04 : +63	Для настройки линейной матрицы (зеленый/голубой).
MATRIX B-R SCUFR	-63 : +01 : +63	Для настройки линейной матрицы (синий/красный).
MATRIX B-G SCUFR	-63 : -01 : +63	Для настройки линейной матрицы (синий/зеленый).
■L MATRIX TABLE SCUFR	OFF A B	Для выбора таблицы цветовой коррекции, если переключатель «GAIN» находится в положении «L».
■M MATRIX TABLE SCUF-	OFF A B	Для выбора таблицы цветовой коррекции, если переключатель «GAIN» находится в положении «M».
■H MATRIX TABLE SCUF-	OFF A B	Для выбора таблицы цветовой коррекции, если переключатель «GAIN» находится в положении «H».

ПРИМЕЧАНИЕ:
- Пункты, обозначенные значком «■», являются настройками «PAINT MENU SW (■) R/W» на экране «SD CARD R/W SELECT». Пункты, не обозначенные значком ■, являются настройками «PAINT MENU LEVEL R/W».

Более подробную информацию можно найти в разделе «SD CARD R/W SELECT» (стр. 187).

Все заданные значения для соответствующих данных линейной матрицы «■ MATRIX TABLE B» установлены на +00.

COLOR CORRECTION

Пункты/Сохр. данные	Диапазон возможных значений	Комментарии
R (SAT) SCUFR	-63 : +00 : +63	Для коррекции насыщенности красного цвета.
R -Mg SCUFR	-63 : +00 : +63	Для коррекции насыщенности цвета между красным и пурпурным.
Mg (SAT) SCUFR	-63 : +00 : +63	Для коррекции насыщенности пурпурного цвета.
Mg-B SCUFR	-63 : +00 : +63	Для коррекции насыщенности цвета между пурпурным и синим.
B (SAT) SCUFR	-63 : +00 : +63	Для коррекции насыщенности синего цвета.
B-Cy SCUFR	-63 : +00 : +63	Для коррекции насыщенности цвета между синим и голубым.
Cy SCUFR	-63 : +00 : +63	Для коррекции насыщенности голубого цвета.
Cy-G (SAT) SCUFR	-63 : +00 : +63	Для коррекции насыщенности цвета между голубым и зеленым.
G (SAT) SCUFR	-63 : +00 : +63	Для коррекции насыщенности зеленого цвета.
G-Yl SCUFR	-63 : +00 : +63	Для коррекции насыщенности цвета между зеленым и желтым.
Yl (SAT) SCUFR	-63 : +00 : +63	Для коррекции насыщенности желтого цвета.
Yl-R (SAT) SCUFR	-63 : +00 : +63	Для коррекции насыщенности цвета между желтым и красным.

Подчеркивание в колонке диапазона возможных значений означает заводскую установку.

Пункты/Сохр. данные	Диапазон возможных зна-	Комментарии
R(PHASE) SCU F R	–63 : +00 : +63	Коррекция оттенка красного цвета.
R-Mg(PHASE) SCU F R	–63 : +00 : +63	Коррекция оттенка красного и пурпурного цвета.
Mg(PHASE) SCU F R	–63 : +00 : +63	Коррекция оттенка пурпуного цвета.
Mg-B(PHASE) SCU F R	–63 : +00 : +63	Для коррекции оттенка цвета между пурпуным и синим.
B(PHASE) SCU F R	–63 : +00 : +63	Коррекция оттенка синего цвета.
B-Cy(PHASE) SCU F R	–63 : +00 : +63	Коррекция оттенка цвета между синим и голубым.
Cy(PHASE) SCU F R	–63 : +00 : +63	Коррекция оттенка голубого цвета.
Cy-G(PHASE) SCU F R	–63 : +00 : +63	Коррекция оттенка цвета между голубым и зеленым.
G(PHASE) SCU F R	–63 : +00 : +63	Коррекция оттенка зеленого цвета.
G-Yl(PHASE) SCU F R	–63 : +00 : +63	Коррекция оттенка цвета между зеленым и желтым.
Yl(PHASE) SCU F R	–63 : +00 : +63	Коррекция оттенка желтого цвета.
Yl-R(PHASE) SCU F R	–63 : +00 : +63	Коррекция оттенка цвета между желтым и красным.
■ COLOR CORRECT SCU F R	ON OFF	Для включения/выключения независимой цветовой коррекции по 12 осям при выборе положения переключателя «GAIN» («L», «M», «H»).

Подчеркивание в колонке диапазона возможных значений означает заводскую установку.

LOW SETTING

Пункты/Сохр. данные	Диапазон возможных зна-	Комментарии
■MASTER GAIN SCU F R	–3dB : 0dB : 30dB	Выбор значений основного усиления: -3, 0, 3, 6, 9, 12, 15, 18, 21, 24, 27 или 30 дБ.
H.DTL LEVEL SCU F R	00 : 10 : 63	Настройка уровня коррекции горизонтальной детализации.
V.DTL LEVEL SCU F R	00 : 15 : 31	Настройка уровня коррекции вертикальной детализации.
DTL CORING SCU F R	00 : 01 : 15	Настройка уровня подавления шума для детализации.
H.DTL FREQ. SCU F R	00 : 18 : 31	Выбор частоты горизонтальной детализации.
LEVEL DEPEND. SCU F R	0 1 : 5	Для настройки значения «LEVEL DEPEND». Если выбрана Y-детализация, данные темных областей сжимаются. При большом численном значении также сжимаются данные светлых областей.
MASTER GAMMA SCU F R	0.30 : 0.45 : 0.75	Настройка основной гамма-коррекции (с шагом 0,01).
BLACK GAMMA SCU F R	–3 : OFF : +3	Для настройки кривой гамма-коррекции для темной области. **-3 ... -1:** Темная область сжимается. **OFF:** Стандартное состояние. **+1...+3:** Темная область расширяется.
■MATRIX TABLE SCU F R	OFF A B	Выбор таблицы цветовой коррекции для линейной матрицы.
■COLOR CORRECT SCU F R	ON OFF	Включение/выключение независимой цветовой коррекции по 12 осям.

ПРИМЕЧАНИЕ:
- Пункты, обозначенные значком «■», являются настройками «PAINT MENU SW (■) R/W» на экране «SD CARD R/W SELECT». Пункты, не обозначенные значком «■», являются настройками «PAINT MENU LEVEL R/W».
Более подробную информацию можно найти в разделе «SD CARD R/W SELECT» (стр. 187).

Если изображения сняты при значении основного усиления -3дБ, в участках с высокой яркостью возможно возникновение некоторых цветовых явлений. Цветовые явления становятся более значительными с ростом разницы цветовой температуры объекта от 3200K. Для подавления цветовых явлений установите переключатель «OUTPUT AUTO KNEE» в положение «CAM AUTO KNEE OFF», установите пункт «MANUAL» на экране «KNEE/LEVEL» в значение «ON», установите малое значение для пунктов «KNEE SLOPE» и «WHITE CLIP LVL» на экране «KNEE/LEVEL». После выполнения этих настроек убедитесь в отсутствии цветовых явлений и начните съемку.

MID SETTING

Пункты/Сохр. данные	Диапазон возможных значений	Комментарии
■ MASTER GAIN SCUF-	-3дБ : 6дБ : 30дБ	Выбор значений основного усиления: -3, 0, 3, 6, 9, 12, 15, 18, 21, 24, 27 или 30 дБ.
H.DTL LEVEL SCUF-	00 : 08 : 63	Выполнение настройки уровня коррекции горизонтальной детализации.
V.DTL LEVEL SCUF-	00 : 12 : 31	Выполнение настройки уровня коррекции вертикальной детализации.
DTL CORING SCUF-	00 : 02 : 15	Выполнение настройки уровня подавления шума для детализации.
H.DTL FREQ. SCUF-	00 : 18 : 31	Выбор частоты горизонтальной детализации.
LEVEL DEPEND. SCUF-	0 : 1 : 5	Для настройки «LEVEL DEPEND». Если выбрана Y-детализация, данные темных областей сжимаются. При большом численном значении также сжимаются данные светлых областей.
MASTER GAMMA SCUF-	0.30 : 0.45 : 0.75	Настройка основной гамма-коррекции (с шагом 0,01).
BLACK GAMMA SCUF-	-3 : OFF : +3	Для настройки кривой гамма-коррекции для темной области. **-3 ... -1:** Темная область сжимается. **OFF:** Стандартное состояние. **+1...+3:** Темная область расширяется.
MATRIX TABLE SCUF-	OFF A B	Выбор таблицы цветовой коррекции для линейной матрицы.
■ COLOR CORRECT SCUF-	ON OFF	Включение/выключение независимой цветовой коррекции по 12 осям.

HIGH SETTING

Пункты/Сохр. данные	Диапазон возможных значений	Комментарии
■ MASTER GAIN SCUF-	-3дБ : 12дБ : 30дБ	Выбор значений основного усиления: -3, 0, 3, 6, 9, 12, 15, 18, 21, 24, 27 или 30 дБ.
H.DTL LEVEL SCUF-	00 : 06 : 63	Выполнение настройки уровня коррекции горизонтальной детализации.
V.DTL LEVEL SCUF-	00 : 10 : 31	Выполнение настройки уровня коррекции вертикальной детализации.
DTL CORING SCUF-	00 : 03 : 15	Выполнение настройки уровня подавления шума для детализации.
H.DTL FREQ. SCUF-	00 : 18 : 31	Выбор частоты горизонтальной детализации.
LEVEL DEPEND. SCUF-	0 : 3 : 5	Для настройки «LEVEL DEPEND». Если выбрана Y-детализация, данные темных областей сжимаются. При большом численном значении также сжимаются данные светлых областей.
MASTER GAMMA SCUF-	0.30 : 0.55 : 0.75	Настройка основной гамма-коррекции (с шагом 0,01).
BLACK GAMMA SCUF-	-3 : OFF : +3	Для настройки кривой гамма-коррекции для темной области. **-3 ... -1:** Темная область сжимается. **OFF:** Стандартное состояние. **+1...+3:** Темная область расширяется.
MATRIX TABLE SCUF-	OFF A B	Выбор таблицы цветовой коррекции для линейной матрицы.
■ COLOR CORRECT SCUF-	ON OFF	Включение/выключение независимой цветовой коррекции по 12 осям.

ПРИМЕЧАНИЕ:
Пункты, обозначенные значком «■», являются настройками «PAINT MENU SW (■) R/W» на экране «SD CARD R/W SELECT». Пункты, не обозначенные значком «■», являются настройками «PAINT MENU LEVEL R/W».
Более подробную информацию можно найти в разделе «SD CARD R/W SELECT» (стр. 187).
Подчеркивание в колонке диапазона возможных значений означает заводскую установку.

ADDITIONAL DTL

Пункты/Сохр. данные	Диапазон возможных значений	Комментарии
KNEE APE LVL SCUFR	OFF 1 : 5	Для изменения уровня детализации области с высокой яркостью.
DTL GAIN (+) SCUFR	-31 : +00 : +31	Повышение уровня детализации.
DTL GAIN (-) SCUFR	-31 : +00 : +31	Понижение уровня детализации.
DTL CLIP SCUFR	00 : 63	Настройка уровня ограничения сигнала детализации.
DTL SOURCE SCUFR	(R+G)/2 (G+B)/2 2G+R+B/4 (3G+R)/4 R G	Настройка пропорциональности компонентов сигнала-RGB для детализации.
MASTER DTL SCUFR	-31 : +00 : +31	Изменение основного уровня детализации.

Подчеркивание в колонке диапазона возможных значений означает заводскую установку.

SKIN TONE DTL

Пункты/ Сохр. Данные	Диапазон возможных значений	Комментарии
■ SKIN TONE DTL SCUFR	OFF A B AB	Для выбора таблицы телесных тонов для детализации телесных тонов. Таблица телесных тонов задана в пункте «SKIN TONE TABLE». При включении детализации телесных тонов можно делать снимки человеческой кожи более точными.
■ SKIN «ZEBRA» VF SCUFR	ON OFF	Установка отображения настроечного шаблона «ZEBRA» в области телесных тонов на экране видоискателя. Настроечный шаблон «ZEBRA» отображается, если пункт включен и открыт экран «SKIN TONE DTL». Настроечный шаблон «ZEBRA» отображается в области A или B, которая выбирается в пункте «SKIN TONE TABLE». Одновременное отображение в областях A или B невозможно.
SKIN TONE TABLE SCUFR	A B	Выбор таблицы телесных тонов для объектов, к которым она применяется.
SKIN TONE GET - - - - -		Для загрузки цветовой информации A и B, которая выбрана в пункте «SKIN TONE TABLE» рядом с центральным указателем. Когда функция выполнена, данные из «I CENTER» автоматически загружаются в «Q PHASE». Загруженные данные будут табличными данными A или B, выбранными в пункте «SKIN TONE TABLE». Одновременное получение цветовой информации в областях A или B невозможно.
SKIN DTL CORING SCUFR	0 : 5 : 7	Настройка уровня эффекта детализации телесных тонов.
Y MAX SCUFR	000 : 190 : 255	Настройка максимального значения яркости для включения детализации телесных тонов.
Y MIN SCUFR	000 : 010 : 255	Настройка минимального значения яркости для включения детализации телесных тонов.
I CENTER SCUFR	000 : 035 : 255	Настройка центрального положения оси I (установите область, к которой применяется эффект «SKIN TONE»).
I WIDTH SCUFR	000 : 055 : 255	Для настройки ширины области, к которой применяется эффект «SKIN TONE» на оси I, отцентрированной в положении «CENTER».
Q WIDTH SCUFR	000 : 10 : 255	Для настройки ширины области, к которой применяется эффект «SKIN TONE» на оси Q, отцентрированной в положении «CENTER».
Q PHASE SCUFR	-180 : +000 : +179	Для установки фазы области, к которой применяется эффект «SKIN TONE» как эталонной к оси Q.

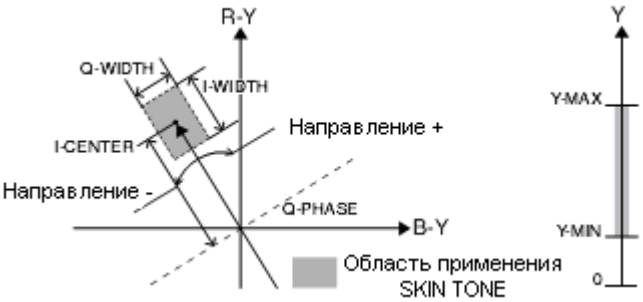

ПРИМЕЧАНИЕ:
Пункты, обозначенные значком «■», являются настройками «PAINT MENU SW (■) R/W» на экране «SD CARD R/W SELECT». Пункты, не обозначенные значком «■», являются настройками «PAINT MENU LEVEL R/W».
Более подробную информацию можно найти в разделе. «SD CARD R/W SELECT» (стр. 187).
Подчеркивание в колонке диапазона возможных значений означает заводскую установку.

KNEE/LEVEL

Пункты/ Сохр. данные	Диапазон возможных значений	Комментарии
MASTER PED SCUFR	-200 : +015 : +200	Установка базового уровня пьедестала.
■MANUAL KNEE SCUFR	ON OFF	Для установки режима, который настраивается при выключении переключателя «AUTO KNEE». Устанавливаемое значение «KNEE POINT/SLOPE» активно, когда выбрано «ON».
KNEE POINT SCUFR	70% : 93,0% : 107,0%	Установка точки перегиба характеристики с шагом 1%.
KNEE SLOPE SCUFR	00 : 85 : 99	Для установки индикации точки перегиба.
■WHITE CLIP SCUFR	ON OFF	Включение/выключение функции «WHITE CLIP». Установленное значение «WHITE CLIP LVL» возможно при включении.
WHITE CLIP LVL SCUFR	90% : 100%	Установите «WHITE CLIP LEVEL».
A.KNEE POINT SCUFR	80% : 93% : 107%	Установите позицию «AUTO KNEE POINT» с шагом 1%. Это возможно, если переключатель «OUTPUT/AUTO KNEE» установлен в положении «CAM.AUTO KNEE ON».
A.KNEE LVL SCUFR	100 : 107 : 109	Установите «AUTO KNEE LEVEL».
A.KNEE RESPONSE SCUFR	1 : 4 : 8	Установите скорость отклика «AUTO KNEE». Чем меньше значение установки, тем больше скорость отклика.
CHROMA SCUFR	OFF -99% : +00% : +40%	Для установки уровня цветности сигналов P_R и P_B. Если эта опция отключена, то цветовые элементы исключаются из видеосигналов.
DRS EFFECT DEPTH SCUFR	1 2 3	Установите уровень сжатия компонентов с высокой яркостью DRS. Если численное значение повышается, то уровень сжатия компонентов с высокой яркостью увеличивается.

GAMMA

Пункты/ Сохр. данные	Диапазон возможных значений	Комментарии
MASTER GAMMA SCUFR	0.30 : 0.45 : 0.75	Установите основное значение гаммы с шагом 0, 01%.
R.GAMMA SCUFR	-15 : +00 : +15	Установите значение гаммы для красного.
B.GAMMA SCUFR	-15 : +00 : +15	Установите значение гаммы для синего.

Подчеркивание в колонке диапазона возможных значений означает заводскую установку.

ПРИМЕЧАНИЕ:
Пункты, обозначенные значком «■», являются настройками «PAINT MENU SW (■) R/W» на экране «SD CARD R/W SELECT». Пункты, не обозначенные значком «■», являются настройками «PAINT MENU LEVEL R/W».
Более подробную информацию можно найти в разделе «SD CARD R/W SELECT» (стр. 187).

CAMERA SETTING

Пункты/ Сохр. данные	Диапазон возможных значений	Комментарии
GAMMA MODE SEL SCUFR	DFLT HD SD FILMLIKE1 FILMLIKE2 FILMLIKE3 FILM-REC	Для выбора режима GAMMA. **DFLT:** Будет работать как SD GAMMA в режиме SD или HD GAMMA в режиме HD. **HD:** Характеристики гамма-коррекции видеосигнала для HD (высокая четкость). **SD:** Усиление в темных участках выше, чем HD GAMMA. **FILMLIKE1:** Характеристики гамма-коррекции видеосигнала для работы с видеоматериалами. **FILMLIKE2:** Характеристики гамма-коррекции видеосигнала для работы с видеоматериалами. При этой установке переходы в светлых участках выражены лучше, чем при настройке «FILMLIKE1». **FILMLIKE3:** Характеристики гамма-коррекции видеосигнала для работы с видеоматериалами. При этой установке переходы в светлых участках выражены лучше, чем при настройке «FILMLIKE2». **FILM-REC:** Характеристики гамма-коррекции видеосигнала для работы с пленками.
DYNAMIC LVL SCUFR	200% 300% 400% 500%	Включено, если в меню «GAMMA MOSE SEL» выбрано значение «FILM REC». Установите позицию «BLACK STRECH».
BLACK STR LVL SCUFR	00 : 30%	Включено, если в меню «GAMMA MOSE SEL» выбрано значение «FILM REC». Установите динамический диапазон.

Пункты/ Сохр. данные	Диапазон возможных значений	Комментарии
DETAIL SCUFR	ON OFF	Для включения/ выключения четкости сигнала.
2DLPF SCUFR	ON OFF	Для указания возможности включения двумерного LPF, уменьшающего перекрестную цветовую помеху (только для режима SD). **ПРИМЕЧАНИЕ:** В режиме PAL включение двумерного LPF невозможно.
HIGH COLOR SCUFR	ON OFF	Выберите включение/выключение режима HIGH COLOR, увеличивающего динамический диапазон цвета. **ПРИМЕЧАНИЕ:** При работе функции «DRS» включение этого пункта не отражается на процессе.
GAMMA SCUFR	ON OFF	Для включения/выключения гамма-коррекции.
TEST SAW SCUFR	ON OFF	Выберите включение/выключение тестового сигнала.
FLARE SCUFR	ON OFF	Выберите включение/выключение коррекции бликов.
H-F COMPE SCUFR	ON OFF	Выберите включение/выключение коррекции диафрагмы.

ПРИМЕЧАНИЕ:
Все пункты в CAMERA SETTING являются настройками «PAUNT MENU SW (■) R/W» на экране «SD CARD R/W SELECT».

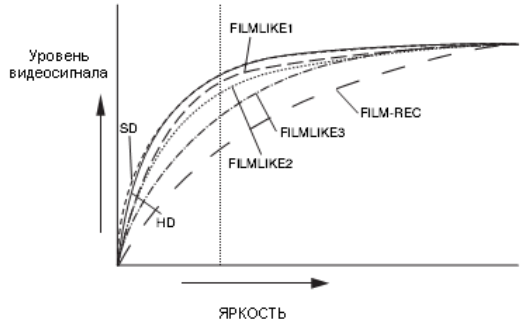

Подчеркивание в колонке диапазона возможных значений означает заводскую установку.

Если используется пункт «GAMMA MODE SEL» для значения «FILMLIKE3», то рекомендованы следующие настройки:
MANUAL KNEE: ON;
KNEE POINT: 85,0%;
KNEE SLOPE: 50.

VF DISPLAY

Пункты/ Сохр. данные	Диапазон возможных значений	Комментарии
DISP CONDITION -CUFR	NORMAL HOLD	**NORMAL:** Состояния отображаются постоянно. **HOLD:** Состояния отражаются только при нажатии переключателя «MODE CHECK».
DISP MODE -CUFR	1 2 3	Установите значение «DISP MODE». Переключатель индикации предупреждение/сообщение камеры. Более подробную информацию можно найти в разделе «Режимы и настройки изменний/сообщений о результатах настройки» (стр. 77).
VF OUT -CUFR	Y NAM R G B	Для выбора отображения видеосигналов на экране видоискателя. **Y:** Сигнал яркости. **NAM:** Выходной сигнал с наибольшим уровнем среди сигналов R, G и B. **R:** Сигнал канала для красного. **G:** Сигнал канала для зеленого. **B:**Сигнал канала для синего.
VF DTL -CUFR	0 : 5	Для выбора уровня четкости экрана видоискателя. Четкость сигнала, подаваемого на видоискатель для дальнейшего усиления. Если настроено на значение 0, тогда четкость будет такой же, как и на основной линии.
ZEBRA1 DETECT -CUFR	0% : 70% : 109%	Установите уровень определения «ZEBRA1» (значение «IRE»).
ZEBRA1 DETECT -CUFR	0% : 85% : 109%	Установите уровень определения «ZEBRA2» (значение «IRE»).
ZEBRA -CUFR	ON SPOT OFF	Установите, включить или выключить «ZEBRA2» или «SPOT».
LOW LIGHT LVL -CUFR	OFF 10% 15% 20% 25% 30% 35%	Установите объем входящего в камеру света, который отображается как «LOW LIGHT».
RC MENU DISP. -CUFR	ON OFF	Выбор отображения в меню экрана видоискателя при присоединении пульта дистанционного управления к основному устройству.
50M INDICATOR -CUFR	ON OFF	Для указания того, включать или не включать индикатор 50 M в SD-видоискателе, если пункт меню «REC MODE» установлен на «DVCPRO50» (Только в режиме SD).
MARKER/V CHAR LVL -CUFR	50% 60% 70% 80% 90% 100%	Установите яркость указателя и символов, отображаемых в видоискателе.
SYNCHRO SCAN DISP. -CUFR	sec deg	Для настройки индикации устройством режима «SYNCHRO SCAN». **sec:** индикация времени. **deg:** индикация угла открытия затвора.

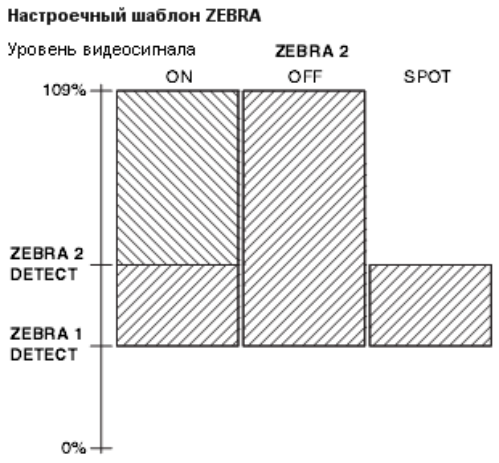

Подчеркивание в колонке диапазона возможных значений означает заводскую установку.

VF MARKER

Пункты/ Сохр. данные	Диапазон возможных значений	Комментарии
TABLE -CUFR	A B	Выберите настроечную таблицу «VF MARKER». Сначала выберите таблицу A или B, затем установите нижеуказанные пункты для каждой таблицы.
CENTER MARK -CUFR	OFF 1 2 3 4	Выберите центральный маркер. **OFF:** Центральный указатель не отображается. **1:** + (большой). **2:** С центральным пробелом (большой). **3:** + (малый). **4:** С центральным пробелом (малый).
SAFETY MARK -CUFR	OFF 1 2	Выберите тип рамки для безопасной зоны. **OFF:** Рамка не отображается. **1:** Прямоугольная. **2:** Угловая рамка.
SAFETY AREA -CUFR	80% : 90% : 100%	Для настройки размера маркера безопасной зоны. Возможна настройка размеров в процентах с постоянным отношением ширины и высоты.
FRAME MARK -CUFR	ON OFF	Установите, отображать или нет указатель рамки.
FRAME SIG -CUFR	4:3 13:9 14:9 VISTA	Установите указатель рамки. Возможно только при соотношении «REC MODE» 16:9. Соотношение «VISTA» 16:8:65.
FRAME LVL -CUFR	0 : 15	Установите уровень за пределами указателя рамки. **0**: Эквивалентно сигналу «OFF» (Состояние пустоты). **15:** Такая же яркость, что и на центральном участке.

VF USER BOX

Пункты/ Сохр. данные	Диапазон возможных значений	Комментарии
USER BOX -CUFR	ON OFF	Для выбора отражать или нет пользовательскую рамку в видоискателе.
USER BOX WIGHT -CUFR	1 : 13 : 100	Для установки горизонтального размера пользовательской рамки.
USER BOX HEIGHT -CUFR	1 : 13 : 100	Для установки вертикального размера пользовательской рамки.
USER BOX H POS -CUFR	-50 : +00 : +50	Для установки горизонтального положения центра пользовательской рамки.
USER BOX V POS -CUFR	-50 : +00 : +50	Для установки вертикального положения центра пользовательской рамки.

ПРИМЕЧАНИЕ:

Пользовательская рамка может отображаться в любой позиции прямоугольного курсора.

Подчеркивание в колонке диапазона возможных значений означает заводскую установку.

ПРИМЕЧАНИЕ:
Если для пункта «SYSTEM MODE» установлено значение «1080-59.94i» или «1080-50i» (в режиме HD), указатель зоны безопасности, область зоны безопасности и указатель рамки отображаются на ЖК-дисплее или SD-видоискателе, при условии что в пункте «DOWNCON MODE» выбраны значения «LT-BOX» или «S-CROP».

VF INDICATOR 1

Пункты/ Сохр. данные	Диапазон возможных значений	Комментарии
EXTENDER -CUFR	ON OFF	Для выбора включения или выключения экрана экстендера.
SHUTTER -CUFR	ON OFF	Установите включение/выключение индикации скорости затвора.
FILTER -CUFR	ON OFF	Установите включение/выключение индикации номера фильтра.
WHITE -CUFR	ON OFF	Установите включение/выключение индикации «AWB PRE/A/B».
GAIN -CUFR	ON OFF	Для выбора включения или выключения отображения текущего выбранного усиления, «S.GAIN» и «DS.GAIN».
IRIS -CUFR	OFF IRIS S+IRIS S	**OFF:** Отключение индикации функци «SUPER IRIS» и значения диафрагмы. **IRIS:** Отображается только индикация значения диафрагмы. **S+IRIS:** Отображается индикация состояния функции «SUPER IRIS» и значение диафрагмы. **S:** Отображается индикация состояния функции «SUPER IRIS». - Отображение значения апертуры и коррекция диафрагмы взаимосвязаны. При изменении коррекции диафрагмы она принудительно отображается в течение 3 секунд.
CAMERA ID -CUFR	BAR OFF	Для установки идентификатора камеры при записи. **BAR:** Идентификатор камеры записывается вместе с сигналом цветовых полос. **OFF:** Отключить добавление идентификатора.
ID POSITION -CUFR	UPPER R UPPER L LOWER R LOWER L	Для установки положения отображения идентификатора камеры. **UPPER R:** Вверху справа. **UPPER L:** Вверху слева. **LOWER R:** Внизу справа. **LOWER L:** Внизу слева.
DATA/TIME -CUFR	ON OFF	Для выбора одновременного отображения года/месяца/дня и часа/минуты/секунды с идентификатором камеры.
ZOOM LVL -CUFR	ON OFF	Установите включение/выключение индикации позиции масштабирования.
COLOR TEMP -CUFR	ON OFF	Установите включение/выключение индикации цветовой температуры.
SYSTEM MODE -CUFR	ON OFF	Для выбора включения или выключения отображения «SYSTEM REC» и «REC MODE».
CAMERA MODE -CUFR	ON OFF	Для выбора включения или выключения отображения «CAMERA MODE».

VF INDICATOR2

Пункты/ Сохр. данные	Диапазон возможных значений	Комментарии
CAC -CUFR	ON OFF	Для выбора включения или выключения экрана коррекции цветового астигматизма.
FILM-REC MODE -CUFR	ON OFF	Для выбора возможности индикации установки «GAMMA SELECT» в режиме «FILM REC».

VF INDICATOR3

P2CARD REMAIN -CUFR	OFF ONE-CARD TOTAL	Выберите режим индикации для оставшегося объема P2-карты. **OFF:** Невозможность индикации оставшегося объема. **ONE-CARD:** Отображение свободного пространства на текущей записываемой P2-карте. **TOTAL:** Отображение общего оставшегося объема P2-карт в слотах камкордера.
BATTERY -CUFR	ON OFF	Установите включение/выключение индикации напряжения батареи.
AUDIO LVL -CUFR	ON OFF	Установите, включить или выключить индикацию измерения уровня аудиосигнала.
TC ON COLOR BAR -CUFR	ON OFF	Выберите возможность отображения временного кода на цветовых полосах. **ПРИМЕЧАНИЕ:** Временной код отображается на цветовых полосах, но не записывается.
TC -CUFR	OFF TCG TCR TCG/TCR	Выберите способ отображения временного кода. **OFF:** Временной код не отображается. **TCG:** Обновление временного кода отображается в режиме записи. **TCR:** Считывание временного кода отображается в режиме воспроизведения. **TCG/TCR:** Обновление временного кода отображается в режиме записи, а считывание – в режиме воспроизведения.
SYSTEM INFO -CUFR	OFF ALWAYS NORMAL	Выберите метод индикации сообщений и предупреждений. **OFF:** Не отображать предупреждения, кроме "Выключите питание" и "Системная ошибка". **ALWAYS:** Всегда отображать предупреждения. **NORMAL:** Отображать предупреждение в течение 3 секунд при возникновении неисправности.
SAVE LED -CUFR	SAVE P2CARD	Выберите функцию индикатора «SAVE». **SAVE:** Индикатор горит, если переключатель «SAVE ON/OFF» установлен в положении «ON»,и система вывода, выбранная в меню «OPTION MODE» (стр. 160) работает в режиме сохранения. **P2CARD:** Индикатор мигает синхронно с предупреждающим сообщением о малом остатке объема на P2-карте.

Подчеркивание в колонке диапазона возможных значений означает заводскую установку.

Пункты/ Сохр. данные	Диапазон возможных значений	Комментарии
REC STATUS -CUFR	ON OFF	Выберите возможность включения индикации "REC" в видоискателе и на ЖК-дисплее в течение записи. **ON:** Индикации "REC" включена. **OFF:** Индикации "REC" отключена. **ПРИМЕЧАНИЕ:** Данная опция используется при независимой работе камкордера. Если в меню опций «1394 CONTROL» на экране «1394 SETTING» установлено значение «BOTH», тогда используется установка в меню опций «REC TALLY» для «SYSTEM MODE».
PROXY REC -CUFR	ON OFF	Если подключена плата кодирования видеосигнала (AJ-YAX800G, дополнительно), информация о прокси-копиях отображается при запуске записи.
MODE CHECK IND		
STATUS -CUFR	ON OFF	Установка отображения экрана состояния при нажатой кнопке «MODE CHECK».
!LED -CUFR	ON OFF	Установки отображения причин включения индикатора ∅ в видоискателе при нажатой кнопке «MODE CHECK». Для отображения источника индикации используется значок ««!»/».
FUNCTION -CUFR	ON OFF	Для установки отображения экрана «FUNCTION» при нажатой кнопке «MODE CHECK».
AUDIO -CUFR	ON OFF	Для установки отображения экрана «AUDIO» при нажатой кнопке «MODE CHECK».
CAC -CUFR	ON OFF	Для установки отображения экрана «CAC» при нажатой кнопке «MODE CHECK».
P.ON IND -CUFR	ON OFF	Установка отображения экрана состояния непосредственно после включения питания устройства. **ПРИМЕЧАНИЕ:** Даже если для этого пункта установлено значение «ON», экран состояния не отображается сразу после включения устройства, если пункт «STATUS» установлен на «OFF».

!LED

Пункты/ Сохр. данные	Диапазон возможных значений	Комментарии
GAIN(0дБ) -CUFR	ON OFF	Для настройки включения индикатора ∅ в видоискателе, если для параметра «GAIN» установлено значение, отличное от 0 дБ.
GAIN(-3дБ) -CUFR	ON OFF	Для настройки включения индикатора ∅ в видоискателе если для параметра «GAIN» установлено значение, отличное от -3 дБ.
DS.GAIN -CUFR	ON OFF	Для настройки включения индикатора ∅ в видоискателе, если включена функция «DS.GAIN» (кумулятивное усиление).
SHUTTER -CUFR	ON OFF	Для настройки включения индикатора ∅ в видоискателе при включении электронного затвора.
WHITE PRESET -CUFR	ON OFF	Для настройки включения индикатора ∅ в видоискателе при установке переключателя «WHITE BAL» в положении «PRST».
EXTENDER -CUFR	ON OFF	Настройка включения индикатора ∅ в видоискателе, если включен экстендер объектива.
B.GAMMA -CUFR	ON OFF	Настройка включения индикатора ∅ в видоискателе, если включена функция «BLACK GAMMA».
MATRIX -CUFR	ON OFF	Настройка включения индикатора ∅ в видоискателе при выборе таблицы коррекции цвета для линейной матрицы.
COLOR CORRECTION -CUFR	ON OFF	Настройка включения индикатора ∅ в видоискателе при независимой цветовой коррекции по 12 осям.
FILTER -CUFR	ON OFF	Настройка включения индикатора ∅ в видоискателе при комбинации фильтров, отличной от 3200K и CLEAR .

Подчеркивание в колонке диапазона возможных значений означает заводскую установку.

CAMERA ID

Пункты/ Сохр. данные	Диапазон возможных значений	Комментарии
ID1 – CUF –	******* ***	Установка 1 для «CAMERA ID» записывается на цветовые полосы. Разрешен ввод не более 10 символов для этой настройки.
ID2 – CUF –	******* ***	Установка 2 для «CAMERA ID» записывается на цветовые полосы. Разрешен ввод не более 10 символов для этой настройки.
ID3 – CUF –	******* ***	Установка 3 для «CAMERA ID» записывается на цветовые полосы. Разрешен ввод не более 10 символов для этой настройки.

ПРИМЕЧАНИЕ:
Эта установка отменяется, если выбрано значение «READ FACTORY DATA».

CAM OPERATION
SHUTTER SPEED

Пункты/ Сохр. данные	Диапазон возможных значений	Комментарии
SYNCHRO SCAN –CUF –	ON OFF	Для выбора «SYNCHRO SCAN» как скорости затвора, выбираемой как переключатель затвора.
POSITION1 –CUF –	ON OFF	Для выбора скорости затвора, установленной в «POSITION1 SELECT» на экране «SHUTTER SELECT», как скорости затвора, выбираемой как переключатель затвора.
POSITION2 –CUF –	ON OFF	Для выбора скорости затвора, установленной в «POSITION2 SELECT» на экране «SHUTTER SELECT», как скорости затвора, выбираемой как переключатель затвора.
POSITION3 –CUF –	ON OFF	Для выбора скорости затвора, установленной в «POSITION3 SELECT» на экране «SHUTTER SELECT», как скорости затвора, выбираемой как переключатель затвора.
POSITION4 –CUF –	ON OFF	Для выбора скорости затвора, установленной в «POSITION4 SELECT» на экране «SHUTTER SELECT», как скорости затвора, выбираемой как переключатель затвора.
POSITION5 –CUF –	ON OFF	Для выбора скорости затвора, установленной в «POSITION5 SELECT» на экране «SHUTTER SELECT», как скорости затвора, выбираемой как переключатель затвора.
POSITION6 –CUF –	ON OFF	Для выбора скорости затвора, установленной в «POSITION6 SELECT» на экране «SHUTTER SELECT», как скорости затвора, выбираемой как переключатель затвора.

Подчеркивание в колонке диапазона возможных значений означает заводскую установку.

SHUTTER SELECT

Пункты/ Сохр. дан-	Диапазон возмож-	Комментарии
POSITION1 SEL	1/100 1/120 1/250 1/500 1/1000 1/2000 HALF 180.0deg 172.8deg 144.0deg 120.0deg 90.0deg 45.0deg	Для настройки скорости затвора для POSITION 1. 1/100: 59.94 Гц 1/60: 50Гц
–CUF –		
POSITION2 SEL	1/100 1/120 1/250 1/500 1/1000 1/2000 HALF 180.0deg 172.8deg 144.0deg 120.0deg 90.0deg 45.0deg	Для настройки скорости затвора для POSITION 2. 1/100: 59.94 Гц 1/60: 50Гц
–CUF –		
POSITION3 SEL	1/100 1/120 1/250 1/500 1/1000 1/2000 HALF 180.0deg 172.8deg 144.0deg 120.0deg 90.0deg 45.0deg	Для настройки скорости затвора для POSITION 3. 1/100: 59.94 Гц 1/60: 50 Гц
–CUF –		
POSITION4 SEL	1/100 1/120 1/250 1/500 1/1000 1/2000 HALF 180.0deg 172.8deg 144.0deg 120.0deg 90.0deg 45.0deg	Для настройки скорости затвора для POSITION 4. 1/100: 59.94 Гц 1/60: 50 Гц.
–CUF –		

Пункты/ Сохр. дан-	Диапазон возмож-	Комментарии
POSITION5 SEL	1/100 1/120 1/250 1/500 1/1000 1/2000 HALF 180.0deg 172.8deg 144.0deg 120.0deg 90.0deg 45.0deg	Для настройки скорости затвора для POSITION 5. 1/100: 59.94 Гц 1/60: 50Гц
– CUF –		
POSITION6 SEL	1/100 1/120 1/250 1/500 1/1000 1/2000 HALF 180.0deg 172.8deg 144.0deg 120.0deg 90.0deg 45.0deg	Для настройки скорости затвора для POSITION 6. 1/100: 59.94 Гц 1/60: 50 ГЦ
– CUF –		

ПРИМЕЧАНИЕ:

В режиме дистанционного управления, при подключенном пульте AJ-RC10G, настройки затвора устанавливаются на значения, записанные на AJ-RC10G.

Подчеркивание в колонке диапазона возможных значений означает заводскую установку.

USER SW

Пункты/ Сохр. данные	Диапазон возможных значений	Комментарии
USER MAIN SW -CUFR	INH S.GAIN DS.GAIN S.IRIS I.OVR S.BLK B.GAMMA Y.SET DRS ASSIST C.TEMP AUDIO CH1 AUDIO CH2 REC SW RET SW PER REC SLOT SEL	Назначает функцию кнопке «USER MAIN». Описание функций см. в разделе «Назначение функций кнопкам "USER1" и "USER2"» (стр. 51).
USER1 SW -CUFR	INH S.GAIN DS.GAIN S.IRIS I.OVR S.BLK B.GAMMA Y.SET DRS ASSIST C.TEMP AUDIO CH1 AUDIO CH2 REC SW RET SW PER REC SLOT SEL PC MODE	Назначает функцию кнопке «USER1». Описание функций см. в разделе «Назначение функций кнопкам "USER1" и "USER2"» (стр. 51).
USER2 SW -CUFR	INH S.GAIN DS.GAIN S.IRIS I.OVR S.BLK B.GAMMA Y.SET DRS ASSIST C.TEMP AUDIO CH1 AUDIO CH2 REC SW RET SW PER REC SLOT SEL PC MODE	Назначает функцию кнопке «USER2». Описание функций см. «Назначение функций кнопкам "USER1" и "USER2"» (стр. 51).

SW MODE

Пункты / Сохр. данные	Диапазон возможных значений	Комментарии
RET SW -CUFR	R.REVIEW CAM RET	Для установки функции, выполняемой при нажатии программируемой кнопки, которой назначена функция кнопки «RET» на объективе или функция «RET SW». **R.REVIEW:** Функция просмотра записи. Возможность проверить последние несколько секунд сделанной записи. **CAM RET:** Функция обратного видеосигнала. Возможность проверить функцию обратного видеосигнала (HD: аналог HD-Y сигналов, SD: VBS-сигналов), подключившись к видеоискателю через разъем «GENKLOCK IN». **ПРИМЕЧАНИЕ:** **-** Обратный видеосигнал качественно не вопроизводится, если формат видеосигнала отличается от видеорежима камкордера. **-** Если для пункта «GENLOCK» (на экране «SYSTEM SETTING» меню «GENLOCK») установлено значение «INT», то обратный видеосигнал будет отображаться с незначительными горизонталными помехами.
S.BLK LVL -CUFR	OFF -10 -20 -30	Для установки уровня «SUPER BLACK».
AUTO KNEE SW SCUFR	ON OFF DRS	Для включения/выключения функций «AUTO KNEE» и «DRS». Если выбрано значение «OFF», то «AUTO KNEE» не сможет функционировать, даже если «AUTO KNEE» переключить в положение «ON». Если функция «DRS» доступна и переключатель «AUTO KNEE» установлен в положение «ON», функция «DRS» включается.
SHD,ABB SW CTL -CUFR	ON OFF	Для установки автонастройки шейдинга черного, если переключатель «AUTO W/B BAL» удерживается в положении «ABB» 8 секунд или более.
COLOR BARS -CUFR	SMPTE FULL BARS SPLIT ARIB	Для выбора используемой цветной полосы. **SMPTE:** Цветовая полоса отвечает стандартам SM PTE. **FULL BARS:** Полноцветная полоса. **SPLIT:** Цветовая полоса «SPLIT» для SNG (спутниковая видеожурналистика). **ARIB:** Цветовая полоса отвечает стандартам ARIB.
S.GAIN OFF -CUFR	L/M/H S.GAIN	Для выбора используемого метода отключения режима сверхусиления. **L/M/H:** Отключать переключателем усиление (программируемой кнопкой). **S.GAIN:** Отключать только переключателем «S.GAIN» (программируемой кнопкой).

Подчеркивание в колонке диапазона возможных значений означает заводскую установку.

Пункты/ Сохр. данные	Диапазон возможных значений	Комментарии
DS.GAIN OFF -CUFR	L/M/H DS.GAIN	Для выбора используемого метода отключения режима цифрового сверхусиления (кумулятивное усиление). **L/M/H:** Режим отключается изменением положения переключателей «L/M/H» и «DS.GAIN» (переключатель «USER»). **DS.GAIN:** Режим отключается только переключателем «DS.GAIN» (переключатель «USER»).
RC CHECK -CUFR	R.REVIEW PLAY	Для определения того, как должен реагировать камкордер на нажатие кнопки «REC» на пульте дистанционного управления. **R.REVIEW:** Выполняется просмотр записи. **PLAY:** Выполняется воспроизведение.
WHITE BALANCE MODE		
FILTER INH -CUFR	ON OFF	Выберите, сохранять ли данные баланса белого (Ach, Bch) для кажого фильтра соответственно фильтрам CC. **ON:** Данные сохраняются в памяти двух фильтров (Ach, Bch). **OFF:** Данные сохраняются в памяти для каждого из восьми фильтров (Ach, Bch).
SHOCK- LESS AWB -CUFR	OFF FAST NORMAL SLOW1 SLOW2 SLOW3	Выберите промежутки времени для перевода переключателя в позицию баланса белого, если позиция «WHITE BAL» переключена. **OFF:** Незамедлительная установка. **FAST:** Приблизительно 1 секунда. **NORMAL:** Около 2 секунд. **SLOW1:** Около 3 секунд. **SLOW2:** Около 10 секунд. **SLOW3:** Около 20 секунд.
AWB AREA -CUFR	25% 50% 90%	Для переключения зоны определения и выполнения автоматической регулировки баланса белого. **25%:** Выбрана зона в центре экрана, равная 25% экрана. **50%:** Выбрана зона в центре экрана, равная 50% экрана. **90%:** Выбрана зона в центре экрана, равная 90% экрана.
TEMP PRESEL SW	VAR 3.2K/5.6K	Выберите, возможно ли переключение или изменение цветовой температуры «PRESET» между 3200K и 5600K. Непосредственно после изменения цветовая температура «PRESET» устанавливается на 3200K (Для фильтра A). **VAR:** Выберите значение в диапазоне 2300K ↓ и 8000K. **3.2K/5.6K: Переключение между** 3200K и 5600K.

Пункты/ Сохр. данные	Диапазон возможных значений	Комментарии
COLOR TEMP PRE - - -F -	2300K ↓ : 3200K : 8000K 3200K 5600K	Для настройки цветовой температуры используется переключатель «WHITE BAL», установленный в положении «PRST». Установлена цветовая температура «PRESET», выбранная в меню «TEMP PRESEL SW». **2300K ↓ - 8000K:** При выбранном значении «VAR» в меню«TEMP PRESEL SW». **3200K - 5600K:** При выбранном значении 3200K - 5600K в меню «TEMP PRESEL SW». • Т.к. диапазон устанавливаемых цветовых температур варьируется в заваисимости от позиции цветокорректирующего фильтра, численное значение не может быть изменено, даже если выставлена высокая цветовая температура.
AWB A TEMP - - - F -	2300K ↓ : 3200K : 8000K	Для установки цветовой температуры переключатель «WHITE BAL» находится позиции «A». Если автоматически настроенный диапазон баланса белого установлен в положении «A», то значение цветовой температуры запоминается как положение переключателя «WHITE BAL». Если баланс белого настроен автоматически или был переключен цветокоррекционный фильтр, тогда могут отображаться значения до 9000K.
AWB B TEMP - - - F -	2300K ↓ : 3200K : 8000K	Для установки цветовой температуры переключатель «WHITE BAL» находится позиции «B». Если автоматически настроенный диапазон баланса белого установлен в положении «B», то значение цветовой температуры запоминается как положение переключателя «WHITE BAL». Если баланс белого настроен автоматически или был переключен цветокоррекционный фильтр, тогда могут отображаться значения до 9000K.

Подчеркивание в колонке диапазона возможных значений означает заводскую установку.

USER SW GAIN

Пункты/ Сохр. данные	Диапазон возможных значений	Комментарии
S.GAIN 30дБ -CURF	* •	Выберите возможность установки 30 дБ для сверхусиления. *: Возможна. •: Невозможна.
36дБ -CURF	* •	Выберите возможность установки 36 дБ для сверхусиления. *: Возможна. •: Невозможна.
DS.GAIN 6дБ ↑ -CURF	* •	Выберите возможность установки 6дБ ↑ для сверхусиления. *: Возможна. •: Невозможна.
10дБ ↑ -CURF		Выберите возможность установки 10дБ ↑ для сверхусиления. *: Возможна. •: Невозможна.
12дБ ↑ -CURF	* •	Выберите возможность установки 12дБ ↑ для сверхусиления. *: Возможна. •: Невозможна.
15дБ ↑ -CURF	* •	Выберите возможность установки 15дБ ↑ для сверхусиления. *: Возможна. •: Невозможна.
20дБ ↑ -CURF	* •	Выберите возможность установки 20дБ ↑ для сверхусиления. *: Возможна. •: Невозможна.

LENS/IRIS

Пункты/ Сохр. данные	Диапазон возможных значений	Комментарии
A.IRIS LEVEL -CUFR	000 : 045 : 100	Установите заданное значение для автоматической диафрагмы.
A.IRIS PEAK/ AVE -CUFR	000 : 300 : 100	Определите отношение максимального значения к стандартному для автоматической диафрагмы. Устанавливается большое значение для отклика на пик в окне определения «IRIS» и маленькое значение для отклика на среднее значение в окне.
A.IRIS PEAK WINDOW -CUFR	NORM1 NORM2 CENTR	Выберите окно для определения автоматической диафрагмы. **NORM1:** Окно ближе к центру экрана. **NORM2:** Окно ближе к нижней части экрана. **CENTR:** Окно в форме пятна в центре экрана.
S.IRIS LEVEL -CUFR	000 : 080 : 100	Установите заданное значение для функции «SUPER IRIS». (Функция коррекции задней подсветки).
IRIS GAIN -CUFR	CAM LENS	Выберите настройки «IRIS GAIN». **ПРИМЕЧАНИЕ:** У объективов, оборудованных экстендером (x2, x8 и т.д.), которые продавались до модели FUJINON DIGI POWER, управление коррекцией диафрагмы осуществляется экстендером. Поэтому, если включена функция «CAM», диафрагма камеры не будет работать качественно.
IRIS GAIN VALUE -CUFR	01 : 10 : 20	Установите диапазон возможных значений для «IRIS GAIN». Если эти настройки эффективны, тогда выберите «CAM» для «IRIS GAIN».
Подчеркивание в колонке диапазона возможных значений означает заводскую установку.		

ПРИМЕЧАНИЕ:
Если функция «DS.GAIN» активна, установите режим затвора в положение «OFF».

MAIN OPERATION

BATTERY/P2CARD

Пункты/ Сохр. данные	Диапазон возможных значений	Комментарии
BAT-TERY SELECT –CUF –	PROPAC14 TRIMPAC14 HYTRON50 HYTRON140 DIONIC90 DIONIC160 NP-L7 ENDURA7 ENDURA10 ENDURA-D PAG L 9 5 BP-L65/95 NICD14 TYPE A TYPE B	Выбор используемой батареи. Оставшийся заряд определяется в соответствии с типом выбранной батареи. Регулируемый диапазон изменяется установками пункта, выбираемого в разделах меню «BATTERY SETTING1» (page 182) и «BATTERY SETTING2» (page 183). Первоначальное значение для «TYPE A» установлено, а для «TYPE B» – «HYTRON140». Когда используются BP-GL65 или BP-GL95 производства Sony, установите значение "BP-L65/95".
EXT DC IN SELECT –CUF –	AC_ADPT PROPAC14 TRIMPAC14 HYTRON50 HYTRON140 DIONIC90 DIONIC160 NP-L7 ENDURA7 ENDURA10 ENDURA-D PAG L 9 5 BP-L65/95 NICD14 TYPE A TYPE B	Установите тип определения остаточного объема для батареи, соединенной с разъемом «DC IN». Оставшийся заряд определяется в соответствии с типом выбранной батареи. Регулируемый диапазон изменяется установками пункта, выбираемого в разделах меню «BATTERY SETTING1« (page 182) и «BATTERY SETTING2» (page 183). Аналогичное напряжение отображается на экране видеоискателя. Когда используются BP-GL65 или BP-GL95 производства Sony, установите значение "BP-L65/95".
BATT NEAR END ALARM –CUF –	ON OFF	Установите, использовать или нет звуковой сигнал при предупреждении «BATT NEAR END ALARM».
BATT NEAR END CANCEL –CUF –	ON OFF	Если включено, предупреждающий сигнал и индикация при возникновении предупреждения «BATT NEAR END ALARM» могут быть отключены переключателем «MODE CHECK».
BATT END ALARM –CUF –	ON OFF	Установите, использовать или нет звуковой сигнал при предупреждении «BATT END ALARM».
BATT REMAIN FULL –CUF –	70% 100%	Установите отображение индикатора оставшегося заряда батареи в окне дисплея при использовании батареи с этой функцией. **70%:** Индикатор «FULL» означает 70% объема. . **100%:** Индикатор «FULL» означает 100% объема.

Пункты/ Сохр. данные	Диапазон возможных значе-	Комментарии
CARD NEAR END ALARM – CUF –	ON OFF	Установите, использовать или нет звуковой сигнал при предупреждении «P2 CARD NEAR END ALARM».
CARD NEAR END TIME – CUF –	2min 3min	Установите оставшееся время, при котором возникает предупреждение «P2 CARD NEAR END TIME ALARM».
CARD END ALARM – CUF –	ON OFF	Установите, использовать или нетзвуковой сигнал при предупреждении «P2 CARD NEAR END ALARM».
CARD REMAIN/H – CUF –	3min/B 5min/B	Установите время для каждого сегмента индикатора оставшегося объема P2-карты. **3min/H:** Каждый сегмент соответствует 3 минутам. **5min/H:** Каждый сегмент соответствует 5 минутам.

Подчеркивание в колонке диапазона возможных значений означает заводскую установку.

BATTERY SETTING 1

Пункты/ Сохр. данные	Диапазон возможных значений	Комментарии
PROPAC14	* •	Подтверждение выбора, сделанного в пункте «BATTERY SELECT». ***:** Выбор разрешен. **•:** Выбор не разрешен.
	AUTO MANUAL	Выберите, автоматически или вручную устанавливатьнапряжение «NEAR END». **AUTO:** Напряжение устанавливается автоматически. **MANUAL:** Напряжение устанавливается вручную.
-CUF-	11.0 : 13.8 : 15.0	Если выбрано значение «вручную» в вышеуказанном меню, установите напряжение «NEAR END» с шагом 0,1В.
TRIMPAC14	* •	Подтверждение выбора, сделанного в пункте «BATTERY SELECT». ***:** Выбор разрешен. **•:** Выбор не разрешен.
	AUTO MANUAL	Выберите, автоматически или вручную устанавливатьнапряжение «NEAR END». **AUTO:** Напряжение устанавливается автоматически. **MANUAL:** Напряжение устанавливается вручную.
-CUF-	11.0 : 13.6 : 15.0	Если выбрано значение «вручную» в вышеуказанном меню, установите напряжение «NEAR END» с шагом 0,1В
HYTRON50	* •	Подтверждение выбора, сделанного в пункте «BATTERY SELECT». ***:** Выбор разрешен. **•:** Выбор не разрешен.
	AUTO MANUAL	Выберите, автоматически или вручную устанавливатьнапряжение «NEAR END». **AUTO:** Напряжение устанавливается автоматически. **MANUAL:** Напряжение устанавливается вручную.
-CUF-	11.0 : 13.5 : 15.0	Если выбрано значение «вручную» в вышеуказанном меню, установите напряжение «NEAR END» с шагом 0,1В.
NITRON140	* •	Подтверждение выбора, сделанного в пункте «BATTERY SELECT». ***:** Выбор разрешен. **•:** Выбор не разрешен.
	AUTO MANUAL	Выберите, автоматически или вручную устанавливатьнапряжение «NEAR END». **AUTO:** Напряжение устанавливается автоматически. **MANUAL:** Напряжение устанавливается вручную.
-CUF-	11.0 : 13.5 : 15.0	Если выбрано значение «вручную» в вышеуказанном меню, установите напряжение «NEAR END» с шагом 0,1В.
DIONIC90	* •	Подтверждение выбора, сделанного в пункте «BATTERY SELECT». ***:** Выбор разрешен. **•:** Выбор не разрешен.
	AUTO MANUAL	Выберите, автоматически или вручную устанавливатьнапряжение «NEAR END». **AUTO:** Напряжение устанавливается автоматически. **MANUAL:** Напряжение устанавливается вручную.
-CUF-	11.0 : 13.5 : 15.0	Если выбрано значение «вручную» в вышеуказанном меню, установите напряжение «NEAR END» с шагом 0,1В.

Пункты/ Сохр. данные	Диапазон возможных значений	Комментарии
DIONIC 160	* •	Подтверждение выбора, сделанного в пункте «BATTERY SELECT». ***:** Выбор разрешен. **•:** Выбор не разрешен.
	AUTO MANUAL	Выберите, автоматически или вручную устанавливатьнапряжение «NEAR END». **AUTO:** Напряжение устанавливается автоматически. **MANUAL:** Напряжение устанавливается вручную.
-CUF-	11.0 : 13.2 : 15.0	Если выбрано значение «вручную» в вышеуказанном меню, установите напряжение «NEAR END» с шагом 0,1В.
NP-L7	* •	Подтверждение выбора, сделанного в пункте «BATTERY SELECT». ***:** Выбор разрешен. **•:** Выбор не разрешен.
	AUTO MANUAL	Выберите, автоматически или вручную устанавливатьнапряжение «NEAR END». **AUTO:** Напряжение устанавливается автоматически. **MANUAL:** Напряжение устанавливается вручную.
-CUF-	11.0 : 13.2 : 15.0	Если выбрано значение «вручную» в вышеуказанном меню, установите напряжение «NEAR END» с шагом 0,1В.
ENDURA7	* •	Подтверждение выбора, сделанного в пункте «BATTERY SELECT». ***:** Выбор разрешен. **•:** Выбор не разрешен.
	AUTO MANUAL	Выберите, автоматически или вручную устанавливатьнапряжение «NEAR END». **AUTO:** Напряжение устанавливается автоматически. **MANUAL:** Напряжение устанавливается вручную.
-CUF-	11.0 : 13.2 : 15.0	Если выбрано значение «вручную» в вышеуказанном меню, установите напряжение «NEAR END» с шагом 0,1В.
ENDURA10	* •	Подтверждение выбора, сделанного в пункте «BATTERY SELECT». ***:** Выбор разрешен. **•:** Выбор не разрешен.
	AUTO MANUAL	Выберите, автоматически или вручную устанавливатьнапряжение «NEAR END». **AUTO:** Напряжение устанавливается автоматически. **MANUAL:** Напряжение устанавливается вручную.
-CUF-	11.0 : 13.5 : 15.0	Если выбрано значение «вручную» в вышеуказанном меню, установите напряжение «NEAR END» с шагом 0,1В.
ENDURA-D	* •	Подтверждение выбора, сделанного в пункте «BATTERY SELECT». ***:** Выбор разрешен. **•:** Выбор не разрешен.
	AUTO MANUAL	Выберите, автоматически или вручную устанавливатьнапряжение «NEAR END». **AUTO:** Напряжение устанавливается автоматически. **MANUAL:** Напряжение устанавливается вручную.
-CUF-	11.0 : 13.5 : 15.0	Если выбрано значение «вручную» в вышеуказанном меню, установите напряжение «NEAR END» с шагом 0,1В.

Подчеркивание в колонке диапазона возможных значений означает заводскую установку.

BATTERY SETTING2

Пункты/ Сохр. данные	Диапазон возможных значений	Комментарии
PAG L 9 5	* – •	Подтверждение выбора, сделанного в пункте «BATTERY SELECT». *: Выбор разрешен. •: Выбор не разрешен.
	AUTO MANUAL	Выберите, автоматически или вручную устанавливатьнапряжение «NEAR END». **AUTO:** Напряжение устанавливается автоматически. **MANUAL:** Напряжение устанавливается вручную.
–CUF –	11.0 : 13.5 : 15.0	Если выбрано значение «вручную» в вышеуказанном меню, установите напряжение «NEAR END» с шагом 0,1В.
BP-GL65/95	* •	Подтверждение выбора, сделанного в пункте «BATTERY SELECT». *: Выбор разрешен. •: Выбор не разрешен.
	AUTO MANUAL	Выберите, автоматически или вручную устанавливатьнапряжение «NEAR END». **AUTO:** Напряжение устанавливается автоматически. **MANUAL:** Напряжение устанавливается вручную.
–CUF –	11.0 : 13.5 : 15.0	Если выбрано значение «вручную» в вышеуказанном меню, установите напряжение «NEAR END» с шагом 0,1В.

Пункты/Сохр. данные		Диапазон возможных значений	Комментарии
NiCd14		* – •	Подтверждение выбора, сделанного в пункте «BATTERY SELECT». *: Выбор разрешен. •: Выбор не разрешен.
	NEAR END	11.0 : 13.8 : 15.0	Установите напряжение «NEAR END» с шагом 0,1 В.
	END	11.0 : 13.4 : 15.0	Установите напряжение «END» с шагом 0,1 В.
–	**CUF –**		
TYPE A		* •	Подтверждение выбора, сделанного в пункте «BATTERY SELECT». *: Выбор разрешен. •: Выбор не разрешен.
	FULL	12.0 : 15.1 : 17.0	Установите напряжение, соответствующее индикатору «FULL» с шагом 0,1В.
	NEAR END	11.0 : 13.6 : 15.0	Установите напряжение «NEAR END» с шагом 0,1 В.
	END	11.0 : 12.9 : 15.0	Установите напряжение «END» с шагом 0,1 В.
–	**CUF –**		
	TYPE B	* – •	Подтверждение выбора, сделанного в пункте «BATTERY SELECT». *: Выбор разрешен. •: Выбор не разрешен.
	FULL	12.0 : 15.5 : 17.0	Установите напряжение, соответствующее индикатору «FULL» с шагом 0,1В.
	NEAR END	11.0 : 13.5 : 15.0	Установите напряжение «NEAR END» с шагом 0,1 В.
	END	11.0 : 13.1: 15.0	Установите напряжение «END» с шагом 0,1 В.
–	**CUF –**		

• Оставшийся уровень заряда батареи показан в процентах, если в установленной батарее есть поддержка этой функции.
Подчеркивание в колонке диапазона возможных значений означает заводскую установку.

MIC/AUDIO1

Пункты/Сохр. данные	Диапазон возможных значений	Комментарии	Пункты/Сохр. данные	Диапазон возможных значений	Комментарии
FRONT VR CH1 –CUF –	OFF FRONT W.L. REAR ALL	Установите, будет ли выполняться управление сигналом, выбранным в качестве входного в меню «AUDIO CH1», регулятором «FRONT AUDIO LEVEL». OFF: Отключен для любого выбранного входного сигнала. Уровень записи не изменяется при повороте регулятора громкости. **FRONT:** Подключен, только если выбрано значение «FRONT». **W. L.:** Подключен, только если выбрано значение «WIRELESS». **REAR:** Подключен, только если выбрано значение «REAR». **ALL:** Подключен для всех входных сигналов.	MIC LOWCUT CH4 –CUF –	OFF FRONT W.L. REAR ALL	Выберите фильтр нижнего порога микрофона для канала 4 **OFF:** Фильтр нижнего порога выключен для любого входного микрофона. **FRONT:** Фильтр нижнего порога микрофона подключен, если выбран передний микрофон. **W. L.:** Фильтр нижнего порога микрофона подключен, если выбран только беспроводной тип микрофона. **REAR:** Фильтр нижнего порога микрофона подключен, если выбран задний микрофон.
FRONT VR CH2 –CUF –	OFF FRONT W.L. REAR ALL	Установите, будет ли выполняться управление сигналом, выбранным в качестве входного в меню «AUDIO CH2», регулятором «FRONT AUDIO LEVEL». OFF: Отключен для любого выбранного входного сигнала. Уровень записи не изменяется при повороте регулятора громкости. **FRONT:** Подключен, только если выбрано значение «FRONT». **W. L.:** Подключен, только если выбрано значение «WIRELESS». **REAR:** Подключен, только если выбрано значение «REAR». **ALL:** Подключен для всех входных сигналов.	LIMITER CH1 –CUF –	ON OFF	Выберите ограничитель. Ограничитель включен, если переключатель «AUDIO SELECT CH1» установлен в положение «MAN».
MIC LOWCUT CH1 –CUF –	OFF FRONT W.L. REAR	Выберите фильтр нижнего порога для входного канала 1 **OFF:** Фильтр нижнего порога выключен для любого входного микрофона. **FRONT:** Фильтр нижнего порога микрофона подключен, если выбран передний микрофон. **W. L.:** Фильтр нижнего порога микрофона подключен, если выбран только беспроводной тип микрофона. **REAR:** Фильтр нижнего порога микрофона подключен, если выбран задний микрофон.	LIMITER CH2 –CUF –	ON OFF	Выберите ограничитель. Ограничитель включен, если переключатель «AUDIO SELECT CH2» установлен в положение «MAN».
			AUTO LEVEL CH3 –CUF –	ON OFF	Выберите метод установки уровня. Более подробная информация содержится в разделе «Уровни записи CH3 и CH4 » (стр.54)
MIC LOWCUT CH1 –CUF –	OFF FRONT W.L. REAR	Выберите фильтр нижнего порога микрофона для входного канала 3. **OFF:** Фильтр нижнего порога выключен для любого входного микрофона. **FRONT:** Фильтр нижнего порога микрофона подключен, если выбран передний микрофон. **W. L.:** Фильтр нижнего порога микрофона подключен, если выбран только беспроводной тип микрофона. **REAR:** Фильтр нижнего порога микрофона подключен, если выбран задний микрофон	AUTO LEVEL CH4 –CUF –	ON OFF	Выберите метод установки уровня. Для более подробной информации см. «Уровни записи CH3 и CH4 » (стр.54)
			TEST TONE –CUF –	OFF NORMAL ALWAYS CHSEL	Выберите тестовый сигнал **OFF:** Тестовый тоновый сигнал отключен. **NORMAL:** Тестовый тоновый сигнал выводится через каналы 1 – 4 при установке переключателя «OUTPUT/AUTO KNEE» в положение «BARS», а переключателя «CH1 AUDIO IN» – в положение «FRONT». **ALWAYS:** Тестовый тоновый сигнал выводится через каналы 1 – 4 при установке переключателя «OUTPUT/AUTO KNEE» в положение «BARS». **CHSEL:** Тестовый тоновый сигнал выводится через каналы, когда переключатели «CH1 AUDIO IN» или «CH2 AUDIO IN» устанавливаются в положение «FRONT», если переключатель «OUTPUT/AUTO KNEE» устанавливается в положении «BARS». Тестовый тоновый сигнал не выводится через каналы CH3 и CH4.

ПРИМЕЧАНИЕ:
Частотные характеристики при фильтре порога микрофона от 200 Гц до 10кГц.

Подчеркивание в колонке диапазона возможных значений означает заводскую установку.

MIC/AUDIO2

Пункты/Сохр. данные	Диапазон возможных значений	Комментарии
FRONT MIC POWER -CUF-	ON OFF	Выберите источник фантомного питания для переднего микрофона.
REAR MIC POWER -CUF-	ON OFF	Выберите источник фантомного питания для заднего микрофона. При выборе значения «OFF» фантомный источник питания не используется, даже если переключатели «REAR AUDIO CH1» или «REAR AUDIO CH2» установлены в положение «+48».
MONITOR SELECT -CUF-	STEREO MIX	Если переключатель «MONITOR» установлен в положение «ST» (стерео), выберите формат сигнала для вывода для монитор.
FRONT MIC LEVEL -CUF-	-40дБ -50дБ	Выберите уровень входного сигнала для переднего микрофона.
REAR MIC CH1 LVL -CUF-	-50дБ -60дБ	Выберите уровень входного сигнала для заднего микрофона.
REAR MIC CH2 LVL -CUF-	-50дБ -60дБ	Выберите уровень входного сигнала для заднего микрофона.
REAR LINE IN LVL -CUF-	+4дБ 0дБ- -3дБ	Выберите уровень входного сигнала для заднего линейного входа.
AUDIO OUT LVL -CUF-	+4дБ 0дБ- -3дБ	Выберите уровень входного аудиосигнала.
HEADROOM -CUF-	18дБ 20дБ	Установите запас мощности (опорный уровень).
WIRELESS -CUF-	ON OFF	Выберите, будет ли подаваться предупредительный сигнал при плохом приеме беспроводного приемника.

TC/CUB

Пункты/Сохр. данные	Диапазон возможных значений	Комментарии
TC MODE -CUF-	DF NDF	Установите режим временного кода. **DF:** Сброс кадров. **NDF:** Без сброса кадров. **ПРИМЕЧАНИЕ:** Если камкордер работает в режиме 50Гц или 24P или 24PA, то сброс кадров не используется.
UB MODE -CUF-	USER TIME DATE EXT TCG FRM RATE REGEN	Выберите режим пользовательского бита. **USER:** Выберите значение «UB», установленное в разделе ЖК-дисплея. **TIME:** Выберите местное время (часы, минуты, секунды). **DATE:** Выберите местную дату и время (последние две цифры года, месяца, дня, часа). **EXT:** Если выбрано значение «CAM», «VIDEO» или «SDI» для пункта «REC SIGNAL» на экране «SYSTEM MODE», то пользовательские биты записываются с разъема «TC IN». Если выбрано значение «1394», записываются пользовательские биты входящего сигнала с разъема «DVCPRO». При ошибке считывания запоминается значение «USER». **TCG:** Значение «TCG» вводится в «UB». **FRM RATE:** Выберите данные о съемке для камеры (например, частота кадров). Более подробную информацию можно найти в разделе «Информация о частоте кадров записывается в пользовательский бит» (стр. 58). При воспроизведении видеофайлов, записанных без преобразования, выводится информация о частоте кадров записанная в пользовательский бит в диапазоне VAUX. **REGEN:** Постоянное считывание и запись значения, хранящейся на карте памяти.
VITC UB MODE -CUF-	USER/EXT TIME DATE TCG FRM RATE REGEN	Выберите режим пользовательского бита для VAUX TC (VITC). **USER/EXT:** Если в меню «UB MODE» установлено значение «EXT», то записывается «EXT». Иначе значение «USER» записывается в пользовательский бит. **TIME:** Выберите местное время (часы, минуты, секунды). **DATE:** Выберите местную дату и время (последние две цифры года, месяца, дня, часа). **TCG:** Значение «TCG» вводится в пользовательский бит. **FRM RATE:** Выберите данные о съемке для камеры (например, частота кадров). Более подробную информацию можно найти в разделе «Информация о частоте кадров записывается в пользовательский бит» (стр. 58). **REGEN:** Постоянное считывание и запись значения, хранящейся на карте памяти. **ПРИМЕЧАНИЕ:** Если камкордер работает в режиме 24P, 24PA, 30P (AVC-I) или 24P (AVC-I), то всегда используется частота смены кадров.

Подчеркивание в колонке диапазона возможных значений означает заводскую установку

Пункты/Сохр. данные	Диапазон возможных значений	Комментарии
TCG SET -CUF-	ON OFF	Включение/выключение функции постоянной записи (при включенном питании) значения временного кода, которое установлено до выключения питания.
FIRST REC TC -CUF-	PRESENT REGEN	При первой записи после включения питания, установке P2-карты и смене записываемой P2-карты выберите, обновлять или нет значение временного кода для новой P2-карты. **PRESET:** Используйте внутренний временной код камкордера. **REGEN:** Для записи на P2-карты генерируется временной код, соответствующий временному коду с последней датой и временем. **Помните** Установите точную дату и время. Правила настройки см. в разделе «Настройка даты и времени для внутренних часов» (стр. 59). При работе в любом из режимов 24P или 24PA не допускается обновление значений для карты, записываемой со сбросом кадров.
P.OFF LCD DISPLAY -CUF-	ON OFF	Выберите, необходимо ли устанавливать временной код дисплея и отображать его на ЖК-дисплее, если он отключен. **ON:** Если монитор выключен, временной код устанавливается и отображается. **OFF:** Если питание монитора отключено или камкордер выключен, установка и отображение невозможны.
TC OUT -CUF-	TCG TCG/TCR	Выберите выходной временной код для выходного разъема. **TCG:** Всегда обновлять значение выходного временного кода. **TCG/TCR:** Обновление значения временного кода происходит во время записи и считывается при воспроизведении.
TC DISP SEL -CUF-	30F 24F	Выберите формат отображения цифр временного кода (только для 1080-59,94i или480-59,94i). Более детальное описание можно найти в разделе «Запись временного кода и пользовательского бита» (стр.56). **30F**: Для отображения временного кода используется 30 цифр. **24F:** Временной код конвертируется до 24 цифр.
TC VIDEO SYNCHRO -CUF-	0 1 2 3	Установки коррекции временной кода в соотвествии с задержкой видеосигнала. **0:** Нет коррекции. **1:** Задержка входного временного кода соответственно времени видеоматериала. **2:** Опережение входного временного кода соответственно времени видеоматериала. **3:** Задержка входного временного кода и опережение выходного временного кода соответствует времени видеоматериала. Подробное описание можно найти в разделе «Внешняя синхронизация временного кода» (стр. 61)

Пункты/Сохр. данные	Диапазон возможных значений	Комментарии
REC REVIEW REGEN -CUF-	ON OFF	Выберите, необходима ли повторная генерация значения временного кода P2-карты, если последующая запись начата после того, как для пункта «RET SW» экрана «SW MODE» было установлено значение «R.REVIEW» и была нажата кнопка «RET» на объективе или программируемая кнопка, которой присвоена функция «RET SW». **ON:** Временной код обновляется по значению на пленке. **OFF:** Временной код не генерируется повторно.
UMID SET/INFO		
COUNTRY -CUF-	NO-INFO	Введите страну проживания пользователя. До завершения ввода будет показано сообщение «NO-INFO».
ORGANIZATION -CUF-	NO-INFO	Введите название организации или компании пользователя. До завершения ввода будет показано «NO-INFO».
USER -CUF-	NO-INFO	Введите имя пользователя. До завершения ввода будет показано «NO-INFO».
DEVICE - - - - -		Определить идентификационный номер изделия.

ПРИМЕЧАНИЯ:

Более подробную информацию можно найти в разделе «На-стройка данных UMID».

Подчеркивание в колонке диапазона возможных значений оз-начает заводскую установку.

FILE
SD CARD READ/WRITE

Пункты/Сохр. данные	Диапазон возможных значений	Комментарии
R.SELECT - - - F -	1 : 8	Выберите номер файла для считывания.
READ - - - - -		Считывание данных с карты памяти SD.
W.SELECT - - - F -	1 : 8	Выберите номер файла для записи.
WRITE - - - - -		Запишите данные меню камкордера на карту памяти SD.
CARD CONFIG - - - - -		Отформатируйте карту памяти SD.
TITLE READ - - - - -		Считывание заголовка записанных данных с карты памяти SD.
TITLE1-8 - - - - -	**** ****	Заголовок может состоять из 8 символов.

ПРИМЕЧАНИЕ:
При режиме USB DEVICE ошибки происходят, даже если выбраны соответствующие пункты для «SD CARD READ/WRITE», т.к. отсутствует доступ к карте памяти SD. Необходимо установить переключатель «PC MODE» в положение "OFF" для повторного проведения работы.

SD CARD R/W SELECT

Пункты/Сохр. данные	Диапазон возможных значений	Комментарии
R.SELECT - - - F -	ON OFF	Уточните возможность использования настроек для пунктов меню «SYSTEM MODE», если данные считаны или записаны на карту памяти SD.
R.SELECT - - - F -	ON OFF	Выберите возможность участия идентификатора «CAMERA» при считывании или записи на карту памяти SD.
R.SELECT - - - F -	ON OFF	Выберите возможность включения настроек «FILE MENU SELECT» при считывании или записи на карту памяти SD.
SYSTEM - - - F -	ON OFF	Уточните возможность использования настроек всех экранов, за исключением экрана «SYSTEM MODE» меню «SYSTEM SETTING» и настроек меню «OPTION»при считывании или записи на карту памяти SD.
PAINT MENU SW(■) R/W - - - F -	ON OFF	Выберите возможность включения настроенных значений в меню «PAINT» при считывании или записи на карту памяти SD.
PAINT MENU SW(■) R/W - - - F -	ON OFF	Выберите возможность включения настроенных значений в меню «PAINT» при считывании или записи на карту памяти SD.
VF MENU R/W - - - F -	ON OFF	Выберите возможность включения настроенных значений в меню «VF» при считывании или записи на карту памяти SD.
CAM OPE MENU R/W - - - F -	ON OFF	Выберите возможность включения настроенных значений в меню «CAM OPERATION» при считывании или записи на карту памяти SD.
MAINTE MENU R/W - - - F -	ON OFF	Выберите возможность включения настроенных значений в меню «MAINTENANCE» при считывании или записи на карту памяти SD
NAINOPE MENU R/W - - - F -	ON OFF	Выберите возможность включения настроенных значений в меню «MAIN OPERATION» при считывании или записи на карту памяти SD

Подчеркивание в колонке диапазона возможных значений означает заводскую установку.

CAC FILE CARD READ

Пункты/Сохр. данные	Диапазон возможных значений	Комментарии
CARD READ SELECT - - - F -	1 : 32	Выбор номера для выполнения операции над данными коррекции цветового астигматизма («READ» / «DELETE»), сохраненными на карту памяти SD.
READ - - - - -		Для чтения файла CAC с карты памяти SD. Если выбрано, то на экране отображается надпись «FILE READ».
DELETE - - - - -		Для удаления файла CAC с карты памяти SD.
TITLE READ - - - - -		Для чтения названия файла CAC с карты памяти SD.
TITLE SCROLL - - - - -	1 : 25	Для навигации по файлам CAC на карте памяти SD. Выберите их курсором, нажмите диск «JOG» и затем поверните его для навигации по файлам CAC.
01 - 32 - - - - -		Для определения имен файлов с 1 по 32, используя не более 27 символов.

FILE READ screen

Пункты/Сохр. данные	Диапазон возможных значений	Комментарии
TITLE		Отображение имени файла CAC, выбранного в пункте «READ» в меню «CAC FILE CARD».
YES		Файлы с именем CAC, считанные с карты памяти SD, записываются во встроенную память устройства.
NO (CANCEL)		Файлы с именем CAC, считанные с карты памяти SD, не записываются во встроенную память устройства.
MEM STORE NO	EMPTY 1 : 32	**EMPTY:** Если данные записываются из встроенной памяти устройства, система ищет свободные места для их записи. **1-32:** Запись данных с выбранного номера. Если любые данные файла CAC уже были записаны с этого номера, то осуществляется их перезапись.
TITLE SCROLL	1 : 25	Перемещение по файлам CAC во встроенной памяти устройства. Выберите их курсором, нажмите диск «JOG» и затем поверните его для навигации по файлам CAS.
01 - 32		Для определения имен файлов с 1 по 32, используя не более 27 символов.

LENS FILE

Пункты/Сохр. данные	Диапазон возможных значений	Комментарии
FILE NO. - - - F -	1 : 8	Выберите номер файла данных объектива.
READ - - - - -		Считывание файла данных объектива.
WRITE - - - - -		Запись файла данных объектива.
RESET ALL - - - - -		Для переустановки всех данных файла объектива.
TITLE 1-8 - - - - -	******* *****	Для написания заголовка используется не более 12 символов.

LENS FILE CARD RW

Пункты/Сохр. данные	Диапазон возможных значений	Комментарии
CARD FILE SELECT - - - F -	1 : 8	Для выбора номера файла данных объектива на карте памяти SD.
READ - - - - -		Для чтения файла данных объектива на карте памяти SD.
WRITE - - - - -		Для записи файла данных объектива на карте памяти SD.
TITLE READ - - - - -		Для чтения заголовка файла данных объектива на карте памяти SD.
TITLE 1-8 - - - - -	******* *****	Для заголовка используется не более 12 символов.

ПРИМЕЧАНИЕ:
При режиме USB DEVICE ошибки происходят, даже если выбраны соответствующие пункты для «SD CARD READ/WRITE», т.к. отсутствует доступ к карте памяти SD. Необходимо установить переключатель «PC MODE» в положение "OFF" для повторного проведения работы.
Подчеркивание в колонке диапазона возможных значений означает заводскую установку.

SCENE

Пункты/Сохр. данные	Диапазон возможных значений	Комментарии
READ USER DATA - - - - -		Считывание данных пользовательской области памяти.
SCENE SEL - - - F -	1 : 4	Выбор файла сцены.
READ - - - - -		Считывание файла сцены.
WRITE - - - - -		Запись файла сцены.
RESET - - - - -		Сброс значений файлов сцены до начальных.
TITLE 1-4 - - - - -		Создание заголовка файла сцены.

ПРИМЕЧАНИЕ:

При режиме USB DEVICE ошибки происходят, даже если выбраны соответствующие пункты для «SD CARD READ/WRITE», т.к. отсутствует доступ к карте памяти SD. Необходимо установить переключатель «PC MODE» в положение "OFF" для повторного проведения работы

INITIALIZE

Пункты/Сохр. данные	Диапазон возможных значений	Комментарии
READ FACTORY DATA - - - - -		Сброс меню значений (MAIN MENU, OPTION MENU) на заводские установки. **Помните** Следующие установки не сбрасываются на заводские установки. • Файл сцены • Данные пользователя • Файл данных объектива • Данные шейдинга черного.
WRITE USER DATA - - - - -		Сохранение предпочтенного пользователем меню данных во внутренней памяти камеры.

ПРИМЕЧАНИЕ:

При режиме USB DEVICE ошибки происходят, даже если выбраны соответствующие пункты для «SD CARD READ/WRITE», т.к. отсутствует доступ к карте памяти SD. Необходимо установить переключатель «PC MODE» в положение "OFF" для повторного проведения работы.

Подчеркивание в колонке диапазона возможных значений означает заводскую установку.

MAINTENANCE

SYSTEM CHECK

Пункты/Сохр. данные	Диапазон возможных значений	Комментарии
COLOR CHECK - - - - -	ON OFF	Включить/выключить функцию проверки правильности работы камкордера. Уровень RGB в центре экрана видеоискателя показан, если каждый сигнал успешно передан по оптическим или цифровым каналам.

LENS ADJ

Пункты/Сохр. данные	Диапазон возможных значений	Комментарии
F2,8 ADJ - - - - -	ON OFF	Диафрагма устанавливается при F2,8,если выбран пункт «ON». (Отрегулировать F2,8 можно с помощью линзы).
F16 ADJ - - - - -	ON OFF	Диафрагма устанавливается при F16,если выбран пункт «ON». (Отрегулировать F16 можно с помощью линзы).

BLACK SHADING

Пункты/Сохр. данные	Диапазон возможных значений	Комментарии
CORRECT -CUFR	ON OFF	Включение или выключение компенсации шейдинга белого.
R H SAW R H PARA R V SAW G H SAW G H PARA G V SAW G V PARA B H SAW B H PARA B V SAW B V PARA - - - F -	-255 : +000 : +255	Компенсация шейдинга белого выполняется вручную. Для зубчатой и параболической волн используются каналы RGB, которые настраиваются в горизонтальном и вертикальном направлении соответственно.

LENS FILE ADJ

Пункты/Сохр. данные	Диапазон возможных значений	Комментарии
RB GAIN CTRL RESET - - - F -	ON OFF	**ON:** Значения усиления для красного и для синего, настроенные на экране «RB GAIN CONTROL», сбрасываются. Значения уровня засветки для красного, зеленого и синего, настроенные на экране «RB GAIN CONTROL», также сбрасываются. **OFF:** Значения усиления для красного и для синего, настроенные на экране «RB GAIN CONTROL», действительны.Значения для красного , зеленого и синего, настроенные на экране «RB GAIN CONTROL», также действительны.
LENS R GAIN OFFSET - - - F -	-200 : +000 : +200	Используется для компенсации чувствительности Rch объектива.
LENS B GAIN OFFSET - - - F -	-200 : +000 : +200	Используется для компенсации чувствительности Bch объектива.
LENS R FLARE - - - F -	000 : 100	Используется для настройки уровня засветки красного.
LENS G FLARE - - - F -	000 : 100	Используется для настройки уровня засветки зеленого.
LENS B FLARE - - - F -	000 : 100	Используется для настройки уровня засветки синего.

ПРИМЕЧАНИЕ:

Данные настройки на экране «LENS FILE ADJ" могут быть сохранены на карте памяти SD в виде файлов данных объектива.

Подчеркивание в колонке диапазона возможных значений означает заводскую установку.

CAC ADJ			DIAGNOSTIC 2		
Пункты/Сохр. данные	**Диапазон возможных значений**	Комментарии	**Пункты/Сохр. данные**	**Диапазон возможных значений**	Комментарии
CAC CONTROL - - U F R	ON OFF	**ON:** Выполнять коррекцию цветового астигматизма. **OFF:** Коррекция цветового астигматизма не выполняется.	SYSCON SOFT - - - - -		Отображается версия программного обеспечения для системы управления микропроцессором.
CAC FILE DELETE - - - - -		Файл коррекции цветового астигматизма записан во встроенную память устройства и выбран в меню «CAC FILE». Пункт не удален.	LCD SOFT - - - - -		Отображается версия программного обеспечения для микропроцессора ЖК-дисплея.
CAC FILE NO. - - - - -	1 : 32	Для удаления файла коррекции цветового астигматизма в пункте «CAC FILE» выберите файл коррекции цветового астигматизма.	P2CSOS - - - - -		Отображается версия операционной системы для потокового контроля.
TITLE SCROLL - - - - -	1 : 25	Прокрутка файлов коррекции цветового астигматизма. Выберите пункт курсором, нажмите диск «JOG» и затем поверните его для навигации по файлам CAC.	P2CSAP - - - - -		Отображается версия приложения для потокового контроля.
01-32 - - - - -		Отображаются первые 27 символов названия файлов коррекции цветового астигматизма с 1 по 32.	SH4CTRL FPGA - - - - -		Отображается версия программы для FPGA потокового контроля.
DIAGNOSTIC 1			PROCTRL FPGA - - - - -		Отображается версия программы для FPGA контроля предварительной записи.
Пункты/Сохр. данные	**Диапазон возможных значений**	Комментарии	SYSIF FPGA - - - - -		Отображается версия программы для FPGA последовательного интерфейса.
CAMSOFT MAIN - - - - -		Отображается версия основного программного обеспечения для микропроцессора камеры.	SDI IN FPGA - - - - -		Отображается версия программы для FPGA платы SDI (дополнительно).
CAMTABLE - - - - -		Отображается версия таблицы.	AVC-I SOFT - - - - -		Отображается версия управляющего программного обеспечения для платы AVC-I.
PULSE FPGA - - - - -		Отображается версия программы для управления ПЗС-матрицы.	AVC-I FPGA - - - - -		Отображается версия программы FPGA для платы AVC-I.
UCIF FPGA - - - - -		Отображается версия программы FPGA для управления памяти кадров.	HOURS METER		
FM FPGA - - - - -		Отображается версия программы FPGA для интерфейса микропроцессора.	**Пункты/Сохр. данные**	**Диапазон возможных значений**	Комментарии
CHAR FPGA - - - - -		Отображается версия программы для FPGA управления сигналом HD I/O.	OPERATION - - - - -		Отображение общего количества часов работы камеры во включенном режиме.
DC FPGA - - - - -		Отображается версия программы для FPGA управления сигналом SD I/O.	P.ON TIMES - - - - -		Отображение общего количества циклов включения/ выключения.

OPTION MENU

OPTION

Пункты/Сохр. данные	Диапазон возможных значений	Комментарии
ENG SECURITY - - - - -	ON OFF	Выбор того, необходимо ли устанавливать ограничения на открытие экрана MENU. **ON:** Меню экрана не открывается. Обратитесь по месту приобретения для снятия этого ограничения. **OFF:** Ограничения на открытие меню экрана нет.
FRAME RATE UB - C - - -	FRM RATE MENU	Для настройки записи пользовательского бита при установке видеосистемы с 24P или 24PA. Более подробную информацию можно найти в разделе «Запись временного кода и пользовательского бита» (стр. 56). **FRMRATE:** Для записи данных о съемке (частота кадров и т.д.) камеры. **MENU:** Это значение сопровождается настройками пунктов «UB MODE» и «VITC UB MODE» экрана «TC/UB».. Однако данные о записи камеры всегда записываются при записи в режиме без преобразования.
1394 CONFIG COUNT - C - - -	DFLT (000) 001 : 255	Для включения разъема «DVCPRO». Используется с DFLT для работы в нормальном режиме.
1394 GAPC COUNT - C - - -	0 : 40 : 63	Для настройки интервала между пакетами.
AUDIO OUT DELAY - C - - -	DELAYED THROUGH	Выбор того, необходимо ли задерживать вывод сигнала на аудиовыход, наушники и динамики. **DELAYED:** Задержка аудиовыхода синхронно с сигналом видеовыхода. **THROUGH:** Выходной аудиосигнал входит без задержки. Эти установки предотвращают эффект эха между источником звука и выходным аудиосигналом, если источник звука расположен близко к камкордеру.
FAN MODE - - - - -	OFF AUTO	Для настройки режима работы вентилятора. **OFF:** Вентилятор всегда остановлен. **AUTO:** Вентилятор запустится автоматически при температуре, превышающей температуру устройства. **Примечание** После включения питания сразу устанавливается значение «AUTO». Если камкодер работает при выключенном вентиляторе, данные могут записываться или вопроизводиться неправильно вследствие перегрева. Перед использованием камкордера установите значение «AUTO» для этого пункта меню.

AREA SETING

Пункты/Сохр. данные	Диапазон возможных значений	Комментарии
AREA SELECT - - - - -	NTSC NTSC (J) PAL	**NTSC:** Выбран любой стандарт TV цвета NTSC, кроме японского. **NTSC (J):** Выбран японский стандарт TV цвета. **PAL:** Выбран стандарт TV цвета PAL.
AREA SET - C - - -		Применены настройки для области, выбранной в пункте «AREA SELECT». Более подробная информация содержится в разделе «Настройки стандарта TV цвета (Настройка частоты кадров)» (стр. 13).

Примечание:
Подчеркивание в колонке диапазона возможных значений означает заводскую установку.

Обновление встроенного программного обеспечения камкордера

Для получения последней информации о встроенном программном обеспечении камкордера посетите страницу службы технической поддержки на следующем веб-сайте: https://eww.pavc.panasonic.co.jp/pro-av/ .
Для обновления программного обеспечения уточните версию камкордера AJ-HPX3000, выбрав в меню экраны «MAINTENANCE», «DIAGNOSTIC 1» и «DIAGNOSTIC 2», затем посетите вышеуказанный веб-сайт для загрузки ПО, если это необхо-димо. Затем загрузите этот файл на AJ-HPX3000 с помощью карты памяти SD для выполнения обновления. Для получения последней информации о встроенном ПО посетите вышеуказанный веб-сайт.

ПРИМЕЧАНИЕ:

SD-карты, использующиеся для камкордера AJ-HPX3000, должны соответствовать стандартам SD. К тому же они могут быть отформатированы камкордером. При необходимости форматирования с помощью ПК загрузите специальное про-граммное обеспечение с веб-сайта и отформатируйте SD-карты.

Технические характеристики

Основные

Источник питания:

Постоянный ток 12 В (11,0 В – 17,0 В)
Потребляемая мощность:
44 Вт

Указывает на информацию, касающуюся безопасности.

Рабочая температура:

0 °C - +40 °C

Температура хранения:
–20 °C … +60 °C

Камера

Приемное устройство: 2/3-дюймовая, 2,2-мегапиксельная твердотельная ПЗС-матрица x 3

Схема получения изображения:
RGB 3CCD

Всего пикселов: 2010 (гориз.) x 1120 (вертик.)

Фильтр CC: A: 3200K
B: 4300K
C: 5600K
D: 6300K

Фильтр ND 1: CLEAR
2: 1/4ND
3: 1/16ND
4: 1/64ND

Квантование: 14-битное

Частота строчных импульсов:
74,1758 МГц (59,94 Гц)

74,25 МГц (50 Гц)

Частота сэмплирования:
74,1758 МГц (59,94 Гц)

74,25 МГц (50 Гц)

Цифровая обработка сигнала:
74,1758 МГц (59,94 Гц)
74,25 МГц (50 Гц)

Программированное усиление:
–3 дБ, 0 дБ, +3 дБ, +6 дБ, +9 дБ,

+12 дБ, +15 дБ, +18 дБ, +21 дБ,

+24 дБ, +27 дБ или +30 дБ

Цифровое сверхусиление («DS.GAIN»):

Выбираемые значения: +6 дБ, +10 дБ, +12 dB, +15 дБ или +20 дБ

Сверхусиление (S.GAIN):
Выбираемые значения: 30 дБ или 36 дБ

Рабочая влажность:

От 10% до 85% (относительная влажность)

Время непрерывной работы:
Приблизительно 120 минут (используя DIONIC90 производства Anton/Bauer)

Размеры (Ш x В x Г):

137 мм x 209 мм x 318 мм
(исключая ручку и беспроводной ресивер)

Вес: Приблизительно 3,9 кг
(только основное устройство)

Скорость затвора: 1/60 (50 Гц), 1/100 (59.94 Гц), 1/120,

1/250, 1/500, 1/1000, 1/2000, HALF
180˚, 172.8˚, 144.0˚,
120.0˚, 90.0˚, 45.0˚

Сихронизация развертки:
1/61.7 - 1/7200
(1080/59.94i, 480/59.94i)
1/30.9 - 1/3600
(1080/29.97P, 480/29.97P)
1/24.7 - 1/2880
(1080/23.98P(A), 480/23.98P(A))
1/51.4 - 1/6000
(1080/50i, 576/50i)
1/25.7 - 1/3000
(1080/25P, 576/25P)

Крепление объектива: 2/3-дюймовое типа «байонет»

Оптическая система:
Призматическая (F1.4)

Чувствительность: F10

(2000 люкс, 89,9% отражения, 1080/59.94i)

Минимальная яркость объекта:
0,064 люкс
(При F1.4, +36 дБ («S. GAIN»), +20 дБ («DS. GAIN»))

Отношение «сигнал/шум» для видеосигнала: 54 дБ (стандартное значение)

Искажение: 0,03% или менее (весь участок, кроме искажения объектива)

Разрешение по горизонтали:

1000 линий или более

Карта памяти

Носитель: P2-карта

Форматы видеозаписи:
Выбираемые из AVC-Intra100/ AVC-Intra50/DVCPRO HD/DVCPRO50

Форматы аудиозаписи:
48 кГц, 16 бит, 4 канала

Время записи/воспроизведения:
Приблизительно 16 минут:
для записи в формате AVC-Intra100 (1080/59.94i, 1080/50i) с использованием одной AJ-P2C016RG
Приблизительно 32 минут:
Для записи в формате DVCPRO (480/59.94i, 576/50i) с использованием одной AJ-P2C008HG

Примечание:

Время записи соответствует однократной непрерывной записи на P2-карту. Время записи может быть короче в зависимости от количества записей.

Последние данные по картам памяти P2 в руководстве отсутствуют, обратитесь в службу технической поддержки на следующем веб-сайте:

https://eww.pavc.panasonic.co.jp/pro-av/ .

Видеосистема

Полоса частот: Y: 74,1758 МГц (59,94 Гц)
74,25 МГц (50 Гц) (AVC-Intra100/AVC-Intra50/ DVCPRO HD)
PB/PR: 37,0879 МГц (59,94 Гц)
37,125 МГц (50 Гц) (AVC-Intra100/AVC-Intra50/ DVCPRO HD)
Y: 13,5 МГц (DVCPRO50)
PB/PR: 6,75 МГц (DVCPRO50)

Квантование: 10-битное (AVC-Intra100/AVC-Intra50)
8 bits (DVCPRO HD/DVCPRO50)

Метод сжатия:
H.264/AVC Intra Profile (AVC-Intra100/ AVC-Intra50)
DV base (SMPTE370M/DVCPRO HD, SMPTE314M/DVCPRO50)

Цифровая аудиосистема

Частота сэмплирования:
48 кГц (синхронизирована с видеосигналом)

Квантование: 16 бит

Частотная характеристика:
20 Гц - 20 кГц ± 1,0 дБ (опорный уровень)

Динамический диапазон: мин. 85 дБ (1 кГц, AWTD)

Коэффициент искажения: 0,1% или менее (1 кГц, опорный уровень)

Запас по мощности:18/20 дБ (выбрать в меню)

Порты ввода/вывода

GEN LOCK IN: BNC**x**1, 1,0 В, 75 Ом
(Функционирует как «VIDEO IN» или как входящий разъем обратного видеосигнала, который можно переключать в меню)

MON OUT: BNC**x**1, 1,0 В, 75 Ом

VIDEO OUT : BNC**x**1

(Возможно переключение между HD-SDI/SD-SDI/композитный сигнал.)
HD-SDI: 0,8 В, 75 Ом
(Соответствует стандартному сигналу SMPTE292M/299M)
SD-SDI: 0,8 Vp-p, 75 Ом
(Соответствует стандартному сигналу SMPTE259M-C/272M-A/ ITU-R. BT656-4)
Композитный сигнал: 1,0 В, 75 Ом

TC IN: BNC**x**1, 0,5 В -8 В, 10 кОм

TC OUT: BNCx1, низкое сопротивление, 2,0 ± 0,5 В Vp-p

DVCPRO : 6-пиновый (I/O)
Скорость передачи:
400, 200, или 100 Мбит/с (выбирается)

Скорость передачи данных:

Совместим с IEEE1394 - 1995/ 1394a - 2000, IEC 61883-1 и 2, и SMPTE 396M
Команды управления:
Совместим со стандартами набора команд AV/C

SDI-OUT : BNC**x**1, 0,8 В, 75 Ом
HD: Соответствует стандартному сигналу SMPTE292M/299M

SD: Соответствует стандартному сигналу SMPTE259M-C/272M-A/ITU-R.BT656-4

SDI-IN : BNC**x**1, 0,8 В, 75 Ом
(При подключении к плате AJ-YA350AG с разъемом HD/SD-SDI (дополнительно))

HD: Соответствует стандартному сигналу SMPTE292M/299M

SD: Соответствует стандартному сигналу C/272M-A/ITU-R.BT656-4

AUDIO IN CH1/CH2:
XLR **x** 2, 3-пиновый
Система переключения LINE, MIC, и MIC +48 В
LINE: +4 дБ
(–3 дБ/0 дБ/+4 дБ выбирается в меню)

MIC: –60 дБ (–60 дБ/–50 дБ выбирается в меню)
MIC + 48В: Совместим с фантомным источником питания +48В –60 дБ, выбирается в меню (–60 дБ/–50 дБ)

MIC IN: XLR **x** 1, 5-пиновый

Фантомный +48В: ВКЛ или ВЫКЛ выбирается в меню

–40 дБ
(–50 дБ/–40 дБ выбирается в меню)

WIRELESS IN: 25-пиновый D-SUB, –40 дБ

AUDIO OUT CH1/CH2:

XLR **x** 1, 5-пиновый, +4 дБ
(–3 дБ/0 дБ/+4 дБ выбирается в меню)
Сбалансированное низкое выходное сопротивление

Наушники : Стерео Mini-jack x 2

DC IN: XLR **x** 1, 4-пиновый, DC 12 В (DC 11 В - 17 В)

DC OUT: 4 пина, DC 12 В (DC 11 В - 17 В)
Максимально номинальная сила тока: 1.5 А

LENS: 12-пиновый
EVF: 20-пиновый
REMOTE: 10-пиновый (разъем для AJ-RC10G)
GPS: 6-пиновый (разъем для AJ-GPS910G)
USB v. 2.0 : HOST: 4-пиновый, разъем Type-A
DEVICE: 4-пиновый, разъем Type-B

Аксессуары

Плечевой ремень
Прикрепление ручки управления уровнем аудиосигнала в передних каналах
Крепежный винт ручки управления уровнем аудиосигнала x1
CD-ROM
Руководство по эксплуатации

Вес и размеры указаны приблизительно.
Технические характеристики могут быть изменены без уведомления.

Данные по программному обеспечению данного изделия

1.Информация для потребителей: Данное изделие включает программное обеспечение, лицензированное согласно GNU General Public License (GPL) и GNU Lesser General Public License (LGPL); покупатель вправе загружать, изменять и распространять исходный код этого программного обеспечения.

Описания GPL и LGPL находятся на установочном компакт-диске, который входит в комплект поставки камкордера. Просмотрите папку с названием \LDOC. (Это описание является оригиналом, написанным на английском языке). Для загрузки соотвествующих исходных кодов посетите сайт https://eww.pavc.panasonic.co.jp/pro-av/.
Обратите внимание на то, что мы не можем ответить на все Ваши вопросы относительно содержания и т.д. любых исходных кодов, которые могут быть загружены с вышеуказанного веб-сайта.

2. Данное изделие включает программное обеспечение имеет лицензию MIT (Массачусетского технологического института). Описание MIT License находится на установочном компакт-диске, который входит в комплект поставки камкордера. Просмотрите папку с названием \LDOC. (Это описание является оригиналом, написанным на английском языке).

Данное изделие лицензировано согласно AVC Patent Portfolio License для личного некоммерческого использования потребителем для (i) кодирования видеосигнала согласно стандарту AVC («AVC –видео») и/или (ii) декодирования AVC-видео, кодированного в ходе личной некоммерческой деятельности и/или полученного из источника видеоматериала, имеющего лицензию на предоставление AVC-видео. Для любого другого использования наличие лицензии не требуется или подразумевается. Дополнительную информацию можно получить в «MPEG LA, LLC». Посетите данный веб-сайт: http://www.mpegla.com.

- Unislot является товарным знаком Ikegami Tsushinki Co., Ltd.
- Другие названия компаний или изделий являются товарными знаками или зарегистрированными товарными знаками соответствующих компаний.

Инструкция для потребителей по утилизации электрического и электронного оборудования (находящегося в частном владении)

Этот символ на изделии и/или в сопровождающих документах означает, что использованные электрические и электронные изделия нельзя выбрасывать вместе с остальными хозяйственными отходами.
Для надлежащей переработки изделия обратитесь в специальный пункт приема, где можно бесплатно сдать изделие. В некоторых странах возможен возврат по месту продажи и обмен его на аналогичный товар.
Неправильная переработка данного изделия может привести к отрицательному влиянию на окружающую среду и здоровье людей, поэтому во избежание подобных последствий необходимо выполнять специальные требования по утилизации этого изделия. Для получения более подробной информации о переработке этого изделия обратитесь в местные органы власти. В соответствии с национальным законодательством могут быть предусмотрены штрафные санкции за неправильную переработку отходов.

Для промышленных потребителей в Европейском Союзе

При необходимости утилизации электрического или электронного оборудования обратитесь к дилеру или поставщику за более подробной информацией.

Информация по утилизации в других странах, не входящих в состав Европейского Сюза

Этот символ действителен только в странах ЕС.
При необходимости утилизации данного изделия нужно обратиться в местные органы власти или к дилеру.

Panasonic

Panasonic Broadcast & Television Systems Company Unit
Подразделения компании Panasonic Corporation в Северной Америке:

Исполнительный офис:
One Panasonic Way 4E-7, Secaucus, NJ 07094 (201) 348-7000

ВОСТОЧНАЯ ЗОНА:
One Panasonic Way 4E-7, Secaucus, NJ 07094 (201) 348-7196
Юго-восточный регион: (201) 348-7162

ЗАПАДНАЯ ЗОНА:
3330 Cahuenga Blvd W., Los Angeles, CA 90068 (323) 436-3500

Департамент по обеспечению правительственных учреждений:
One Panasonic Way 2E-10, Secaucus, NJ 07094 (201) 348-7587

Информационная служба «Детали и оформление заказов»:
9:00 – 17:00 (EST) – тел. (800) 334-4881/ круглосуточный факс (800) 334-4880
Экстренный заказ деталей в нерабочие часы – тел. (800) 334-4881

ТЕХНИЧЕСКАЯ ПОДДЕРЖКА:
Круглосуточная служба экстренной помощи – тел. (800) 222-0741

Panasonic Canada Inc.
5770 Ambler Drive, Mississauga, Ontario L4W 2T3 (905) 624-5010

Panasonic de Mexico S.A. de C.V.
Av angel Urraza Num. 1209 Col. de Valle 03100 Mexico, D.F. (52) 1 951 2127

Panasonic Puerto Rico Inc.
San Gabriel Industrial Park, 65th Infantry Ave., Km. 9.5, Carolina, Puerto Rico 00630 (787) 750-4300

Professional & Broadcast IT Systems Business Unit Europe
Panasonic AVC Systems Europe a Division of Panasonic Marketing Europe GmbH
Hagenauer Str. 43, 65203 Wiesbaden-Biebrich Deutschland Tel: 49-611-235-481

© 2007 Matsushita Electric Industrial Co., Ltd. Все права защищены.

G