Always there to help you

Register your product and get support at
www.philips.com/welcome

Question? Contact Philips

HD4726
Мультиварка
Мультипісіргіш

EN	User manual	RU	Руководство пользователя
KK	Пайдаланушы нұсқаулығы	UK	Посібник користувача

PHILIPS

Specifications are subject to change without notice
© 2016 Koninklijke Philips N.V.
All rights reserved.
HD4726_UM_RU_v1.0

1

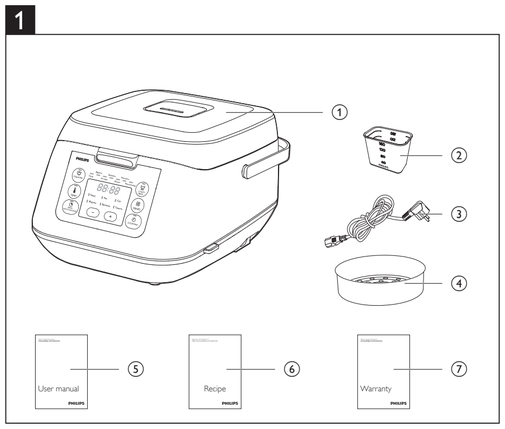

2

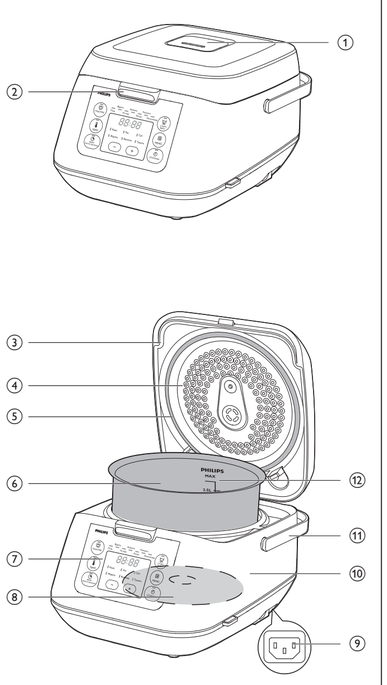

3

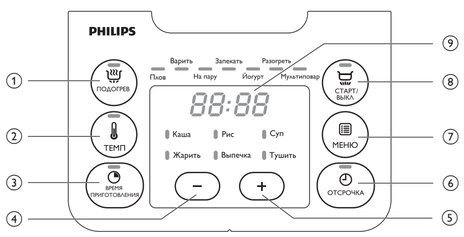

4

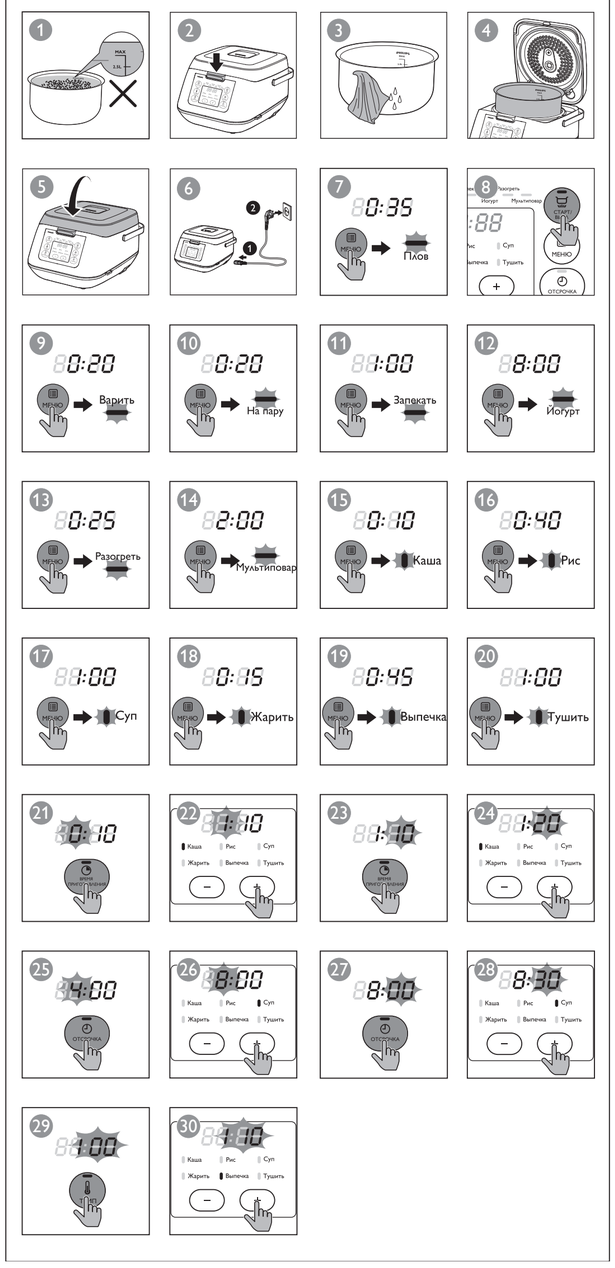

English

1 Your multicooker

Congratulations on your purchase, and welcome to Philips!
To fully benefit from the support that Philips offers, register your product at www.philips.com/welcome.

2 What's in the box (fig. 1)

1	Multicooker main unit	5	User manual
2	Measuring cup	6	Recipe booklet
3	Power cord	7	Warranty card
4	Steam basket		

3 Overview

Product overview (fig. 2)

1	Detachable steam vent cap	7	Control panel
2	Lid release button	8	Heating element
3	Top lid	9	Power socket
4	Detachable inner lid	10	Main unit
5	Sealing ring	11	Cooker handle
6	Inner pot	12	Water level indications

Note

- Only use the original inner pot that comes with this appliance. If the inner pot is damaged, contact the consumer care center in your country/region to order new inner pots.

Controls overview (fig. 3)

1	Keep-warm button	6	Preset button
2	Temperature button	7	Menu button
3	Cooking time button	8	Start/Off button
4	Decrease button	9	Display screen
5	Increase button		

Functions overview

Functions	Default cooking time	Cooking time regulating range
Pilaf (**Плов**)	35 min	/
Boil (**Варить**)	20 min	5 min - 2 hr
Steam (**На пару**)	20 min	5 min - 2 hr
Roast (**Запекать**)	1 hr	/
Yogurt (**Йогурт**)	8 hr	6-12 hr
Reheat (**Разогреть**)	25 min	5-60 min
Manual (**Мультиповар**)	2 hr	5 min - 10 hr
Porridge (**Каша**)	10 min	5 min - 2 hr
Rice (**Рис**)	40 min	/
Soup (**Суп**)	1 hr	20 min-4 hr
Fry (**Жарить**)	15 min	5-60 min
Bake (**Выпечка**)	45 min	20 min - 2 hr
Stew (**Тушить**)	1 hr	20 min - 10 hr

Functions	Preset time	Default cooking temperature	Temperature regulating range
Pilaf (**Плов**)	1 - 24 hr	130 - 140°C	/
Boil (**Варить**)	1 - 24 hr	90 - 100°C	/
Steam (**На пару**)	1 - 24 hr	100°C	/
Roast (**Запекать**)	1 - 24 hr	120 - 130°C	/
Yogurt (**Йогурт**)	1 - 24 hr	40°C	/
Reheat (**Разогреть**)	/	85°C	/
Manual (**Мультиповар**)	1 - 24 hr	100°C	30 - 160°C
Porridge (**Каша**)	1 - 24 hr	90 - 100°C	/
Rice (**Рис**)	1 - 24 hr	130 - 140°C	/
Soup (**Суп**)	1 - 24 hr	90 -100°C	/
Fry (**Жарить**)	/	140 - 160°C	/
Bake (**Выпечка**)	/	130°C	40 - 160°C
Stew (**Тушить**)	1 - 24 hr	90°C	/

Note

- The cooking time for rice (**Рис**) and pilaf (**Плов**) is determined by the multicooker according to the quantity of ingredients put in the inner pot.
- You can adjust the cooking temperature for bake (**Выпечка**) and manual (**Мультиповар**). For bake, the temperature is available from 40°C to 160°C; for manual, the temperature is available from 30°C to 160°C.
- After the cooking process has started, you can press the Start/Off button (**СТАРТ/ВЫКЛ**) to deactivate the current cooking process, and the multicooker will turn into standby mode.

4 Using the multicooker (fig. 4)

Note

- For all functions, do not exceed the **MAX** indication on the inside of the inner pot when putting food, liquid or ingredients in it, otherwise the food may overflow during cooking (fig. 1).
- To open the top lid of the multicooker, press the lid release button (fig. 2).
- The cooking time does not display straight from the beginning for rice (**Рис**) and pilaf (**Плов**). [- -] displays on the screen during most of the cooking time as the multicooker needs to detect the water/liquid and ingredient volume in the initial preparation stage. When the multicooker detects the actual cooking time needed, the remaining cooking time displays on the screen. For porridge (**Каша**), steam (**На пару**), and boil (**Варить**), [- -] displays on the screen before the water/liquid is brought to boil. When the water/liquid starts boiling, the set cooking time displays on the screen.
- Refer to the recipe booklet for more details on cooking with each function.

Tip

- To select a certain function, press "menu" (**МЕНЮ**) repeatedly. You can also press "menu" (**МЕНЮ**) once, and then press increase (+) or decrease (-) to do so.

Before first use

1 Take out all the accessories from the inner pot, and remove the packaging material of the inner pot.
2 Clean all parts of the multicooker thoroughly before using it for the first time (see chapter 'Cleaning and Maintenance').

Note

- Make sure all parts are completely dry before you start using the multicooker.

Making pilaf (Плов)

1 Put the ingredients for the pilaf into the inner pot.
2 Wipe the outside of the inner pot dry (fig. 3), and then put it in the multicooker (fig. 4).
3 Close the lid of the multicooker (fig. 5), and put the plug in the power socket (fig. 6).
4 Press "menu" (**МЕНЮ**) to select "pilaf" (**Плов**) (fig. 7).
5 Press "start" (**СТАРТ/ВЫКЛ**) to confirm and start cooking (fig. 8).
6 When the cooking is finished, the appliance beeps and turns into warm keeping automatically.

Note

- If the voltage is unstable at the area you live, it is possible that food in the multicooker overflows.

Boiling (Варить)

1 Fill the inner pot with some water.
2 Wipe the outside of the inner pot dry (fig. 3), and then put it in the multicooker (fig. 4).
3 Close the lid of the multicooker (fig. 5), and put the plug in the power socket (fig. 6).
4 Press "menu" (**МЕНЮ**) to select "boil" (**Варить**) (fig. 9).
↳ To choose a different cooking time, refer to chapter "Setting up the cooking time".
5 Press "start" (**СТАРТ/ВЫКЛ**) to confirm and start cooking (fig. 8).
6 When the water is brought to boil, the multicooker beeps 5 times as a reminder for you to open the lid and put the food in the inner pot.

Note

- [- -] displays on the screen before the water/liquid is brought to boil. When the water/liquid starts boiling, the set cooking time displays on the screen.

7 When the cooking is finished, the appliance beeps and turns into warm keeping automatically.

Steaming (На пару)

1 Pour some water into the inner pot.

Note

- To steam food, pour 0.5L to 2L of water into the inner pot. You can slightly adjust the amount of water depending on the type of food.

2 Wipe the outside of the inner pot dry (fig. 3), and then put it in the multicooker (fig. 4).
3 Put the steam basket in the inner pot, put the food in a bowl, and then put the bowl on the steam basket.
↳ Make sure that not all the steaming holes on the steam basket are covered, so that hot steam could flow up from under the steam basket.
4 Close the lid of the multicooker (fig. 5), and put the plug in the power socket (fig. 6).
5 Press "menu" (**МЕНЮ**) to select "steaming" (**На пару**) (fig. 10).
↳ To choose a different cooking time, refer to chapter "Setting up the cooking time".
6 Press "start" (**СТАРТ/ВЫКЛ**) to confirm and start cooking (fig. 8).
7 When the cooking is finished, the appliance beeps and turns into warm keeping automatically.

Note

- When steaming food, do not immerse the steam basket in water.
- [- -] displays on the screen before the water/liquid is brought to boil. When the water/liquid starts boiling, the set cooking time displays on the screen.
- After the steaming is finished, use a kitchen glove or a cloth to remove the bowl and steam basket, as they could be very hot.

Roasting (Запекать)

1 Put ingredients into the inner pot.
2 Wipe the outside of the inner pot dry (fig. 3), and then put it in the multicooker (fig. 4).
3 Close the lid of the multicooker (fig. 5), and put the plug in the power socket (fig. 6).
4 Press "menu" (**МЕНЮ**) to select "roast" (**Запекать**) (fig. 11).
5 Press "start" (**СТАРТ/ВЫКЛ**) to confirm and start cooking (fig. 8).
6 There are 2 stages of roasting. When the first stage (about 35 minutes, 130°C) is over, the multicooker beeps 5 times every 30 seconds as a reminder for you to open the lid, and turn the food over in the inner pot.
↳ The remaining cooking time (25 minutes) displays on the screen.
7 Press "menu" (**МЕНЮ**) to start the second stage (120°C).
↳ If menu (**МЕНЮ**) is not pressed within 5 minutes after the first stage is over, the multicooker will turn into warm keeping.
8 When the cooking is finished, the appliance beeps and turns into standby mode automatically.

Making yogurt (Йогурт)

1 Whisk the ingredients for the yogurt well and put them in sealed containers.

Note

- Use sealed containers which are made of food-grade plastics or glass that can bear temperatures higher than 80°C.
- Refer to the recipe book for more details on how to make yogurt.

2 Put the containers in the inner pot. Make sure that the containers are sealed.
3 Pour some water in the inner pot. Make sure that half of the containers are immersed in water.
4 Wipe the outside of the inner pot dry (fig. 3), and then put it in the multicooker (fig. 4).
5 Close the lid of the multicooker (fig. 5), and put the plug in the power socket (fig. 6).
6 Press "menu" (**МЕНЮ**) to select "yogurt" (**Йогурт**) (fig. 12).
↳ To choose a different cooking time, refer to chapter "Setting up the cooking time".
7 Press "start" (**СТАРТ/ВЫКЛ**) to confirm and start cooking (fig. 8).
8 When the cooking is finished, the appliance beeps and turns into standby mode automatically.

Reheating (Разогреть)

1 Loosen the food and evenly distribute it in the inner pot.
2 If needed, pour some water onto the food to prevent it from becoming too dry. The quantity of the water depends on the amount of food.
3 Wipe the outside of the inner pot dry (fig. 3), and then put it in the multicooker (fig. 4).
4 Close the lid of the multicooker (fig. 5), and put the plug in the power socket (fig. 6).
5 Press menu (**МЕНЮ**) to select "reheat" (**Разогреть**) (fig. 13).
↳ To choose a different cooking time, refer to chapter "Setting up the cooking time".
6 Press "start" (**СТАРТ/ВЫКЛ**) to confirm and start cooking (fig. 8).
7 When the cooking is finished, the appliance beeps and turns into warm keeping automatically.

Manual (Мультиповар)

You may use the manual mode to cook food with more control over the cooking time and temperature.
1 Put ingredients into the inner pot.
2 Wipe the outside of the inner pot dry (fig. 3), and then put it in the multicooker (fig. 4).
3 Close the lid of the multicooker (fig. 5), and put the plug in the power socket (fig. 6).
4 Press "menu" (**МЕНЮ**) to select "manual" (**Мультиповар**) (fig. 14).
↳ To choose a different cooking temperature, refer to chapter "Setting up the cooking temperature".
↳ To choose a different cooking time, refer to chapter "Setting up the cooking time".
5 Press "start" (**СТАРТ/ВЫКЛ**) to confirm and start cooking (fig. 8).
6 When the cooking is finished, the appliance beeps and turns into warm keeping automatically.

Note

- When baking cake, keep the lid closed during cooking. Baking cake at 130°C and by 45 minutes usually delivers best cooking result.
- If you bake other food with a temperature above 140°C, keep the lid open.
- When removing the inner pot from the multicooker after cooking, use a kitchen glove or a cloth, as the inner pot could be very hot.

Making stew (Тушить)

1 Put the ingredients for the stew or ragout in the inner pot.
2 Wipe the outside of the inner pot dry (fig. 3), and then put it in the multicooker (fig. 4).
3 Close the lid of the multicooker (fig. 5), and put the plug in the power socket (fig. 6).
4 Press "menu" (**МЕНЮ**) to select "stew" (**Тушить**) (fig. 10).
↳ To choose a different cooking time, refer to chapter "Setting up the cooking time".
5 Press "start" (**СТАРТ/ВЫКЛ**) to confirm and start cooking (fig. 8).
6 When the cooking is finished, the appliance beeps and turns into warm keeping automatically.

Warm keeping

For cooking functions with warm keeping, you can choose to activate or deactivate warm keeping after the cooking process is finished.
- Before you start a cooking function with warm keeping, the keep-warm indicator will be flashing. If you start the cooking function directly, the multicooker will turn into warm keeping automatically when the cooking process is finished.
- Before you start a cooking function with warm keeping, the keep-warm indicator will be flashing. If you press the keep-warm button (**ПОДОГРЕВ**), the keep-warm indicator will go off. After the cooking process is finished, the multicooker will turn into standby mode automatically.

Note

- The maximum warm keeping time is 12 hours.
- The warm keeping mode does not apply to the following cooking functions: Yogurt, Fry, Manul, and Bake (only when baking at temperatures below 80°C).

Setting up the cooking time

You can adjust the cooking time for some functions. Refer to chapter "Functions overview" for the regulating range.
1 Select the cooking function you need.
2 Press "cooking time" (**ВРЕМЯ ПРИГОТОВЛЕНИЯ**) (fig. 21).
↳ The hour unit starts flashing on the display.
3 Press "increase" (+) or "decrease" (-) to set the hour unit (fig. 22).
4 After the hour unit is set, press "cooking time" (**ВРЕМЯ ПРИГОТОВЛЕНИЯ**) again (fig. 23).
↳ The minute unit starts flashing on the display.
5 Press "increase" (+) or "decrease" (-) to set the minute unit (fig. 22).
6 Press "start" (**СТАРТ/ВЫКЛ**) to confirm and start cooking (fig. 8).

Note

- If the multicooker is left idle for 10 seconds after "cooking time" (**ВРЕМЯ ПРИГОТОВЛЕНИЯ**) is pressed, it will beep for another 15 seconds, you can still set the cooking time at this point. If no button is pressed, the multicooker will turn into standby mode.
- For functions with a maximum cooking time of no more than 1 hour, the first time you press "cooking time" (**ВРЕМЯ ПРИГОТОВЛЕНИЯ**), the minute unit starts flashing on the display.

Preset time for delayed cooking

You can preset the delayed cooking time for some cooking functions. Refer to chapter "Functions overview" and see the preset time for different functions.
1 Select the cooking function you need.
2 Press "preset time" (**ОТСРОЧКА**) (fig. 24).
↳ The hour unit starts flashing on the display.
3 Press "increase" (+) or "decrease" (-) to set the hour unit (fig. 22).
4 After the hour unit is set, press "preset" (**ОТСРОЧКА**) again (fig. 24).
↳ The minute unit starts flashing on the display.
5 Press "increase" (+) or "decrease" (-) to set the minute unit (fig. 22).
6 Press "start" (**СТАРТ/ВЫКЛ**) to confirm and start cooking (fig. 8).

Note

- If the multicooker is left idle for 10 seconds after "preset" (**ОТСРОЧКА**) is pressed, it will beep for another 15 seconds, you can still set the preset time at this point. If no button is pressed, the multicooker will turn into standby mode.
- The cooking process will be finished when the preset time has elapsed. For example, if you set a preset time of 8 hours, the dishes will be ready 8 hours later.

Setting up the cooking temperature

You can adjust the cooking temperature for some functions. Refer to chapter "Functions overview" to see the regulating range.
1 Select the cooking function you need.
2 Press "temperature" (**ТЕМП.**) (fig. 25).
↳ The default cooking temperature displays on the screen.
3 Press "increase" (+) or "decrease" (-) to set the cooking temperature (fig. 26).
4 Press "start" (**СТАРТ/ВЫКЛ**) to confirm and start cooking (fig. 8).

5 Cleaning and Maintenance

Note

- Unplug the multicooker and wait until it has cooled down sufficiently before cleaning.

Interior

Inside of the top lid and the main body; the heating element:
- Wipe with a wrung out cloth.
- Make sure to remove all the food residues stuck to the multicooker.

Exterior

Surface of the top lid and outside of the main body:
- Wipe with a cloth damped with soap water.
- Only use soft and dry cloth to wipe the control panel.
- Make sure to remove all the food residues around the control panel.

Accessories

Detachable inner lid, inner pot, steam basket, and detachable steam vent cap:
- Soak in hot water and clean with sponge.

6 Recycling

This symbol means that this product shall not be disposed of with normal household waste (2012/19/EU).
Follow your country's rules for the separate collection of electrical and electronic products. Correct disposal helps prevent negative consequences for the environment and human health.

7 Guarantee and service

If you need service or information, or if you have a problem, visit the Philips website at www.philips.com or contact the Philips Customer Care Center in your country. You can find its phone number in the worldwide guarantee leaflet. If there is no Customer Care Center in your country, go to your local Philips dealer.

8 Specifications

Model Number	HD4726
Rated voltage	220V-240V~, 50-60Hz
Rated power output	790-940W
Rated capacity	4.0L

9 Troubleshooting

If you encounter problems when using this multicooker, check the following points before requesting service. If you cannot solve the problem, contact the Philips Consumer Care Center in your country.

Problem	Solution
The light on the button does not go on.	There is a connection problem. Check if the power cord is connected to the multicooker properly and if the plug is inserted firmly into the power outlet.
	The light is defective. Take the appliance to your Philips dealer or a service center authorized by Philips.
The display does not function.	The multicooker is not connected to the power supply. If there is no power supply, the power failure backup function does not work and the display does not function.
The ingredients are not cooked.	You did not press "start" (**СТАРТ / ВЫКЛ**).
	Make sure that there is no foreign residue on the heating element and the outside of the inner pot before switching the multicooker on.
	The heating element is damaged, or the inner pot is deformed. Take the multicooker to your Philips dealer or a service center authorized by Philips.
The rice is too dry and not well cooked.	Add more water to the rice, and cook for a bit longer.
The rice is scorched.	You have not rinsed the rice properly. Rinse the rice until the water runs clear.
The multicooker does not turn into warm keeping automatically.	You might have pressed "keep-warm" (**ПОДОГРЕВ**) before starting the cooking process. In this case the multicooker will turn into standby mode after the cooking is finished.
	The temperature control is defective. Take the appliance to your Philips dealer or a service center authorized by Philips.
Water spills out of the multicooker during cooking.	Make sure that the ingredients you put in the inner pot do not exceed the MAX indication.
I cannot get to the desired cooking function.	Press "menu" (**МЕНЮ**) repeatedly to select the desired function.
Dishes smell bad after cooking	Clean the inner pot with some washing detergent and warm water.
	After cooking, make sure the steam vent cap, inner lid and inner pot is cleaned thoroughly.
Error message (E1, E2, E3, or E4) appears on the display.	There has been a power failure during cooking. Take the appliance to your Philips dealer or a service center authorized by Philips.

Қазақша

1 Көп функциялы тағам пісіргішіңіз

Сатып алғаныңыз құтты болсын және Philips компаниясына қош келдіңіз!
Philips ұсынатын қолдауды толық пайдалану үшін, өнімді www.philips.com/welcome торабында тіркеңіз.

2 Қорап ішіндегі заттар (1-сурет)

1	Көп функциялы тағам пісіргіштің негізгі бөлігі	5	Пайдаланушы нұсқаулығы
2	Өлшеуіш шыны ыдақ	6	Рецепт кітапшасы
3	Тоқ сымы	7	Кепілдік картасы
4	Бу себеті		

3 Жалпы шолу

Өнімге жалпы шолу (2-сурет)

1	Алынатын бу шығатын тесіктің қақпағы	7	Басқару панелі
2	Қақпақты шешу түймесі	8	Қыздыру элементі
3	Жоғарғы қақпақ	9	Қуат розеткасы
4	Алынатын ішкі қақпақ	10	Негізгі бөлік
5	Мөрлейтін сақина	11	Тағам пісіргіштің тұтқасы
6	Ішкі ыдысы	12	Су деңгейінің көрсеткіштері

Есте сақтаңыз

- Тек осы құралымен берілген түпнұсқа ішкі ыдысты пайдаланыңыз. Ішкі ыдыс зақымдалса, жаңа ішкі ыдыстарға тапсырыс беру үшін еліңіздегі/өңіріңіздегі тұтынушыларды қолдау орталығына хабарласыңыз.

Басқару элементтеріне шолу (3-сурет)

1	Жылы сақтау түймесі	6	Алдын ала орнату түймесі
2	Температура түймесі	7	Меню түймесі
3	Пісіру уақытын түймесі	8	Бастау/Өшіру түймесі
4	Азайту түймесі	9	Дисплей экраны
5	Көбейту түймесі		

Функцияларға шолу

Функциялар	Әдепкі пісіру уақыты	Пісіру уақытын реттеу ауқымы
Палау (**Плов**)	35 мин.	/
Қайнату (**Варить**)	20 мин.	5 мин. - 2 сат.
Буға пісіру (**На пару**)	20 мин.	5 мин. - 2 сат.
Қақтап пісіру (**Запекать**)	1 сат.	/
Йогурт (**Йогурт**)	8 сат.	6-12 сат.
Жылыту (**Разогреть**)	25 мин.	5-60 мин.
Көп функциялы аспаз (**Мультиповар**)	2 сат.	5 мин. - 10 сат.
Боткa (**Каша**)	10 мин.	5 мин. - 2 сат.
Күріш (**Рис**)	40 мин.	/
Сорпа (**Суп**)	1 сат.	20 мин.-4 сат.
Қуыру (**Жарить**)	15 мин	5-60 мин.
Пісіру (**Выпечка**)	45 мин.	20 мин. - 2 сат.
Бұқтыру (**Тушить**)	1 сат.	20 мин. - 10 сат.

Функциялар	Алдын ала орнату уақыты	Әдепкі пісіру температурасы	Температураны реттеу ауқымы
Палау (**Плов**)	1 - 24 сат.	130 - 140°C	/
Қайнату (**Варить**)	1 - 24 сат.	90 - 100°C	/
Буға пісіру (**На пару**)	1 - 24 сат.	100°C	/
Қақтап пісіру (**Запекать**)	1 - 24 сат.	120 - 130°C	/
Йогурт (**Йогурт**)	1 - 24 сат.	40°C	/
Жылыту (**Разогреть**)	/	85°C	/
Көп функциялы аспаз (**Мультиповар**)	1 - 24 сат.	100°C	30 - 160°C
Боткa (**Каша**)	1 - 24 сат.	90 - 100°C	/
Күріш (**Рис**)	1 - 24 сат.	130 - 140°C	/
Сорпа (**Суп**)	1 - 24 сат.	90 -100°C	/
Қуыру (**Жарить**)	/	140 - 160°C	/
Пісіру (**Выпечка**)	/	130°C	40 - 160°C
Бұқтыру (**Тушить**)	1 - 24 сат.	90°C	/

Есте сақтаңыз

- Күріш (**рис**)және палау (**Плов**) үшін пісіру уақытын ішкі ыдыска салынған ингредиенттерге қарай көп функциялы тағам пісіргіш өзі анықтайды.
- Пісіру (**Выпечка**) және көп функциялы аспаз (**Мультиповар**) мәзірлерінде пісіру температурасын реттей аласыз. Пісіру функциясы үшін температураны 40°C - 160°C арасында, ал қолмен орындалатын функция үшін температураны 30°C - 160°C арасында таңдай аласыз.
- Пісіру басталғаннан кейін ағымдағы пісіру процесін тоқтату үшін Бастау/Өшіру (**СТАРТ/ВЫКЛ**) түймесін басыңызға болады, сонда көп функциялы тағам пісіргіш күту режиміне өтеді.

4 Көп функциялы тағам пісіргішті пайдалану (4-сурет)

Есте сақтаңыз

- Барлық мәзірлер бойынша тағам, сұйықтық не ингредиенттерді салған кезде, ішкі ыдыс ішіндегі **MAX** белгісінен асырмаңыз, бомаса пісіру кезінде тағам тасып кетуі мүмкін (1-сур).
- Көп функциялы тағам пісіргіштің үстіңгі қақпағын ашу үшін қақпақты босату түймесін басыңыз (2-сур).
- Күріш (**Рис**) және палау (**Плов**) функциялары үшін пісіру уақыты ең басында бастап көрсетілмейді. [- -] пісіру уақытының көбінде экранда көрсетіледі, себебі көп функциялы тағам пісіргіш бастапқы дайындау кезеңінде суды/сұйықтық пен құрамдастар көлемін анықтауға тиіс. Көп функциялы тағам пісіргіш қажетті пісіру уақытын анықтаған кезде, қалған пісіру уақыты экранда көрсетіледі. Боткa (**Каша**), буға пісіру (**На пару**) және қайнату (**Варить**) функцияларында су/сұйықтық қайнағанша экранда [- -] көрсетіледі. Су/сұйықтық қайнай бастағанда орнатылған пісіру уақыты экранда көрсетіледі.
- Әр мәзірмен пісіру бойынша толық мәліметтерді рецепттер кітапшасынан қараңыз.

Кеңес

- Белгілі бір функцияны таңдау үшін «мәзір» (**МЕНЮ**) түймесін қайталап басыңыз. Сондай-ақ, олай істеу үшін «мәзір» (**МЕНЮ**) түймесін бір рет басып, көбейту (+) не азайту (-) түймесін басуға болады.

Алғашқы рет қолданар алдында

1 Ішкі ыдыстан барлық қосалқы құралдарды алыңыз, одан кейін ішкі ыдыстың орам материалын алыңыз.
2 Көп функциялы тағам пісіргішті бірінші рет пайдаланбастан бұрын оның бөліктерін мұқият тазалаңыз («Тазалау және техникалық қызмет көрсету» тарауын қараңыз).

Есте сақтаңыз

- Көп функциялы тағам пісіргішті пайдаланбастан бұрын барлық бөліктерінің толық кепкенін тексеріңіз.

Палау (Плов) пісіру

1 Палаудың ингредиенттерін ішкі қастрөлге салыңыз.
2 Ішкі қастрөлдің сыртын құрғатып сүртіңіз (3-сур.), одан кейін көп функциялы тағам пісіргішке салыңыз (4-сур.).
3 Көп функциялы тағам пісіргіштің қақпағын жабыңыз да (5-сур.), ашаңы қуат розеткасына қосыңыз (6-сур.).
4 «Мәзір» (**МЕНЮ**) түймесін басып, «палау» (**Плов**) тармағын таңдаңыз (7-сур.).
5 Растап, пісіруді бастау үшін «бастау» (**СТАРТ/ВЫКЛ**) түймесін басыңыз (8-сур.).
6 Пісіру аяқталғанда, құрылғы дыбыстық сигнал шығарып, жылы сақтау режимі автоматты түрде іске қосылады.

Есте сақтаңыз

- Тұратын аймағыңыздағы тоқ кернеуі тұрақты болмаса, көп функциялы тағам пісіргіштегі тағам тасып кетуі мүмкін.

Қайнату (Варить)

1 Ішкі қастрөлге шамалы су құйыңыз.
2 Ішкі қастрөлдің сыртын құрғатып сүртіңіз (3-сур.), одан кейін көп функциялы тағам пісіргішке салыңыз (4-сур.).
3 Көп функциялы тағам пісіргіштің қақпағын жабыңыз да (5-сур.), ашаңы қуат розеткасына қосыңыз (6-сур.).
4 «Мәзір» (**МЕНЮ**) түймесін басып, «қайнату» (**Варить**) тармағын таңдаңыз (7-сур.).
↳ Басқа пісіру уақытын таңдау үшін «Пісіру уақытын орнату» тарауын қараңыз.
5 Растап, пісіруді бастау үшін «бастау» (**СТАРТ/ВЫКЛ**) түймесін басыңыз (8-сур.).
6 Су қайнаған кезде, қақпақты ашып, тағамды ішкі қастрөлге салу керегін ескерту үшін көп функциялы тағам пісіргіш дыбыстық сигнал береді.

Есте сақтаңыз

- [- -] су/сұйықтық қайнардың алдында экранда көрсетіледі. Су/сұйықтық қайнай бастағанда орнатылған пісіру уақыты экранда көрсетіледі.

7 Пісіру аяқталғанда, құрылғы дыбыстық сигнал шығарып, жылы сақтау режимі автоматты түрде іске қосылады.

Буға пісіру (На пару)

1 Ішкі ыдыска біраз су құйыңыз.

Есте сақтаңыз

- Тағамды буға пісіру үшін ішкі ыдыска 0,5-2 л су құйыңыз. Тағам түріне байланысты су мөлшерін аздап реттей аласыз.

2 Ішкі қастрөлдің сыртын құрғатып сүртіңіз (3-сур.), одан кейін көп функциялы тағам пісіргішке салыңыз (4-сур.).
3 Бу себетін ішкі қастрөлге салып, тағамды шараға салыңыз да, шараны бу себетінің үстіне қойыңыз.
↳ Бу себетінен істік бу жоғары қарай көтерілуі үшін ингредиенттер бу себетінің барлық тесіктерін жауып тастамағанын тексеріңіз.
4 Көп функциялы тағам пісіргіштің қақпағын жабыңыз да (5-сур.), ашаңы қуат розеткасына қосыңыз (6-сур.).
5 «Мәзір» (**МЕНЮ**) түймесін басып, «буға пісіру» (**На пару**) тармағын таңдаңыз (10-сур.).
↳ Басқа пісіру уақытын таңдау үшін «Пісіру уақытын орнату» тарауын қараңыз.
6 Растап, пісіруді бастау үшін «бастау» (**СТАРТ/ВЫКЛ**) түймесін басыңыз (8-сур.).
7 Пісіру аяқталғанда, құрылғы дыбыстық сигнал шығарып, жылы сақтау режимі автоматты түрде іске қосылады.

Есте сақтаңыз

- Тағамды буға пісіріп жатқанда, бу себетін сұға батырмаңыз.
- [- -] су/сұйықтық қайнардың алдында экранда көрсетіледі. Су/сұйықтық қайнай бастағанда орнатылған пісіру уақыты экранда көрсетіледі.
- Буға пісіру аяқталғанда, шара мен бу себетін шығарып алу үшін алпауыт қолғабын немесе шүберекті пайдаланыңыз, себебі олар өте істік болуы мүмкін.

Қақтап пісіру (Запекать)

1 Ингредиенттерін ішкі қастрөлге салыңыз.
2 Ішкі қастрөлдің сыртын құрғатып сүртіңіз (3-сур.), одан кейін көп функциялы тағам пісіргішке салыңыз (4-сур.).
3 Көп функциялы тағам пісіргіштің қақпағын жабыңыз да (5-сур.), ашаңы қуат розеткасына қосыңыз (6-сур.).
4 «Мәзір» (**МЕНЮ**) түймесін басып, «қақтап пісіру» (**Запекать**) тармағын таңдаңыз (11-сур.).
5 Растап, пісіруді бастау үшін «бастау» (**СТАРТ/ВЫКЛ**) түймесін басыңыз (8-сур.).
6 Қыздырып пісірудің 2 кезені бар. Бірінші кезең (шамамен 35 минут, 130°C) аяқталғанан кейін қақпақты ашып, ішкі қастрөлдегі тағамды аударыстыру туралы ескерту үшін тағам пісіргіш әр 30 секунд сайын 5 рет қысқа дыбыс береді.
↳ Қалған пісіру уақыты (25 минут) экранда көрсетіледі.
7 Екінші кезеңді (120°C) бастау үшін «мәзір» (**МЕНЮ**) түймесін басыңыз.
↳ Бірінші кезең аяқталған соң 5 минут ішінде мәзір (**МЕНЮ**) түймесін баспасаңыз, тағам пісіргіш жылы күйінде ұзақ режимге ауысады.
8 Пісіру аяқталғанда, құрылғы дыбыстық сигнал шығарып, күту режиміне автоматты түрде ауысады.

Йогурт жасау (Йогурт)

1 Йогуртқа арналған ингредиенттерді жақсылап шайқап, герметикалық контейнерлерге салыңыз.

Есте сақтаңыз

- 80°C-тан жоғары температурға шыдай алатын тағамдық пластик не шыныдан жасалған герметикалық контейнерлерді пайдаланыңыз.
- Йогуртты қалай дайындау туралы толығырақ білу үшін рецепттер кітабын қараңыз.

2 Контейнерлерді ішкі ыдыска салыңыз. Контейнерлерге ауа кірмейтініне көз жеткізіңіз.
3 Ішкі ыдыска біраз су құйыңыз. Контейнердің жартысы суға батып тұрғанын тексеріңіз.
4 Ішкі қастрөлдің сыртын құрғатып сүртіңіз (3-сур.), одан кейін көп функциялы тағам пісіргішке салыңыз (4-сур.).
5 Көп функциялы тағам пісіргіштің қақпағын жабыңыз да (5-сур.), ашаңы қуат розеткасына қосыңыз (6-сур.).
6 «Мәзір» (**МЕНЮ**) түймесін басып, «йогурт» (**Йогурт**) тармағын таңдаңыз (12-сур.).
↳ Басқа пісіру уақытын таңдау үшін «Пісіру уақытын орнату» тарауын қараңыз.
7 Растап, пісіруді бастау үшін «бастау» (**СТАРТ/ВЫКЛ**) түймесін басыңыз (8-сур.).
8 Пісіру аяқталғанда, құрылғы дыбыстық сигнал шығарып, күту режиміне автоматты түрде ауысады.

Жылыту (Разогреть)

1 Суыған тағамды қопсытып, ішкі қастрөлге біркелкі етіп салыңыз.
2 Қатты құрғақ болмауы үшін, қажет болса, тағамға біраз су құйыңыз. Судың мөлшері тағамның көлеміне байланысты болады.
3 Ішкі қастрөлдің сыртын құрғатып сүртіңіз (3-сур.), одан кейін көп функциялы тағам пісіргішке салыңыз (4-сур.).
4 Көп функциялы тағам пісіргіштің қақпағын жабыңыз да (5-сур.), ашаңы қуат розеткасына қосыңыз (6-сур.).
5 «Мәзір» (**МЕНЮ**) түймесін басып, «жылыту» (**Разогреть**) тармағын таңдаңыз (13-сур.).
↳ Басқа пісіру уақытын таңдау үшін «Пісіру уақытын орнату» тарауын қараңыз.
6 Растап, пісіруді бастау үшін «бастау» (**СТАРТ/ВЫКЛ**) түймесін басыңыз (8-сур.).
7 Пісіру аяқталғанда, шара мен бу себетін шығарып алу үшін алпауыт қолғабын немесе шүберекті пайдаланыңыз, себебі олар өте істік болуы мүмкін.

Көп функциялы аспаз (Мультиповар)

Пісіру уақыты мен температурасын көбірек бақылап тағам пісіру үшін қолмен орындау режимін пайдалана аласыз.
1 Ингредиенттерін ішкі қастрөлге салыңыз.
2 Ішкі қастрөлдің сыртын құрғатып сүртіңіз (3-сур.), одан кейін көп функциялы тағам пісіргішке салыңыз (4-сур.).
3 Көп функциялы тағам пісіргіштің қақпағын жабыңыз да (5-сур.), ашаңы қуат розеткасына қосыңыз (6-сур.).
4 «Мәзір» (**МЕНЮ**) түймесін басып, «көп функциялы аспаз» (**Мультиповар**) тармағын таңдаңыз (14-сур.).
↳ Басқа пісіру температурасын таңдау үшін «Пісіру температурасын орнату» тарауын қараңыз.
↳ Басқа пісіру уақытын таңдау үшін «Пісіру уақытын орнату» тарауын қараңыз.
5 Растап, пісіруді бастау үшін «бастау» (**СТАРТ/ВЫКЛ**) түймесін басыңыз (8-сур.).
6 Пісіру аяқталғанда, құрылғы дыбыстық сигнал

Есте сақтаңыз

- «Пісіру уақыты» (**ВРЕМЯ ПРИГОТОВЛЕНИЯ**) басылған кейін 10 секунда ешбір түйме басылмаса, келесі 15 секунда дыбыстық белгі беріледі, бұл кезде әлі де пісіру уақытын орната аласыз. Егер ешбір түйме басылмаса, тағам пісіргіш күту режиміне ауысады.
- Ең ұзақ пісіру уақыты 1 сағаттан аспайтын мәзірлер үшін «пісіру уақыты» (**ВРЕМЯ ПРИГОТОВЛЕНИЯ**) түймесін бірінші рет басқан кезде минут көрсетіліп дисплейде жыпылықтай бастайды.

Кідіртілген пісіру үшін уақытты алдын ала орнату

Кейбір пісіру мәзірлері үшін кідіртілген пісіру уақытын алдын ала орната аласыз. Түрлі пісіру мәзірлері үшін алдын ала уақытты орнатуды «Функцияларға шолу» тарауынан қараңыз.

1 Қажет пісіру функциясын таңдаңыз.
2 «Уақытты алдын ала орнату» (**ОТСРОЧКА**) түймесін басыңыз (**25**сур.).
↳ Сағат көрсеткіші дисплейде жыпылықтайды.
3 Сағат көрсеткішін орнату үшін «хосу» (**+**) немесе «азайту» (**-**) түймесін басыңыз (**26**сур.).
4 Сағат көрсеткіші орнатылғанған кейін «уақытты алдын ала орнату» (**ОТСРОЧКА**) түймесін қайта басыңыз (**27**сур.).
↳ Минут көрсеткіші дисплейде жыпылықтайды.
5 Минут көрсеткішін орнату үшін «хосу» (**+**) немесе «азайту» (**-**) түймесін басыңыз (**28**сур.).
6 Растап, пісіруді бастау үшін «бастау» (**СТАРТ/ВЫКЛ**) түймесін басыңыз (**6**сур.).

Есте сақтаңыз

- «Уақытты алдын ала орнату» (**ОТСРОЧКА**) басылғанан кейін 10 секунда ешбір түйме басылмаса, келесі 15 секунда дыбыстық белгі беріледі, бұл кезде әлі де алдын ала уақытты орната аласыз. Егер ешбір түйме басылмаса, тағам пісіргіш күту режиміне ауысады.
- Алдын ала орнатылған уақыт өткен кезде, пісіру аяқталады. Мысалы, алдын ала уақытты 8 сағатқа орнатсаңыз, тағам 8 сағаттан кейін дайын болады.

Пісіру температурасын орнату

Кейбір мәзірлер үшін пісіру температурасын өзгерте аласыз. Өзгерту ауқымын білу үшін «Функцияларға шолу» тарауын қараңыз.

1 Қажет пісіру функциясын таңдаңыз.
2 «Температура» (**ТЕМП.**) түймесін басыңыз (**29**сур.).
↳ Өңделіп пісіру температурасы экранда көрінеді.
3 Пісіру температурасын орнату үшін «көбейту» (**+**) немесе «азайту» (-) түймесін басыңыз (**30**сур.).
4 Растап, пісіруді бастау үшін «бастау» (**СТАРТ/ВЫКЛ**) түймесін басыңыз (**6**сур.).

5 Тазалау және техникалық қызмет көрсету

Есте сақтаңыз

- Көп функциялы тағам пісіргіш токтан ажыратып, тазалау үшін әбден суынғанға күтіңіз.

Іші

Үстіпті қақпақтың іші және негізгі корпус; қыздыру элементі:
- Сығылған шүберекпен сүртіңіз.
- Көп функциялы тағам пісіргіше жабысқан барлық тағам қалдықтарын міндетті түрде кетіріңіз.

Сырты

Үстіпті қақпақтың беті және негізгі корпустың сырты:
- Сабынды сумен ылғалданды ғылған шүберекпен сүртіңіз.
- Басқару панелін суға ушін тек жұмсақ және құрғақ шүберекті пайдаланыңыз.
- Басқару панелінің айналасындағы барлық тағам қалдықтарын міндетті түрде кетіріңіз.

Қосалқы құралдар

Ішкі алаңдалы қақпақ, ішкі ыдыс, бу себеті және бу шығаратын алаңдалы қақпақ:
- Ыстық суға малып, губкамен тазаланды.

6 Қалдықтарды қайта өңдеу

Бұл таңба осы өнімді қалыптағы тұрмыстық қалдықпен тастауға болмайтынын білдіреді (2012/19/ЕО). Электр және электрондық өнімдердің қалдықтарын бөлек жинау жөніндегі еліңізбің ережелерін сақтаңыз. Қоқыска дұрыс тастау қоршаған ортаға және адам денсаулығына тиетін зиянды әсерлердің алдын алуға көмектеседі.

7 Кепілдік және қызмет көрсету

Қызмет немесе ақпарат қажет болса, я болмаса мәселе болса, www.philips.com Philips веб-торабына кіріңіз немесе еліңіздегі Philips тұтынушыларға қолдау орталығына хабарласыңыз. Онын телефон нөмірін дүние жүзілік кепілдік парақшасында табуға болады. Егер еліңізде тұтынушыларға қолдау көрсету орталығы болмаса, онда жергілікті Philips компаниясының дилеріне барыңыз.

8 Техникалық деректер

Үлгі нөмірі	HD4726
Нақты кернеулік	220 В-240 В~, 50-60Гц
Номинады қуат шығысы	790-940 Вт
Номинады сыйымдылық	4,0 Л

9 Ақаулады жою

Осы көп функциялы тағам пісіргіші пайдалану кезінде проблемалар туындаса, қызмет көрсетуді сұрамастан бұрын келесі нұсқелерді тексеріңіз. Проблема шешілмесе, еліңіздегі Philips тұтынушыларды қолдау орталығына хабарласыңыз.

Ақаулық	Шешімі
Түймелері шам жанбайды.	Қосылу мәселесі бар. Қуат сымының көп функциялы тағам пісіргіше дұрыстап қосылғанын және ашық қуат розеткасына мықтап тығылғанын тексеріңіз.
	Жарық сынық. Құрылғыны Philips дилеріне немесе Philips рұқсат етken қызмет көрсету орталығына апарыңыз.
Дисплей жұмыс істемейді.	Көп функциялы тағам пісіргіш қуат көзіне қосылмаған. Қуат көзі жоқ, қуат ақауы кезінде сақтау функциясы жұмыс істемейді және дисплей жұмыс істемейді.
Тағамның ингредиенттері піспейді.	Бастау түймесін (**СТАРТ / ВЫКЛ**) баспағансыз.
	Көп функциялы тағам пісіргіші қосластан бұрын, ысыту элементінде және ішкі ыдыстың сыртында ешқандай бөтен қалдықтын болмауын тексеріңіз.
	Ысыту элементі зақымдалған немесе ішкі ыдыс бұзылған. Көп функциялы тағам пісіргіші Philips дилеріне немесе Philips рұқсат етken қызмет көрсету орталығына апарыңыз.
Күріш тым құрғақ және дұрыс піспеген.	Күрішке көбірек су құйыңыз және ұзақтау пісіріңіз.
Күріш күйіп кеткен.	Күріштің дұрыстап жуылмағанын. Күріштегі су тазарғанға шайыңыз.
Көп функциялы тағам пісіргіш жылы күйінде ұстау режиміне автоматты түрде ауыспайды.	Пісіруді бастардан бұрын «жылы күйінде ұстау» (**ПОДОГРЕВ**) түймесін басқан болуыңыз мүмкін. Бұл жағдайда тағам пісіргіш пісіру аяқталғанан кейін күту режиміне ауысады.
	Температура бақылауы сынық. Құрылғыны Philips дилеріне немесе Philips рұқсат етken қызмет көрсету орталығына апарыңыз.
Пісіру кезінде көп функциялы тағам пісіргіш су ағады.	Ішкі кастреле салынған ингредиенттердің MAX көрсеткішінен аспайтынына көз жеткізіңіз.
Қажетті пісіру функциясына ете алмаймын.	Қалаған функцияны таңдау үшін «мәзір» (**МЕНЮ**) түймесін қайталап басыңыз.
Пісіргеннен кейін ыдыстан жаман иіс шығады.	Ішкі ыдысты біраз жуу тазартқышымен және жылы сумен тазалаңыз.
	Пісіруден кейін, бу шығатын қақпақты, ішкі қақпақты және ішкі ыдысты міндетті түрде мұқият тазалаңыз.
Дисплейде кате хабары (E1, E2, E3 немесе E4) пайда болады.	Пісіру кезінде қуат ақауы орын алған. Құрылғыны Philips дилеріне немесе Philips рұқсат етken қызмет көрсету орталығына апарыңыз.

Русский

1 Мультиварка

Поздравляем с покупкой и приветствуем вас в клубе Philips! Чтобы воспользоваться всеми преимуществами поддержки Philips, зарегистрируйте устройство на веб-сайте www.philips.com/welcome.

2 Комплект поставки (рис. 1)

1	Мультиварка (основное устройство)	5	Инструкция по эксплуатации
2	Мерная чашка	6	Книга рецептов
3	Шнур питания	7	Гарантийный талон
4	Корзина для приготовления на пару		

3 Описание

Описание прибора (рис. 2)

1	Съемная крышка отверстия выхода пара	7	Панель управления
2	Кнопка открывания крышки	8	Нагревательный элемент
3	Верхняя крышка	9	Разъем кабеля питания
4	Съемная внутренняя крышка	10	Основное устройство
5	Уплотнительное кольцо	11	Ручка мультиварки
6	Внутренняя емкость	12	Индикация уровня воды

Примечание

- Используйте только оригинальную внутреннюю чаша, которая входит в комплектацию прибора. Если внутренняя чаша повреждена, обратитесь в центр поддержки потребителей в вашей стране/регионе, чтобы заказать новую чашу.

Описание элементов управления (рис. 3)

1	Кнопка режима поддержания температуры	6	Кнопка отсрочки старта
2	Кнопка выбора температуры	7	Кнопка меню
3	Кнопка выбора времени приготовления	8	Кнопка включения/выключения
4	Кнопка уменьшения значения	9	Дисплей
5	Кнопка увеличения значения		

Обзор программ

Программ	Время приготовления по умолчанию	Диапазон времени приготовления
Пловв	35 мин	/
Варить	20 мин	5 мин – 2 ч
На пару	20 мин	5 мин – 2 ч
Запекать	1 ч	/
Йогурт	8 ч	6–12 ч
Разогреть	25 мин	5–60 мин
Мультиповар	2 ч	5 мин – 10 ч
Каша	10 мин	5 мин – 2 ч
Рис	40 мин	/
Суп	1 ч	20 мин – 4 ч
Жарить	15 мин	5–60 мин
Выпечка	45 мин	20 мин – 2 ч
Тушить	1 ч	20 мин. – 10 ч

Программ	Время отсрочки старта	Температура приготовления, установленная по умолчанию	Диапазон регулировки температуры
Пловв	1–24 ч.	130–140°C	/
Варить	1–24 ч.	90–100°C	/
На пару	1–24 ч.	100°C	/
Запекать	1–24 ч.	120–130°C	/
Йогурт	1–24 ч.	40°C	/
Разогреть	/	85°C	/
Мультиповар	1–24 ч.	100°C	30–160 °C
Каша	1–24 ч.	90–100°C	/
Рис	1–24 ч.	130–140°C	/
Суп	1–24 ч.	90–100°C	/
Жарить	/	140–160°C	/
Выпечка	/	130°C	40–160 °C
Тушить	1–24 ч.	90°C	/

Примечание

- Время приготовления в программах "**Рис**" и "**Пловв**" определяется мультиваркой автоматически в зависимости от количества ингредиентов во внутренней чаше.
- Для программ "**Выпечка**" и "**Мультиповар**" можно настроить температуру приготовления. Для режима "Выпечка" можно выбрать температуру в диапазоне от 40 °C до 160 °C, для режима "Мультиповар" – от 30 °C до 160 °C.
- После запуска процесса приготовления для отключения текущей программы коснитесь кнопки **СТАРТ/ВЫКЛ**. Мультиварка перейдет в режим ожидания.

4 Использование мультиварки (рис. 4)

Примечание

- Во избежание переполнения внутренней чаши в процессе приготовления во всех программах не превышайте отметку **MAX**, помещая ингредиенты и жидкость в чашу (рис. **1**).
- Чтобы открыть верхнюю крышку мультиварки, нажмите кнопку открывания крышки (рис. **2**).
- В программах "**Рис**" и "**Пловв**" время приготовления отображается не сразу после запуска мультиварки. На начальном этапе приготовления мультиварка определяет количество ингредиентов и жидкости, а потому большую часть времени приготовления на дисплее отображаются бегущие полоски [- -]. Когда мультиварка определит необходимое время приготовления, на дисплее начнется обратный отсчет. В режимах "**Каша**", "**На пару**" и "**Варить**" индикация [- -] отображается на экране до закипания воды/жидкости. Когда вода/жидкость закипит, на дисплее начнется обратный отсчет установленного времени приготовления.
- Более подробную информацию о каждой программе приготовления см. в книге рецептов в комплекте.

Совет

- Для выбора программы повторно касайтесь кнопки **МЕНЮ**. Вы также можете коснуться кнопки **МЕНЮ** один раз, а затем повторно коснитесь кнопки (**+**) или (-).

Перед первым использованием

1 Выньте все аксессуары из внутренней чаши и снимите упаковочный материал.
2 Тщательно очистите все детали мультиварки перед первым использованием (см. главу "Очистка и уход").

Примечание

- Перед использованием мультиварки убедитесь, что все части абсолютно сухие.

Программа "Пловв"

1 Поместите во внутреннюю чашу все ингредиенты для приготовления плова.
2 Насухо вытрите внешнюю поверхность чаши (рис. **3**) и поместите чашу в мультиварку (рис. **4**).
3 Закройте крышку мультиварки (рис. **5**) и подключите сетевую вилку к розетке (рис. **6**).
4 Нажмите кнопку **МЕНЮ** и выберите "**Пловв**" (рис. **7**).
5 Нажмите кнопку **СТАРТ/ВЫКЛ**, чтобы подтвердить выбор и начать приготовление (рис. **8**).
6 По завершении приготовления прибор подаст сигнал и автоматически перейдет в режим поддержания температуры.

Примечание

- Если в вашем регионе наблюдаются перепады напряжения в сети, чаша мультиварки может переполниться.

Программа "Варить"

1 Налейте воду во внутреннюю чашу.
2 Насухо вытрите внешнюю поверхность чаши (рис. **3**) и поместите чашу в мультиварку (рис. **4**).
3 Закройте крышку мультиварки (рис. **5**) и подключите сетевую вилку к розетке (рис. **6**).
4 Нажмите кнопку **МЕНЮ** и выберите "**Варить**" (рис. **9**).
↳ Чтобы задать другое время приготовления, обратитесь к информации в главе "Настройка времени приготовления".
5 Нажмите кнопку **СТАРТ/ВЫКЛ**, чтобы подтвердить выбор и начать приготовление (рис. **8**).
6 Когда вода закипит, мультиварка подаст 5 сигналов, напоминая о том, что необходимо открыть крышку и поместить ингредиенты во внутреннюю чашу.

Примечание

- [- -] отображается на дисплее до закипания воды/жидкости. Когда вода/жидкость закипит, на дисплее начнется обратный отсчет установленного времени приготовления.

7 По завершении приготовления прибор подаст сигнал и автоматически перейдет в режим поддержания температуры.

Программа "На пару"

1 Налейте воду во внутреннюю чашу.

Примечание

- Для приготовления на пару налейте 0,5–2 л воды во внутреннюю чашу. Можно немного изменить количество воды в зависимости от типа продуктов.

2 Насухо вытрите внешнюю поверхность чаши (рис. **3**) и поместите чашу в мультиварку (рис. **4**).
3 Положите необходимые ингредиенты в чашу для приготовления на пару и поместите ее во внутреннюю чашу мультиварки*.
↳ Убедитесь, что не все отверстия для пара в чаше для приготовления на пару закрыты ингредиентами, чтобы пар свободно проходил эти отверстия.
4 Закройте крышку мультиварки (рис. **3**) и подключите сетевую вилку к розетке (рис. **6**).
5 Нажмите кнопку **МЕНЮ** и выберите "**На пару**" (рис. **10**).
↳ Чтобы задать другое время приготовления, обратитесь к информации в главе "Настройка времени приготовления".
6 Нажмите кнопку **СТАРТ/ВЫКЛ**, чтобы подтвердить выбор и начать приготовление (рис. **8**).
7 По завершении приготовления прибор подаст сигнал и автоматически перейдет в режим поддержания температуры.

Примечание

- При приготовлении на пару не погружайте пластиковую чашу в воду.
- [- -] отображается на дисплее до закипания воды/жидкости. Когда вода/жидкость закипит, на дисплее начнется обратный отсчет установленного времени приготовления.
- [- -] После окончания приготовления на пару используйте кухонную рукавицу или полотенце для извлечения чаши мультиварки и чаши для приготовления на пару, так как они могут быть очень горячими.

Программа "Запекать"

1 Поместите ингредиенты во внутреннюю чашу.
2 Насухо вытрите внешнюю поверхность чаши (рис. **3**) и поместите чашу в мультиварку (рис. **4**).
3 Закройте крышку мультиварки (рис. **5**) и подключите сетевую вилку к розетке (рис. **6**).
4 Нажмите кнопку **МЕНЮ** и выберите "**Запекать**" (рис. **11**).
5 Нажмите кнопку **СТАРТ/ВЫКЛ**, чтобы подтвердить выбор и начать приготовление (рис. **8**).
6 Процесс запекания включает 2 этапа. Когда первый этап (около 35 минут, 130°C) завершится, мультиварка подаст 5 сигналов с интервалом в 30 секунд, напоминая о том, что необходимо открыть крышку и поместить ингредиенты во внутреннюю чашу.
↳ На экране отображается индикация оставшегося времени (25 минут).
7 Нажмите кнопку **МЕНЮ**, чтобы перейти ко второму этапу (120°C).
↳ Если кнопка **МЕНЮ** не будет нажата в течение 5 минут после завершения первого этапа, мультиварка перейдет в режим поддержания температуры.
8 По завершении приготовления прибор подаст сигнал и автоматически перейдет в режим ожидания.

Программа "Йогурт"

1 Хорошо перемешайте ингредиенты для йогурта и положите их в герметичный контейнер.

Примечание

- Используйте герметичные контейнеры из пищевого пластика или стекла, которые могут выдержать температуру, превышающую 80 °C.
- Подробную информацию о приготовлении йогурта см. в книге рецептов.

2 Поместите контейнеры во внутреннюю чашу. Убедитесь, что контейнеры герметично закрыты.
3 Налейте воду во внутреннюю чашу. Контейнеры должны оказаться наполовину в воде.
4 Насухо вытрите внешнюю поверхность чаши (рис. **3**) и поместите чашу в мультиварку (рис. **4**).
5 Закройте крышку мультиварки (рис. **5**) и подключите сетевую вилку к розетке (рис. **6**).
6 Нажмите кнопку **МЕНЮ** и выберите "**Йогурт**" (рис. **12**).
↳ Чтобы задать другое время приготовления, обратитесь к информации в главе "Настройка времени приготовления".
7 Нажмите кнопку **СТАРТ/ВЫКЛ**, чтобы подтвердить выбор и начать приготовление (рис. **8**).
8 По завершении приготовления прибор подаст сигнал и автоматически перейдет в режим ожидания.

Программа "Разогреть"

1 Помещайте блюдо и равномерно распределите его во внутренней чаше.
2 При необходимости добавьте немного воды, чтобы блюдо не получилось сухим. Количество воды зависит от нужного объема порции.
3 Насухо вытрите внешнюю поверхность чаши (рис. **3**) и поместите чашу в мультиварку (рис. **4**).
4 Закройте крышку мультиварки (рис. **5**) и подключите сетевую вилку к розетке (рис. **6**).
5 Нажмите кнопку **МЕНЮ** и выберите "**Разогреть**" (рис. **13**).
↳ Чтобы задать другое время приготовления, обратитесь к информации в главе "Настройка времени приготовления".
6 Нажмите кнопку **СТАРТ/ВЫКЛ**, чтобы подтвердить выбор и начать приготовление (рис. **8**).
7 По завершении приготовления прибор подаст сигнал и автоматически перейдет в режим поддержания температуры.

Программа "Мультиповар"

Данная программа позволит вам готовить блюда с индивидуальными настройками времени и температуры.
1 Поместите ингредиенты во внутреннюю чашу.
2 Насухо вытрите внешнюю поверхность чаши (рис. **3**) и поместите чашу в мультиварку (рис. **4**).
3 Закройте крышку мультиварки (рис. **5**) и подключите сетевую вилку к розетке (рис. **6**).
4 Нажмите кнопку **МЕНЮ** и выберите "**Мультиповар**" (рис. **14**).
↳ Чтобы установить нужную температуру приготовления, обратитесь к информации в главе "Настройка температуры приготовления".
↳ Чтобы установить нужное время приготовления, обратитесь к информации в главе "Настройка времени приготовления".
5 Нажмите кнопку **СТАРТ/ВЫКЛ**, чтобы подтвердить выбор и начать приготовление (рис. **8**).
6 По завершении приготовления прибор подаст сигнал и автоматически перейдет в режим поддержания температуры.

Примечание

- Если выбрана температура ниже 80 °C, мультиварка автоматически перейдет в режим ожидания после завершения процесса приготовления.
- Если выбранная температура выше 140 °C, верхняя крышка должна быть открыта при приготовлении.

Программа "Каша"

1 Поместите ингредиенты для каши во внутреннюю чашу и перемешайте их.
2 Насухо вытрите внешнюю поверхность чаши (рис. **3**) и поместите чашу в мультиварку (рис. **4**).
3 Закройте крышку мультиварки (рис. **5**) и подключите сетевую вилку к розетке (рис. **6**).
4 Нажмите кнопку **МЕНЮ** и выберите "**Каша**" (рис. **15**).
↳ Чтобы задать другое время приготовления, обратитесь к информации в главе "Настройка времени приготовления".
5 Нажмите кнопку **СТАРТ/ВЫКЛ**, чтобы подтвердить выбор и начать приготовление (рис. **8**).
6 По завершении приготовления прибор подаст сигнал и автоматически перейдет в режим поддержания температуры.

Примечание

- [- -] отображается на дисплее до закипания воды/жидкости. Когда вода/жидкость закипит, на дисплее начнется обратный отсчет установленного времени приготовления.
- Подробную информацию о соотношении количества ингредиентов и воды см. в книге рецептов.
- Если в вашем регионе наблюдаются перепады напряжения в сети, чаша мультиварки может переполниться.

Приготовление в режиме "Рис"

Примечание

- Если в вашем регионе наблюдаются перепады напряжения в сети, содержимое чаши мультиварки может выкипеть.
- По окончании приготовления сразу же перемешайте рис, чтобы разрыхлить его и выпарить лишнюю жидкость. Это позволит получить более рассыпчатую консистенцию риса.
- В зависимости от условий приготовления нижний слой риса может стать золотистым.

1 Отмерьте рис, поместите промытый рис во внутреннюю чашу и налейте воду.

Примечание

- Подробную информацию о соотношении количества риса и воды см. в книге рецептов.

2 Откройте крышку, нажав соответствующую кнопку (рис. **2**).
3 Насухо вытрите внешнюю поверхность чаши (рис. **3**) и поместите чашу в мультиварку (рис. **4**).

Примечание

- Убедитесь, что внутренняя чаша касается нагревательного элемента должным образом.
- Убедитесь, что внешняя поверхность внутренней чаши является сухой и чистой, а на нагревательном элементе отсутствуют загрязнения.

4 Закройте крышку мультиварки (рис. **5**) и подключите сетевую вилку к розетке (рис. **6**).
5 Нажмите кнопку **МЕНЮ** и выберите "**Рис**" (рис. **16**).
6 Нажмите кнопку **СТАРТ/ВЫКЛ**, чтобы подтвердить выбор и начать приготовление (рис. **8**).
7 По завершении приготовления прибор подаст сигнал и автоматически перейдет в режим поддержания температуры.

Программа "Суп"

1 Поместите ингредиенты и налейте воду/жидкость во внутреннюю чашу для приготовления супа.
2 Насухо вытрите внешнюю поверхность чаши (рис. **3**) и поместите чашу в мультиварку (рис. **4**).
3 Закройте крышку мультиварки (рис. **5**) и подключите сетевую вилку к розетке (рис. **6**).
4 Нажмите кнопку **МЕНЮ** и выберите "**Суп**" (рис. **17**).
↳ Чтобы задать другое время приготовления, обратитесь к информации в главе "Настройка времени приготовления".
5 Нажмите кнопку **СТАРТ/ВЫКЛ**, чтобы подтвердить выбор и начать приготовление (рис. **8**).
6 По завершении приготовления прибор подаст сигнал и автоматически перейдет в режим поддержания температуры.

Программа "Жарить"

1 Насухо вытрите внешнюю поверхность чаши (рис. **3**) и поместите чашу в мультиварку (рис. **4**).
2 Подключите сетевую вилку к электророзетке (рис. **6**).
3 Налейте небольшое количество масла во внутреннюю чашу.

Примечание

- Подробную информацию об использовании режима жарки см. в книге рецептов.

4 Нажмите кнопку **МЕНЮ** и выберите "**Жарить**" (рис. **18**).
5 Нажмите кнопку **СТАРТ/ВЫКЛ**, чтобы подтвердить выбор и начать приготовление (рис. **8**).
6 Не закрывайте крышку и постоянно помешивайте ингредиенты лопаткой.
7 По завершении приготовления прибор подаст сигнал и автоматически перейдет в режим ожидания.

Программа "Выпечка"

1 Положите ингредиенты для выпечки во внутреннюю чашу.
2 Насухо вытрите внешнюю поверхность чаши (рис. **3**) и поместите чашу в мультиварку (рис. **4**).
3 Закройте крышку мультиварки (рис. **5**) и подключите сетевую вилку к розетке (рис. **6**).
4 Нажмите кнопку **МЕНЮ** и выберите "**Выпечка**" (рис. **19**).
↳ Чтобы задать другую температуру выпекания, обратитесь к информации в главе "Настройка температуры приготовления".
↳ Чтобы задать другое время приготовления, обратитесь к информации в главе "Настройка времени приготовления".
5 Нажмите кнопку **СТАРТ/ВЫКЛ**, чтобы подтвердить выбор и начать приготовление (рис. **8**).

Примечание

- Если выбранная температура выпекания ниже 80 °C, после окончания приготовления прибор автоматически перейдет в режим ожидания.

6 По завершении приготовления прибор подаст сигнал и автоматически перейдет в режим поддержания температуры.

Примечание

- При выпечке тортов крышка должна быть закрыта. Оптимальной для выпечки считается температура 130 °C, и время приготовления 45 минут.
- Если ингредиенты выпекаются при температуре выше 140 °C, не закрывайте крышку.
- Извлекая внутреннюю чашу из мультиварки после приготовления, используйте кухонную рукавицу или полотенце, так как чаша сильно нагревается.

Программа "Тушить"

1 Поместите во внутреннюю чашу ингредиенты для тушения или приготовления рагу.
2 Насухо вытрите внешнюю поверхность чаши (рис. **3**) и поместите чашу в мультиварку (рис. **4**).
3 Закройте крышку мультиварки (рис. **5**) и подключите сетевую вилку к розетке (рис. **6**).
4 Нажмите кнопку **МЕНЮ** и выберите "**Тушить**" (рис. **20**).
↳ Чтобы задать другое время приготовления, обратитесь к информации в главе "Настройка времени приготовления".
5 Нажмите кнопку **СТАРТ/ВЫКЛ**, чтобы подтвердить выбор и начать приготовление (рис. **8**).
6 По завершении приготовления прибор подаст сигнал и автоматически перейдет в режим поддержания температуры.

Поддержание температуры

Для режимов приготовления с поддержанием температуры можно включить или выключить эту функцию после завершения приготовления.
- Перед запуском режима приготовления с поддержанием температуры индикатор режима поддержания температуры будет мигать. Если вы сразу же запустите режим приготовления, мультиварка автоматически перейдет в режим поддержания температуры по окончании приготовления.
- Перед запуском режима приготовления с поддержанием температуры индикатор режима поддержания температуры будет мигать. При нажатии кнопки **ПОДОГРЕВ** индикатор режима поддержания температуры погаснет. По окончании приготовления мультиварка автоматически перейдет в режим ожидания.

Примечание

- Максимальное время поддержания температуры — 12 часов.
- Режим поддержания температуры не используется со следующими режимами приготовления: "Йогурт", "Жарить", "Мультиповар" и "Выпечка" (только при температуре выпекания ниже 80 °C).

Настройка времени приготовления

Вы можете изменить время приготовления для некоторых программ. Допустимые значения см. в главе "Обзор программ".
1 Выберите нужную программу приготовления.
2 Нажмите кнопку **ВРЕМЯ ПРИГОТОВЛЕНИЯ** (рис. **21**).
↳ На дисплее начнет мигать значение часа.
3 Касайтесь кнопок увеличения (**+**) или уменьшения (-), чтобы задать значение часов (рис. **22**).
4 Задав количество часов, снова нажмите кнопку **ВРЕМЯ ПРИГОТОВЛЕНИЯ** (рис. **23**).
↳ На дисплее начнет мигать значение минут.
5 Нажимайте кнопку увеличения (**+**) или уменьшения (-), чтобы задать значение минут (рис. **24**).
6 Нажмите кнопку **СТАРТ/ВЫКЛ**, чтобы подтвердить выбор и начать приготовление (рис. **8**).

Примечание

- Если мультиварка не будет использоваться в течение 10 секунд после нажатия кнопки **ВРЕМЯ ПРИГОТОВЛЕНИЯ**, прибор будет издавать звуковой сигнал еще 15 секунд, в течение которых вы сможете задать время отсрочки старта. Если ни одна кнопка не будет нажата, мультиварка перейдет в режим ожидания.
- Для программ, в которых максимальное время приготовления составляет 1 час, при первом нажатии кнопки **ВРЕМЯ ПРИГОТОВЛЕНИЯ** на дисплее сразу начнет мигать индикация минут.

Функция отсрочки старта для включения в заданное время

Для некоторых программ приготовления можно включить функцию отсрочки старта. См. главу "Обзор программ", чтобы узнать интервалы времени для отсрочки старта в разных программах приготовления.
1 Выберите нужную программу приготовления.
2 Нажмите кнопку **ОТСРОЧКА** (рис. **25**).
↳ На дисплее начнет мигать значение часа.
3 Касайтесь кнопок увеличения (**+**) или уменьшения (-), чтобы задать значение часов (рис. **26**).
4 Задав количество часов, снова коснитесь кнопки **ОТСРОЧКА** (рис. **27**).
↳ На дисплее начнет мигать значение минут.
5 Нажимайте кнопку увеличения (**+**) или уменьшения (-), чтобы задать значение минут (рис. **28**).
6 Нажмите кнопку **СТАРТ/ВЫКЛ**, чтобы подтвердить выбор и начать приготовление (рис. **8**).

Примечание

- Если мультиварка не будет использоваться в течение 10 секунд после нажатия кнопки **ОТСРОЧКА**, прибор будет издавать звуковой сигнал еще 15 секунд, в течение которых вы сможете задать время отсрочки старта. Если ни одна кнопка не будет нажата, мультиварка перейдет в режим ожидания.
- По истечении установленного времени приготовление будет завершено. Например, если вы установите отсрочку старта на 8 часов, приготовление блюда начнется через 8 часов.

Настройка температуры приготовления

Для некоторых программ можно изменять температуру приготовления. Допустимые значения см. в главе "Обзор программ".
1 Выберите нужную программу приготовления.
2 Нажмите кнопку **ТЕМП.** (рис. **29**).
↳ На дисплее отобразится температура приготовления, установленная по умолчанию.
3 Касайтесь кнопок увеличения (**+**) или уменьшения (-), чтобы задать температуру приготовления (рис. **30**).
4 Нажмите кнопку **СТАРТ/ВЫКЛ**, чтобы подтвердить выбор и начать приготовление (рис. **8**).

5 Очистка и уход

Примечание

- Отключите мультиварку от сети и подождите, пока она не остынет, прежде чем приступать к очистке.

Очистка внутренних поверхностей мультиварки

Чтобы очистить внутреннюю поверхность крышки и корпуса мультиварки, а также нагревательный элемент:
- Протрите их слегка влажной тканью.
- Обязательно удалите все приставшие остатки пищи.

Очистка внешней поверхности мультиварки

Чтобы очистить внешнюю поверхность крышки и корпус мультиварки:
- Протрите тканью, смоченной мыльной водой.
- Для очистки панели управления используйте только мягкую сухую ткань.
- Тщательно удаляйте остатки пищи вокруг кнопок управления.

Аксессуары

Съемная внутренняя крышка, внутренняя емкость, чаша для приготовления на пару, съемная крышка отверстия выхода пара:
- Замочите в горячей воде и очистите губкой.

6 Утилизация

Этот символ означает, что продукт не может быть утилизирован вместе с бытовыми отходами (2012/19/ЕС). Выполняйте раздельную утилизацию электрических и электронных изделий в соответствии с правилами, принятыми в вашей стране. Правильная утилизация поможет предотвратить негативное воздействие на окружающую среду и здоровье человека.

7 Гарантия и обслуживание

Если вам требуется обслуживание прибора или дополнительная информация, а также в случае возникновения проблем посетите веб-сайт Philips, расположенный по адресу www.philips.com, или обратитесь в центр поддержки потребителей Philips в вашей стране. Телефонный номер центра поддержки потребителей можно найти в гарантийном буклете. Если в вашей стране нет центра поддержки потребителей Philips, обратитесь по месту приобретения изделия.

8 Характеристики

Номер модели	HD4726
Номинальное напряжение	220–240 В~, 50–60 Гц
Расчетная выходная мощность	790–940 Вт
Номинальная емкость	4 л

9 Устранение неисправностей

При возникновении неполадок в процессе использования мультиварки перед обращением в сервисную службу проверьте следующее. Если устранить неполадку не удается, обратитесь в центр поддержки потребителей Philips в вашей стране.

Проблема	Решение
Не загорается индикатор кнопки.	Неправильное подключение. Убедитесь, что сетевой шнур правильно подключен к мультиварке, а сетевая вилка плотно вставлена в розетку электросети.
	Индикатор неисправен. Отнесите прибор в торговую организацию или авторизованный сервисный центр Philips.
Не работает дисплей.	Мультиварка не подключена к источнику питания. При отсутствии электропитания не срабатывает функция возобновления работы, не работает дисплей.
Ингредиенты не приготовлены.	Не нажата кнопка **СТАРТ / ВЫКЛ**.
	Перед включением мультиварки убедитесь, что на нагревательном элементе и внешней поверхности внутренней чаши нет загрязнений.
	Поврежден нагревательный элемент или деформирована внутренняя чаша. Отнесите прибор в торговую организацию или авторизованный сервисный центр Philips.
Рис пересушен и недоварен.	Добавьте больше воды, увеличьте время приготовления.
Рис пригорел.	Рис плохо промыт. Промывайте рис, пока вода не станет прозрачной.
Мультиварка не переходит в режим поддержания температуры автоматически.	Возможно, вы нажали кнопку **ПОДОГРЕВ**, прежде чем начать процесс приготовления. В этом случае по окончании приготовления мультиварка переходит в режим ожидания.
	Неисправен регулятор температуры. Отнесите прибор в торговую организацию или авторизованный сервисный центр Philips.
Во время приготовления из мультиварки пролилась вода.	Убедитесь, что ингредиенты во внутренней емкости не превышают отметку MAX.
Не удается выбрать нужную функцию приготовления.	Несколько раз нажмите кнопку **МЕНЮ**, чтобы выбрать нужный режим.
Приготовленные блюда имеют неприятный запах	Очистите внутреннюю чашу в теплой воде с помощью средства для мытья посуды.
	После приготовления тщательно очистите крышку отверстия выхода пара, внутреннюю крышку и внутреннюю чашу.
На дисплее появляется сообщение об ошибке (E1, E2, E3 или E4).	Во время процесса приготовления произошел сбой подачи питания. Отнесите прибор в торговую организацию или авторизованный сервисный центр Philips.

Українська

1 Мультиварка

Вітаємо Вас із покупкою та ласкаво просимо до клубу Philips! Щоб у повній мірі користуватися підтримкою, яку пропонує Philips, зареєструйте свій виріб на веб-сайті www.philips.com/welcome.

2 Комплектація упаковки (мал. 1)

1	Мультиварка	5	Посібник користувача
2	Мірна чашка	6	Книга з рецептами
3	Шнур живлення	7	Гарантійний талон
4	Кошик для приготування на парі		

3 Огляд

Огляд виробу (мал. 2)

1	Знімна кришка парового отвору	7	Панель керування
2	Кнопка розблокування кришки	8	Нагрівальний елемент
3	Верхня кришка	9	Роз'єм для кабелю живлення
4	Знімна внутрішня кришка	10	Головний блок
5	Ущільнююче кільце	11	Ручка мультиварки
6	Внутрішня каструля	12	Індикатори рівня води

Примітка

- Використовуйте лише оригінальну внутрішню каструлю, яка постачається із цим пристроєм. Якщо внутрішню каструлю пошкоджено, зверніться до Центру обслуговування клієнтів у своїй країні/регіоні, щоб замовити нову внутрішню каструлю.