Register your product and get support at
www.philips.com/welcome

HP8343
HP8344

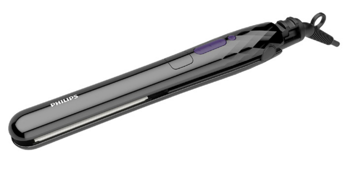

EN	User manual	LV	Lietotāja rokasgrāmata
BG	Ръководство за потребителя	PL	Instrukcja obsługi
CS	Příručka pro uživatele	RO	Manual de utilizare
ET	Kasutusjuhend	RU	Руководство пользователя
HR	Korisnički priručnik	SK	Príručka užívateľa
HU	Felhasználói kézikönyv	SL	Uporabniški priročnik
KK	Қолданушының нұсқасы	SR	Korisnički priručnik
LT	Vartotojo vadovas	UK	Посібник користувача

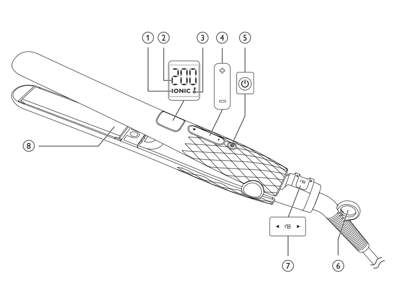

Specifications are subject to change without notice
© 2014 Koninklijke Philips N.V.
All rights reserved.

3140 035 31074

English

Congratulations on your purchase, and welcome to Philips! To fully benefit from the support that Philips offers, register your product at www.philips.com/welcome.

1 Important

Read this user manual carefully before you use the appliance and keep it for future reference.

- WARNING: Do not use this appliance near water.
- When the appliance is used in a bathroom, unplug it after use since the proximity of water presents a risk, even when the appliance is switched off.
- WARNING: Do not use this appliance near bathtubs, showers, basins or other vessels containing water.
- Always unplug the appliance after use.
- If the mains cord is damaged, you must have it replaced by Philips, a service centre authorised by Philips or similarly qualified persons in order to avoid a hazard.
- This appliance can be used by children aged from 8 years and above and persons with reduced physical, sensory or mental capabilities or lack of experience and knowledge if they have been given supervision or instruction concerning use of the appliance in a safe way and understand the hazards involved. Children shall not play with the appliance. Cleaning and user maintenance shall not be made by children without supervision.
- Before you connect the appliance, ensure that the voltage indicated on the appliance corresponds to the local power voltage.
- Do not use the appliance for any other purpose than described in this manual.
- When the appliance is connected to the power, never leave it unattended.
- Never use any accessories or parts from other manufacturers or that Philips does not specifically recommend. If you use such accessories or parts, your guarantee becomes invalid.
- Do not wind the mains cord round the appliance.
- Wait until the appliance has cooled down before you store it.
- Pay full attention when using the appliance since it could be extremely hot. Only hold the handle as other parts are hot and avoid contact with the skin.
- Always place the appliance with the stand on a heat-resistant, stable flat surface. The hot heating plates should never touch the surface or other flammable material.
- Avoid the mains cord from coming into contact with the hot parts of the appliance.
- Keep the appliance away from flammable objects and material when it is switched on.
- Never cover the appliance with anything (e.g. a towel or clothing) when it is hot.
- Only use the appliance on dry hair. Do not operate the appliance with wet hands.
- Keep the heating plates clean and free of dust and styling products such as mousse, spray and gel. Never use the appliance in combination with styling products.
- The heating plates have coating on. This coating might slowly wear away over time. However, this does not affect the performance of the appliance.
- If the appliance is used on color-treated hair, the heating plates may be stained. Before using it on artificial hair, always consult their distributor.
- Always return the appliance to a service centre authorized by Philips for examination or repair. Repair by unqualified people could result in an extremely hazardous situation for the user.
- Do not insert metal objects into openings to avoid electric shock.

Electromagnetic fields (EMF)

This Philips appliance complies with all applicable standards and regulations regarding exposure to electromagnetic fields.

Environment

Your product is designed and manufactured with high quality materials and components, which can be recycled and reused.
When this crossed-out wheeled bin symbol is attached to a product it means the product is covered by the European Directive 2012/19/EU.
Please inform yourself about the local separate collection system for electrical and electronic products.
Please act according to your local rules and do not dispose of your old products with your normal household waste. The correct disposal of your old product will help prevent potential negative consequences for the environment and human health.

2 Straighten your hair

Preparation for hair
- Wash hair with shampoo and conditioner
- Use heat protection product and comb your hair with large-toothed comb
- Blow dry your hair with a brush

Usage
Ensure that you select a temperature setting that is suitable for your hair. Please refer to the Hair Type table at the end of the chapter. Always select a lower setting when you use the straightener for the first time.

Tip
- It is suggested to keep the heating plates locked before use.

1 Connect the plug to a power supply socket.
2 Press and hold the ⏻ button (⑤) until the display screen lights up.
↳ The default temperature setting 160°C is displayed (②).
3 Press the + or − buttons (④) to select your desired temperature setting. Refer to the Hair Type table at the end of the chapter.
↳ When the heating plates are heating up, the temperature digits will blink.
↳ When the heating plates have reached the selected temperature, the temperature digits stop blinking.

ThermoGuard
ThermoGuard prevents you from unintentional heat exposure above 200°C. When you increase the temperature above 200°C, the temperature will increase only 5°C by each step.
4 The ion function is activated when the appliance is switched on, which provides additional shine and reduces frizz.
↳ The ion indicator (①) is displayed.
↳ You may smell a special odor and hear a sizzling noise. It is common because they are caused by the ion generator.
5 Slide the closing lock (⑦) downwards to unlock the appliance.
6 After the straightener is switched on, the keys are automatically locked if no button is pressed for 15 sec. Subsequently, the keys are locked if no button is pressed for 5 sec.
To unlock the keys, press + for 1 sec.
7 Comb your hair and then start by clipping your blow dried hair into sections not wider than 5cm.
Note: For thicker hair, it is suggested to create more sections.
8 Place one section of hair in between the heating plates (⑧) and press the handles firmly together.
9 Slide the straightener down the length of the hair in a single motion (max. 5 sec) from root to end, without stopping to prevent overheating.
10 To straighten the rest of your hair, repeat step 7 to 9 until you achieve your desired look.
11 To finish your hair styling, mist with a shine spray or flexible hold hairspray.
Tip: Do not brush your hair while setting your hair style.
Note: The appliance has auto shut-off function. It switches off automatically after 60 minutes.
After use:
1 Switch off the appliance and unplug it.
2 Place it on a heat-resistant surface until it cools down.
3 Clean the appliance and heating plates by damp cloth.
4 Close the heating plates (⑧) and slide the closing lock (⑦) upwards to lock the appliance.
5 Keep it in a safe and dry place, free of dust. You can also hang it with the hanging loop (⑥) or store it in the supplied pouch (only for HP8344).

Tip
- Use the straightener only when your hair is dry.
- Frequent users are recommended to use heat protection products when straightening.

Hair Type	Temperature Setting
Coarse, curly, hard-to-straighten	Mid to High (180 °C and above)
Fine, medium-textured or softly waved	Low to Mid (150 °C to 180 °C)
Pale, blonde, bleached or color-treated	Low (Below 150°C)

3 Guarantee and service

If you need information e.g. about replacement of an attachment or if you have a problem, please visit the Philips website at www.philips.com or contact the Philips Customer Care Centre in your country (you find its phone number in the worldwide guarantee leaflet). If there is no Consumer Care Centre in your country, go to your local Philips dealer.

Български

Поздравяваме ви за покупката и добре дошли при Philips! За да се възползвате изцяло от предлаганата от Philips поддръжка, регистрирайте изделието си на www.philips.com/welcome.

1 Важно

Преди да използвате уреда, прочетете внимателно това ръководство за потребителя и го запазете за справка в бъдеще.

- ПРЕДУПРЕЖДЕНИЕ: Не използвайте уреда близо до вода.
- Ако уредът се използва в банята, след употреба го изключвайте от контакта. Близостта до вода води до риск, дори когато уредът не работи.
- ПРЕДУПРЕЖДЕНИЕ: Не използвайте уреда близо до вани, душове, мивки или съдове с вода.
- След употреба винаги изключвайте уреда от контакта.
- С оглед предотвратяване на опасност, при повреда в захранващия кабел той трябва да бъде сменен от Philips, оторизиран от Philips сервиз или квалифициран техник.
- Този уред може да се използва от деца на възраст над 8 години и от хора с намалени физически възприятия или умствени недостатъци или без опит и познания, ако са инструктирани за безопасна употреба на уреда и са под наблюдение с цел гарантиране на безопасна употреба и ако са им разяснени евентуалните опасности. Не позволявайте на деца да си играят с уреда. Не позволявайте на деца да извършват почистване или поддръжка на уреда без надзор.
- Преди да включите уреда в контакта, проверете дали посоченото върху уреда напрежение отговаря на това на местната електрическа мрежа.
- Не използвайте уреда за цели, различни от указаното в това ръководство.
- Никога не оставяйте уреда без надзор, когато е включен в електрическата мрежа.
- Никога не използвайте аксесоари или части от други производители или такива, които не са специално препоръчвани от Philips. При използване на такива аксесоари или части вашата гаранция става невалидна.
- Не навивайте захранващия кабел около уреда.
- Изчакайте уреда да изстине, преди да го приберете.
- Уредът се нагорещява много, затова бъдете изключително внимателни при използването му. Хващайте уреда само за дръжката, тъй като другите части са горещи, и избягвайте контакт с кожата.
- Винаги поставяйте уреда с поставката върху топлоустойчива, стабилна и равна повърхност. Нагорещените пластини никога не бива да докосват повърхността или други запалими материали.
- Пазете захранващия кабел от допир с горещите части на уреда.
- Когато уредът е включен, го дръжте далече от лесно запалими предмети и материали.
- Не покривайте уреда с каквото и да било (напр. кърпа или дреха), докато е горещ.
- Използвайте уреда само на суха коса. Не използвайте уреда с мокри ръце.
- Поддържайте пластините чисти, без прах и стилизиращи продукти като пяна, лак или гел за коса. Никога не използвайте уреда в съчетание със стилизиращи продукти.
- Пластините имат покритие. С течение на времето покритието може постепенно да се износи. Това обаче не влияе на работата на уреда.
- Ако уредът се използва върху боядисана коса, пластините може да станат на петна. Преди да използвате уреда върху изкуствена коса, непременно се консултирайте с дистрибутора на косата.
- За проверка или ремонт носете уреда само в упълномощен от Philips сервиз. Ремонт, извършен от неквалифицирани лица, може да създаде изключително опасни ситуации за потребителя.
- За да избегнете токов удар, не пъхайте метални предмети в отворите.

Електромагнитни излъчвания (EMF)

Този уред на Philips е в съответствие с нормативната уредба и всички действащи стандарти, свързани с излагането на електромагнитни излъчвания.

Околна среда

Продуктът е разработен и произведен от висококачествени материали и компоненти, които могат да бъдат рециклирани и използвани повторно.
Когато към изделието е прикачен задраскан символ на контейнер за отпадъци, това означава, че изделието отговаря на европейската директива 2012/19/EU.
Осведомете се относно местната система за разделно събиране на отпадъци за електрическите и електронните продукти.
Съобразявайте се с местните разпоредби и не изхвърляйте старите си продукти с обикновените битови отпадъци. Правилният начин на изхвърляне на старото изделие ще спомогне за отстраняването на потенциални отрицателни последствия за околната среда и човешкото здраве.

2 Изправяне на косата

Подготвяне на косата
- Измийте косата с шампоан и балсам
- Нанесете продукт за защита от висока температура и срешете косата с едър гребен
- Изсушете косата със сешоар и четка

Употреба
Погрижете се да изберете температурна настройка, подходяща за вашата коса. Вижте таблицата „Тип коса" в края на тази глава. Винаги избирайте по-ниска настройка, когато използвате пресата за първи път.

Съвет
- Препоръчително е да държите пластините затворени преди употреба.

1 Включете щепсела в контакта.
2 Натиснете бутона ⏻ (⑤), докато дисплеят светне.
↳ Показва се фабричната настройка на температурата 160°C (②).
3 Натискайте бутоните + или − (④), за да изберете желаната температурна настройка. Вижте таблицата „Тип коса" в края на тази глава.
↳ Докато пластините се загряват, цифрите на температурата мигат.
↳ Когато пластините достигнат избраната температура, цифрите на температурата престават да мигат.

ThermoGuard
ThermoGuard ви предпазва от неволно излагане на температури над 200°C. Когато повишите температурата над 200°C, тя ще се увеличава само с 5°C на всяка стъпка.
4 Функцията за йонизиране се включва при включването на уреда, като осигурява допълнителен блясък и намалява хвърченето на косата.
↳ Показва се йонният индикатор (①).
↳ Може да усетите специфична миризма и да чуете леко пукане. Това е нормално и идва от йонния генератор.
5 Плъзнете заключалката (⑦) надолу, за да отключите уреда.
6 След като сте включили пресата за изправяне, бутоните се заключват автоматично, ако в продължение на 15 секунди не бъде натиснат бутон. След това бутоните се заключват, ако в продължение на 5 секунди не бъде натиснат бутон.
За да отключите бутоните, натиснете + за 1 секунда.
7 Срешете косата, след като сте я изсушили със сешоар, и започнете с разделяне и защипване на кичури, не по-широки от 5 см.
Забележка: За по-гъста коса е препоръчително да направите повече кичури.
8 Поставете кичур коса между пластините (⑧) и притиснете дръжките плътно една към друга.
9 Плъзнете пресата за изправяне надолу по дължината на косата с едно движение (макс. 5 секунди) от корените към крайщата, без да спирате, за да не прегреете косата.
10 За да изправите останалата част от косата си, повторяйте стъпки от 7 до 9, докато постигнете желания вид.
11 За да завършите прическата, напръскайте със спрей за блясък или лак за коса с нормална фиксация.
Съвет: Не решете косата, докато оформяте прическата.
Забележка: Уредът има функция за автоматично изключване. Изключва се автоматично след 60 минути.
След употреба:
1 Изключете уреда и извадете щепсела от контакта.
2 Оставете уреда върху топлоустойчива повърхност, докато се охлади.
3 Почистете уреда и пластините с влажна кърпа.
4 Затворете пластините (⑧) и плъзнете заключалката (⑦) нагоре, за да заключите уреда.
5 Приберете уреда на безопасно и сухо място без прах. Можете също да го окачите на халката за окачване (⑥) или да го приберете в приложената чантичка (само за HP8344).

Съвет
- Използвайте пресата за изправяне само на суха коса.
- Ако често изправяте косата си, е препоръчително да използвате продукти за защита от висока температура.

Тип коса	Температурна настройка
Твърда, къдрава, трудна за изправяне	Средна до висока (180°C и повече)
Фина, средно чуплива или леко вълниста	Ниска до средна (150°C до 180°C)
Светла, руса, изрусена или боядисана	Ниска (под 150°C)

3 Гаранция и сервиз

Ако се нуждаете от информация, например за замяна на приставка, или имате проблем, посетете Интернет сайта на Philips на адрес www.philips.com или се обърнете към Центъра за обслужване на клиенти на Philips във вашата страна (телефонния му номер можете да намерите в международната гаранционна карта). Ако във вашата страна няма Център за обслужване на потребители, обърнете се към местния търговец на уреди на Philips.

Čeština

Gratulujeme k nákupu a vítáme Vás mezi uživateli výrobků společnosti Philips! Chcete-li využívat všech výhod podpory nabízené společností Philips, zaregistrujte svůj výrobek na stránkách www.philips.com/welcome.

1 Důležité informace

Před použitím tohoto přístroje si pečlivě přečtěte tuto uživatelskou příručku a uschovejte ji pro budoucí použití.

- VAROVÁNÍ: Nepoužívejte tento přístroj v blízkosti vody.
- Pokud je přístroj používán v koupelně, odpojte po použití jeho síťovou zástrčku ze zásuvky, neboť blízkost vody představuje riziko i v případě, že je přístroj vypnutý.
- VAROVÁNÍ: Nepoužívejte přístroj v blízkosti van, sprch, umyvadel nebo jiných nádob s vodou.
- Po použití přístroj vždy odpojte ze sítě.
- Pokud by byl poškozen napájecí kabel, musí jeho výměnu provést společnost Philips, autorizovaný servis společnosti Philips nebo obdobně kvalifikovaní pracovníci, aby se předešlo možnému nebezpečí.
- Děti od 8 let věku a osoby s omezenými fyzickými, smyslovými nebo duševními schopnostmi nebo nedostatkem zkušeností a znalostí mohou tento přístroj používat v případě, že jsou pod dohledem nebo byly poučeny o bezpečném používání přístroje a chápou rizika, která mohou hrozit. Děti si s přístrojem nesmí hrát. Čištění a uživatelskou údržbu nesmí provádět děti bez dozoru.
- Před zapojením přístroje se ujistěte, zda napětí uvedené na přístroji odpovídá místnímu napětí.
- Nepoužívejte přístroj pro jiné účely než uvedené v této příručce.
- Je-li přístroj připojen k napájení, nikdy jej neponechávejte bez dozoru.
- Nikdy nepoužívejte příslušenství nebo díly od jiných výrobců nebo takové, které nebyly doporučeny společností Philips. Použijete-li takové příslušenství nebo díly, pozbývá záruka platnosti.
- Nenavíjejte napájecí kabel okolo přístroje.
- Před uložením přístroje počkejte, až zcela vychladne.
- Při použití přístroje vždy dávejte dobrý pozor, protože může být velmi horký. Držte jej pouze za rukojeť a zabraňte styku s pokožkou, protože jeho ostatní části jsou horké.
- Přístroj vždy ukládejte stojánkem na tepelně odolný, stabilní rovný povrch. Horké ohřívací destičky se nesmí dotýkat povrchu nebo jiného hořlavého materiálu.
- Zabraňte tomu, aby se horké díly přístroje dotknuly napájecího kabelu.
- Je-li přístroj zapnutý, uchovávejte jej mimo dosah hořlavých předmětů a materiálu.
- Je-li přístroj horký, nikdy jej ničím nezakrývejte (např. ručníkem nebo oblečením).
- Přístroj používejte pouze na suché vlasy. Nepoužívejte přístroj, pokud máte mokré ruce.
- Ohřívací destičky udržujte čisté, bez prachu a kadeřnických přípravků, jako jsou pěnové tužidlo, sprej či gel. Přístroj nepoužívejte v kombinaci s kadeřnickými přípravky.
- Ohřívací destičky mají upravený povrch. Tento povrch se může postupně pomalu odírat. Tento jev však nemá žádný vliv na výkon přístroje.
- Pokud přístroj používáte na barvené vlasy, ohřívací destičky se mohou ušpinit. Před použitím na umělé vlasy se poraďte s jejich distributorem.
- Kontrolu nebo opravu přístroje svěřte vždy servisu společnosti Philips. Opravy provedené nekvalifikovanými osobami mohou být pro uživatele mimořádně nebezpečné.
- Nevkládejte kovové předměty do otvorů. Předejdete tak úrazu elektrickým proudem.

Elektromagnetická pole (EMP)

Tento přístroj Philips odpovídá všem platným normám a předpisům týkajícím se elektromagnetických polí.

Životní prostředí

Výrobek je navržen a vyroben z vysoce kvalitního materiálu a součástí, které lze recyklovat a znovu používat.
Pokud je výrobek označen tímto symbolem přeškrtnutého kontejneru, znamená to, že výrobek podléhá evropské směrnici 2012/19/EU.
Zjistěte si informace o místním systému sběru tříděného odpadu elektrických a elektronických výrobků.
Postupujte podle místních nařízení a nelikvidujte staré výrobky spolu s běžným komunálním odpadem. Správnou likvidací starého výrobku pomůžete předejít možným negativním dopadům na životní prostředí a lidské zdraví.

2 Narovnávání vlasů

Příprava vlasů
- Vlasy umyjte šampónem a kondicionérem.
- Použijte přípravek na ochranu před teplem a vlasy rozčesejte hřebenem se širokými zuby.
- Vysušte vlasy vyfoukáním s kartáčem.

Použití
Ujistěte se, že jste zvolili teplotu, která odpovídá vašemu typu vlasů. Seznamte se s tabulkou s typy vlasů na konci kapitoly. Při prvním použití vlasové žehličky vždy vyberte nízkou teplotu.

Tip
- Před použitím doporučujeme mít ohřívací destičky zamknuté.

1 Zapojte zástrčku do zásuvky.
2 Stiskněte a podržte tlačítko ⏻ (⑤), dokud se nerozsvítí obrazovka displeje.
↳ Zobrazí se výchozí nastavení teploty 160 °C (②).
3 Vyberte požadované nastavení teploty stisknutím tlačítek + nebo − (④). Seznamte se s tabulkou s typy vlasů na konci kapitoly.
↳ Během zahřívání ohřívacích destiček budou číslice teploty blikat.
↳ Až se ohřívací destičky zahřejí na požadovanou teplotu, přestanou číslice teploty blikat.

Funkce ThermoGuard
Funkce ThermoGuard předchází tomu, abyste byli nezamýšleně vystaveni teplotám přes 200 °C. Když teplotu zvýšíte nad 200 °C, bude se v každém kroku zvyšovat jenom o 5° C.
4 Při zapnutí přístroje se aktivuje ionizace, která vám zajistí větší lesk a méně zacuchávání.
↳ Je zobrazen indikátor ionizace (①).
↳ Patrně ucítíte specifickou vůni a uslyšíte zvuk praskání. Jde o běžnou vlastnost způsobenou generátorem ionizace.
5 Přesunutím zavíracího zámku (⑦) směrem dolů přístroj odemknete.
6 Pokud po zapnutí vlasové žehličky nestisknete žádné tlačítko po dobu 15 sekund, tlačítka se automaticky zamknou. Také platí, že tlačítka se zamknou, pokud nestisknete žádné tlačítko po dobu 5 sekund.
Chcete-li tlačítka odemknout, podržte stisknuté tlačítko + po dobu 1 sekundy.
7 Učesejte si vlasy, a pak začněte vyfoukané a vysušené vlasy spínat do pramínků o šíře maximálně 5 cm.
Poznámka: U hustších vlasů doporučujeme vytvořit více pramínků vlasů.
8 Vložte jeden pramínek vlasů mezi ohřívací destičky (⑧) a pevně stiskněte rukojeti.
9 Žehličku na vlasy posouvejte jedním pohybem po délce vlasů směrem dolů (max. 5 sekund) od kořínků ke konečkům. Nepřestávejte, zabráníte tak přehřátí vlasů.
10 Pokud chcete narovnat zbývající vlasy, opakujte kroky 7 až 9 do té doby, než dosáhnete požadovaného vzhledu.
11 Na konci úpravy vlasů vlasy lehce přestříkněte leskem nebo pružným lakem na vlasy.
Tip: Při tvarování vlasy nečesejte.
Poznámka: Přístroj je vybaven funkcí automatického vypnutí. Automaticky se vypne po 60 minutách.
Po použití:
1 Vypněte přístroj a odpojte jej ze sítě.
2 Položte jej na žáruvzdorný povrch, dokud nevychladne.
3 Očistěte přístroj a ohřívací destičky vlhkým hadříkem.
4 Zavřete ohřívací destičky (⑧) a přístroj zamkněte přesunutím zámku (⑦) nahoru.
5 Skladujte jej na bezpečném, suchém a bezprašném místě. Přístroj můžete také zavěsit za závěsnou smyčku (⑥) nebo jej uložit do dodaného pouzdra (pouze pro model HP8344).

Tip
- Vlasovou žehličku používejte jen na suché vlasy.
- Častým uživatelům doporučujeme při narovnávání používat přípravky na ochranu vlasů před teplem.

Typ vlasů	Nastavení teploty
Hrubé a kudrnaté vlasy, které jdou těžko narovnat	Střední až vysoké (180 °C a vyšší)
Jemné, středně nebo lehce zvlněné	Nízké až střední (150 °C až 180 °C)
Světlé, plavé, odbarvené nebo barvené	Nízké (pod 150 °C)

3 Záruka a servis

Pokud byste měli jakýkoliv problém (např. s výměnou nástavce) nebo pokud potřebujete nějakou informaci, navštivte webovou stránku společnosti Philips www.philips.com nebo kontaktujte středisko péče o zákazníky společnosti Philips ve vaší zemi (telefonní číslo najdete v letáčku s celosvětovou zárukou). Pokud se ve vaší zemi středisko péče o zákazníky společnosti Philips nenachází, obraťte se na místního prodejce výrobků Philips.

Eesti

Õnnitleme ostu puhul ja tervitame Philipsi poolt! Philipsi pakutava tootetoe eeliste täielikuks kasutamiseks registreerige oma toode saidil www.philips.com/welcome.

1 Tähtis

Enne seadme kasutamist lugege seda kasutusjuhendit hoolikalt ja hoidke see edaspidiseks alles.

- HOIATUS: ärge kasutage seda seadet vee läheduses.
- Pärast seadme kasutamist vannitoas võtke pistik kohe pistikupesast välja, kuna vee lähedus kujutab endast ohtu ka väljalülitatud seadme korral.
- HOIATUS: ärge kasutage seda seadet vannide, dušši de, basseinide või teiste vettsisaldavate anumate läheduses.
- Võtke seade alati pärast kasutamist vooluvõrgust välja.
- Kui toitejuhe on rikutud, siis ohtlike olukordade vältimiseks tuleb lasta toitejuhe vahetada Philipsis, Philipsi volitatud hoolduskeskuses või samasugust kvalifikatsiooni omaval isikul.
- Seda seadet võivad kasutada lapsed alates 8. eluaastast ning füüsiliste puuete ja vaimuhäiretega isikud või isikud, kellel puuduvad kogemused ja teadmised, kui neid valvatakse või neile on antud juhendid seadme ohutu kasutamise kohta ja nad mõistavad sellega seotud ohte. Lapsed ei tohi seadmega mängida. Lapsed ei tohi seadet ilma järelevalveta puhastada ega hooldada.
- Enne seadme sisselülitamist kontrollige, kas seadmele märgitud pinge vastab kohaliku elektrivõrgu pingele.
- Ärge kasutage seadet muuks, kui selles kasutusjuhendis kirjeldatud otstarbeks.
- Ärge jätke kunagi elektrivõrku ühendatud seadet järelevalveta.
- Ärge kunagi kasutage teiste tootjate poolt tehtud tarvikuid või osi, mida Philips ei ole eriliselt soovitanud. Selliste tarvikute või osade kasutamisel kaotab garantii kehtivuse.
- Ärge kerige toitejuhet ümber seadme.
- Enne hoiukohta panekut laske seadmel täielikult maha jahtuda.
- Olge seadme kasutamisel väga tähelepanelik, kuna see võib olla äärmiselt kuum. Hoidke kinni üksnes käepidemest, kuna teised osad on kuumad. Vältige kokkupuudet nahaga.
- Asetage seade koos alusega alati kuumakindlale stabiilsele tasasele pinnale. Kuumad sirgendusplaadid ei tohi kunagi pinna ega muude tuleohtlike materjalidega kokku puutuda.
- Ärge laske toitejuhtmel vastu seadme kuumi osi minna.
- Hoidke sisselülitatud seadet kergesti süttivatest objektidest ja materjalidest kaugemal.
- Kunagi ärge katke kuuma seadet millegagi kinni (nt käteräti või riidetükiga).
- Rakendage seadet ainult kuivadel juustel. Ärge kasutage seadet märgade kätega.
- Hoidke sirgendusplaate puhtana ning ärge laske neile tolmu ja juuksehooldusvahendite, nagu juuksevahu, piserdusvahendite ja geeli jääke koguneda. Ärge kunagi kasutage seda seadet koos juuksehooldusvahenditega.
- Sirgendusplaatidel on pinnakate. See kate võib pika aja jooksul ära kuluda. Samas ei mõjuta kulumine seadme jõudlust.
- Kui seadet kasutada värvitud juustel, siis võivad sirgendusplaadid määrduda. Enne kasutamist kunstjuustel pöörduge alati nende edasimüüja poole.
- Viige seade tõrke otsimiseks või parandamiseks alati Philipsi volitatud teeninduskeskusesse. Kui seadet parandab kvalifitseerimata isik, võib see seada kasutaja väga ohtlikku olukorda.
- Elektrilöögi ärahoidmiseks ärge sisestage avade vahelt seadmesse metallesemeid.

Elektromagnetilised väljad (EMF)

See Philipsi seade vastab kõikidele kokkupuudet elektromagnetiliste väljadega käsitlevatele kohaldatavatele standarditele ja õigusnormidele.

Keskkond

Teie toode on kavandatud ja toodetud kvaliteetsetest materjalidest ja osadest, mida on võimalik ringlusse võtta ning uuesti kasutada.
Kui toote külge on kinnitatud selline läbikriipsutatud prügikasti sümbol, siis kehtib tootele Euroopa direktiiv 2012/19/EL.
Palun viige ennast kursi elektriliste ja elektrooniliste toodete eraldi kogumist reguleerivate kohalike eeskirjadega.
Toimige oma kohalikele seadustele vastavalt ja ärge käidelge vanu tooteid koos olmeprügiga. Vana toote õige kõrvaldamine aitab vältida võimalikke negatiivseid tagajärgi keskkonnale ja inimeste tervisele.

2 Juuste sirgestamine

Juuste ettevalmistamine
- Peske juukseid šampooni ja palsamiga.
- Kasutage kuumakaitsevahendit ja kammige juukseid suurte piidega kammiga
- Föönitage juukseid harja abil

Kasutamine
Veenduge, et olete valinud oma juustetüübile sobiva temperatuuriseadistuse. Vaadake peatüki lõpus olevat juuksetüüpide tabelit. Juuksesirgendaja esmakasutamisel valige alati madalam temperatuuriseadistus.

Soovitus
- Enne kasutamist on soovitatav hoida sirgendusplaate lukustatult.

1 Sisestage pistik elektrivõrgu seinakontakti.
2 Vajutage ja hoidke ⏻ nuppu (⑤) all, kuni ekraan läheb heledaks.
↳ Ekraanile kuvatakse temperatuuri vaikeseade 160 °C (②).
3 Soovitud temperatuuriseadistuse valimiseks vajutage + või − nuppu (④). Vaadake peatüki lõpus olevat juuksetüüpide tabelit.
↳ Kui sirgendusplaadid kuumenevad, temperatuurinumbrid vilguvad.
↳ Kui sirgendusplaadid on kuumenenud valitud temperatuurini, lõpetavad temperatuurinumbrid vilkumise.

ThermoGuard
ThermoGuard aitab vältida tahtmatut kontakti kuumusega üle 200 °C. Kui suurendate temperatuuri üle 200 °C, suureneb temperatuur vaid 5 °C iga sammuga.
4 Ioonivoo funktsioon aktiveerub seadme sisselülitamisel. Ioonivoo funktsioon annab täiendavat läiget ning vähendab juuste lainelisust.
↳ Süttib ioonivoo märgutuli (①).
↳ Võite tunda iseäralikku lõhna ja kuulda sisisevat häält. See on tavaline, sest neid tekitab ioonigeneraator.
5 Seadme vabastamiseks libistage lukustusklambrit (⑦).
6 Pärast sirgendaja sisselülitamist lukustuvad klahvid automaatselt, kui 15 sekundi vältel nuppe ei vajutata. Hiljem lukustuvad klahvid siis, kui 5 sekundi jooksul nuppe ei vajutata.
Klahviluku tühistamiseks hoidke + all üks sekund.
7 Kammige juuksed ja seejärel hakake oma föönitatud juukseid klambritega kuni 5 cm laiustesse salkudesse kinnitama.
NB! Paksemate juuste puhul on soovitatav teha rohkem salke.
8 Pange üks juuksesalk sirgendusplaatide vahele (⑧) ja vajutage käepidemed tugevasti kokku.
9 Ülekuumenemise vältimiseks libistage juuksesirgendajat peatumata (max 5 sekundit) piki juukseid juurtest juukseotsteni.
10 Ülejäänud juuste sirgendamiseks korrake samme 7–9, kuni olete saavutanud soovitud välimuse.
11 Soengu viimistlemiseks pritsige juukseid läikespreiga või elastsust andva juukselakiga.
Soovitus: ärge harjake soengu seadmisel juukseid.
Märkus: seadmel on automaatse väljalülitumise funktsioon. Seade lülitub 60 minuti pärast automaatselt välja.
Pärast kasutamist:
1 Lülitage seade välja ja eemaldage toitejuhe seinakontaktist.
2 Asetage see kuumusekindlale pinnale jahtuma.
3 Puhastage seade ja sirgendusplaadid niiske lapiga.
4 Sulgege sirgendusplaadid (⑧) ja seadme lukustamiseks libistage lukustusklamber (⑦) üles.
5 Hoiustage see ohutus ja kuivas tolmuvabas kohas. Seadet saate hoiustada riputusaasa abil (⑥) või asetage see kaasasolevasse kotikesse (üksnes mudelil HP8344).

Soovitus
- Kasutage sirgendajat ainult kuivadel juustel.
- Pidevatel kasutajatel soovitatakse sirgendamisel kasutada kuumakaitsevahendeid.

Juuksetüüp	Temperatuuriseadistus
Jämedad, käharad, raskesti sirgendatavad	Keskmisest kõrgeni (180 °C ja üle selle)
Peenikesed, keskmise tihedusega või pehmed lainelised	Madalast keskmiseni (150 °C kuni 180 °C)
Kahvatud, blondid, blondeeritud või värvitud	Madal (alla 150°C)

3 Garantii ja hooldus

Kui vajate teavet, nt mõne tarviku vahetamise kohta aga ka probleemide korral külastage palun Philipsi veebisaiti www.philips.com või võtke ühendust oma riigi Philipsi klienditeeninduskeskusega (telefoninumbri leiate ülemaailmselt garantiitalongilt). Kui teie riigis ei ole klienditeeninduskeskust, pöörduge Philipsi toodete kohaliku müügiesindaja poole.

Hrvatski

Čestitamo vam na kupnji i dobro došli u Philips! Kako biste u potpunosti iskoristili podršku koju nudi Philips, registrirajte svoj uređaj na adresi www.philips.com/welcome.

1 Važno

Prije uporabe aparata pažljivo pročitajte ovaj korisnički priručnik i spremite ga za buduće potrebe.

- UPOZORENJE: Ovaj aparat nemojte koristiti blizu vode.
- Kada aparat koristite u kupaonici, iskopčajte ga nakon korištenja jer blizina vode predstavlja opasnost, čak i kada je aparat isključen.
- UPOZORENJE: Aparat nemojte koristiti blizu kada, tuševa, umivaonika ili posuda s vodom.
- Aparat obavezno iskopčajte nakon uporabe.
- Ako je kabel za napajanje oštećen, mora ga zamijeniti tvrtka Philips, ovlašteni Philips servisni centar ili neka druga kvalificirana osoba kako bi se izbjegle opasne situacije.
- Ovaj aparat mogu koristiti djeca iznad 8 godina starosti i osobe sa smanjenim fizičkim ili mentalnim sposobnostima te osobe koje nemaju dovoljno iskustva i znanja, pod uvjetom da su pod nadzorom ili da su primili upute u vezi rukovanja aparatom na siguran način te razumiju moguće opasnosti. Djeca se ne smiju igrati aparatom. Ako nisu pod nadzorom, djeca ne smiju čistiti aparat ili ga održavati.
- Prije no što priključite aparat provjerite odgovara li mrežni napon naveden na aparatu naponu lokalne električne mreže.
- Aparat koristite isključivo za svrhu opisanu u ovim uputama.
- Dok je aparat priključen na napajanje, nikada ga nemojte ostavljati bez nadzora.
- Nikada nemojte upotrebljavati dodatke ili dijelove drugih proizvođača ili proizvođača koje tvrtka Philips nije izričito preporučila. Ako upotrebljavate takve dodatke ili dijelove, vaše jamstvo prestaje vrijediti.
- Kabel za napajanje nemojte omotavati oko aparata.
- Prije pohrane pričekajte da se aparat ohladi.
- Budite vrlo pažljivi prilikom uporabe aparata jer on može biti izuzetno vruć. Aparat držite samo za dršku jer su drugi dijelovi vrući te izbjegavajte kontakt s kožom.
- Aparat uvijek postavljajte s postoljem na stabilnu i ravnu površinu otpornu na toplinu. Vruće grijaće ploče ne smiju biti u doticaju s površinom ili drugim zapaljivim materijalom.
- Izbjegavajte dodir mrežnog kabela s vrućim dijelovima aparata.
- Kad je uključen, aparat držite podalje od zapaljivih stvari i materijala.
- Dok je vruć, aparat nikada nemojte prekrivati (ručnikom ili tkaninom).
- Aparat koristite isključivo na suhoj kosi. S aparatom nemojte raditi ako su vam ruke mokre.
- Grijaće ploče trebaju biti očišćene od prljavštine, prašine i sredstava za oblikovanje frizure poput pjene, laka ili gela. Aparat nikada nemojte koristiti u kombinaciji s proizvodima za oblikovanje.
- Grijaće ploče imaju premaz. Ta obloga s vremenom se može polako trošiti. Međutim, to ne utječe na rad aparata.
- Ako aparat koristite na obojanoj kosi, na grijaćim pločama mogu ostati mrlje. Prije upotrebe na umjetnoj kosi, obavezno se posavjetujte s njezinim distributerom.
- Aparat uvijek dostavite u ovlašteni Philips servisni centar na ispitivanje ili popravak. Popravak od strane nestručnih osoba može rezultirati izuzetno opasnom situacijom za korisnika.
- Kako biste izbjegli opasnost od strujnog udara, nemojte umetati metalne predmete u otvore.

Elektromagnetska polja (EMF)

Ovaj aparat tvrtke Philips sukladan je svim primjenjivim standardima i propisima koji se tiču izloženosti elektromagnetskim poljima.

Okoliš

Proizvod je proizveden od vrlo kvalitetnih materijala i komponenti, pogodnih za recikliranje i ponovno korištenje.
kada je na proizvodu prikazan simbol prekrižene kante za otpad, znači da je proizvod obuhvaćen europskom direktivom 2012/19/EU.
Raspitajte se o lokalnim propisima o odlaganju električnih i elektroničkih proizvoda u zaseban otpad.
Pridržavajte se lokalnih propisa. Stare uređaje nemojte odlagati u običan kućanski otpad. Pravilnim odlaganjem starog proizvoda u otpad pridonosite sprječavanju potencijalno negativnih posljedica za okoliš i ljudsko zdravlje.

2 Izravnajte svoju kosu

Priprema kose
- Operite kosu koristeći šampon i regenerator
- Nanesite proizvod za zaštitu od topline i počešljajte kosu češljem s velikim zupcima
- Osušite kosu sušilom koristeći četku

Korištenje
Pazite da odaberete postavku temperature koja odgovara vašem tipu kose. Pregledajte tablicu s tipovima kose na kraju poglavlja. Prilikom prvog korištenja aparata za ravnanje uvijek odaberite postavku za nižu temperaturu.

Savjet
- Preporučujemo da ploče aparata držite zaključane prije korištenja.

1 Umetnite utikač u utičnicu.
2 Pritisnite gumb ⏻ (⑤) i držite ga dok zaslon ne zasvijetli.
↳ Prikazat će se zadana postavka temperature 160°C (②).
3 Pritisnite gumb + ili − (④) kako biste odabrali željenu postavku temperature. Pregledajte tablicu s tipovima kose na kraju poglavlja.
↳ Dok se grijaće ploče zagrijavaju, znamenke temperature će bljeskati.
↳ Kada grijaće ploče dosegnu odabranu temperaturu, znamenke temperature prestat će bljeskati.

ThermoGuard
ThermoGuard sprječava slučajno izlaganje toplini većoj od 200°C. Kada temperaturu povećate iznad 200°C, ona će se povećavati u koracima od samo 5°C.
4 Funkcija iona aktivira se kada se aparat uključi, a pruža dodatni sjaj i smanjuje statički elektricitet.
↳ Prikazat će se indikator funkcije za stvaranje iona (①).
↳ Možda ćete osjetiti specifičan miris i zvuk. To je uobičajeno jer ih stvara generator iona.
5 Gurnite kvačicu za zaključavanje (⑦) prema dolje kako biste otključali aparat.
6 Nakon uključivanja aparata za ravnanje gumbi će se automatski zaključati ako se nijedan ne pritisne 15 sekundi. Nakon toga gumbi će se zaključati ako se nijedan ne pritisne 5 sekundi.
Kako biste otključali gumbe, pritisnite + 1 sekundu.
7 Počešljajte kosu i započnite razdvajanjem osušene kose u pramenove širine do 5 cm.
Napomena: ako je kosa gusta, preporučuje se razdvajanje u više pramenova.
8 Jedan pramen kose stavite između grijaćih ploča (⑧) i ručice čvrsto spojite.
9 Aparat za ravnanje gurajte duž kose (maks. 5 sekundi) od korijena do vrha bez zaustavljanja, kako se kosa ne bi pregrijala.
10 Kako biste izravnali ostatak kose, ponavljajte korake od 7 do 9 dok ne postignete željeni izgled.
11 Kako biste završili oblikovanje kose, nanesite malo spreja za sjaj ili laka za fleksibilno učvršćivanje.
Savjet: kosu nemojte češljati prilikom oblikovanja.
Napomena: aparat ima funkciju za automatsko isključivanje. Automatski će se isključiti nakon 60 minuta.
Nakon korištenja:
1 Isključite aparat i iskopčajte ga.
2 Stavite ga na površinu otpornu na toplinu dok se ne ohladi.
3 Očistite aparat i grijaće ploče vlažnom krpom.
4 Sklopite grijaće ploče (⑧) i gurnite mehanizam za zaključavanje (⑦) prema gore kako biste zaključali aparat.
5 Čuvajte aparat na sigurnom i suhom mjestu gdje nema prašine. Možete ga i objesiti koristeći petlju za vješanje (⑥) ili spremiti u isporučenu torbicu (samo HP8344).

Savjet
- Aparat za ravnanje koristite isključivo na suhoj kosi.
- Osobe koje često koriste aparat za ravnanje trebaju nanositi proizvode za zaštitu kose od topline prilikom ravnanja.

Tip kose	Postavka temperature
Gruba, kovrčava ili kosa koja se teško ravna	Srednja do visoka (180 °C i više)
Tanja, mekanija ili blago valovita kosa	Niska do srednja (150 °C do 180 °C)
Svijetla, plava, izbijeljena ili obojena kosa	Niska (ispod 150°C)

3 Jamstvo i servis

Ako su vam potrebne informacije, npr. o zamjeni dodatka, ili imate problem, posjetite web-stranicu tvrtke Philips na www.philips.com ili se obratite Philips centru za korisničku podršku u svojoj državi (telefonski broj se nalazi u međunarodnom jamstvenom listu). Ako u vašoj državi ne postoji centar za potrošače, obratite se lokalnom prodavaču proizvoda tvrtke Philips.

Magyar

Köszönjük, hogy Philips terméket vásárolt, és üdvözöljük a Philips világában! A Philips által biztosított teljes körű támogatáshoz regisztrálja termékét a www.philips.com/welcome oldalon.

1 Fontos!

A készülék első használata előtt figyelmesen olvassa el a felhasználói kézikönyvet, és őrizze meg későbbi használatra.

- FIGYELMEZTETÉS: Soha ne használja a készüléket víz közelében.
- Ha fürdőszobában használja a készüléket, használat után húzza ki a csatlakozódugót a fali aljzatból, mivel a víz még kikapcsolt készülék esetén is veszélyforrást jelent.
- FIGYELMEZTETÉS: Soha ne használja a készüléket fürdőkád, zuhanyzó, mosdókagyló, vagy egyéb folyadékkal teli edény közelében.
- Használat után mindig húzza ki dugót az aljzatból.
- Ha a hálózati kábel meghibásodott, a kockázatok elkerülése érdekében azt egy Philips szakszervizben, vagy hivatalos szakszervizben ki kell cserélni.
- A készüléket 8 éven felüli gyermekek, illetve csökkent fizikai, érzékelési vagy szellemi képességekkel rendelkező, vagy a készülék működtetésében járatlan személyek is használhatják, amennyiben ezt felügyelet mellett teszik, illetve ismerik a készülék biztonságos működtetésének módját és az azzal járó veszélyeket. Ne engedje, hogy gyermekek játsszanak a készülékkel. Gyermekek felügyelet nélkül nem tisztíthatják a készüléket és nem végezhetnek felhasználói karbantartást rajta.
- Mielőtt csatlakoztatná a készüléket, ellenőrizze, hogy az azon feltüntetett feszültség megegyezik-e a helyi hálózati feszültséggel.
- Csak a kézikönyvben meghatározott rendeltetés szerint használja a készüléket.
- Ha a készülék csatlakoztatva van a feszültséghez, soha ne hagyja azt felügyelet nélkül.
- Ne használjon más gyártótól származó, vagy a Philips által jóvá nem hagyott tartozékot vagy alkatrészt. Ellenkező esetben a garancia érvényét veszti.
- Ne tekerje a hálózati csatlakozó kábelt a készülék köré.
- Mielőtt eltenné, várja meg, amíg a készülék lehűl.
- Nagyon figyeljen a készülék használatakor, hiszen az rendkívül forró lehet. Csak a fogantyújánál fogja meg a készüléket, mivel a többi része forró, illetve óvakodjon az érintésétől.
- A készüléket az állvánnyal együtt mindig hőálló, egyenletes, stabil felületen helyezze el. A forró hajegyenesítő lapok soha ne érjenek a felülethez vagy más gyúlékony anyaghoz.
- Kerülje el, hogy a hálózati kábel a készülék forró részeihez érjen.
- A bekapcsolt készüléket tartsa gyúlékony tárgyaktól és anyagoktól távol.
- Ne takarja le a forró készüléket semmivel (pl. törölközővel vagy ruhával).
- A készüléket csak száraz haj formázásához használja. Ne működtesse a készüléket nedves kézzel.
- Tartsa a hajegyenesítő lapokat tisztán, portól és szennyeződéstől, valamint hajformázó habtól, spray-től és zselétől mentesen. Ne használja a készüléket hajformázó készítményekkel együtt.
- A hajegyenesítő lapok bevonattal rendelkeznek. A bevonat az idő folyamán kophat. Ez azonban nem befolyásolja a készülék teljesítményét.
- Ha festett hajon használja a készüléket, a hajegyenesítő lapok elszíneződhetnek. Mielőtt műhajhoz vagy parókához használná, mindig kérjen tanácsot a forgalmazójuktól.
- A készüléket kizárólag Philips hivatalos szakszervizbe vigye vizsgálatra, illetve javításra. A szakszerűtlen javítás a felhasználó számára különösen veszélyes lehet.
- Az áramütés elkerülése érdekében ne helyezzen fémtárgyat a nyílásokba.

Elektromágneses mezők (EMF)

Ez a Philips készülék az elektromágneses terekre érvényes összes vonatkozó szabványnak és előírásnak megfelel.

Környezetvédelem

Ez a termék kiváló minőségű anyagok és alkatrészek felhasználásával készült, amelyek újrahasznosíthatók és újra felhasználhatók.
A termékhez kapcsolódó áthúzott kerekes kuka szimbólum azt jelenti, hogy a termékre vonatkozik a 2012/19/EU európai irányelv.
Tájékozódjon az elektromos és elektronikus termékek szelektív hulladékként történő gyűjtésének helyi feltételeiről.
Cselekedjen a helyi szabályozásoknak megfelelően, és a kiselejtezett készülékeket gyűjtse elkülönítve a lakossági hulladéktól. Az elhasznált termék megfelelő hulladékkezelése segítséget nyújt a környezettel és az emberi egészséggel kapcsolatos esetleges negatív következmények megelőzésében.

2 Hajegyenesítés

A haj előkészítése
- Samponnal mossa meg a haját, majd használjon balzsamot
- Kezelje haját hő elleni védelmet nyújtó termékkel, majd ritka fogú fésűvel fésülje ki
- Szárítsa meg a haját, ehhez hajkefét is használjon

Használat
Minden esetben a hajtípusának megfelelő hőmérsékletet válasszon. Kérjük, a fejezet végén található táblázat segítségével határozza meg hajtípusát. A hajegyenesítő első használatakor válasszon alacsonyabb hőfokot.

Tanács
- Használat előtt a hajegyenesítő lapokat ajánlatos összezárva tárolni.

1 Csatlakoztassa a dugaszt a tápcsatlakozó aljzatba.
2 Nyomja le és tartsa lenyomva a ⏻ gombot (⑤), amíg a kijelző be nem kapcsol.
↳ A 160 °C-os alapértelmezett hőmérséklet-beállítás megjelenik a kijelzőn (②).
3 A kívánt hőmérséklet-beállítás kiválasztásához nyomja meg a(z) + vagy a(z) − gombokat (④). A fejezet végén található táblázat segítségével határozza meg hajtípusát.
↳ A hajegyenesítő lapok melegedésével a hőmérsékletjelző számjegyei villogni kezdenek.
↳ Amint a hajegyenesítő lapok elérték a kívánt hőmérsékletet, a hőmérsékletjelző számjegyeinek villogása megszűnik.

ThermoGuard hővédelem
A ThermoGuard funkcióval megelőzheti a készülék esetleges túlhevülését (200 °C-ot meghaladó hőmérséklet). Ha 200 °C-ot meghaladó értékre növeli a hőmérsékletet, az fokozatosan, 5 °C-onként melegedik fel.
4 A további csillogást és a haj kisimítását biztosító ionizáló funkció a készülék bekapcsolásával aktiválódik.
↳ Az ionizáló funkció jelzése (①) megjelenik.
↳ Előfordulhat, hogy jellegzetes szagot érez vagy sistergő hangot hall. Ez megszokott, azt az iongenerátor okozza.
5 Csúsztassa lefelé a zárat (⑦) a készülék kinyitása érdekében.
6 A hajegyenesítő bekapcsolását követően a gombok automatikusan lezárulnak, ha 15 másodpercig semmilyen gombot nem nyomnak meg. Ezt követően a gombok lezárulnak, ha 5 másodpercig semmilyen gombot nem nyomnak meg
A gombok zárolásának feloldásához 1 másodpercig nyomja le a(z) + gombot.
7 Fésülje meg a haját, majd a megszárított hajat ossza legfeljebb 5 cm széles tincsekre.
Megjegyzés: Vastag szálú haj esetén tanácsos azt több tincsre osztani.
8 Helyezze a hajtincset a hajegyenesítő lapok közé (⑧), majd határozott mozdulattal nyomja össze a fogantyúkat.
9 Simítsa végig a hajegyenesítőt a haj teljes hosszúságán, egy egyszerű mozdulattal (max. 5 másodperc) a hajszálak gyökerétől a végükig a túlmelegedés elkerülése érdekében megállás nélkül.
10 A fennmaradó hajtincsek kiegyenesítéséhez ismételje a 7-9. lépéseket a kívánt eredmény eléréséig.
11 A hajformázás befejezéseképp fújjon hajfényt vagy rugalmas tartást biztosító hajlakkot hajára.
Tipp: Hajformázás közben ne fésülje ki haját.
Megjegyzés: A készülék automatikus kikapcsolás funkcióval rendelkezik. 60 után automatikusan kikapcsol.
A használatot követően:
1 Kapcsolja ki a készüléket, és a csatlakozódugót húzza ki a fali aljzatból.
2 Helyezze a készüléket egy hőálló felületre, amíg az ki nem hűl.
3 A készüléket és a hajegyenesítő lapokat nedves ruhával tisztítsa.
4 A készülék lezárásához csukja össze a hajegyenesítő lapokat (⑧), majd csúsztassa felfelé a zárat (⑦).
5 A készüléket száraz és portól mentes helyen tárolja. A készülék az akasztóhurokra (⑥) függesztve, illetve a mellékelt tokban egyaránt tárolható (csak a HP8344 típus esetén).

Tanács
- A hajegyenesítőt csak száraz hajon használja.
- A hajegyenesítő gyakori használata esetén ajánlatos a haj hő elleni védelmét biztosító termékek használata.

Hajtípus	Hőfokbeállítás
Durva szálú, göndör, vagy nehezen kiegyenesíthető haj	Közepes és magas (180 °C felett)
Finom szálú, közepesen vastag vagy enyhén hullámos haj	Közepes és magas (150 °C és 180 °C között)
Világos, szőke, szőkített vagy festett haj	Alacsony (150 °C alatt)

3 Jótállás és szerviz

Ha információra van szüksége, pl. egy tartozék cseréjével kapcsolatban, vagy valamilyen probléma merült fel a használat során, látogasson el a Philips honlapjára (www.philips.com), vagy forduljon az adott ország Philips vevőszolgálatához (a telefonszámot megtalálja a világszerte érvényes garancialevélen). Ha országában nem működik ilyen vevőszolgálat, forduljon a Philips helyi szaküzletéhez.

Қазақша

Шаш түзеткіш
Осы затты сатып алуыңызбен құттықтаймыз және Philips компаниясына қош келдіңіз! Philips ұсынатын қолдауды толық пайдалану үшін өніміңізді www.philips.com/welcome торабында тіркеңіз.

1 Маңызды ақпарат

Құралды қолданар алдында осы пайдаланушы нұсқаулығын мұқият оқып шығыңыз және болашақта анықтама құралы ретінде пайдалану үшін сақтап қойыңыз.

- АБАЙЛАҢЫЗ! Бұл құралды судың жанында пайдаланбаңыз.
- Жуынатын бөлмеде пайдаланып болғаннан кейін, құралды розеткадан ажыратыңыз. Себебі, құралдың өшірілген күйінде де суға жақын орналасуы қауіпті болып есептеледі.
- АБАЙЛАҢЫЗ! Құралды ванна, душ, бассейн немесе сумен толтырылған басқа заттардың жанында қолданбаңыз.
- Пайдаланып болғаннан кейін, құралды ток көзінен ажыратыңыз.
- Қуат сымы зақымданған болса, қауіпті жағдай орын алмауы үшін, оны тек Philips компаниясында, Philips мақұлдаған қызмет орталығында немесе білікті мамандар ауыстыруы керек.
- Бақылау астында болса немесе құралды қауіпсіз түрде пайдалану туралы нұсқаулар алған болса және байланысты қауіптерді түсінсе, бұл құралды 8 және одан жоғары жастағы балалар және дене, сезу немесе ақыл-ой қабілеттері кем я болмаса тәжірибесі мен білімі жоқ адамдар пайдалана алады. Балалар құралмен ойнамауы керек. Балалар тазалауды және пайдаланушының күтуін бақылаусыз орындамауы керек.
- Құралды қосар алдында, онда көрсетілген кернеу жергілікті кернеуге сәйкес келетінін тексеріңіз.
- Құралды осы нұсқаулықта көрсетілмеген басқа мақсаттарға пайдаланбаңыз.
- Розеткаға қосылып тұрғанда, құралды еш уақытта қадағалаусыз қалдырмаңыз.
- Басқа өндірушілер шығарған немесе Philips компаниясы нақты ұсынбаған қосалқы құралдар мен бөлшектерді пайдаланушы болмаңыз. Ондай қосалқы құралдар мен бөлшектерді пайдалансаңыз, құралдың кепілдігі өз күшін жояды.
- Қуат сымын құралға орамаңыз.
- Құралды жинап қоятынның алдында, оның сәл суығанын күтіңіз.
- Құралды пайдаланғанда толық мұқият болыңыз, себебі ол қатты ыстық болады. Басқа бөліктері ыстық болатындықтан тек тұтқасынан ұстаңыз және теріге тигізуден сақ болыңыз.
- Әрқашан құрылғының тірегін ыстыққа төзімді, тұрақты, тегіс бетке қойыңыз. Ыстық қыздырғыш пластиналар бетке немесе басқа тез тұтанғыш материалға тимеуі тиіс.
- Қуат сымын құрылғының қызып кететін жерлеріне тигізбеңіз.
- Құрылғы қосулы тұрған кезде, оны тез жанып кететін заттар мен материалдардан алыс ұстаңыз.
- Құрал қызып тұрғанда, оны ешқашан ештеңемен жаппаңыз (мысалы сүлгімен немесе матамен).
- Құралды тек құрғақ шашқа пайдаланыңыз. Ылғал қолмен құралды пайдаланбаңыз.
- Қыздырғыш пластиналарды таза ұстаңыз және оларда шаң мен мусс, спрей және гель сияқты шаш үлгілерін жасайтын заттар қалдырмаңыз. Құрылғыны ешқашан шаш үлгілерін жасайтын заттармен бірге пайдаланбаңыз.
- Қыздырғыш пластиналардың жабыны бар. Бұл жабын уақыт өте жайлап ескіреді. Дегенмен, бұл құрылғының жұмысына әсер етпейді.
- Егер құрылғыны боялған шашқа қолдансаңыз, қыздырғыш пластиналарда дақтар қалуы мүмкін. Алдымен оны жасанды шашта пайдаланыңыз, әрқашан дистрибьютормен кеңесіңіз.
- Тексеру немесе жөндету үшін құралды тек қана Philips рұқсат еткен қызмет орталығына апарыңыз. Біліктілігі жоқ адамдардың жөндеуі пайдаланушыға өте қауіпті жағдай тудыруы мүмкін.
- Электр тогы соқпауы үшін, тесіктерге темір заттарды салмаңыз.

Электромагниттік өрістер (ЭМӨ)

Осы Philips құралы электромагниттік өрістерге қатысты барлық қолданыстағы стандарттар мен ережелерге сәйкес келеді.

Қоршаған орта

Бұл өнім қайта өңдеп, қайта пайдалануға болатын жоғары сапалы материалдар мен бөлшектерден жасалған.
өнімге осы үсті сызылған дөңгелекті қоқыс себетінің белгісі жапсырылған болса, бұл — өнімге 2012/19/EU еуропалық нұсқауы қолданылады деген сөз.
Электр және электрондық бұйымдарды қоқысқа лақтыру жергілікті ережелерімен танысып алыңыз.
Жергілікті ережелерді сақтап, ескірген бұйымдарды әдепкі қоқысқа қоспай, жеке лақтырыңыздары өтінеміз. Ескірген өніміңізді қоқысқа дұрыс тастау қоршаған орта мен адам денсаулығына кері әсер тию мүмкіндігінің алдын алуға көмектеседі.

2 Шашты түзету

Шашты дайындау
- Шашты су сабынмен және кондиционермен жуыңыз
- Ыстықтан қорғайтын өнімді пайдаланып, шашты үлкен тісті тарақпен тараңыз
- Шашты тарақпен үрлеп кептіріңіз

Пайдалану
Шашыңыздың түріне сәйкес келетін температураның таңдалғанын тексеріңіз. Тараудың соңындағы «Шаш түрі» кестесін қараңыз. Шаш түзеткішті алғаш пайдаланғанда, әрдайым төменгі параметрді таңдаңыз.

Кеңес
- Қолданбастан бұрын қыздыру тілімшелерін құлыптаулы күйде ұстау ұсынылады.

1 Штепсельдік ұшты розеткаға қосыңыз.
2 Экран жанғанша ⏻ түймесін (⑤) басып тұрыңыз.
↳ Әдепкі температура параметрі ретінде 160°C көрсетіледі (②).
3 Қажетті температура параметрін таңдау үшін + немесе − түймелерін (④) басыңыз. Тараудың соңындағы «Шаш түрі» кестесін қараңыз.
↳ Қыздыру тілімшелері қызып жатқанда, температура сандары жыпылықтайды.
↳ Қыздыру тілімшелері таңдалған температураға жеткенде, температура сандары жыпылықтауын тоқтатады.

ThermoGuard
ThermoGuard функциясы 200°C-тан артық көзделмеген қызудың орын алуын болдырмайды. Температураны 200°C-тан асырғаныңызда, температура әр қадам сайын тек 5°C-қа артады.
4 Ион функциясы құрылғы қосылғанда белсендіріледі, ол қосымша жылтырды беріп, бұйраны азайтады.
↳ Ион көрсеткіші (①) дисплейге шығады.
↳ Ерекше бір иіс және ысылдаған дыбыс шығуы мүмкін. Ол қалыпты жағдай, себебі олар ион генераторынан туындайды.
5 Құралды ашу үшін, (⑦) ілгегін төмен қарай сырғытыңыз.
6 Шаш түзеткіш қосылғаннан кейін, 15 секунд бойы ешқандай түйме басылмаса, пернелер автоматты түрде құлыптанады. Артынша 5 секунд бойы ешқандай түйме басылмаса пернелер құлыптанады.
Пернелердің құлпын ашу үшін + түймесін 1 секунд басыңыз.
7 Шашыңызды тарап, үрлеп кептірілген шашыңызды 5 см қалыңдықта бөліктерге қыстыру арқылы бастаңыз.
Ескертпе: қалың шаштар үшін көбірек бөліктер жасау ұсынылады.
8 Шаш бөлігінің біреуін қыздыру тілімшелері (⑧) арасына қойып, тұтқаларды бірге мықтап басыңыз.
9 Шаш түзеткішті шаштың бойымен, түбінен бастап төмен қарай тоқтатпастан бірқалыпты жүргізіп (ең көбі 5 секунд) шаштың күйіп қалуына жол бермеңіз.
10 Шаштың қалғанын түзету үшін қажетті көрініске қол жеткізгенше 7-9-шы қадамдарды қайталаңыз.
11 Шашты сәндеуді аяқтау үшін жылтырататын спрейді немесе икемді ұстайтын шаш спрейін шашыңыз.
Кеңес: шаш сәндеу кезінде шашты тарамаңыз.
Ескертпе: құралда автоматты түрде өшу функциясы бар. Ол 60 минуттан соң автоматты түрде сөнеді.
Пайдаланғаннан кейін:
1 Құралды өшіріп, розеткадан ажыратыңыз.
2 Оны әбден суығанша ыстыққа төзімді бетке қойыңыз.
3 Құралды және қыздыру тілімшелерін дымқыл шүберекпен тазалаңыз.
4 Құралды құлыптау үшін қыздыру тілімшелерін (⑧) жауып, жабу құлпын (⑦) жоғары қарай сырғытыңыз.
5 Құралды шаңы жоқ, құрғақ және қауіпсіз жерде сақтаңыз. Оны ілмегінен іліп (⑥) немесе берілген сөмкесінде салып сақтауыңызға да болады (тек HP8344 үлгісінде).

Кеңес
- Шаш түзеткішті тек шаш құрғақ кезде пайдаланыңыз.
- Жиі пайдаланушыларға түзету кезінде қорғаныс өнімдерін пайдалану ұсынылады.

Шаш түрі	Температура параметрі
Қатты, бұйра, түзетуі қиын	Орташадан жоғарыға дейін (180 °C және одан жоғары)
Жұмсақ, орташа қалыңдықты немесе жұмсақ толқынды	Төменнен орташаға дейін (150 °C - 180 °C)
Ашық түсті, сары шашты, түссіздендірілген немесе боялған	Төмен (150°C-тан төмен)

3 Кепілдік және қызмет көрсету

Егер қосымша бөлшекті ауыстыру туралы ақпарат алу керек болса немесе сізде шешілмеген мәселе болса, Philips компаниясының www.philips.com веб-торабына кіріңіз немесе еліңіздегі Philips тұтынушылар орталығымен байланысыңыз (ол нөмірді дүние жүзі бойынша берілетін кепілдік кітапшасынан алуға болады). Егер еліңізде тұтынушыларға қолдау көрсету орталығы болмаса, онда жергілікті Philips компаниясының дилеріне барыңыз.
Тұрмыстық қажеттіліктерге арналған
Өндіруші: "Филипс Консьюмер Лайфстайл Б.В.", Туссендиепен 4, 9206 АД, Драхтен, Нидерланды.
Ресей және Кедендік Одақ территориясына импорттаушы: «Филипс» ЖШҚ, Ресей, Мәскеу қаласы, Сергей Макеев көшесі, 13-үй, тел. +7 495 961 1111
Қазақстан Республикасында сатып алынған тауарға қатысты шағымдарды қабылдайтын заңды тұлға: «Филипс Казахстан» ЖШС Манас көшесі, 32А, 503-кеңсе, 050008, Алматы қаласы, Қазақстан, тел. 8 75 11 65 0123
Юр. лицо принимающее претензии в отношении товара, приобретенного на территории Республики Казахстан: ТОО «Филипс Казахстан» ул.Манаса, 32А офис 503, 050008 Алматы, Казахстан, тел. 8 75 11 65 0123

Lietuviškai

Sveikiname įsigijus „Philips" gaminį ir sveiki atvykę! Norėdami pasinaudoti „Philips" siūloma pagalba, užregistruokite savo gaminį adresu www.philips.com/welcome.

1 Svarbu

Prieš pradėdami naudoti prietaisą atidžiai perskaitykite šį vartotojo vadovą ir saugokite jį, nes jo gali prireikti ateityje.

- ĮSPĖJIMAS: nenaudokite šio prietaiso netoli vandens.
- Naudodami prietaisą vonioje, iš karto po naudojimo ištraukite kištuką iš elektros lizdo. Arti esantis vanduo kelia grėsmę net ir tada, kai prietaisas yra išjungtas.
- PERSPĖJIMAS: nenaudokite prietaiso šalia vonios, dušo, kriauklės ar kitų indų, pripildytų vandens.
- Baigę naudoti, būtinai išjunkite prietaisą iš maitinimo tinklo.
- Jei pažeistas maitinimo laidas, jį turi pakeisti „Philips" darbuotojai, „Philips" įgaliotasis techninės priežiūros centras arba kiti panašios kvalifikacijos specialistai, kitaip kyla pavojus.
- Šį prietaisą gali naudoti 8 metų ir vyresni vaikai bei asmenys, kurių fiziniai, jutimo ir protiniai gebėjimai yra silpnesni, arba neturintieji patirties ir žinių su sąlyga, kad jie bus išmokyti saugiai naudotis prietaisu ir prižiūrimi siekiant užtikrinti, jog jie saugiai naudotų prietaisą, ir supažindinti su susijusiais pavojais. Vaikai negali žaisti su šiuo prietaisu. Valyti ir taisyti prietaiso vaikai be suaugusiųjų priežiūros negali.
- Prieš įjungdami prietaisą įsitikinkite, kad ant prietaiso nurodyta įtampa atitinka vietinę tinklo įtampą.
- Nenaudokite prietaiso kitais tikslais, išskyrus nurodytus šiame vadove.
- Prijungę prietaisą prie maitinimo tinklo, nepalikite jo be priežiūros.
- Nenaudokite jokių priedų ar dalių, pagamintų kitų bendrovių arba nerekomenduojamų „Philips". Jei naudosite tokius priedus arba dalis, nebegalios jūsų garantija.
- Nevyniokite prietaiso į maitinimo laidą.
- Prieš padėdami į laikymo vietą, leiskite prietaisui atvėsti.
- Naudodami prietaisą būkite atidūs, nes jis gali būti labai įkaitęs. Laikykite rankeną, nes kitos dalys yra įkaitusios, kad išvengtumėte kontakto su oda.
- Prietaisą su stovu visada statykite ant karščiui atsparaus stabilaus plokščio paviršiaus. Įkaitusios kaitinimo plokštės niekada neturėtų liestis su paviršiumi ar kita degia medžiaga.
- Saugokite, kad maitinimo laidas nesiliestų prie karštų prietaiso dalių.
- Įjungtą prietaisą laikykite atokiai nuo degių daiktų ir medžiagų.
- Jokiu būdu neuždenkite įkaitusio prietaiso (pvz., rankšluosčiu ar audiniu).
- Prietaisą naudokite tik plaukams išdžiūvus. Nenaudokite prietaiso, jei jūsų rankos šlapios.
- Kaitinimo plokštes saugokite nuo dulkių ir šukuosenai formuoti skirtų priemonių, pvz., putų, lako ir želės. Niekada nenaudokite prietaiso kartu su šukuosenai formuoti skirtomis priemonėmis.
- Kaitinimo plokštelės padengtos danga. Ši danga gali pamažu dėvėtis. Tačiau tai nekenkia prietaiso veikimo efektyvumui.
- Naudojant prietaisą su dažytais plaukais, kaitinimo plokštės gali išsitepti. Visada pasikonsultuokite su pardavėju prieš naudodami prietaisą su dirbtiniais plaukais.
- Prietaisą apžiūrėti ar taisyti pristatykite tik į „Philips" įgaliotąjį techninės priežiūros centrą. Prietaisą taisantys nekvalifikuoti darbuotojai gali naudotojui sukelti itin didelį pavojų.
- Kad išvengtumėte elektros smūgio, į angas nekiškite metalinių daiktų.

Elektromagnetiniai laukai (EMF)

„Philips" prietaisas atitinka visus taikomus standartus ir normas dėl elektromagnetinių laukų poveikio.

Aplinkosauga

Gaminys sukurtas ir pagamintas naudojant aukštos kokybės medžiagas ir komponentus, kuriuos galima perdirbti ir naudoti pakartotinai.
jei matote perbrauktos šiukšlių dėžės su ratukais simbolį, pritvirtintą prie gaminio, tai reiškia, kad gaminiui galioja Europos direktyva 2012/19/EB.
Sužinokite, kokia taikoma vietinė atskira elektros ir elektroninių gaminių surinkimo sistema.
Laikykitės nustatytų vietinių taisyklių ir neišmeskite senų gaminių su kitomis buitinėmis atliekomis. Tinkamas seno gaminio išmetimas padeda išvengti galimų neigiamų padarinių aplinkai ir žmonių sveikatai.

2 Plaukų tiesinimas

Plaukų paruošimas
- Išplaukite plaukus šampūnu ir kondicionieriumi
- Naudokite apsaugos nuo karščio priemones ir iššukuokite plaukus šukomis ilgais dantimis
- Išdžiovinkite plaukus šukuodami šepečiu

Naudojimas
Nustatykite jūsų plaukams tinkamą temperatūrą. Žr. skyriaus pabaigoje pateikiamą plaukų tipų lentelę. Pirmą kartą naudodami plaukų tiesinimo įtaisą, visada pasirinkite žemesnius nustatymus.

Patarimas
- Tai rekomenduojama tam, kad kaitinamosios plokštelės prieš naudojimą būtų užfiksuotos.

1 Įkiškite kištuką į maitinimo lizdą.
2 Paspauskite ir laikykite mygtuką ⏻ (⑤), kol įsijungs ekranas.
↳ Bus parodytas numatytasis temperatūros nustatymas 160 °C (②).
3 Spauskite + arba − mygtukus (④) ir pasirinkite reikiamą temperatūros nustatymą. Žr. skyriaus pabaigoje pateikiamą plaukų tipų lentelę.
↳ Kol kaitinamosios plokštelės kaista, temperatūros nustatymas mirksi.
↳ Kai kaitinamosios plokštelės pasiekia pasirinktą temperatūrą, temperatūros nustatymas nustoja mirksėti.

ThermoGuard
„ThermoGuard" neleidžia jums netyčia pasirinkti didesnės nei 200 °C temperatūros. Kai temperatūrą padidinsite iki daugiau nei 200 °C, ji kaskart bus didinama tik 5 °C.
4 Įjungus prietaisą, automatiškai įsijungia ir jonizavimo funkcija, kuri suteikia papildomą žvilgesį ir sumažina garbanojimąsi.
↳ Rodomas jonų (①) indikatorius.
↳ Galite pajusti kvapą ar čirškiantį garsą. Tai normalu, nes tai sukelia jonų generatorius.
5 Norėdami atrakinti prietaisą paslinkite užraktą (⑦) žemyn.
6 Kai tiesinimo įtaisas įjungiamas, 15 sek. nepaspaudus jokių mygtukų jie automatiškai užrakinami. Vėliau mygtukai užrakinami, jei jų nepaspaudžiate 5 sek.
Jei mygtukus norite atrakinti, paspauskite ir 1 sek. palaikykite +.
7 Iššukuokite ir susekite išdžiovintus plaukus ne platesnėmis nei 5 cm sruogomis.
Pastaba: jei plaukai storesni, rekomenduojama daryti daugiau sruogų.
8 Rankenėlėmis tvirtai suspauskite vieną sruogą tarp kaitinamųjų plokštelių (⑧).
9 Vienu judesiu plaukų tiesinimo įtaisu braukite žemyn (maks. 5 sekundes) nuo šaknų iki galiukų ir nesustokite, kad plaukai nenudegtų.
10 Likusius plaukus tiesinkite kartodami 7–9 veiksmus, kol pasieksite reikiamą rezultatą.
11 Norėdami užbaigti savo šukuoseną, užpurkškite blizgiojo ar lankstaus fiksuojamojo plaukų lako.
Patarimas: formuodami šukuoseną nešukuokite plaukų.
Pastaba: prietaisas turi automatinio išsijungimo funkciją. Prietaisas automatiškai išsijungia po 60 minučių.
Po naudojimo:
1 Prietaisą išjunkite ir atjunkite nuo maitinimo tinklo.
2 Padėkite jį ant karščiui atsparaus paviršiaus, kol jis atvės.
3 Prietaisą ir kaitinamąsias plokšteles nuvalykite drėgna šluoste.
4 Suspauskite kaitinamąsias plokšteles (⑧) ir pastumkite fiksatorių (⑦) aukštyn, kad prietaisą užrakintumėte.
5 Laikykite jį saugioje ir sausoje vietoje, kurioje nėra dulkių. Taip pat galite jį laikyti pakabinę už pakabinimo kilpos (⑥) arba pridėtame krepšyje (tik su HP8344).

Patarimas
- Tiesinimo įtaisą naudokite tik su sausais plaukais.
- Jei šį prietaisą naudojate dažnai, tiesinant rekomenduojame naudoti apsaugos nuo karščio priemones.

Plaukų tipas	Temperatūros nustatymas
Šiurkštūs, garbanoti, sunkiai ištiesinami	Nuo vidutinės iki aukštos (180 °C ir daugiau)
Švelnūs, vidutinės tekstūros ar smulkiai banguoti	Nuo žemos iki vidutinės (nuo 150 °C iki 180 °C)
Blyškūs, šviesūs, šviesinti ar dažyti	Žema (mažiau nei 150 °C)

3 Garantija ir techninis aptarnavimas

Prireikus informacijos, pvz., dėl priedo pakeitimo arba jei turite problemų, apsilankykite „Philips" tinklapyje adresu www.philips.com arba kreipkitės į „Philips" klientų aptarnavimo centrą savo šalyje (jo telefono numerį rasite visame pasaulyje galiojančios garantijos lankstinuke). Jei jūsų šalyje nėra klientų aptarnavimo centro, kreipkitės į vietinį „Philips" platintoją.

Latviešu

Apsveicam ar pirkumu un laipni lūdzam Philips! Lai pilnībā gūtu labumu no Philips piedāvātā atbalsta, reģistrējiet savu izstrādājumu www.philips.com/welcome.

1 Svarīgi

Pirms ierīces izmantošanas uzmanīgi izlasiet šo lietošanas instrukciju un saglabājiet to, lai vajadzības gadījumā varētu ieskatīties tajā arī turpmāk.

- BRĪDINĀJUMS! Nelietojiet ierīci ūdens tuvumā.
- Ja lietojat ierīci vannas istabā, pēc lietošanas atvienojiet ierīci no elektrotīkla, jo ūdens tuvums ir bīstams pat tad, ja ierīce ir izslēgta.
- BRĪDINĀJUMS! Nelietojiet ierīci vannu, dušu, izlietņu vai citu ar ūdeni pildītu trauku tuvumā.
- Pēc lietošanas vienmēr atvienojiet ierīci no sienas kontaktligzdas.
- Ja elektrības vads ir bojāts, lai izvairītos no bīstamām situācijām, jums tas jānomaina Philips pilnvarotā servisa centrā vai pie līdzīgi kvalificētam personām.
- Šo ierīci var izmantot bērni vecumā no 8 gadiem un personas ar ierobežotām fiziskajām, sensorajām vai garīgajām spējām vai bez pieredzes un zināšanām, ja tiek nodrošināta uzraudzība vai norādījumi par drošu ierīces lietošanu un panākta izpratne par iespējamo bīstamību. Bērni nedrīkst rotaļāties ar ierīci. Bērni nedrīkst tīrīt un apkopt ierīci bez uzraudzības.
- Pirms ierīces pievienošanas elektrotīklam pārliecinieties, ka uz ierīces norādītais spriegums atbilst elektrotīkla spriegumam jūsu mājā.
- Neizmantojiet ierīci citiem nolūkiem, kas nav aprakstīti šajā rokasgrāmatā.
- Nekādā gadījumā neatstājiet ierīcei bez uzraudzības, kad tā ir pievienota elektrotīklam.
- Nekad neizmantojiet citu ražotāju piederumus vai detaļas, kuras Philips nav īpaši ieteicis. Ja izmantojat šādus piederumus vai detaļas, garantija vairs nav spēkā.
- Netiniet elektrības vadu ap ierīci.
- Pirms novietojat ierīci glabāšanā, pagaidiet, līdz tā atdziest.
- Uzmanieties ierīces lietošanas laikā, jo tā var būt ļoti karsta. Satveriet ierīci tikai aiz roktura, jo citas daļas ir karstas, un izvairieties no saskares ar ādu.
- Vienmēr novietojiet ierīci ar statīvu uz karstumizturīgas, stabilas, līdzenas virsmas. Karstās taisnošanas plātnes nedrīkst saskarties ar virsmu vai citu uzliesmojošu materiālu.
- Raugieties, lai elektrības vads nenonāktu saskarē ar ierīces karstajām detaļām.
- Neļaujiet ierīcei, kad tā ir ieslēgta, nonākt saskarē ar viegli uzliesmojošiem priekšmetiem un materiāliem.
- Nekad neapsedziet ierīci ar kaut kādiem priekšmetiem (piem., dvieli vai drāniņu), kad tā ir karsta.
- Izmantojiet ierīci tikai, lai ieveidotu sausus matus. Nelietojiet ierīci ar slapjām rokām.
- Uzglabājiet taisnošanas plātnes tīras un brīvas no putekļiem un matu veidošanas izstrādājumiem, piemēram, putām, lakas un želejas. Nekad neizmantojiet ierīci apvienojumā ar matu veidošanas produktiem.
- Taisnošanas plātnēm ir pārklājums. Šis pārklājums var samazināt nodilumu laika gaitā. Tomēr tas neietekmē ierīces darbību.
- Ja ar ierīci ieveido krāsotus matus, taisnošanas plātnes var nosmērēties. Pirms lietot ierīci mākslīgiem matiem, konsultējieties ar izplatītāju.
- Vienmēr nododiet ierīci Philips pilnvarotam servisa centram, ja nepieciešama apskate vai remonts. Nekvalificētu personu veikts remonts var radīt ļoti bīstamas situācijas lietotājam.
- Neievietojiet atverēs metāla priekšmetus, lai izvairītos no elektriskās strāvas trieciena.

Elektromagnētiskie Lauki (EMF)

Šī Philips ierīce atbilst visiem piemērojamiem standartiem un noteikumiem, kas attiecas uz elektromagnētisko lauku iedarbību.

Vides aizsardzība

Jūsu produkts ir konstruēts un izgatavots no augstas kvalitātes materiāliem un sastāvdaļām, kuras ir iespējams pārstrādāt un izmantot atkārtoti.
Ja uz produkta redzams pārsvītrotas atkritumu urnas simbols, tas nozīmē, ka uz šo produktu attiecas Eiropas Savienības direktīva 2012/19/ES.
Lūdzu, uzziniet par elektrisko un elektronisko produktu vietējo atsevišķo savākšanas sistēmu.
Lūdzu, rīkojieties atbilstoši vietējiem noteikumiem un neutilizējiet vecos produktus kopā ar parastajiem sadzīves atkritumiem. Pareiza jūsu vecā produkta utilizācija palīdz novērst potenciālo negatīvo ietekmi uz apkārtējo vidi un cilvēku veselību.

2 Iztaisnojiet matus

Matu sagatavošana
- Izmazgājiet matus ar šampūnu un kondicionieri
- Izmantojiet produktu aizsardzībai pret karstumu un saķemmējiet matus ar lielu ķemmi
- Sukājiet matus, līdz tie ir sausi

Lietošana
Pārliecinieties, ka esat izvēlējies temperatūras režīmu, kas atbilst jūsu matiem. Lūdzu, skatiet matu tipu tabulu nodaļas beigās. Ja grasāties izmantot matu taisnotāju pirmo reizi, vienmēr izvēlieties zemāko iestatījumu.

Padoms
- Ieteicams pirms lietošanas glabāt taisnošanas plātnes noslēgtas.

1 Ievietojiet kontaktdakšu elektrības kontaktligzdā.
2 Nospiediet un turiet ⏻ pogu (⑤) līdz displejs izgaismojas.
↳ Tiek parādīts noklusējuma temperatūras režīms 160°C (②).
3 Nospiediet pogu + vai − (④), lai izvēlētos vēlamo temperatūras iestatījumu. Skatiet matu tipu tabulu nodaļas beigās.
↳ Uzsilstot taisnošanas plātnēm, mirgos temperatūras rādījums.
↳ Kad taisnošanas plātnes ir sasniegušas izvēlēto temperatūru, temperatūras rādījums pārtrauc mirgot.

ThermoGuard
ThermoGuard aizsargā pret nejaušu pārāk lielu siltuma iedarbību virs 200°C. Palielinot temperatūru virs 200°C, temperatūra tiks palielināta par 5°C katrā solī.
4 Jonu funkcija tiek aktivizēta, kad ierīce ir ieslēgta, nodrošinot papildu mirdzumu un samazinot sprogošanos.
↳ Ir redzams jonu indikators (①).
↳ Iespējams, sajutīsiet īpašu smaržu un dzirdēsiet sīcošu troksni. Tā ir normāla parādība un to izraisa jonu ģenerators.
5 Bīdiet noslēgu (⑦) lejup, lai atbloķētu ierīci.

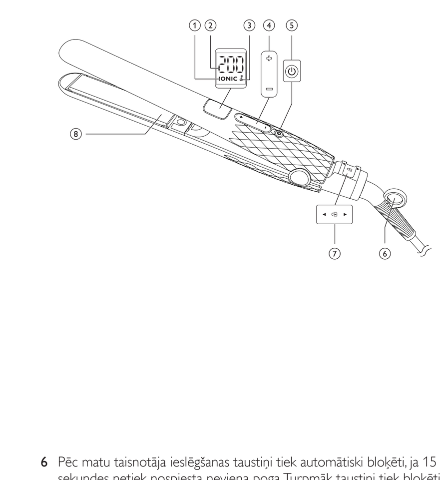

6 Pēc matu taisnotāja ieslēgšanas taustiņi tiek automātiski bloķēti, ja 15 sekundes netiek nospiesta neviena poga. Turpmāk taustiņi tiek bloķēti, ja 5 sekundes netiek nospiesta neviena poga.
Lai atbloķētu taustiņus, 1 sekundi nospiediet +.
7 Izķemmējiet matus un pēc tam sāciet procedūru, saspraužot izžāvētos matus sadaļās, kas nav platākas par 5 cm.
Piezīme: biezākiem matiem ieteicams lielāks sadaļu skaits.
8 Novietojiet matu sadaļu starp taisnošanas plātnēm (⑧) un cieši saspiediet kopā rokturus.
9 Neapstājoties, virziet matu taisnotāju lejup pa matiem no saknēm uz matu galiem (maks. 5 sekundes), lai nepārkarsētu matus.
10 Lai iztaisnotu pārējos matus, atkārtojiet no 7. līdz 9. darbībai, līdz iegūts vēlamais izskats.
11 Lai pabeigtu matu ieveidošanu, samitriniet ar spīduma efekta vai fiksējošu matu laku.
Padoms: nesukājiet matus to ieveidošanas laikā.
Piezīme: ierīce ir aprīkota ar automātiskās izslēgšanās funkciju. Ierīce tiek automātiski izslēgta pēc 60 minūtēm.
Pēc lietošanas:
1 Izslēdziet ierīci un atvienojiet to no elektrotīkla.
2 Novietojiet to uz karstumizturīgas virsmas, līdz tā atdziest.
3 Tīriet ierīci un taisnošanas plātnes ar mitru drānu.
4 Aizveriet taisnošanas plātnes (⑧) un pabīdiet fiksatoru (⑦) uz augšu, lai noslēgtu ierīci.
5 Uzglabājiet to drošā un sausā vietā, kas pasargāta no putekļiem. Varat arī pakarināt matu taisnotāju aiz cilpas (⑥) vai uzglabāt to komplektā ietvertajā somiņā (tikai modelim HP8344).

Padoms
- Izmantojiet taisnotāju tikai tad, kad jūsu mati ir sausi.
- Biežas lietošanas gadījumā taisnošanas laikā ieteicams izmantot produktus aizsardzībai pret karstumu.

Matu tips	Temperatūras režīms
Raupji, sprogaini, grūti iztaisnojami	No vidējas līdz augstai temperatūrai (180 °C un augstāka)
Smalki, vidēji vai nedaudz viļņaini	No zemas līdz vidējai temperatūrai (no 150 °C līdz 180 °C)
Gaiši, blondi, balināti vai krāsoti	Zema temperatūra (zemāk par 150 °C)

3 Garantija un apkalpošana
Ja jums nepieciešama informācija, piemēram, par uzgaļa nomaiņu, vai palīdzība, apmeklējiet Philips tīmekļa vietni www.philips.com vai sazinieties ar Philips Klientu apkalpošanas centru savā valstī (tā tālruņa numurs atrodams pasaules garantijas brošūrā). Ja jūsu valstī nav klientu apkalpošanas centra, vērsieties pie vietējā Philips preču izplatītāja.

Polski
Gratulujemy zakupu i witamy wśród klientów firmy Philips! Aby w pełni skorzystać z obsługi świadczonej przez firmę Philips, należy zarejestrować zakupiony produkt na stronie www.philips.com/welcome.

1 Ważne
Przed pierwszym użyciem urządzenia zapoznaj się dokładnie z niniejszą instrukcją obsługi i zachowaj ją na przyszłość.
- OSTRZEŻENIE: Nie korzystaj z urządzenia w pobliżu wody.
- Jeśli korzystasz z urządzenia w łazience, po zakończeniu stosowania wyjmij wtyczkę z gniazdka elektrycznego. Obecność wody stanowi zagrożenie nawet wtedy, gdy urządzenie jest wyłączone.
- OSTRZEŻENIE: Nie korzystaj z urządzenia w pobliżu wanny, prysznica, umywalki lub innych naczyń napełnionych wodą.
- Zawsze po zakończeniu korzystania z urządzenia wyjmij wtyczkę z gniazdka elektrycznego.
- Ze względów bezpieczeństwa wymianę uszkodzonego przewodu sieciowego zleć autoryzowanemu centrum serwisowemu firmy Philips lub odpowiednio wykwalifikowanej osobie.
- Urządzenie może być używane przez dzieci w wieku powyżej 8 lat oraz osoby z ograniczonymi zdolnościami fizycznymi, sensorycznymi lub umysłowymi, a także nieposiadające wiedzy lub doświadczenia w użytkowaniu tego typu urządzeń, pod warunkiem, że będą one nadzorowane lub zostaną poinstruowane na temat korzystania z tego urządzenia w bezpieczny sposób oraz zostaną poinformowane o potencjalnych zagrożeniach. Dzieci nie mogą bawić się urządzeniem. Dzieci chcące pomóc w czyszczeniu i obsłudze urządzenia zawsze powinny to robić pod nadzorem dorosłych.
- Przed podłączeniem urządzenia upewnij się, że napięcie podane na urządzeniu jest zgodne z napięciem w domowej instalacji elektrycznej.
- Urządzenia używaj zgodnie z jego przeznaczeniem, opisanym w tej instrukcji obsługi.
- Nigdy nie pozostawiaj bez nadzoru urządzenia podłączonego do zasilania.
- Nie korzystaj z akcesoriów ani części innych producentów, ani takich, których nie zaleca w wyraźny sposób firma Philips. Wykorzystanie tego typu akcesoriów lub części spowoduje unieważnienie gwarancji.
- Nie zawijaj przewodu sieciowego wokół urządzenia.
- Przed schowaniem urządzenia odczekaj, aż ostygnie.
- Podczas korzystania z urządzenia zachowaj szczególną ostrożność — może być bardzo gorące. Chwytaj wyłącznie za uchwyt, ponieważ pozostałe części są gorące. Unikaj kontaktu ze skórą.
- Zawsze umieszczaj urządzenie na podpórce na żaroodpornej, stabilnej, płaskiej powierzchni. Rozgrzane płytki grzejne nigdy nie powinny dotykać blatu stolika ani innych łatwopalnych materiałów.
- Nie dopuść do zetknięcia się przewodu zasilającego z rozgrzanymi częściami urządzenia.
- Włączone urządzenie trzymaj z dala od łatwopalnych substancji i przedmiotów.
- Gdy urządzenie jest gorące, nigdy go nie przykrywaj (np. ręcznikiem lub odzieżą).
- Używaj urządzenia na suchych włosach. Nie używaj urządzenia, gdy masz mokre dłonie.
- Na bieżąco czyść płytki grzejne z kurzu oraz środków do układania włosów (np. pianki, lakieru, żelu). Nigdy nie używaj lokówki w połączeniu z takimi środkami.
- Płytki grzejne są pokryte powłoką. Powłoka ta może zużywać się z upływem czasu. Nie wpływa to na prawidłowe funkcjonowanie urządzenia.
- Jeśli urządzenie jest używane do włosów farbowanych, płytki grzejne mogą się zabarwić. Jeśli zamierzasz używać urządzenia do sztucznych włosów, najpierw dowiedz się od ich sprzedawcy, czy jest to dopuszczalne.
- Konieczność przeglądu lub naprawy urządzenia zawsze zgłaszaj do autoryzowanego centrum serwisowego firmy Philips. Naprawy przez osoby niewykwalifikowane mogą prowadzić do poważnego zagrożenia dla użytkownika urządzenia.
- Aby uniknąć porażenia prądem, nie umieszczaj metalowych przedmiotów w otworach urządzenia.

Pola elektromagnetyczne (EMF)
To urządzenie firmy Philips spełnia wszystkie normy i jest zgodne z wszystkimi przepisami dotyczącymi narażenia na działanie pól elektromagnetycznych.

Środowisko
To urządzenie zostało zaprojektowane i wykonane z materiałów oraz komponentów wysokiej jakości, które nadają się do ponownego wykorzystania.
Jeśli produkt został opatrzony symbolem przekreślonego pojemnika na odpady, oznacza to, iż podlega on postanowieniom Dyrektywy Europejskiej 2012/19/WE.
Informacje na temat wydzielonych punktów składowania zużytych produktów elektrycznych i elektronicznych można uzyskać w miejscu zamieszkania.
Prosimy postępować zgodnie z wytycznymi miejscowych władz i nie wyrzucać tego typu urządzeń wraz z innymi odpadami pochodzącymi z gospodarstwa domowego. Prawidłowa utylizacja starych produktów pomaga zapobiegać zanieczyszczeniu środowiska naturalnego oraz utracie zdrowia.

2 Prostowanie włosów
Przygotowanie włosów
- Umyj włosy szamponem i nałóż na nie odżywkę
- Użyj środka pielęgnacyjnego chroniącego przed działaniem ciepła i rozczesz włosy grzebieniem o szeroko rozstawionych ząbkach
- Wysusz włosy i wyszczotkuj je

Korzystanie
Upewnij się, że wybrano temperaturę odpowiednią dla Twoich włosów. Więcej informacji na ten temat można znaleźć w tabeli charakterystyki włosów zamieszczonej na końcu niniejszego rozdziału. Jeśli używasz prostownicy po raz pierwszy, wybierz niskie ustawienie temperatury.

Wskazówka
- Zaleca się, aby do momentu użycia płytki grzejne były zablokowane.

1 Podłącz wtyczkę przewodu zasilającego do gniazdka elektrycznego.
2 Naciśnij i przytrzymaj przycisk ⏻ (⑤), aż włączy się wyświetlacz.
↳ Zostanie wyświetlone domyślne ustawienie temperatury 160°C (②).
3 Naciśnij przycisk + lub − (④), aby wybrać żądane ustawienie temperatury. Więcej informacji można znaleźć w tabeli charakterystyki włosów zamieszczonej na końcu niniejszego rozdziału.
↳ Podczas nagrzewania się płytek grzejnych cyfry temperatury będą migać.
↳ Gdy temperatura płytek grzejnych osiągnie wybrany poziom, cyfry temperatury przestaną migać.

ThermoGuard
Funkcja ThermoGuard zapobiega przypadkowemu kontaktowi z temperaturą wyższą niż 200°C. Przy każdym zwiększeniu temperatury powyżej 200°C, temperatura będzie się zwiększać tylko o 5°C na każdym poziomie.
4 Po włączeniu urządzenia uruchamia się funkcja jonizacji, która nadaje włosom blask i zmniejsza skręcanie się włosów.
↳ Zostanie wyświetlony wskaźnik jonizacji (①).
↳ Możliwe, że wyczujesz specyficzny zapach i usłyszysz syczenie. Jest to zjawisko normalne, spowodowane wytwarzaniem jonów.
5 Przesuń zatrzask blokujący (⑦) w dół, aby odblokować urządzenie.
6 Po włączeniu prostownicy przyciski zablokują się automatycznie, jeśli żaden nie zostanie naciśnięty przez 15 sekund. Następnie przyciski będą blokowane, jeśli żaden nie zostanie naciśnięty przez 5 sekund.
Aby odblokować przyciski, naciśnij przycisk + i przytrzymaj go przez sekundę.
7 Rozczesz włosy, a następnie za pomocą klipsów podziel wysuszone włosy na pasma o szerokości nie większej niż 5 cm.
Uwaga! W przypadku grubszych włosów zalecane jest podzielenie ich na więcej pasm.
8 Umieść jedno pasmo włosów między płytkami grzejnymi (⑧) i mocno ściśnij uchwyty.
9 Przesuń prostownicę wzdłuż pasma włosów jednym, płynnym ruchem (przez maks. 5 sekund). Nie zatrzymuj się, gdyż może to doprowadzić do przegrzania włosów.
10 Aby wyprostować resztę włosów, powtarzaj czynności od 7 do 9 aż do uzyskania żądanej fryzury.
11 Na zakończenie spryskaj włosy sprayem nabłyszczającym lub elastycznie utrwalającym fryzurę.
Wskazówka: nie czesz włosów podczas układania fryzury.
Uwaga: urządzenie jest wyposażone w funkcję automatycznego wyłączania. Wyłącza się automatycznie po 60 minutach.
Po użyciu:
1 Wyłącz urządzenie i wyjmij jego wtyczkę z gniazdka elektrycznego.
2 Umieść je na odpornej na wysokie temperatury powierzchni i pozostaw do ostygnięcia.
3 Wyczyść urządzenie i płytki grzejne przy użyciu wilgotnej szmatki.
4 Zamknij płytki grzejne (⑧) i przesuń zatrzask blokujący (⑦) w górę, aby zablokować urządzenie.
5 Przechowuj urządzenie w bezpiecznym i suchym miejscu, z dala od kurzu. Możesz też powiesić urządzenie za uchwyt do zawieszania (⑥) lub schować je w dołączonym etui (tylko w przypadku modelu HP8344).

Wskazówka
- Z prostownicy można korzystać tylko wtedy, gdy włosy są suche.
- Osobom, które często korzystają z prostownicy, zaleca się stosowanie środków pielęgnacyjnych chroniących przed działaniem ciepła.

Rodzaj włosów	Ustawienie temperatury
Szorstkie, kręcone, trudne do wyprostowania	Średnia – wysoka (180°C i powyżej)
Cienkie, niezbyt gęste lub lekko pofalowane	Niska – średnia (od 150°C do 180°C)
Jasne, blond, rozjaśniane lub farbowane	Niska (poniżej 150°C)

3 Gwarancja i serwis
W razie jakichkolwiek pytań lub problemów, np. w przypadku konieczności wymiany nasadki, prosimy odwiedzić naszą stronę internetową www.philips.com lub skontaktować się z lokalnym Centrum Obsługi Klienta firmy Philips (numer telefonu znajduje się w ulotce gwarancyjnej). Jeśli w Twoim kraju nie ma Centrum Obsługi Klienta, zwróć się o pomoc do sprzedawcy produktów firmy Philips.

Română
Felicitări pentru achiziţie şi bun venit la Philips! Pentru a beneficia pe deplin de asistenţa oferită de Philips, înregistraţi-vă produsul la www.philips.com/welcome.

1 Important
Citiţi cu atenţie acest manual de utilizare înainte de a utiliza aparatul şi păstraţi-l pentru consultare ulterioară.
- AVERTISMENT: Nu utilizaţi acest aparat în apropierea apei.
- Când aparatul este utilizat în baie, scoateţi-l din priză după utilizare deoarece apa reprezintă un risc chiar şi când aparatul este oprit.
- AVERTISMENT: Nu utilizaţi acest aparat în apropierea căzilor, duşurilor, bazinelor sau altor recipiente cu apă.
- Scoateţi întotdeauna aparatul din priză după utilizare.
- În cazul în care cablul de alimentare este deteriorat, acesta trebuie înlocuit întotdeauna de Philips, de un centru de service autorizat de Philips sau de personal calificat în domeniu, pentru a evita orice accident.
- Acest aparat poate fi utilizat de către copii începând de la vârsta de 8 ani şi persoane care au capacităţi fizice, mentale sau senzoriale reduse sau sunt lipsite de experienţă şi cunoştinţe, dacă sunt supravegheate sau au fost instruite cu privire la utilizarea în condiţii de siguranţă a aparatului şi înţeleg pericolele pe care le prezintă. Copii nu trebuie să se joace cu aparatul. Curăţarea şi întreţinerea de către utilizator nu trebuie realizate de către copii nesupravegheaţi.
- Înainte de a conecta aparatul, asiguraţi-vă că tensiunea indicată pe aparat corespunde tensiunii reţelei locale.
- Nu utilizaţi aparatul pentru alt scop decât cel descris în acest manual.
- Nu lăsaţi niciodată aparatul nesupravegheat când este conectat la sursa de alimentare.
- Nu utilizaţi niciodată accesorii sau componente de la alţi producători sau nerecomandate explicit de Philips. Dacă utilizaţi aceste accesorii sau componente, garanţia se anulează.
- Nu înfăşuraţi cablul de alimentare în jurul aparatului.
- Înainte de a depozita aparatul, aşteptaţi să se răcească.
- Aveţi foarte multă grijă când utilizaţi aparatul întrucât ar putea fi extrem de fierbinte. Apucaţi doar mânerul, deoarece celelalte componente sunt fierbinţi, şi evitaţi contactul cu pielea.
- Aşezaţi întotdeauna aparatul cu suportul pe o suprafaţă plată, stabilă, termorezistentă. Plăcile de încălzire fierbinţi nu trebuie să atingă niciodată suprafaţa sau alte materiale inflamabile.
- Evitaţi intrarea în contact a cablului de alimentare cu piesele fierbinţi ale aparatului.
- Păstraţi aparatul la distanţă de obiecte şi materiale inflamabile când este pornit.
- Nu acoperiţi niciodată aparatul cu ceva (de exemplu un prosop sau un articol vestimentar) când este fierbinte.
- Utilizaţi aparatul numai pe păr uscat. Nu utilizaţi aparatul cu mâinile ude.
- Păstraţi plăcile de încălzire curate şi curăţaţi-le de praf şi produse pentru coafat precum spumă, spray sau gel. Nu utilizaţi niciodată aparatul împreună cu produse de coafat.
- Plăcile de încălzire au un înveliş. Acest înveliş se poate uza lent în timp. Totuşi, acest lucru nu afectează performanţa aparatului.
- Dacă aparatul este utilizat pe păr vopsit, plăcile de încălzire se pot păta. Înainte de a-l utiliza pentru păr artificial, consultaţi întotdeauna distribuitorul.
- Pentru control sau depanare duceţi aparatul numai la un centru service autorizat de Philips. Repararea făcută de persoane necalificate poate genera situaţii periculoase pentru utilizator.
- Nu introduceţi obiecte metalice în orificii, pentru a evita electrocutarea.

Câmpuri electromagnetice (EMF)
Acest aparat Philips respectă toate standardele şi reglementările aplicabile privind expunerea la câmpuri electromagnetice.

Mediu
Produsul dumneavoastră este proiectat şi fabricat din materiale şi componente de înaltă calitate, care pot fi reciclate şi reutilizate.
Când simbolul reprezentând un coş de gunoi cu roţi tăiat însoţeşte un produs, înseamnă că produsul face obiectul Directivei europene 2012/19/UE.
Vă rugăm să vă informaţi despre sistemul separat de colectare pentru produse electrice şi electronice.
Vă rugăm să acţionaţi în concordanţă cu regulile dumneavoastră locale şi nu evacuaţi produsele vechi împreună cu deşeurile menajere obişnuite. Evacuarea corectă a produsului dvs. vechi ajută la prevenirea consecinţelor potenţial negative asupra mediului şi sănătăţii omului.

2 Îndreptaţi-vă părul
Pregătirea părului
- Spălaţi părul cu şampon şi balsam
- Utilizaţi un produs de protecţie termică şi pieptănaţi-vă părul cu un pieptene cu dinţi rari
- Uscaţi-vă părul cu o perie

Utilizare
Asiguraţi-vă că selectaţi o setare de temperatură potrivită pentru tipul dvs. de păr. Vă rugăm să consultaţi tabelul cu tipuri de păr de la finalul capitolului. La prima utilizare a aparatului de îndreptat părul selectaţi întotdeauna o setare mai mică.

Sugestie
- Se recomandă să păstraţi plăcile de încălzire blocate înainte de utilizare.

1 Conectaţi ştecherul la o priză de alimentare.
2 Apăsaţi şi menţineţi apăsat butonul ⏻ (⑤) până la iluminarea afişajului.
↳ Este afişată setarea prestabilită de temperatură 160°C (②).
3 Apăsaţi butoanele + sau − (④) pentru a selecta setarea de temperatură dorită. Consultaţi tabelul cu tipuri de păr de la finalul capitolul.
↳ Atunci când plăcile de încălzire se încălzesc, cifrele care indică temperatura vor lumina intermitent.
↳ Atunci când plăcile de încălzire au ajuns la temperatura selectată, cifrele care indică temperatura nu mai luminează.

ThermoGuard
ThermoGuard previne expunerea neintenţionată la o temperatură mai mare de 200°C. Atunci când măriţi temperatura la peste 200°C, temperatura va creşte doar cu 5°C cu fiecare pas.
4 Funcţia de ionizare este activată atunci când aparatul este pornit, ceea ce oferă un plus de strălucire şi reduce aspectul creţ.
↳ Se afişează indicatorul de ionizare (①).
↳ Este posibil să percepeţi un miros specific şi veţi auzi un sfârâit. Este normal, deoarece acestea sunt cauzate de generatorul de ioni.
5 Glisaţi clema de închidere (⑦) în jos pentru a debloca aparatul.
6 După ce aparatul de îndreptat părul este pornit, tastele sunt blocate automat dacă nu este apăsat niciun buton timp de 15 secunde. Ulterior, tastele sunt blocate dacă nu este apăsat niciun buton timp de 5 secunde.
Pentru a debloca tastele, apăsaţi + timp de 1 sec.
7 Pieptănaţi-vă părul şi apoi începeţi prin prinderea părului uscat în şuviţe nu mai mari de 5 cm în lăţime.
Notă: Pentru părul cu firul gros, se sugerează crearea mai multor şuviţe.
8 Poziţionaţi o şuviţă de păr în între plăcile de încălzire (⑧) şi apăsaţi mânerele ferm.
9 Glisaţi aparatul de îndreptat părul uşor pe lungimea părului cu o singură mişcare (max. 5 sec) de la rădăcină la vârf, fără a vă opri pentru a preveni supraîncălzirea.
10 Pentru a îndrepta restul părului, repetaţi paşii 7 - 9 până la obţinerea aspectului dorit.
11 Pentru finalizarea coafurii, pulverizaţi un spray de strălucire sau un fixativ cu fixare flexibilă.
Sfat: Nu vă periaţi părul în timp ce vă aranjaţi coafura.
Notă: Aparatul are o funcţie de oprire automată. Acesta se opreşte automat după 60 de minute.
După utilizare:
1 Opriţi aparatul şi scoateţi ştecherul din priză.
2 Aşezaţi-l pe o suprafaţă termorezistentă până la răcire.
3 Curăţaţi aparatul şi plăcile de încălzire cu o cârpă umedă.
4 Închideţi plăcile de încălzire (⑧) şi glisaţi clema de închidere (⑦) în sus pentru a bloca aparatul.
5 Depozitaţi-l într-un loc sigur şi uscat, fără praf. De asemenea, îl puteţi suspenda de agăţătoare (⑥) sau îl puteţi depozita în husă (numai pentru HP8344).

Sugestie
- Utilizaţi aparatul de îndreptat numai atunci când părul este uscat.
- Utilizatorilor frecvenţi li se recomandă să utilizeze produse de protecţie împotriva căldurii atunci când îşi îndreaptă părul.

Tip de păr	Setare de temperatură
Aspru, creţ, dificil de îndreptat	Medie până la Ridicată (180°C şi peste)
Fin, cu textură medie sau uşor ondulat	Scăzută până la Medie (150°C până la 180°C)
Deschis la culoare, blond, decolorat sau vopsit	Scăzută (sub 150°C)

3 Garanţie şi service
Dacă aveţi nevoie de informaţii, de ex. despre înlocuirea unui accesoriu, sau întâmpinaţi probleme, vizitaţi site-ul Web Philips la adresa www.philips.com sau contactaţi centrul local de asistenţă pentru clienţi Philips (numărul de telefon îl puteţi găsi în certificatul de garanţie universal). Dacă în ţara dvs. nu există niciun centru de asistenţă pentru clienţi, contactaţi distribuitorul Philips local.

Русский
Выпрямитель
Поздравляем с покупкой и приветствуем вас в клубе Philips! Для того чтобы воспользоваться всеми преимуществами поддержки Philips, зарегистрируйте прибор на веб-сайте www.philips.com/welcome.

1 Важная информация
Перед использованием прибора внимательно ознакомьтесь с руководством пользователя и сохраните его для дальнейшего использования в качестве справочного материала.
- ВНИМАНИЕ! Не используйте прибор вблизи воды.
- Выньте вилку шнура питания прибора из розетки электросети после использования прибора в ванной комнате. Близость воды представляет риск, даже если прибор выключен.
- ВНИМАНИЕ! Не используйте прибор в ванной, душе, бассейне или других помещениях с повышенной влажностью.
- После завершения работы отключите прибор от розетки электросети.
- В случае повреждения сетевого шнура его необходимо заменить. Чтобы обеспечить безопасную эксплуатацию прибора, заменяйте шнур только в авторизованном сервисном центре Philips или в сервисном центре с персоналом высокой квалификации.
- Данным прибором могут пользоваться дети старше 8 лет и лица с ограниченными интеллектуальными или физическими возможностями, а также лица с недостаточным опытом и знаниями под присмотром других лиц или после инструктирования о безопасном использовании прибора и потенциальных опасностях. Не позволяйте детям играть с прибором. Дети могут осуществлять очистку и уход за прибором только под присмотром взрослых.
- Перед подключением прибора убедитесь, что указанное на нем напряжение соответствует напряжению местной электросети.
- Не используйте прибор для целей, отличных от описанных в данном руководстве.
- Не оставляйте включенный в сеть прибор без присмотра.
- Запрещается пользоваться какими-либо аксессуарами или деталями других производителей, не имеющих специальной рекомендации Philips. При использовании таких аксессуаров и деталей гарантийные обязательства теряют силу.
- Не обматывайте сетевой шнур вокруг прибора.
- Прежде чем убрать прибор, дайте ему остыть.
- Соблюдайте осторожность при использовании прибора, так как он может сильно нагреваться. Держите прибор только за ручку, так как остальные части очень горячие. Избегайте контакта с кожей.
- Всегда размещайте прибор с подставкой на термостойкой, устойчивой, плоской поверхности. Горячие нагревательные пластины не должны соприкасаться с поверхностью или другими воспламеняющимися материалами.
- Не допускайте контакта сетевого шнура с горячими частями прибора.
- Держите включенный прибор в стороне от легковоспламеняющихся объектов и материалов.
- Запрещается покрывать неостывший прибор (например, полотенцем или одеждой).
- Пользуйтесь прибором для укладки только сухих волос. Запрещается брать прибор мокрыми руками.
- Нагревательные пластины следует содержать в чистоте. Очищайте их от пыли и средств для укладки: муссов, спреев и гелей. Запрещается использовать прибор вместе со средствами для укладки.
- Нагревательные пластины имеют специальное покрытие. Со временем это покрытие может стираться. Это не влияет на работу прибора.
- При использовании прибора на окрашенных волосах на нагревательных пластинах могут появиться пятна. Прежде чем использовать прибор на искусственных волосах, проконсультируйтесь со специалистами в месте приобретения волос.
- Для проверки или ремонта прибора следует обращаться только в авторизованный сервисный центр Philips. Ремонт, произведенный неквалифицированным лицом, может привести к особо опасным для пользователя ситуациям.
- Во избежание поражения электрическим током не вставляйте металлические предметы в отверстия.

Электромагнитные поля (ЭМП)
Этот прибор Philips соответствует всем применимым стандартам и нормам по воздействию электромагнитных полей.

Защита окружающей среды
Изделие разработано и изготовлено с применением высококачественных деталей и компонентов, которые подлежат переработке и повторному использованию.
Если изделие маркировано значком с изображением перечеркнутого мусорного бака, это означает, что оно соответствует директиве Европейского Парламента 2012/19/EU.
Узнайте о раздельной утилизации электротехнических и электронных изделий согласно местному законодательству.
Действуйте в соответствии с местными правилами и не выбрасывайте отработавшее изделие вместе с бытовыми отходами. Правильная утилизация отработавшего изделия поможет предотвратить возможные негативные последствия для окружающей среды и здоровья человека.

2 Выпрямление волос
Подготовка к укладке волос
- Помойте голову с шампунем и кондиционером
- Нанесите термозащитное средство для укладки и расчешите волосы расческой с крупными зубцами
- Высушите волосы феном со щеткой

Использование
Всегда устанавливайте температурный режим, наиболее подходящий для вашего типа волос. См. таблицу с описанием типов волос в конце этой главы. При первом использовании выпрямителя выберите режим низкой температуры.

Совет
- Когда нагревательные пластины не используются, рекомендуется держать их в закрытом состоянии.

1 Вставьте вилку в розетку электросети.
2 Нажмите и удерживайте кнопку ⏻ (⑤) до включения дисплея.
↳ На дисплее отобразится установленный по умолчанию температурный режим 160 °C (②).
3 Чтобы выбрать температурный режим, нажмите кнопку + или − (④). См. таблицу с описанием типов волос в конце этой главы.
↳ Пока пластины нагреваются, цифры, указывающие температуру, мигают.
↳ После того как пластины нагреются до указанной температуры, цифры перестанут мигать.

Система ThermoGuard
Система ThermoGuard предотвращает случайный перегрев волос, когда температура достигает более 200 °C. Если температура достигла более 200 °C, то затем ее значение будет последовательно повышаться с шагом всего 5 °C.
4 При включении прибора активируется функция ионизации, которая придает волосам дополнительный блеск и уменьшает спутывание.
↳ Включается индикатор ионного кондиционирования (①).
↳ Может появиться специфический запах и потрескивание. Это обычные явления, которые возникают вследствие работы ионизатора.
5 Переместите фиксатор (⑦) вниз, чтобы разблокировать прибор.
6 Если после включения выпрямителя в течение 15 минут не будет нажата ни одна кнопка, клавиши автоматически заблокируются. Также клавиши блокируются, если ни одна кнопка не будет нажата в течение 5 минут.
Чтобы разблокировать клавиши, нажмите и удерживайте кнопку + в течение 1 секунды.
7 Расчешите высушенные феном волосы и приступите к выпрямлению, предварительно разделив их на пряди шириной не более 5 см.
Примечание. Если волосы густые, разделите их на большее число прядей.
8 Поместите прядь волос между нагревательными пластинами (⑧) и крепко сожмите рукоятки.
9 Плавно перемещайте прибор по всей длине волос (в течение максимум 5 секунд) от корней до кончиков. Не прекращайте движение, чтобы не перегреть волосы.
10 Выпрямите остальные волосы: повторяйте шаги 7—9, пока не будет получен желаемый результат.
11 По окончании укладки воспользуйтесь спреем для блеска или спреем для гибкой фиксации.
Совет. Не расчесывайте волосы в процессе создания укладки.
Примечание. Прибор оснащен функцией автоотключения. Он отключается по истечении 60 минут.
После завершения работы
1 Выключите прибор и отключите его от электросети.
2 Положите прибор на термостойкую поверхность для остывания.
3 Очистите прибор и нагревательные пластины влажной тканью.
4 Закройте нагревательные пластины (⑧) и переместите фиксатор (⑦) вверх.
5 Храните прибор в безопасном и сухом месте, защищенном от пыли. Для хранения прибор можно подвешивать за специальную петлю (⑥) или хранить его в прилагаемом футляре для хранения (только для модели HP8344).

Совет
- Используйте выпрямитель только на сухих волосах.
- При частом использовании прибора рекомендуется для выпрямления использовать термозащитные средства для укладки.

Тип волос	Температура нагрева
Жесткие, вьющиеся или трудновыпрямляемые волосы	От средней до высокой (180 °C и выше)
Тонкие, нормальные или волнистые волосы	От низкой до средней (от 150 °C до 180 °C)
Светлые, обесцвеченные или окрашенные волосы	Низкая (ниже 150 °C)

3 Гарантия и обслуживание
При возникновении проблемы, при необходимости получения сервисного обслуживания или информации (например, если нужно заменить насадку) зайдите на веб-сайт компании Philips www.philips.com или обратитесь в центр поддержки потребителей в вашей стране (номер телефона центра указан на гарантийном талоне). Если в вашей стране нет центра поддержки потребителей Philips, обратитесь по месту приобретения изделия.
Для бытовых нужд
Изготовитель: "Филипс Консьюмер Лайфстайл Б.В.", Туссендиепен 4, 9206 АД, Драхтен, Нидерланды.
Импортер на территорию России и Таможенного Союза: ООО «Филипс», Россия, Москва, ул. Сергея Макеева, 13, тел. +7 495 961 1111
Импортер на территорию России и Таможенного Союза принимает претензии потребителей в случаях, предусмотренных Законом РФ «О защите прав потребителей» 07.02.1992 N 2300-1», в отношении товара, приобретенного на территории Российской Федерации

Model: HP8343, HP8344
Input rating: 110-240V~ 50-60 Hz 43 W
Class II appliance

Slovensky
Blahoželáme Vám ku kúpe a vitame Vás medzi používateľmi produktov spoločnosti Philips. Ak chcete naplno využiť podporu ponúkanú spoločnosťou Philips, zaregistrujte svoj produkt na lokalite www.philips.com/welcome.

1 Dôležité
Pred použitím zariadenia si pozorne prečítajte tento návod na použitie a ponechajte si ho pre prípad potreby v budúcnosti.
- VAROVANIE: Nepoužívajte zariadenie v blízkosti vody.
- Ak zariadenie používate v kúpeľni, hneď po použití ho odpojte zo siete, pretože voda v jeho blízkosti predstavuje nebezpečenstvo, aj keď je zariadenie vypnuté.
- VAROVANIE: Toto zariadenie nepoužívajte v blízkosti vaní, spŕch, umývadiel ani iných nádob obsahujúcich vodu.
- Po použití vždy odpojte zariadenie zo siete.
- V prípade poškodenia elektrického kábla je potrebné si ho dať vymeniť v spoločnosti Philips, servisnom stredisku spoločnosti Philips alebo u podobne kvalifikovaných osôb, aby sa predišlo možným rizikám.
- Toto zariadenie môžu používať deti staršie ako 8 rokov a osoby, ktoré majú obmedzené telesné, zmyslové alebo mentálne schopnosti alebo nemajú dostatok skúseností a znalostí, pokiaľ sú pod dozorom alebo im bolo vysvetlené bezpečné používanie tohto zariadenia a za predpokladu, že rozumejú príslušným rizikám. Deti sa nesmú hrať s týmto zariadením. Deti by bez dozoru nesmú čistiť ani udržiavať toto zariadenie.
- Pred pripojením zariadenia sa presvedčte, či napätie udávané na zariadení zodpovedá napätiu v miestnej elektrickej sieti.
- Zariadenie nepoužívajte na iné účely, ako tie, ktoré sú opísané v tomto návode na použitie.
- Keď je zariadenia pripojené k elektrickej sieti, nikdy ho nenechávajte bez dozoru.
- Nikdy nepoužívajte príslušenstvo ani súčiastky od iných výrobcov ani príslušenstvo, ktoré spoločnosť Philips výslovne neodporučila. Ak takéto príslušenstvo alebo súčiastky použijete, záruka stráca platnosť.
- Sieťový kábel nenavíjajte okolo zariadenia.
- Predtým, ako zariadenie odložíte, nechajte ho vychladnúť.
- Pri používaní zariadenia buďte mimoriadne opatrní, pretože môže byť veľmi horúce. Zariadenie držte len za rukoväť, pretože ostatné časti sú horúce. Zabráňte kontaktu s pokožkou.
- Zariadenie vždy položte stojanom na stabilný a rovný povrch odolný voči vysokej teplote. Horúce ohrevné platne sa nesmú dotýkať povrchu ani iného horľavého materiálu.
- Dávajte pozor, aby sa sieťový kábel nedotýkal horúcich častí zariadenia.
- Zapnuté zariadenie sa nesmie dostať do blízkosti horľavých predmetov a materiálu.
- Zapnuté zariadenie nikdy ničím neprikrývajte (napr. uterákom alebo oblečením).
- Zariadenie používajte len na úpravu suchých vlasov. Zariadenie nepoužívajte, ak máte mokré ruky.
- Ohrevné platne udržiavajte čisté, chráňte pred prachom a znečistením prípravkami na tvarovanie účesu, ako napríklad penovým tužidlom, lakom alebo gélom. Zariadenie nikdy nepoužívajte v kombinácii s prostriedkami na úpravu účesov.
- Ohrevné platne majú povrchovú vrstvu. Povrchovú vrstva sa môže časom postupne opotrebovať. Toto však nemá vplyv na činnosť ani výkon zariadenia.
- Ak sa zariadenie používa na úpravu farbených vlasov, ohrevné platne sa môžu znečistiť. Pred použitím na umelých vlasoch sa vždy poraďte s predajcom daných vlasov.
- Zariadenie vždy vráťte do servisného strediska autorizovaného spoločnosťou Philips, kde ho skontrolujú, prípadne opravia. Oprava nekvalifikovanou osobou môže pre používateľa predstavovať veľké nebezpečenstvo.
- Do otvorov nezasúvajte kovové predmety, aby nedošlo k zásahu elektrickým prúdom.

Elektromagnetické polia (EMF)
Tento spotrebič značky Philips vyhovuje všetkým príslušným normám a smerniciam týkajúcim sa vystavenia elektromagnetickým poliam.

Životné prostredie
Pri navrhovaní a výrobe produktu sa použili vysokokvalitné materiály a súčasti, ktoré možno recyklovať a znova využiť.
Keď sa na produkte nachádza symbol prečiarknutého koša s kolieskami, znamená to, že sa na daný produkt vzťahuje Európska smernica 2012/19/EÚ.
Informujte sa o miestnom systéme separovaného zberu elektrických a elektronických zariadení.
Dodržiavajte miestne predpisy a nevyhadzujte použité zariadenia do bežného domového odpadu. Správnou likvidáciou použitého zariadenia pomôžete znižovať negatívne následky na životné prostredie a ľudské zdravie.

2 Vyrovnajte vaše vlasy
Príprava vlasov
- Vlasy umyte pomocou šampónu a kondicionéru
- Použite prípravok na ochranu pred vysokými teplotami a vlasy prečešte pomocou hrebeňa s veľkými zubami
- Vlasy usušte pomocou fénu a kefy

Použitie
Uistite sa, že ste zvolili nastavenie teploty, ktoré je vhodné pre vaše vlasy. Pozrite si tabuľku typov vlasov na konci tejto kapitoly. Keď žehličku vlasov používate prvýkrát, vždy zvoľte nižšie nastavenie.

Tip
- Odporúčame ponechať zohrievacie platne pred použitím uzamknuté.

1 Pripojte zástrčku do sieťovej zásuvky.
2 Stlačte a podržte tlačidlo ⏻ (⑤), až kým sa nerozsvieti obrazovka displeja.
↳ Zobrazí sa predvolené nastavenie teploty 160 °C (②).
3 Stláčaním tlačidiel + alebo − (④) nastavte požadovanú teplotu. Pozrite si tabuľku typov vlasov na konci tejto kapitoly.
↳ Keď sa zohrievacie platne zahrievajú, číslice znázorňujúce teplotu blikajú.
↳ Keď zohrievacie platne dosiahnu požadovanú teplotu, číslice znázorňujúce teplotu prestanú blikať.

ThermoGuard
Funkcia ThermoGuard zabraňuje neúmyselnému vystaveniu teplotám vyšším ako 200 °C. Keď teplota prekročí hodnotu 200 °C, každým krokom sa bude zvyšovať iba o 5 °C.
4 Pri zapnutí zariadenia sa spustí funkcia vytvárania iónov, ktorá vlasom dodá vyšší lesk a zníži ich pochlpenie.
↳ Zobrazí sa indikátor vytvárania iónov (①).
↳ Môžete zacítiť zvláštnu vôňu a začuť jemné syčanie. Tieto príznaky sú bežné a spôsobuje ich nástroj na tvorbu iónov.
5 Posunutím zatváracieho zámku (⑦) nadol odomknite zariadenie.
6 Po vypnutí žehličky vlasov sa tlačidlá automaticky uzamknú, ak po dobu 15 sekúnd nestlačíte žiadne tlačidlo. Následne sa tlačidlá uzamknú, ak nestlačíte žiadne tlačidlo po dobu 5 sekúnd.
Tlačidlá odomknete stlačením tlačidla + po dobu 1 sekundy.
7 Vlasy si rozčešte a po usušení fénom ich zopínajte do pramienkov širokých maximálne 5 cm.
Poznámka: Pri hustejších vlasoch odporúčame vytvoriť viac prameňov.
8 Jeden prameň umiestnite medzi zohrievacie platne (⑧) a rukoväte stlačte pevne k sebe.
9 Posúvajte vlasovú žehličku smerom nadol po celej dĺžke vlasov jedným ťahom (max. 5 sekúnd) od korienkov až ku koncom. Nezastavujte sa v pohybe, aby sa vlasy na niektorom mieste neprehriali.
10 Zvyšok vlasov vyrovnajte opakovaním krokov 7 až 9 dovtedy, kým nedosiahnete požadovaný výsledok.
11 Úpravu účesu dokončite jemným nanesením spreja na zvýšenie lesku alebo laku na vlasy s pružnou fixáciou.
Tip: Vlasy počas tvorby účesu nečešte pomocou kefy.
Poznámka: Toto zariadenie má funkciu automatického vypnutia. Po 60 minútach sa automaticky vypne.
Po použití:
1 Vypnite zariadenie a odpojte ho zo siete.
2 Umiestnite ju na teplovzdorný podklad a počkajte, kým vychladne.
3 Zariadenie a ohrievacie platne očistite navlhčenou tkaninou.
4 Uzavrite zohrievacie platne (⑧) a posunutím zatváracieho zámku (⑦) smerom nahor zariadenie uzamknite.
5 Zariadenie skladujte na bezpečnom, suchom a bezprašnom mieste. Môžete ho tiež zavesiť za očko na zavesenie (⑥) alebo ho odložiť do dodaného puzdra (iba model HP8344).

Tip
- Žehličku používajte iba na suché vlasy.
- V prípade častého používania odporúčame pri vyrovnávaní vlasov nanášať prostriedok na ochranu pred vysokými teplotami.

Typ vlasov	Nastavenie teploty
Hrubé, kučeravé, náročné vyrovnávanie	Stredné až vysoké (180 °C a viac)
Jemné, s miernou textúrou alebo jemne zvlnené	Stredné až nízke (150 °C až 180 °C)
Bledé, blond, odfarbené alebo farbené	Nízke (menej ako 150 °C)

3 Záruka a servis
Ak potrebujete informácie, napr. o výmene nástavca, alebo ak sa vyskytne problém, navštívte webovú stránku spoločnosti Philips na adrese www.philips.com alebo kontaktujte Stredisko starostlivosti o zákazníkov spoločnosti Philips vo Vašej krajine (telefónne číslo tohto strediska nájdete v medzinárodnom záručnom liste). Ak sa vo Vašej krajine toto stredisko nenachádza, obráťte sa na miestneho predajcu výrobkov Philips.

Slovenščina
Čestitamo vam za nakup in dobrodošli pri Philipsu! Da bi izkoristili vse prednosti Philipsove podpore, izdelek registrirajte na strani www.philips.com/welcome.

1 Pomembno
Pred uporabo aparata natančno preberite ta uporabniški priročnik in ga shranite za poznejšo uporabo.
- OPOZORILO: Aparata ne uporabljajte v bližini vode.
- Ko aparat uporabljate v kopalnici, ga po uporabi vedno izključite iz omrežja, ker neposredna bližina vode predstavlja nevarnost, četudi je aparat izklopljen.
- OPOZORILO: Aparata ne uporabljajte v bližini kadi, tušev, umivalnikov ali drugih posod z vodo.
- Po uporabi aparat vedno izklopite iz omrežne vtičnice.
- Poškodovani omrežni kabel sme zamenjati le podjetje Philips, Philipsov pooblaščeni servis ali ustrezno usposobljeno osebje.
- Ta aparat lahko uporabljajo otroci od 8. leta starosti naprej in osebe z zmanjšanimi fizičnimi ali psihičnimi sposobnostmi ali s pomanjkljivimi izkušnjami in znanjem, če so prejele navodila glede varne uporabe aparata ali jih pri uporabi nadzoruje odgovorna oseba, ki jih opozori na morebitne nevarnosti. Otroci naj se ne igrajo z aparatom. Otroci aparata ne smejo čistiti in vzdrževati brez nadzora.
- Preden aparat priključite, preverite, ali na aparatu označena napetost ustreza napetosti lokalnega električnega omrežja.
- Aparat uporabljajte izključno v namene, ki so opisani v tem priročniku.
- Ko je aparat priključen na napajanje, ga ne puščajte brez nadzora.
- Ne uporabljajte nastavkov ali delov drugih proizvajalcev, ki jih Philips izrecno ne priporoča. Uporaba takšnih nastavkov razveljavi garancijo.
- Omrežnega kabla ne navijajte okoli aparata.
- Preden aparat shranite, počakajte, da se ohladi.
- Pri uporabi aparata bodite zelo pozorni, ker je lahko izjemno vroč. Primite samo ročaj, ker so drugi deli vroči, in se izogibajte stiku s kožo.
- Aparat s stojalom vedno položite na stabilno ravno površino, odporno proti vročini. Vroče grelne plošče se ne smejo nikoli dotakniti površine ali drugega vnetljivega materiala.
- Preprečite stik omrežnega kabla z vročimi deli aparata.
- Vklopljenega aparata ne približujte vnetljivim predmetom in materialom.
- Vročega aparata ne pokrivajte (npr. z brisačo ali obleko).
- Aparat uporabljajte samo na suhih laseh. Aparata ne uporabljajte z mokrimi rokami.
- Grelne plošče morajo biti čiste in brez prahu, umazanije in sredstev za oblikovanje, kot so žele, pršilo in gel. Aparata ne uporabljajte v kombinaciji s sredstvi za oblikovanje.
- Grelni plošči imata prevleko. Prevleka se sčasoma lahko obrabi. Vendar to ne vpliva na delovanje aparata.
- Če aparat uporabljate na barvanih laseh, se grelne plošče lahko umažejo. Preden ga uporabite na umetnih laseh, se posvetujte z njihovim distributerjem.
- Za pregled ali popravilo aparata se obrnite na Philipsov pooblaščeni servis. Popravilo s strani neusposobljenih oseb je lahko za uporabnika izredno nevarno.
- V reže ne vstavljajte kovinskih predmetov, da ne povzročite električnega šoka.

Elektromagnetna polja (EMF)
Ta Philipsov aparat ustreza vsem veljavnim standardom in predpisom glede izpostavljenosti elektromagnetnim poljem.

Okolje
Ta izdelek je narejen iz visokokakovostnih materialov in sestavnih delov, ki jih je mogoče reciklirati in uporabiti znova.
Če je izdelek opremljen s simbolom prečrtanega smetnjaka na kolesih, to pomeni, da je pri ravnanju s tem izdelkom treba upoštevati evropsko direktivo 2012/19/ES.
Pozvedite, kako je na vašem območju organizirano ločeno zbiranje odpadnih električnih in elektronskih izdelkov.
Ravnajte v skladu z lokalnimi predpisi. Izrabljenih izdelkov ne odlagajte med običajne gospodinjske odpadke. S pravilnim odlaganjem starih izdelkov pripomorete k preprečevanju morebitnih negativnih vplivov na okolje in človeško zdravje.

2 Ravnanje las
Priprava za lase
- Lase operite s šamponom in balzamom
- Uporabite sredstvo za toplotno zaščito in lase počešite z glavnikom z velikimi zobmi
- Lase posušite in jih hkrati krtačite

Uporaba
Izberite temperaturo, ki je primerna za vaše lase. Oglejte si tabelo vrst las na koncu poglavja. Pri prvi uporabi ravnalnika vedno izberite nizko nastavitev.

Nasvet
- Priporočljivo je, da sta grelni plošči pred uporabo zaprti.

1 Vtikač priključite na omrežno vtičnico.
2 Pritisnite in držite gumb ⏻ (⑤), da zasveti zaslon.
↳ Prikaže se privzeta nastavitev temperature 160 °C (②).
3 Pritisnite gumb + ali − (④), da izberete želeno nastavitev temperature. Oglejte si tabelo vrst las na koncu poglavja.
↳ Ko se grelni plošči segrevata, prikaz temperature utripa.
↳ Ko grelni plošči dosežeta izbrano temperaturo, prikaz temperature neha utripati.

ThermoGuard
ThermoGuard preprečuje nenamerno izpostavljanje temperaturi nad 200 °C. Ko temperaturo povišate nad 200 °C, se ta povišuje v korakih po 5 °C.
4 Ionska funkcija se aktivira, ko vklopite aparat, kar lasem dodaja blesk in zmanjšuje nakodranost.
↳ Prikazan je indikator ionske funkcije (①).
↳ Zaznate lahko poseben vonj in zaslišite cvrčanje. To je povsem običajno, povzroča pa ju generator ionov.
5 Premaknite zaklep (⑦) navzdol, da odklenete aparat.
6 Ko je ravnalnik vklopljen, se tipke samodejno zaklenejo, če 15 sekund ne pritisnete nobenega gumba. Nato pa se tipke zaklenejo, če 5 sekund ne pritisnete nobenega gumba.
Če tipke želite odkleniti, za 1 sekundo pridržite +.
7 S fenom posušene lase počešite in jih razdelite na dele, ki niso širši od 5 cm.
Opomba: če imate debelejše lase, ustvarite več delov.
8 Prvi del las položite med grelni plošči (⑧) in ročaja trdno pritisnite skupaj.
9 V eni potezi (največ 5 sekund) potegnite ravnalnik po celi dolžini las, od korenin do konic, brez ustavljanja, da preprečite pregretje las.
10 Preostale lase zravnajte tako, da ponavljate korake od 7 do 9, dokler ne dosežete želenega videza.
11 Pričesko dopolnite z razpršilom za sijaj las ali utrjevalcem za prožno pričesko.
Namig: las ne češite, ko nastavljate slog pričeske.
Opomba: aparat ima funkcijo samodejnega izklopa. Po 60 minutah se samodejno izklopi.
Po uporabi:
1 Aparat izklopite in izključite.
2 Položite ga na površino, ki je odporna na vročino, da se ohladi.
3 Aparat in grelni plošči očistite z vlažno krpo.
4 Zaprite grelni plošči (⑧) in zaklep (⑦) premaknite navzgor, da zaklenete aparat.
5 Aparat hranite na varnem in suhem mestu, kjer ni prahu. Lahko ga tudi obesite za obešalno zanko (⑥) ali spravite v priloženo torbico (samo za HP8344).

Nasvet
- Ravnalnik uporabljajte samo na suhih laseh.
- Če pogosto uporabljate ravnalnik, vam priporočamo, da lase zaščitite s sredstvom za toplotno zaščito.

Vrsta las	Nastavitev temperature
Grobi, kodrasti lasje in lasje, ki jih je težko ravnati	Srednja do visoka (180 °C in več)
Tanki, srednje teksturirani ali mehko valoviti lasje	Nizka do srednja (150 °C do 180 °C)
Svetli, pobeljeni ali pobarvani lasje	Nizka (pod 150 °C)

3 Garancija in servis
Za informacije na primer o zamenjavi nastavka ali v primeru težav obiščite Philipsovo spletno stran na naslovu www.philips.com oziroma se obrnite na Philipsov center za pomoč uporabnikom v svoji državi (telefonsko številko lahko najdete na mednarodnem garancijskem listu). Če v vaši državi takšnega centra ni, se obrnite na lokalnega Philipsovega prodajalca.

Srpski
Čestitamo na kupovini i dobrodošli u Philips! Da biste na najbolji način iskoristili podršku koju nudi kompanija Philips, registrujte svoj proizvod na adresi www.philips.com/welcome.

1 Važno
Pre upotrebe aparata pažljivo pročitajte ovo uputstvo i sačuvajte ga za buduću upotrebu.
- UPOZORENJE: Nemojte da koristite ovaj aparat u blizini vode.
- Ako koristite aparat u kupatilu, isključite ga iz struje nakon upotrebe jer blizina vode predstavlja rizik, čak i kad je aparat isključen.
- UPOZORENJE: Nemojte da koristite ovaj aparat u blizini kade, tuš kabine, umivaonika i posuda sa vodom.
- Nakon upotrebe aparat uvek isključite iz utičnice.
- Ako je kabl za napajanje oštećen, uvek mora da ga zameni kompanija Philips, ovlašćeni Philips servisni centar ili na sličan način kvalifikovane osobe kako bi se izbegao rizik.
- Ovaj aparat mogu da koriste deca starija od 8 godina i osobe sa smanjenim fizičkim, senzornim ili mentalnim sposobnostima, ili nedostatkom iskustva i znanja, pod uslovom da su pod nadzorom ili da su dobile uputstva za bezbednu upotrebu aparata i da razumeju moguće opasnosti. Deca ne bi trebalo da se igraju aparatom. Deca ne bi trebalo da čiste aparat niti da ga održavaju bez nadzora.
- Pre nego što povežete aparat uverite se da oznaka voltaže na aparatu odgovara voltaži u lokalnoj mreži.
- Aparat koristite isključivo u svrhu opisanu u ovom priručniku.
- Kada je aparat povezan na napajanje, nikada ga nemojte ostavljati bez nadzora.
- Nikada nemojte da koristite dodatke niti delove drugih proizvođača koje kompanija Philips nije izričito preporučila. U slučaju upotrebe takvih dodataka ili delova, garancija prestaje da važi.
- Nemojte da namotavate kabl za napajanje oko aparata.
- Pre odlaganja sačekajte da se aparat ohladi.
- Budite veoma pažljivi prilikom upotrebe aparata jer može biti veoma vruć. Aparat držite samo za dršku jer su drugi delovi vrući te izbegavajte kontakt sa kožom.
- Aparat sa postoljem uvek postavite na vatrostalnu, stabilnu i ravnu površinu. Vruće grejne ploče nikada ne bi trebalo da dodiruju površine niti druge zapaljive materijale.
- Izbegavajte dodir kabla za napajanje sa vrelim delovima aparata.
- Držite aparat dalje od zapaljivih predmeta i materijala kada je uključen.
- Nikada nemojte da pokrivate aparat (npr. peškirom ili odećom) kada je vruć.
- Upotrebljavajte aparat samo kada je kosa suva. Nemojte da rukujete aparatom dok su vam ruke mokre.
- Pazite da grejne ploče uvek budu čiste i bez tragova prašine i proizvoda za oblikovanje kose, poput pene, spreja ili gela. Nikada nemojte da koristite aparat u kombinaciji sa proizvodima za oblikovanje kose.
- Grejne ploče imaju premaz. Taj premaz se tokom vremena može polako istrošiti. Međutim, to ne utiče na performanse aparata.
- Ako aparat koristite na ofarbanoj kosi, grejne ploče mogu da se oboje. Pre upotrebe na veštačkoj kosi uvek se obratite distributeru veštačke kose.
- U slučaju provere ili popravke aparat uvek vratite u ovlašćeni Philips servisni centar. Popravka od strane nekvalifikovanih osoba može da izazove izuzetno opasne situacije po korisnika.
- Da biste izbegli strujni udar, nemojte da stavljate metalne predmete u otvore.

Elektromagnetna polja (EMF)
Ovaj Philips aparat usklađen je sa svim primenjivim standardima i propisima u vezi sa elektromagnetnim poljima.

Životna sredina
Proizvod je projektovan i proizveden uz upotrebu visokokvalitetnih materijala i komponenti koje mogu da se recikliraju i ponovo upotrebe.
kada je ovaj simbol precrtane kante za otpatke na proizvodu, znači da je taj proizvod obuhvaćen Evropskom direktivom 2012/19/EU.
Informišite se o lokalnom sistemu za odvojeno prikupljanje električnih i elektronskih proizvoda.
Postupajte u skladu sa lokalnim propisima i nemojte da odlažete stare proizvode sa uobičajenim otpadom iz domaćinstva. Pravilnim odlaganjem starog proizvoda doprinosite sprečavanju potencijalno negativnih posledica po životnu sredinu i zdravlje ljudi.

2 Ispravljanje kose
Priprema kose
- Operite kosu šamponom i balzamom
- Upotrebite proizvod za zaštitu od toplote i očešljajte kosu pomoću češlja sa velikim zupcima
- Osušite kosu fenom uz upotrebu četke

Upotreba
Uvek vodite računa da izaberete temperaturu koja odgovara vašem tipu kose. Pogledajte tabelu „Tipovi kose" na kraju poglavlja. Uvek izaberite nižu postavku temperature pri prvoj upotrebi prese za kosu.

Savet
- Preporučuje se da grejne ploče budu fiksirane pre upotrebe.

1 Priključite utikač u zidnu utičnicu.
2 Pritisnite dugme ⏻ (⑤) i držite ga dok ekran ne zasvetli.
↳ Prikazaće se podrazumevana postavka temperature 160°C (②).
3 Pritisnite dugme + ili − (④) da biste izabrali željenu postavku temperature. Pogledajte tabelu „Tipovi kose" na kraju poglavlja.
↳ Cifre koje ukazuju na temperaturu će treperiti dok se grejne ploče zagrevaju.
↳ Kada grejne ploče dostignu izabranu temperaturu, cifre koje ukazuju na temperaturu će prestati da trepere.

ThermoGuard
ThermoGuard sprečava nenamerno izlaganje toploti preko 200°C. Kada povećate temperaturu na više od 200°C, koraci za povećavanje temperature će biti 5°C.
4 Funkcija jonizacije se aktivira prilikom uključivanja aparata, čime se dobija dodatni sjaj i smanjuje neposlušnost kose.
↳ Prikazaće se indikator funkcije jonizacije (①).
↳ Možda ćete osetiti karakterističan miris i čuti zvuk prštanja. To je normalno, a proizvodi ih generator jona.
5 Bravu za zatvaranje povucite (⑦) prema dole da biste otključali aparat.
6 Nakon što uključite presu za kosu, tasteri će se automatski zaključati ako ne pritisnete nijedan od njih 15 sekundi. Nakon toga, tasteri će se zaključati ako ne pritisnete nijedan od njih 5 sekundi.
Da biste otključali tastere, pritisnite + i zadržite 1 sekund.
7 Očešljajte kosu, a zatim počnite tako što ćete kosu osušenu fenom razdvojiti na pramenove čija širina ne prelazi 5 cm.
Napomena: Ako imate gušću kosu, preporučuje se da je podelite na više pramenova.
8 Jedan pramen kose postavite između grejnih ploča (⑧) i čvrstim pritiskom spojite ručice aparata.
9 Klizite presom za kosu celom dužinom pramena bez zaustavljanja (maks. 5 sekundi) od korena do vrha bez zaustavljanja kako se kosa ne bi pregrejala.
10 Da biste ispravili ostatak kose, ponavljajte korake od 7 do 9 dok ne postignete željeni izgled.
11 Da biste završili sa oblikovanjem kose, naprskajte je pomoću spreja za sjaj ili spreja za fleksibilno učvršćivanje.
Savet: Nemojte da češljate kosu tokom oblikovanja frizure.
Napomena: Aparat ima funkciju za automatsko isključivanje. Automatski će se isključiti nakon 60 minuta.
Nakon upotrebe:
1 Isključite aparat i izvucite kabl iz utičnice.
2 Postavite ga na površinu koja je otporna na toplotu dok se ne ohladi.
3 Očistite aparat i grejne ploče vlažnom krpom.
4 Sklopite grejne ploče (⑧) i povucite bravu za zatvaranje (⑦) prema gore da biste zaključali aparat.
5 Odložite aparat na suvo i bezbedno mesto, bez prašine. Možete i da ga okačite o petlju (⑥) ili da ga odložite u torbicu koja se nalazi u kompletu (samo za HP8344).

Savet
- Presu za kosu koristite isključivo na suvoj kosi.
- Osobama koje često koriste presu za kosu preporučuje se da prilikom ispravljanja koriste proizvode za zaštitu od toplote.

Tip kose	Postavka temperature
Gruba, kovrdžava, teško se ravna	Srednja ili visoka (180°C i više)
Tanka, kosa srednje teksture ili blago talasasta	Niska ili srednja (150°C do 180°C)
Svetla, plava, izbeljena ili ofarbana	Niska (ispod 150°C)

3 Garancija i servis
Ukoliko su vam potrebne informacije, npr. o zameni dodatka, ili imate problem, posetite Web lokaciju kompanije Philips na adresi www.philips.com ili se obratite centru za korisničku podršku kompanije Philips u svojoj zemlji (broj telefona ćete pronaći u međunarodnom garantnom listu). Ukoliko u vašoj zemlji ne postoji korisnička podrška kompanije Philips, obratite svom prodavcu Philips uređaja.

Українська
Вітаємо вас із покупкою та ласкаво просимо до клубу Philips! Щоб уповні скористатися підтримкою, яку пропонує Philips, зареєструйте свій виріб на веб-сайті www.philips.com/welcome.

1 Важлива інформація
Перед тим як використовувати пристрій, уважно прочитайте цей посібник користувача і зберігайте його для майбутньої довідки.
- ПОПЕРЕДЖЕННЯ. Не використовуйте цей пристрій біля води.
- У разі використання пристрою у ванній кімнаті витягуйте шнур із розетки після використання, оскільки перебування пристрою біля води становить ризик, навіть якщо пристрій вимкнено.
- ПОПЕРЕДЖЕННЯ: Не використовуйте його біля ванн, душів, басейнів або інших посудин із водою.
- Після використання завжди від'єднуйте пристрій від мережі.
- Якщо шнур живлення пошкоджено, для уникнення небезпеки його необхідно замінити, звернувшись до сервісного центру, уповноваженого Philips, або фахівців із належною кваліфікацією.
- Цим пристроєм можуть користуватися діти віком від 8 років або більше чи особи із послабленими фізичними відчуттями або розумовими здібностями, чи без належного досвіду та знань, за умови, що користування відбувається під наглядом, їм було проведено інструктаж щодо безпечного користування пристроєм та їх було повідомлено про можливі ризики. Не дозволяйте дітям бавитися пристроєм. Не дозволяйте дітям виконувати чищення та догляд без нагляду дорослих.
- Перед тим як під'єднувати пристрій до електромережі, перевірте, чи збігається напруга, вказана на ньому, із напругою у мережі.
- Не використовуйте пристрій для інших цілей, не описаних у цьому посібнику.
- Ніколи не залишайте під'єднаний пристрій без нагляду.
- Не використовуйте приладдя чи деталі інших виробників, за винятком тих, які рекомендує компанія Philips. Використання такого приладдя чи деталей призведе до втрати гарантії.
- Не накручуйте шнур живлення на пристрій.
- Перед тим як відкласти пристрій на зберігання, дайте йому охолонути.
- Будьте дуже уважними під час використання пристрою, оскільки він може сильно нагрітися. Тримайте пристрій лише за ручку та уникайте контакту зі шкірою, оскільки інші частини є гарячі.
- Завжди кладіть пристрій на підставку на жаростійкій, рівній та стійкій поверхні. Не торкайтеся гарячими нагрівальними пластинами поверхні чи інших займистих матеріалів.
- Запобігайте контакту шнура живлення із гарячими частинами пристрою.
- Тримайте увімкнений пристрій подалі від вогненебезпечних об'єктів та матеріалів.
- Ніколи не накривайте гарячий пристрій (наприклад, рушником чи одягом).
- Використовуйте пристрій лише на сухому волоссі. Не користуйтеся пристроєм, якщо у Вас мокрі руки.
- Слідкуйте, щоб нагрівальні пластини були чистими від пилу та засобів моделювання зачіски: пінки, лаку та гелю для волосся. Ніколи не користуйтеся пристроєм у поєднанні з засобами моделювання.
- Нагрівальні пластини мають покриття. Із часом це покриття може зноситися. Однак, це не впливає на роботу пристрою.
- Якщо пристрій використовується для вкладання фарбованого волосся, на нагрівальних пластинах можуть з'явитися плями. Перед тим як використовувати пристрій для вкладання штучного волосся, спершу завжди консультуйтеся з дистриб'ютором такого волосся.
- Перевірку та ремонт пристрою слід проводити виключно у сервісному центрі, уповноваженому Philips. Ремонт, виконаний особами без спеціальної кваліфікації, може спричинити дуже небезпечну ситуацію для користувача.
- Не вставляйте металеві предмети в отвори, оскільки це може призвести до ураження електричним струмом.

Електромагнітні поля (ЕМП)
Цей пристрій Philips відповідає усім чинним стандартам та правовим нормам, що стосуються впливу електромагнітних полів.

Навколишнє середовище
Виріб виготовлено з високоякісних матеріалів і компонентів, які можна переробити та використовувати повторно.
Якщо виріб містить символ перекресленого кошика на колесах, це означає, що він відповідає вимогам Директиви ЄС 2012/19/EU.
Дізнайтеся про місцеву систему розділеного збору електричних та електронних пристроїв.
Дійте згідно з місцевими законами і не утилізуйте старі вироби зі звичайними побутовими відходами. Належна утилізація старого виробу допоможе запобігти негативному впливу на навколишнє середовище та здоров'я людей.

2 Розпрямлення волосся
Підготовка волосся
- Помийте волосся шампунем і сполосніть кондиціонером
- Обробіть волосся засобом із захистом від нагрівання і розчешіть його рідким гребінцем
- Висушіть волосся, розчісуючи його щіткою

Використання
Виберіть налаштування температури, яке підійде для Вашого типу волосся. Дивіться таблицю типів волосся, що в кінці розділу. Під час першого використання щипців для розпрямлення волосся завжди вибирайте нижче налаштування температури.

Порада
- Рекомендується тримати нагрівальні пластини затиснутими перед використанням.

1 Вставте вилку у розетку.
2 Натисніть і утримуйте кнопку ⏻ (⑤), поки не засвітиться дисплей.
↳ Відобразиться стандартне налаштування температури 160 °C (②).
3 За допомогою кнопок + або − (④) виберіть потрібне налаштування температури. Дивіться таблицю типів волосся, що в кінці розділу.
↳ Коли нагрівальні пластини нагріваються, блимає цифрова індикація температури.
↳ Коли нагрівальні пластини досягнуть вибраної температури, цифрова індикація перестане блимати.

Функція ThermoGuard
Функція ThermoGuard запобігає ненавмисному нагріванню пластин вище 200 °C. У разі збільшення температури вище 200 °C, значення температури можна збільшувати лише на 5 °C за раз.
4 Після увімкнення пристрою активується функція генерації іонів, вона надає волоссю додатковий блиск і зменшує скуйовдження.
↳ Засвічується індикатор іонів (①).
↳ Можна почути особливий запах і шиплячий звук. Це нормально і спричинено генератором іонів.
5 Щоб розблокувати пристрій, посуньте замок блокування (⑦) донизу.
6 Після увімкнення щипців кнопки автоматично заблокуються, якщо протягом 15 секунд не натиснути жодної кнопки. Потім кнопки блокуватимуться у разі, якщо жодної з них не буде натиснуто протягом 5 секунд.
Щоб розблокувати кнопки, натисніть + на 1 секунду.
7 Розчешіть висушене волосся і почніть розділяти його на пасма, не ширші 5 см.
Примітка. Товстіше волосся радимо поділити на більше пасом.
8 Розмістіть одне пасмо волосся між нагрівальними пластинами (⑧) і щільно стисніть ручки.
9 Одним рухом пересуньте щипці по всій довжині волосся від коренів до кінчиків (макс. 5 секунд), не зупиняючись, щоб запобігти перегріванню.
10 Щоб розпрямити решту волосся, повторіть кроки 7-9 до отримання бажаного результату.
11 На завершення вкладання зачіски розпиліть на волосся блиск або легкий лак для волосся.
Підказка. Під час укладання не розчісуйте волосся.
Примітка. Пристрій має функцію автоматичного вимкнення. Він автоматично вимикається через 60 хвилин.
Після використання:
1 Вимкніть пристрій і від'єднайте його від мережі.
2 Поставте пристрій на жаростійку поверхню і дайте йому охолонути.
3 Почистіть пристрій і нагрівальні пластини вологою ганчіркою.
4 Складіть нагрівальні пластини (⑧) і пересуньте замок блокування (⑦) догори, щоб заблокувати пристрій.
5 Зберігайте пристрій у безпечному, сухому та незапиленому місці. Пристрій можна також підвішувати на гачок за петлю (⑥) або зберігати у футлярі з комплекту (лише для HP8344).

Порада
- Використовуйте щипці лише для розпрямлення сухого волосся.
- У разі частого використання рекомендується застосовувати засоби для захисту волосся від нагрівання.

Тип волосся	Температура
грубе, кучеряве волосся, а також волосся, яке важко розпрямити	середня – висока (180 °C і вище)
тонке, середньої текстури чи хвилясте волосся	низька – середня (від 150 °C до 180 °C)
слабке, біляве, висвітлене чи пофарбоване волосся	низька (нижче 150 °C)

3 Гарантія та обслуговування
Якщо Вам необхідна інформація (наприклад, як замінити насадку) або у Вас виникла проблема, відвідайте веб-сторінку компанії Philips www.philips.com, або зверніться до Центру обслуговування клієнтів компанії Philips у Вашій країні (телефон можна знайти на гарантійному талоні). Якщо у Вашій країні немає Центру обслуговування клієнтів, зверніться до місцевого дилера Philips. Компанія Philips встановлює строк служби на даний виріб – не менше 2 років
Служба підтримки споживачів
тел.: 0-800-500-697
(дзвінки зі стаціонарних телефонів на території України безкоштовні)
для більш детальної інформації завітайте на www.philips.ua