Register your product and get support at
www.philips.com/welcome

HP8654
HP8664
HP8666

EN	User manual	LV	Lietotāja rokasgrāmata
BG	Ръководство за потребителя	PL	Instrukcja obsługi
CS	Příručka pro uživatele	RO	Manual de utilizare
ET	Kasutusjuhend	RU	Руководство пользователя
HR	Korisnički priručnik	SK	Príručka užívateľa
HU	Felhasználói kézikönyv	SL	Uporabniški priročnik
KK	Қолданушының нұсқасы	SR	Korisnički priručnik
LT	Vartotojo vadovas	UK	Посібник користувача

PHILIPS

Specifications are subject to change without notice
© 2014 Koninklijke Philips N.V.
All rights reserved.

3140 035 38864

English

Congratulations on your purchase, and welcome to Philips! To fully benefit from the support that Philips offers, register your product at www.philips.com/welcome.

1 Important

Read this user manual carefully before you use the appliance and keep it for future reference.

- WARNING: Do not use this appliance near water.
- When the appliance is used in a bathroom, unplug it after use since the proximity of water presents a risk, even when the appliance is switched off.
- WARNING: Do not use this appliance near bathtubs, showers, basins or other vessels containing water.
- Always unplug the appliance after use.
- If the appliance overheats, it switches off automatically. Unplug the appliance and let it cool down for a few minutes. Before you switch the appliance on again, check the grilles to make sure they are not blocked by fluff, hair, etc.
- If the mains cord is damaged, you must have it replaced by Philips, a service centre authorised by Philips or similarly qualified persons in order to avoid a hazard.
- This appliance can be used by children aged from 8 years and above and persons with reduced physical, sensory or mental capabilities or lack of experience and knowledge if they have been given supervision or instruction concerning use of the appliance in a safe way and understand the hazards involved. Children shall not play with the appliance. Cleaning and user maintenance shall not be made by children without supervision.
- For additional protection, we advise you to install a residual current device (RCD) in the electrical circuit that supplies the bathroom. This RCD must have a rated residual operating current not higher than 30mA. Ask your installer for advice.
- Never block the air grilles.
- Before you connect the appliance, ensure that the voltage indicated on the appliance corresponds to the local power voltage.
- Do not use the appliance for any other purpose than described in this manual.
- Do not use the appliance on artificial hair.
- Only use the appliance on human hair.
- When the appliance is connected to the power, never leave it unattended.
- Never use any accessories or parts from other manufacturers or that Philips does not specifically recommend. If you use such accessories or parts, your guarantee becomes invalid.
- Do not wind the mains cord around the appliance.
- Wait until the appliance has cooled down before you store it.
- Prevent the hot surfaces of the appliance from coming into contact with your skin.
- If you use the appliance on color-treated hair, the brush body surface may stain.
- Do not rinse the appliance/brushes under the tap.
- Do not activate brush rotation switch without any attachment attached.
- Do not insert metal objects into the air grilles to avoid electric shock.

Noise Level: Lc= 81 dB(A)

Electromagnetic fields (EMF)

This Philips appliance complies with all applicable standards and regulations regarding exposure to electromagnetic fields.

Environment

Your product is designed and manufactured with high quality materials and components, which can be recycled and reused. When this crossed-out wheeled bin symbol is attached to a product it means the product is covered by the European Directive 2012/19/EU.

Please inform yourself about the local separate collection system for electrical and electronic products.

Please act according to your local rules and do not dispose of your old products with your normal household waste. The correct disposal of your old product will help prevent potential negative consequences for the environment and human health.

2 Introduction

The Philips Dynamic Volumebrush is an airstyler with automatic rotation system to help you create different styles, while keeping hair smooth and shiny. The mixed bristle brushes add volume and movement while the retractable brush creates defined wave without tangles. The styler's unique tourmaline ceramic coating protects and revitalizes hair while you style. This special coating conducts heat effectively with no hot spots and adds shine with every stroke.

(Only for HP8664, HP8666) Ionic conditioning prevents frizz, maximizes shine for your hair.

3 Overview

① Brush release button
② Rotation speed switch(**I** -LOW, **II** -HIGH)
③ Integrated temperature and airflow switch
④ Rotation direction buttons
⑤ Handle
⑥ Hanging loop
⑦ 50mm mixed bristle brush
(Suitable to add volume, body and movement for longer hair-length)
⑧ 38mm mixed bristle brush (only for HP8666)
(Suitable to create natural waves for all hair length)
⑨ Bristle retraction knob
⑩ Retractable bristle brush
(Suitable for adding defined waves without tangles)
⑪ Pouch for storage (only for HP8666)
⑫ Protection cap for 38mm / 50mm mixed bristle brush

4 Use the Airstyler

We recommend that you practice the appliance using **Low** rotation speed (②) for 2 to 3 times so that you can get used to how the rotation works.

Note

- Always let the appliance and attachments cool down before you connect or disconnect the attachments.
- The appliance is most effective on towel-dry hair.
- To prevent excessive pulling of hairs, the appliance is provided with a security feature. If the pressure of your hair on the brush exceeds a certain limit, the rotation slows down.

1 **(Fig.A)** Choose the brush attachment that best fit your desired hairstyle and snap it onto the styler.
- **(Fig. B)** To remove the attachment, press the brush release button (①) and pull it off.

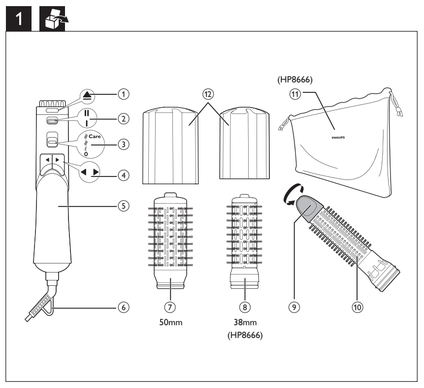

2 Comb through your hair and divide them into small sections.
3 Select the desired setting to switch on the appliance (③):
- **Care** : Caring temperature with strong airflow to set your style.
- : High temperature with strong airflow for fast drying.
- : Warm temperature with gentle airflow to protect damp hair from becoming too dry.
- **0** : Off.

↳ (Only for HP8664, HP8666)The ion function is automatically activated when the appliance is switched on. The function provides additional shine and reduces frizz.

With 38mm / 50mm mixed bristle brushes

1 **(Fig. E)** Place the brush into the hair tips. Press the rotation direction button (④), and roll up to hair roots.
2 Keep the brush at hair roots until the hair is completely dry.
3 **(Fig. F)** Press the rotation direction button (④) in the opposite direction and move the brush away from the hair.
- **(Fig. H, I, J)** To create flicks, press and hold the rotation direction button (④) while continuously brushing in either inwards or outwards direction to style only hair ends.

With retractable bristle brush

1 **(Fig. C)** Turn the knob (⑨) to fully extract the bristles.
2 **(Fig. K)** Wrap hair tips once around the barrel.
3 **(Fig. L)** Once the hair is secure, press the rotating button (④) to wind up the hair.
4 Keep the brush in the position until your hair is completely dry.
5 **(Fig. M)** Turn the knob to retract the bristles and remove the brush from your hair.

After styling:
Apply hair spray to your hair to fix the style for long lasting results.

Styling Tips

- The brush attachments work the best when hair is 80% dry.
- It is recommended to use **LOW SPEED** setting when styling with retractable bristle brush.
- Take smaller hair strand for more defined result.
- To avoid hair from tangling, try instead to have short stops when using the rotation buttons to ensure hair is nicely rolled onto the barrel.
- (Only for HP8666) 38mm brush is suitable for all hair length, especially for those with bob hair or shoulder-length hair, while 50mm brush works best for longer hair. Select suitable brush before styling.

5 After use

1 Switch off and unplug the appliance.
2 Place it on a heat-resistant surface until it cools down.
3 Clean the appliance and attachments with a damp cloth. Remove hairs and dust from the brush attachment with your fingers but never insert metal objects into the appliance for cleaning.
4 Always use the protection cap (⑫) to store the mixed bristle brush attachments.
5 Keep the appliance in a safe and dry place, free of dust. You can also hang the appliance with its hanging loop (⑥).

6 Guarantee and service

If you need information e.g. about replacement of an attachment or if you have a problem, please visit the Philips website at www.philips.com/support or contact the Philips Customer Care Centre in your country. The phone number is in the worldwide guarantee leaflet. If there is no Consumer Care Centre in your country, go to your local Philips dealer.

Български

Поздравяваме ви за покупката и добре дошли във Philips! За да се възползвате изцяло от предлаганата от Philips поддръжка, регистрирайте продукта си на www.philips.com/welcome.

1 Важно

Преди да използвате уреда, прочетете внимателно това ръководство за потребителя и го запазете за справка в бъдеще.

- ПРЕДУПРЕЖДЕНИЕ: Не използвайте уреда близо до вода.
- Ако уредът се използва в банята, след употреба го изключвайте от контакта. Близостта да вода води до риск, дори когато уредът не работи.
- ПРЕДУПРЕЖДЕНИЕ: Не използвайте уреда близо до вани, душове, мивки или други съдове с вода.
- След употреба винаги изключвайте уреда от контакта.
- При пряговане уредът се изключва автоматично. Изключете уреда и го оставете да изстива няколко минути. Преди да включите отново уреда, проверете дали решетките не са задръстени с пух, косми и др.
- С оглед предотвратяване на опасност, при повреда в захранващия кабел той трябва да бъде сменен от Philips, оторизиран от Philips сервиз или квалифициран техник.
- Този уред може да се използва от деца на възраст над 8 години и от хора с намалени физически възприятия или умствени недостатъци или без опит и познания, ако са инструктирани за безопасна употреба на уреда и са под наблюдение с цел гарантиране на безопасна употреба и ако са им разяснени евентуалните опасности. Не позволявайте на деца да си играят с уреда. Не позволявайте на деца да извършват почистване или поддръжка на уреда без надзор.
- За допълнителна защита ви съветваме да инсталирате в електрозахранващата мрежа на банята дефектно-токова защита (RCD). Тази RCD трябва да е с обявен работен ток на утечка не повече от 30 mA. Обърнете се за съвет към квалифициран електротехник.
- Никога не блокирайте притока на въздух през решетката.
- Преди да включите уреда в контакта, проверете дали посоченото върху уреда напрежение отговаря на това на местната електрическа мрежа.
- Не използвайте уреда за цели, различни от указаното в това ръководство.
- Не използвайте уреда на изкуствена коса.
- Използвайте уреда само върху човешка коса.
- Никога не оставяйте уреда без надзор, когато е включен в електрическата мрежа.
- Никога не използвайте аксесоари или части от други производители или такива, които не са специално препоръчани от Philips. При използване на такива аксесоари или части вашата гаранция става невалидна.
- Не навивайте захранващия кабел около уреда.
- Изчакайте уреда да изстине, преди да го приберете.
- Предпазвайте горещите повърхности на уреда от контакт с кожата ви.
- Ако уредът се използва на боядисана коса, повърхността на тялото на четката може да се оцвети.
- Не мийте уреда и четките с течаща вода.
- Не включвайте превключвателя за въртене на четката без да сте поставили четка.
- За избягване на токов удар не пъхайте метални предмети през решетките за въздух.

Ниво на шума: Lc= 81 dB[A]

Електромагнитни полета (EMF)

Този уред на Philips е в съответствие с нормативната уредба и всички действащи стандарти, свързани с излагането на електромагнитни излъчвания.

Околна среда

Продуктът е разработен и произведен от висококачествени материали и компоненти, които могат да бъдат рециклирани и използвани повторно.
Когато към изделието е прикачен задраскан символ на контейнер за отпадъци, това означава, че то отговаря на Европейска Директива 2012/19/ЕС.

Осведомете се относно местната система за разделно събиране на отпадъци за електрическите и електронните продукти.
Съобразявайте се с местните разпоредби и не изхвърляйте старите си продукти с обикновените битови отпадъци. Правилният начин на изхвърляне на старото изделие ще спомогне за отстраняването на потенциални отрицателни последствия за човешката среда и човешкото здраве.

2 Въведение

Dynamic Volumebrush на Philips е маша за оформяне с въздух с автоматична въртяща се система, за да ви помогне да създавате различни стилове, като поддържате косата си гладка и бляскава. Четките със смесени косми добавят обем и движение, докато прибираната се четка създава насочени вълни без заплитания. Уникалното турмалиново керамично покритие на този уред за оформяне предпазва и ревитализира косата, докато оформяте. Специалното покритие провежда ефективно топлина без горещи зони и добавя блясък с всяко движение.

(Само за HP8664, HP8666) Йонното освежаване предотвратява закъдрянето, увеличава бляскава на вашата коса.

3 Общ преглед

① Бутон за освобождаване на четката
② Ключ за скорост на въртене (**I** -НИСКА, **II** -ВИСОКА)
③ Вграден ключ за температура и въздушен поток
④ Бутони за посока на въртене
⑤ Дръжка
⑥ Ухо за закачване
⑦ 50 мм четка със смесени косми
(Подходяща за добавяне на обем, пълнот и движение за дълги коси)
⑧ 38 мм четка със смесени косми (само за HP8666)
(Подходяща за създаване на естествени вълни за коса с всякаква дължина)
⑨ Бутон за прибиране на зъбците на четката
⑩ Четка с прибиращи се зъбци
(Подходяща за създаване на насочени вълни без заплитания)
⑪ Торбичка за съхранение (само за HP8666)
⑫ Предпазна капачка за 38 мм/50 мм четка със смесени косми

4 Използване на машата за оформяне

Препоръчваме да използвате уреда, като използвате **Ниска** скорост на въртене (②) в продължение на 2 до 3 пъти, за да свикнете с въртенето.

Забележка

- Винаги оставяйте уреда и приставките да се охладят, преди да поставяте или сваляте приставки.
- Уредът е най-ефикасен, когато косата е подсушена с кърпа.
- За да се предотврати счубването, уредът е снабден със система за защита. Ако натискът на вашата коса върху четката премине определена граница, въртенето се забавя.

1 **(фиг. A)** Изберете приставката за четка, която най-добре пасва на желаната от вас прическа, и я закрепете към машата.
- **(фиг. B)** За да махнете приставката, натиснете бутона за освобождаване на четката (①) и я издърпайте.

2 Срешете косата и я разделете на малки кичури.
3 Изберете желаната настройка, за да включите уреда (③):
- **Care** : Щадяща температура и силна въздушна струя за фиксиране на прическата.
- : Висока температура и силна въздушна струя за бързо сушене.
- : Умерена температура и умерена въздушна струя за предпазване на мократа коса от прекалено изсушаване.
- **0** : Изключване

↳ (Само за HP8664, HP8666) Функцията за йонизиране се активира автоматично, когато включите уреда. Функцията дава допълнителен блясък и намалява начупването.

С 38 мм/50 мм четки със смесени косми

1 **(фиг. E)** Поставете четката в краищата на косата. Натиснете бутона за посока на въртене (④) и навийте нагоре до корените на косата.
2 Задържте четката в корените на косата, докато косата изсъхне напълно.
3 **(фиг. F)** Натиснете бутона за посока на въртене (④) в обратна посока и преместете четката далеч от косата.
- **(фиг. H, I, J)** За да създадете кичури, натиснете и задържте бутона за посока на въртене (④) като непрекъснато разресвате в посока навътре или навън, за да оформите само краищата на косата.

С четка с прибиращи се зъбци

1 **(фиг. C)** Завъртете копчето (⑨), за да извлечете напълно космите.
2 **(фиг. K)** Увийте краищата на косата, след като са около дръжката.
3 **(фиг. L)** След като косата е защитена, натиснете бутона за въртене (④), за да навиете косата.
4 Дръжте четката в позиция, докато косата стане суха.
5 **(фиг. M)** Завъртете ключа, за да приберете зъбците, и извадете четката от косата си.

След оформяне:
Нанесете спрей за коса върху косата си, за да фиксирате стила за дълготрайни резултати.

Съвети за оформянето

- Приставката за четка работи най-добре, когато косата е на 80% суха.
- Препоръчително е да използвате настройка за **НИСКА СКОРОСТ**, когато оформяте с четка с прибиращи се зъбци.
- Вземете малък кичур коса за по-добри резултати.
- За да избегнете заплитане на косата, опитайте да правите кратки спирания, когато използвате бутоните за въртене, за да гарантирате, че косата е добре навита около дръжката.
- (Само за P8666) 38 мм четка, подходяща за всякаква дължина на косата, особено за тези с къси прически или с дължина до рамото, докато 50 мм четка работи най-добре при дълги коси. Изберете подходяща четка преди оформяне.

5 След употреба

1 Изключете уреда и извадете щепсела от контакта.
2 Оставете уреда върху топлоустойчива повърхност, докато се охлади.
3 Почистете уреда и четките с влажна кърпа. Почиствайте космите и праха от приставките за четка, но никога не пъхайте в уреда метални предмети, за да го почистите.
4 Винаги използвайте предпазната капачка (⑫) за съхранение на приставките за четка със смесени косми.
5 Приберете уреда на безопасно и сухо място без прах. Можете също да закачите уреда за неговата кука (⑥).

6 Гаранция и сервиз

Ако се нуждаете от информация, например за замяна на приставка, или имате проблем, посетете уеб сайта на Philips на адрес www.philips.com/support или се обърнете към Центъра за обслужване на клиенти на Philips във вашата страна. Телефонният номер е посочен в международната гаранционна карта. Ако във вашата страна няма Център за обслужване на потребители, обърнете се към местния търговец на уреди на Philips.

Čeština

Gratulujeme k nákupu a vítáme vás mezi uživateli výrobků společnosti Philips! Chcete-li využívat všech výhod podpory nabízené společností Philips, zaregistrujte svůj výrobek na stránkách www.Philips.com/welcome.

1 Důležité

Před použitím tohoto přístroje si pečlivě přečtěte tuto uživatelskou příručku a uschovejte ji pro budoucí použití.

- VAROVÁNÍ: Nepoužívejte tento přístroj v blízkosti vody.
- Pokud je přístroj používán v koupelně, odpojte po použití jeho síťovou zástrčku ze zásuvky, neboť blízkost vody představuje riziko i v případě, že je přístroj vypnutý.
- VAROVÁNÍ: Nepoužívejte přístroj v blízkosti van, sprch, umyvadel nebo jiných nádob s vodou.
- Po použití přístroj vždy odpojte ze sítě.
- Pokud se přístroj přehřeje, automaticky se vypne. Odpojte přístroj a nechte ho několik minut vychladnout. Než přístroj znovu zapnete, přesvědčte se, že mřížky vstupu a výstupu vzduchu nejsou blokovány například prachem, vlasy apod.
- Pokud by byl poškozen napájecí kabel, musí jeho výměnu provést společnost Philips, autorizovaný servis společnosti Philips nebo obdobně kvalifikovaní pracovníci, aby se předešlo možnému nebezpečí.
- Děti od 8 let věku a osoby s omezenými fyzickými, smyslovými nebo duševními schopnostmi nebo nedostatkem zkušeností a znalostí mohou tento přístroj používat v případě, že jsou pod dohledem nebo byly poučeny o bezpečném používání přístroje a chápou rizika, která mohou hrozit. Děti si s přístrojem nesmí hrát. Čištění a uživatelskou údržbu nesmí provádět děti bez dozoru.
- Jako dodatečnou ochranu doporučujeme instalovat do elektrického obvodu koupelny proudový chránič. Jmenovitý zbytkový provozní proud tohoto proudového chrániče nesmí být vyšší než 30 mA. Více informací vám poskytne elektrikář.
- Mřížky pro vstup vzduchu udržujte trvale volné.
- Před zapojením přístroje se ujistěte, zda napětí uvedené na přístroji odpovídá místnímu napětí.
- Nepoužívejte přístroj pro jiné účely než uvedené v této příručce.
- Přístroj nepoužívejte na umělé vlasy.
- Přístroj používejte pouze na lidské vlasy.
- Je-li přístroj připojen k napájení, nikdy jej neponechávejte bez dozoru.
- Nikdy nepoužívejte příslušenství nebo díly od jiných výrobců nebo takové, které nebyly doporučeny společností Philips. Použijete-li takové příslušenství nebo díly, pozbývá záruka platnosti.
- Nenavíjejte napájecí kabel okolo přístroje.
- Před uložením přístroje počkejte, až zcela vychladne.
- Dbejte, aby se horké plochy přístroje nedotýkaly pokožky.
- Používejte-li přístroj na barvené vlasy, může dojít k zabarvení povrchu kartáče.
- Přístroj ani kartáče neoplachujte pod tekoucí vodou.
- Neaktivujte rotační spínač kartáče, nejsou-li k přístroji připojeny žádné nástavce.
- Nevkládejte kovové předměty do mřížek pro vstup a výstup vzduchu. Předejdete tak úrazu elektrickým proudem.

Hladina hluku: Lc = 81 dB (A)

Elektromagnetická pole (EMP)

Tento přístroj Philips odpovídá všem platným normám a předpisům týkajícím se elektromagnetických polí.

Životní prostředí

Výrobek je navržen a vyroben z vysoce kvalitního materiálu a součástí, které lze recyklovat a znovu používat.
Pokud je výrobek označen symbolem přeškrtnutého kontejneru, znamená to, že výrobek podléhá evropské směrnici 2012/19/EU.
Zjistěte si informace o místním systému sběru tříděného odpadu elektrických a elektronických výrobků.
Postupujte podle místních nařízení a nelikvidujte staré výrobky spolu s běžným komunálním odpadem. Správnou likvidací starého výrobku pomůžete předejít možným negativním dopadům na životní prostředí a lidské zdraví.

2 Úvod

Philips Dynamic Volumebrush je kulma s automatickým otočným systémem, který vám pomůže vytvořit různé styly a zachovat hladké a lesklé vlasy. Kartáče se smíšenými štětinkami přidávají objem a pohyb, zatímco vysunovací kartáč vytváří přesné konturv vln bez zacuchání. Jedinečný turmalínový keramický povrch kulmy chrání a revitalizuje vlasy během úpravy účesu. Tento speciální povrch účinně vede teplo a přitom nevytváří žádná horká místa. Každý tah dodává vlasům lesk.
(pouze modely HP8664, HP8666) Iontožní technologie předchází zacuchávání a maximalizuje lesk vlasů.

3 Přehled

① Tlačítko pro uvolnění kartáče
② Přepínač rychlosti otáčení (**I** – NÍZKÁ, **II** – VYSOKÁ)
③ Integrovaný přepínač teploty a proudění vzduchu
④ Tlačítka ovládání směru otáčení
⑤ Rukojeť
⑥ Závěsná smyčka
⑦ 50mm kartáč se smíšenými štětinkami
(zlepší objem a pohyb vlasů pro delší vlasy)
⑧ 38mm kartáč se smíšenými štětinkami (pouze model HP8666)
(vytvoří přirozené vlny pro všechny délky vlasů)
⑨ Knoflík pro zatažení štětinek
⑩ Kartáč se zasunovacími štětinkami
(vytvoří přesné kontury vln bez zacuchání)
⑪ Úložné pouzdro (pouze model HP8666)
⑫ Ochranný kryt pro 38mm/50mm kartáč se smíšenými štětinkami

4 Použití kulmy

Doporučujeme 2krát až 3krát vyzkoušet přístroj na nízkou rychlost otáčení (②), abyste si zvykli na tento proces.

Poznámka

- Před připojováním nebo odpojováním nástavců vždy nechte přístroj a nástavce vychladnout.
- Na takto vysušených vlasech je přístroj nejefektivnější.
- Přístroj je vybaven bezpečnostním systémem, který zabraňuje vytrhávání vlasů. Pokud dojde k překročení určitého limitu v napnutí vlasů na kartáči, otáčení se zpomalí.

1 **(obr. A)** Vyberte si kartáčový nástavec, který se bude nejvíce hodit na požadovaný účes a nasaďte jej na kulmu.
- **(obr. B)** Chcete-li sejmout nástavec, stiskněte tlačítko pro uvolnění kartáče (①) a sejměte jej.

2 Učešte si vlasy a rozdělte je na menší prameny.
3 Přístroj zapněte výběrem požadovaného nastavení (③):
- **Care** : Šetrná teplota a slabý proud vzduchu pro zpevnění účesu.
- : Vysoká teplota a silný proud vzduchu pro rychlé vysoušení.
- : Mírná teplota a jemný proud vzduchu pro ochranu vlhkých vlasů před přesušením.
- **0** : Vypnuto.

↳ (pouze model HP8664, HP8666) Funkce iontů je automaticky aktivována, když je přístroj zapnutý. Funkce poskytuje dodatečný lesk a redukuje zacuchání.

S 38mm/50mm kartáčem se smíšenými štětinkami

1 **(obr. E)** Kartáč umístěte ke konečkům vlasů. Stiskněte tlačítko ovládání směru otáčení (④) a natočte kulmu ke kořínkům vlasů.
2 Kartáč u kořínků přidržte až do úplného vysušení vlasů.
3 **(obr. F)** Stiskněte tlačítko ovládání směru otáčení (④) do opačného směru a oddalte kartáč od vlasů.
- **(obr. H, I, J)** Chcete-li vytvořit vlny, stiskněte a podržte tlačítko ovládání směru otáčení (④), zatímco budete neustále česat směrem dovnitř a ven a postarále se tím o konečky vlasů.

Kartáč se zasunovacími štětinkami

1 **(obr. C)** Otočením knoflíku (⑨) plně vysuňte štětinky.
2 **(obr. K)** Jednou obtočte konečky vlasů kolem válce.
3 **(obr. L)** Jakmile jsou vlasy zajištěné, stiskněte tlačítko otáčení (④) a natočte vlasy.
4 Přidržte kartáč v této pozici, dokud nebudou vlasy úplně suché.
5 **(obr. M)** Otočením knoflíku zasuňte štětinky a vytáhněte kartáč z vlasů.

Po stylingu:
Na své vlasy aplikujte sprej na vlasy, čímž zajistíte dlouhotrvající účinek.

Tipy pro styling

- Kartáčový nástavec funguje nejlépe, když jsou z 80 % suché.
- Doporučujeme používat nastavení **NÍZKÉ RYCHLOSTI**, když upravujete účes pomocí kartáče se zasunovacími štětinkami.
- Chcete-li dosáhnout kvalitnějších výsledků, vezměte menší pramen vlasů.
- Chcete-li zamezit zacuchání, dávejte si menší přestávky během používání tlačítek otáčení, zajistíte tak správné natočení vlasů na válec.
- (pouze model HP8666) 38mm kartáč je vhodný pro všechny délky vlasů, obzvláště pro mikádo nebo vlasy po ramena, zatímco 50mm kartáč je určen spíše pro delší vlasy. Před stylingem vyberte vhodný kartáč.

5 Po použití

1 Přístroj vypněte a odpojte od sítě.
2 Položte jej na žáruvzdorný povrch, dokud nevychladne.
3 Přístroj a jeho nástavce čistěte vlhkým hadříkem. Z kartáčového nástavce ručně odstraňte vlasy a prach, ale do přístroje nikdy nevkládejte kovové předměty za účelem čištění.
4 Vždy používejte ochrannou krytku (⑫), abyste chránili kartáčové nástavce se smíšenými přírodními štětinkami.
5 Přístroj skladujte na bezpečném, suchém a bezprašném místě. Přístroj můžete také pověsit na závěsnou smyčku (⑥).

6 Záruka a servis

Pokud byste měli jakýkoli problém (např. s výměnou nástavce) nebo pokud potřebujete více informací, navštivte webovou stránku společnosti Philips www.philips.com/support nebo se obraťte na středisko péče o zákazníky společnosti Philips ve vaší zemi. Telefonní číslo je uvedeno v letáčku s celosvětovou zárukou. Pokud se ve vaší zemi středisko péče o zákazníky společnosti Philips nenachází, obraťte se na místního prodejce výrobků Philips.

Eesti

Õnnitleme ostu puhul ja tervitame Philipsi poolt! Philipsi pakutava tootetoe eeliste täielikuks kasutamiseks registreenige oma toode veebisaidil www.philips.com/welcome.

1 Tähtis

Enne seadme kasutamist lugege seda kasutusjuhendit hoolikalt ja hoidke see edaspidiseks alles.

- HOIATUS: ärge kasutage seda seadet vee läheduses.
- Pärast seadme kasutamist vannitoas võtke pistik kohe pistikupesast välja, kuna vee lähedus kujutab endast ohtu ka väljalülitatud seadme korral.
- HOIATUS: ärge kasutage seda seadet vannide, duššide, basseinide või teiste vettsisaldavate anumate läheduses.
- Võtke seade alati pärast kasutamist vooluvõrgust välja.
- Ülekuumenemisel lülitub seade automaatselt välja. Lülitage seade vooluvõrgust välja ja laske mõned minutid jahtuda. Enne kui lülitate seadme uuesti sisse, kontrollige, ega õhuavad pole ebemete, juuste vms ummistunud.
- Kui toitejuhe on rikutud, siis ohtlike olukordade vältimiseks tuleb lasta toitejuhe vahetada Philipsis, Philipsi volitatud hoolduskeskuses või samasugust kvalifikatsiooni omaval isikul.
- Seda seadet võivad kasutada lapsed alates 8. eluaastast ning füüsiliste puuete ja vaimuhäiretega isikud või isikud, kellel puuduvad kogemused ja teadmised, kui neid valvatakse või neile on antud juhendid seadme ohutu kasutamise kohta ja nad mõistavad sellega seotud ohte. Lapsed ei tohi seadmega mängida. Lapsed ei tohi seadet ilma järelevalveta puhastada ega hooldada.
- Täiendavaks kaitseks soovitame vannitoa ellektrisüsteemi paigaldada rikkevoolukaitsme (RCD). Rikkevoolukaitsme (RCD) rakendusvool ei tohi ületada 30 mA. Küsige elektrikult nõu.
- Ärge kunagi katke õhuavasid kinni.
- Enne seadme sisselülitamist kontrollige, kas seadmele märgitud pinge vastab kohaliku elektrivõrgu pingele.
- Ärge kasutage seadet muuks, kui selles kasutusjuhendis kirjeldatud otstarbeks.
- Ärge rakendage seadet kunstjuustel.
- Kasutage seadet ainult inimese juustel.
- Ärge jätke kunagi elektrivõrku ühendatud seadet järelevalveta.
- Ärge kunagi kasutage teiste tootjate poolt tehtud tarvikuid või osi, mida Philips ei ole eriliselt soovitanud. Selliste tarvikute või osade kasutamisel kaotab garantii kehtivuse.
- Ärge kerige toitejuhet ümber seadme.
- Enne hoiukohta panekut laske seadmel täielikult maha jahtuda.
- Vältige seadme kuumade pindade kokkupuudet nahaga.
- Kui kasutate seadet värvitud juustel, võib hariotsikute pind määrduda.
- Ärge loputage seadet/hariotsikuid kraani all.
- Ärge vajutage hariotsiku pöörlemise nuppu kui hariotsik ei ole tööni külge kinnitatud.
- Elektrilöögi ärahoidmiseks ärge sisestage õhuava vahelt seadmesse metallesemeid.

Müratase: Lc = 81 dB (A)

Elektromagnetilised väljad (EMF)

See Philipsi seade vastab kõikidele kokkupuudet elektromagnetiliste väljadega käsitlevatele kohaldatavatele standarditele ja õigusnormidele.

Keskkond

Teie toode on kavandatud ja toodetud kvaliteetsetest materjalidest ja osadest, mida on võimalik ringlusse võtta ning uuesti kasutada.
Kui toote külge on kinnitatud selline läbikriipsutatud prügikasti sümbol, siis kehtib tootele Euroopa direktiiv 2012/19/EL.
Palun viige ennast kursi elektriliste ja elektroonilise toodete eraldi kogumist reguleerivate kohalike eeskirjadega.
Toimige oma kohalikele seadustele vastavalt ja ärge käidelge vanu tooteid koos olmeprügiga. Vana toote õige kõrvaldamine aitab vältida võimalikke negatiivsed tagajärgi keskkonnale ja inimeste tervisele.

2. Sissejuhatus

Philips Dynamic Volumebrush on automaatse pöörlemissüsteemiga koolutaja, mille abil saab teha erinevaid soenguid, hoides samal ajal juuksed siledate ja läikivatena. Segaharjastega harjad lisavad kohevust ja voogavust, samal ajal kui sissetõmmatavate harjastega hari teeb silmapaistvad lained ilma pusadeta. Koolutaja ainulaadne keraamline turmalinkate kaitseb juukseid ja annab neile soengu tegemise ajal jõudu. See eeline kate juhib tõhusalt soojust, ei tekita kuumalaike ja lisab iga tõmbega juustele sära.
(Üksnes mudelitel HP8664, HP8666) Ioniseeriv hooldus hoiab ära juuste sassimineku ja muudab juukseid maksimaalselt läikivaks.

3 Ülevaade

① Harja vabastusnupp
② Pöörlemiskiiruse lüliti (**I** -AEGLANE, **II** -KIIRE)
③ Sisseehitatud temperatuuri- ja õhuvoo lüliti
④ Pöörlemissuuna nupud
⑤ Käepide
⑥ Riputusaas
⑦ 50 mm segaharjastega hari
(sobib pikematele juustele kohevuse, lopsakuse ja voogavuse lisamiseks)
⑧ 38 mm segaharjastega hari (üksnes mudelil HP8666)
(sobib igasuguse pikkusega juustele loomulike lainete tegemiseks)
⑨ Harjaste sissetõmbamise nupp
⑩ Sissetõmmatavate harjastega hari
(sobib silmapaistvate lainete tegemiseks ilma pusadeta)
⑪ Hoiukott (ainult mudelil HP8666)
⑫ Kaitsekate 38 mm / 50 mm segaharjastega harjale

4 Koolutaja kasutamine

Soovitame harjutada seadme kasutamist aeglase pöörlemiskiirusega (②) kaks-kolm korda, et harjuksite sellega, kuidas see töötab.

Märkus

- Enne otsikute külgeühendamist või äravõtmist laske seadmel ja selle otsikutel alati jahtuda.
- Seade toimib kõige tõhusamalt, kui juuksed on käterätiga kuivatatud.
- Juukselarvade lisge sikutamise vältimiseks on seade varustatud vastava kaitsefunktsiooniga. Kui juustest lähtuv surve harja pöörlemisele ületab teatud piiri, hakkab hari aeglasemalt pöörlema.

1 **(Jn A)** Valige hari, mis vastab kõige paremini teie soovitud soengule, ja lükake see koolutaja külge.
- **(Jn B)** Harja eemaldamiseks vajutage harja vabastusnuppu (①) ja tõmmake see küljest ära.

2 Kammige juukseid läbi ja jaotage need salkudeks.
3 Seadme sisselülitamiseks valige soovitud seade (③):
- **Care** : hooliv temperatuur ja tugev õhuvoog soengu kujundamiseks.
- : kõrge temperatuur ja tugev õhuvoog kiireks kuivatamiseks.
- : soe temperatuur ja õrn õhuvoog, et kaitsta niiskeid juukseid liigse kuivamise eest.
- **0** : väljas.

↳ (Üksnes mudelitel HP8664, HP8666) Ioonivoo funktsioon aktiveerub seade sisselülitamisel automaatselt. See funktsioon annab täiendavat läiget ning vähendab juuste sassimineku.

38 mm / 50 mm segaharjastega harjadega

1 **(Jn E)** Pange hari juukseotstesse. Vajutage pöörlemissuuna nuppu (④) ja rullige juuksejuurteni.
2 Hoidke harja peanaha lähedal, kuni juuksed on täiesti kuivanud.
3 **(Jn F)** Harja juustest eemaldamiseks vajutage harja pöörlemissuuna nuppu (④) vastupidises suunas.
- **(Jn H, I, J)** Lainete tegemiseks vajutage ja hoidke all pöörlemissuuna nuppu (④), harjates samal ajal ainult juukseotstesse soengu kujundamiseks kas sisse- või väljapoole.

Sissetõmmatavate harjastega harjaga

1 **(Jn C)** Harjaste täielikult väljatõmbamiseks keerake nuppu(⑨).
2 **(Jn K)** Keerake juukseotsad ühe korra ümber rulliku.
3 **(Jn L)** Kui juuksed on kindlalt kinnitatud, vajutage juuste kokkukuremiseks pöörlemisnuppu (④).
4 Hoidke harja selles asendis, kuni juuksed on täiesti kuivad.
5 **(Jn M)** Harjaste sissetõmbamiseks keerake nuppu ja võtke hari juustest välja.

Soengutegemise järel:
kauakestvama tulemuse saamiseks kandke juustele soengu fikseerimiseks juukselakki.

Soengu tegemise soovitused

- Harjad toimivad kõige paremini siis, kui juuksed on 80% kuivad.
- Kui teete soengut sissetõmmatavate harjastega harjaga, on soovitatav kasutada **AEGLASE KIIRUSE** seadet.
- Silmapaistvama tulemuse saamiseks võtke väiksem juukselsalk.
- Juuste sassimineku vältimiseks püüdke teha lühikesi pause pöörlemisnuppude kasutamisel, et juuksed saaksid kenasti rullikule rullitud.
- (Üksnes mudelil HP8666) 38 mm hari sobib igasuguse pikkusega juustele, eriti paabisoengutele või õlgadeni ulatuvatele juustele, ning 50 mm hari toimib kõige paremini pikemate juuste puhul. Valige sobiv hari enne soengutegemist.

5 Pärast kasutamist

1 Lülitage seade välja ja tõmmake toitepistik pistikupesast.
2 Asetage see kuumuskindlale pinnale jahtuma.
3 Puhastage seadet ja selle osi niiske lapiga. Eemaldage harjalt sõrmede abil juukselkarvad ja tolm, kuid ärge kunagi kasutage puhastamisel metallesemeid.
4 Segaharjastega harjade hoiustamisel kasutage alati kaitsekatet (⑫).
5 Hoiustage seade ohutus ja kuivas tolmuvabas kohas. Samuti võite seadme riputusaasa abil üles riputada (⑥).

6 Garantii ja hooldus

Kui vajate teavet, nt mõne tarviku vahetamise kohta, aga ka probleemide korral, külastage Philipsi veebisaiti www.philips.com/support või võtke ühendust oma riigi Philipsi klienditeeninduskeskusega. Telefoninumbri leiate ülemaailmsel

1 (A pav.) Pasirinkite geriausiai jūsų pageidaujamai šukuosenai tinkantį šepečio priedą ir uždėkite jį ant formavimo prietaiso.
- (B pav.) Norėdami nuimti priedą, paspauskite atleidimo mygtuką (①) ir nuimkite priedą.

2 Sušukuokite plaukus ir suskirstykite juos mažomis snuogėlėmis.
3 Norėdami įjungti prietaisą, pasirinkite norimą nustatymą (②):
- **Care** : neaukšta temperatūra su stipriu oro srautu, kad suformuotumėte savo stilių.
- : aukšta temperatūra su stipriu oro srautu, kad plaukai greitai išdžūtų.
- : šilta temperatūra su švelniu oro srautu, kad drėgni plaukai netaptų pernelyg sausi.
- **0** : išjungta.

↳ (Tik HP8664, HP8666)Kai įjungiate prietaisą, jonizavimo funkcija aktyvinama automatiškai. Ši funkcija sutelkia plaukams blizgesio ir sumažina plaukų įsielektrinimą.

Su 38 mm / 50 mm įvairių šerių šepečiais

1 (E pav.) Pridėkite šepetį prie plaukų galiukų. Paspauskite sukimosi krypties mygtuką (③), susukite iki plaukų šaknų.
2 Palaikykite šepetį prie plaukų šaknų, kol plaukai visiškai išdžius.
3 (F pav.) Paspauskite sukimosi krypties mygtuką (④) priešinga kryptimi ir patraukite šepetį nuo plaukų.
- (H, I, J pav.) Norėdami suformuoti garbanas, paspauskite ir palaikykite sukimosi krypties mygtuką (④) ir nuolat braukite sukimosi į vidų arba išorę kryptimi, formuokite tik plaukų galiukus.

Su įtraukiamų šerių šepečiu

1 (C pav.) Pasukite rankenėlę (⑦) ir visiškai išskleiskite šerius.
2 (K pav.) Plaukų galiukus vieną kartą apsukite apie varmdelį.
3 (L pav.) Kai plaukai bus apsukti, paspauskite sukimosi mygtuką (④) ir suvyniokite plaukus.
4 Šepetį plaukuose laikykite tol, kol plaukai visiškai išdžius.
5 (M pav.) Pasukite rankenėlę, kad įtrauktumėte šerius, ir išimkite šepetį iš plaukų.

Sumodeliavę šukuoseną:
Užpurkškite plaukų lako, kad užfiksuotumėte šukuoseną ir galėtumėte ja džiaugtis ilgiau.

Plaukų modeliavimo patarimai

- Geriausiai priedas veikia, kai plaukai yra 80 % sausi.
- Rekomenduojame naudoti **LOW SPEED** (mažiausio greičio nustatymą), kai modeliuojate su įtraukiamų šerių šepečiu.
- Kad rezultatai būtų geresni, paimkite mažą plaukų sruogą.
- Kad plaukai nesusiveltų, naudodami sukimosi mygtukus darykite trumpus stabtelėjimus, kad plaukai ant varmdelio susivyniotų nepriekaištingai.
- (Tik HP8666) 38 mm šepetys tinka visų ilgių plaukams, ypač trumpiems ar plaukams iki pečių, o 50 mm šepetys geriau tinka ilgesniems plaukams. Prieš pradėdami formuoti šukuoseną pasirinkite tinkamą šepetį.

5 Panaudojus

1 Išjunkite aparatą ir ištraukite maitinimo laidą iš elektros tinklo.
2 Padėkite jį ant karščiui atsparaus paviršiaus, kol jis atvės.
3 Prietaisą ir priedus valykite drėgna žiuoste. Nuo priedamo šepečio pirštais pašalinkite plaukus ir dulkes, tačiau valydami į prietaisą niekada neįkiškite metalinių daiktų.
4 Įvairių šerių šepečių priedus visada laikykite uždėnge apsauginiu dangteliu (⑩).
5 Laikykite prietaisą sausoje ir saugioje, nedulkėtoje vietoje. Prietaisą taip pat galite laikyti pakabinę už kabinimo kilpos (⑥).

6 Garantija ir techninė priežiūra

Pirmiausiai informacijos, pvz., dėl priedo pakeitimo arba jei turite problemų, apsilankykite „Philips" tinklapyje adresu www.philips.com/support arba kreipkitės į „Philips" klientų aptarnavimo centrą savo šalyje. Telefono numeris rasite visame pasaulyje galiojančios garantijos lankstinuke. Jei jūsų šalyje nėra klientų aptarnavimo centro, kreipkitės į vietinį „Philips" platintoją.

Latviešu

Apsveicam ar pirkumu un laipni lūdzam Philips! Lai pilnībā izmantotu Philips piedāvāto atbalstu, reģistrējiet savu izstrādājumu www.philips.com/welcome.

1 Svarīga informācija

Pirms ierīces izmantošanas uzmanīgi izlasiet šo lietošanas instrukciju un saglabājiet to, lai vajadzības gadījumā varētu ieskatīties tajā arī turpmāk.

- BRĪDINĀJUMS! Nelietojiet ierīci ūdens tuvumā.
- Ja lietojat ierīci vannas istabā, pēc lietošanas atvienojiet ierīci no elektrotīkla, jo ūdens tuvums ir bīstams pat tad, ja ierīce ir izslēgta.
- BRĪDINĀJUMS! Nelietojiet ierīci vannu, dušu, izlietņu vai citu ar ūdeni pildītu trauku tuvumā.
- Pēc lietošanas vienmēr atvienojiet ierīci no sienas kontaktligzdas.
- Ja ierīce pārkarst, tā automātiski izslēdzas. Atvienojiet ierīci no elektrotīkla un ļaujiet tai dažas minūtes atdzist. Pirms atkal ieslēdzat ierīci, pārbaudiet, vai gaisa plūsmas atveres nav aizsprostotas ar pūkām, matiem u.tml.
- Ja elektrības vads ir bojāts, lai izvairītos no bīstamām situācijām, jums tas jānomaina Philips pilnvarotā servisa centrā vai pie līdzīgi kvalificētam personām.
- Šo ierīci var izmantot bērni vecumā no 8 gadiem un personas ar ierobežotām fiziskajām, sensorajām vai garīgajām spējām vai bez pieredzes un zināšanām, ja tiek nodrošināta uzraudzība vai norādījumi par drošu ierīces lietošanu un panākta izpratne par iespējamo bīstamību. Bērni nedrīkst rotaļāties ar ierīci. Ierīces tīrīšanu un apkopi nedrīkst veikt bērni bez pieaugušo uzraudzības.
- Papildu aizsardzībai iesakām uzstādīt elektriskās shēmas, kas pievada elektrību vannas istabā, Aizsardzības atslēgšanas ierīci (RCD). RCD ir jābūt nominālai darba strāvai, kas nepārsniedz 30mA. Sazinieties ar savu uzstādītāju.
- Nekādā gadījumā neaizsprostojiet gaisa plūsmas atveres.
- Pirms ierīces pievienošanas elektrotīklam pārliecinieties, ka uz ierīces norādītais spriegums atbilst elektrotīkla spriegumam jūsu mājā.
- Neizmantojiet ierīci citiem nolūkiem, kas nav aprakstīti šajā rokasgrāmatā.
- Nelietojiet ierīci mākslīgos matos.
- Izmantojiet ierīci tikai, lai ieveidotu cilvēku matus.
- Nekādā gadījumā neatstājiet ierīcei bez uzraudzības, kad tā ir pievienota elektrotīklam.
- Nekad neizmantojiet citu ražotāju piederumus vai detaļas, kuras Philips nav īpaši ieteicis. Ja izmantojat šādus piederumus vai detaļas, garantija vairs nav spēkā.
- Netiniet elektrības vadu ap ierīci.
- Pirms novietojat ierīci glabāšanā, pagaidiet, līdz tā atdziest.
- Raugieties, lai ierīces karstās virsmas nesaskaras ar ādu.
- Ja ar ierīci ieveido krāsotus matus, sukas virsma var notraipīties.
- Neskalojiet ierīci/sukas tekošā krāna ūdenī.
- Neieslēdziet griešanās slēdzi, ja nav pievienots uzgalis.
- Neievietojiet metāla priekšmetus gaisa ieplūdes režģos, lai izvairītos no elektriskā strāvas trieciena.

Trokšņa līmenis: Lc = 81 dB(A)

Elektromagnētiskie lauki (EMF)

Šī Philips ierīce atbilst visiem piemērojamiem standartiem un noteikumiem, kas attiecas uz elektromagnētisko lauku iedarbību.

Vides aizsardzība

Jūsu produkts ir konstruēts un izgatavots no augstas kvalitātes materāliem un sastāvdaļām, kuras ir iespējams pārstrādāt un izmantot atkārtoti.
Ja uz produkta redzams pārsvītrotas atkritumu urnas simbols, tas nozīmē, ka uz šo produktu attiecas Eiropas direktīva 2012/19/ES.
Lūdzu, uzziniet par elektrisko un elektronisko produktu vietējo atsevišķo savākšanas sistēmu.
Lūdzu, rīkojieties atbilstoši vietējiem noteikumiem un neutilizējet vecos produktus kopā ar parastajiem sadzīves atkritumiem. Pareiza jūsu vecā produkta utilizācija palīdz novērst potenciālo negativo ietekmi uz apkārtējo vidi un cilvēku veselību.

2 Ievads

Philips dinamiskā apjoma suka ir matu veidotājs ar automātisku rotācijas sistēmu, lai palīdzētu jums izveidot dažādus matu sakārtojumus, saglabājot matus gludus un mirdzošus. Jauktu saru suka pieļļir kuplumu un dabisku matu plūdumu, bet ievelkamie sukas sari veido izteiksmīgus viļņus bez sapīšanās. Matu veidotāja unikālais turmalīna keramiskais pārklājums aizsargā un atjauno matus veidošanas laikā. Šis īpašais pārklājums efektīvi vada siltumu bez karstajiem punktiem, un tas pieļļir matiem papildu mirdzumu ar katru kustību.
(Tikai HP8664, HP8666) Kondicionēšana ar joniem novērš matu sprogošanas un sniedz maksimālu mirdzumu.

3 Pārskats

① Sukas atvienošanas poga
② Rotācijas ātruma slēdzis(-ZEMS, II -AUGSTS)
③ Ieblīvēts temperatūras un gaisa plūsmas slēdzis
④ Rotācijas virziena poga
⑤ Rokturis
⑥ Karināšanas cilpa
⑦ 50 mm jauktu saru suka
(Piemērota apjoma palielināšanai un matu plūduma uzlabošanai garākiem matiem)
⑧ 38 mm jauktu saru suka (tikai HP8666)
(Piemērota dabisku viļņu veidošanai vidēja garumā)
⑨ Saru ievilkšanas poga
⑩ Ķemme ar ievelkamiem sariem
(Piemērota izteiksmīgu viļņu ieveidošanai bez sapīšanās)
⑪ Glabāšanas somiņa (tikai HP8666)
⑫ 38 mm / 50 mm jauktu saru sukas aizsargvāciņš

4 Airstyler izmantošana

Ieteicams izmēģināt ierīces lietošanu ar **Zemu** rotācijas ātrumu (②) 2 līdz 3 reizes, lai jūs varētu pierast pie rotācijas.

Piezīme

- Pirms uzgaļu pievienošanas vai noņemšanas, vienmēr ļaujiet ierīcei un uzgaļiem atdzist.
- Ar ierīci vislabāk ieveidot ar dvieli nosusinātus matus.
- Lai izvairītos no matu izraušanas, ierīce ir aprīkota ar drošības funkciju. Ja matu raušanas spiediens uz suku pārsniedz noteiktu robežu, suka sāk griezties lēnāk.

1 (A att.) Izvēlieties sukas uzgali, kas vislabāk atbilst vēlamajam matu sakārtojumam, un uzlieciet to uz matu veidotāja.
- (B att.) Lai noņemtu uzgali, nospiediet sukas atvienošanas pogu (①) un to noņemiet.

2 Izķemmējiet matus un sadaliet tos nelielās šķipsnās.
3 Lai ieslēgtu ierīci, izvēlieties vēlamo iestatījumu (②):
- **Care** : saudzīga temperatūra ar spēcīgu gaisa plūsmu frizūras fiksācijai;
- : augsta temperatūra ar spēcīgu gaisa plūsmu ātrai žāvēšanai;
- : vidēja temperatūra ar maigu gaisa plūsmu mitru matu pasargāšanai no pāržāvēšanas;
- **0** : Izslēgts

↳ (Tikai HP8664, HP8666) Jonu funkcija tiek automātiski aktivizēta, kad ierīce ir ieslēgta. Funkcija sniedz matiem papildu mirdzumu un samazina to sprogošanas

Ar 38 mm / 50 mm jauktu saru sukām

1 (E att.) Ievietojiet suku matu galos. Nospiediet rotācijas virziena pogu (④) un ritiniet līdz matu saknēm.
2 Turiet suku pie matu saknēm, līdz mati ir pilnībā sausi.
- (F att.) Nospiediet rotācijas virziena pogu (④) pretējā virzienā un virziet suku projām no matiem.
- (H, I, J att.) Lai ieveidotu lokas, nospiediet un turiet rotācijas virziena pogu (④), vienlaikus nepārtraukti sukājot matus virzienā vai nu uz iekšu, vai uz āru, lai ieveidotu tikai matu galus.

Ar ievelkamu saru suku

1 (C att.) Pagrieziet pogu (⑨), lai pilnībā izvirzītu saru.
2 (K att.) Aptiniet matu galus ap cilindru.
3 (L att.) Kad mati ir nofiksēti, nospiediet rotācijas pogu (④), lai sarītinātu matus.
4 Turiet suku šādā pozīcijā, līdz jūsu mati ir pilnībā sausi.
5 (M att.) Pagrieziet pogu, lai ievilktu saru un izņemtu suku no matiem.

Pēc ieveidošanas:
uzkšļāpi matiem matu laku, lai nofiksētu matu sakārtojumu ilgstošiem rezultātiem.

Ieveidošanas padomi

- Sukas uzgaļi ir viseflektīvākie, kad mati ir 80% sausi.
- Ieteicams izmantot **ZEMA ĀTRUMA** iestatījumu, ieveidojot matus ar ievelkamu saru suku.
- Izteiksmīgākam rezultātam ņemiet mazākas matu šķipsnas.
- Lai novērstu matu sapīšanos, mēģiniet ievērot šās pauzes, izmantojot rotācijas pogas, lai nodrošinātu, ka mati tiek uztrinēti uz cilindra.
- (Tikai HP8666) 38 mm suka ir piemērota visiem matu garumiem, īpaši sievietēm ar karē vai matu garumu līdz pleciem, bet 50 mm suka vislabāk piemērota garākiem matiem. Pirms ieveidošanas izvēlieties piemērotu suku.

5 Pēc lietošanas

1 Izslēdziet ierīci un atvienojiet to no elektrotīkla.
2 Novietojiet to uz karstumizturīgas virsmas, līdz tā atdziest.
3 Tīriet ierīci un tās uzgaļus ar mitru drāniņu. Ar pirkstiem noņemiet matus un putekļus no sukas uzgaļa, bet nekādā gadījumā, tīrot ierīci, nebāziet tajā metāla priekšmetus.
4 Vienmēr izmantojiet aizsargvāciņu (⑩), lai uzglabātu jauktu saru sukas uzgaļus.
5 Uzglabājiet ierīci drošā un sausā, no putekļiem brīvā vietā.Varat arī pakarināt ierīci aiz cilpiņas (⑥).

6 Garantija un serviss

Ja nepieciešama informācija, piem., par piederuma nomaiņu, vai radušies kāda problēma, lūdzu, apmeklējiet Philips tīmekļa vietni www.philips.com/support vai sazinieties ar Philips Klientu apkalpošanas centru savā valstī.Tālruņa numurs ir norādīts visapasaules garantijas brošurā. Ja jūsu valstī nav klientu apkalpošanas centra, vērsieties pie vietējā Philips preču izplatītāja.

Polski

Gratulujemy zakupu i witamy wśród klientów firmy Philips! Aby uzyskać pełny dostęp do obsługi świadczonej przez firmę Philips, zarejestruj zakupiony produkt na stronie www.philips.com/welcome.

1 Ważne

Przed pierwszym użyciem urządzenia zapoznaj się dokładnie z niniejszą instrukcją obsługi i zachowaj ją na przyszłość.

- OSTRZEŻENIE: Nie korzystaj z urządzenia w pobliżu wody.
- Jeśli korzystasz z urządzenia w łazience, po zakończeniu stosowania wyjmij wtyczkę z gniazdka elektrycznego. Obecność wody stanowi zagrożenie nawet wtedy, gdy urządzenie jest wyłączone.
- OSTRZEŻENIE: Nie korzystaj z urządzenia w pobliżu wanny, prysznica, umywalki ani innych naczyń napełnionych wodą.
- Zawsze po zakończeniu korzystania z urządzenia wyjmij wtyczkę z gniazdka elektrycznego.
- Jeśli dojdzie do przegrzania urządzenia, wyłączy się ono automatycznie. Wyjmij wtyczkę urządzenia z gniazdka elektrycznego i poczekaj kilka minut, aż urządzenie ostygnie. Przed ponownym włączeniem urządzenia sprawdź, czy kratki nie są zatkane kłaczkami kurzu, włosami itp.
- Ze względów bezpieczeństwa wymianę uszkodzonego przewodu sieciowego zleć autoryzowanemu centrum serwisowemu firmy Philips lub odpowiednio wykwalifikowanej osobie.
- Urządzenie może być używane przez dzieci w wieku powyżej 8 lat oraz osoby z ograniczonymi zdolnościami fizycznymi, sensorycznymi lub umysłowymi, a także nieposiadające wiedzy lub doświadczenia w użytkowaniu tego typu urządzeń, pod warunkiem, że będą one nadzorowane lub zostaną poinstruowane na temat korzystania z tego urządzenia w bezpieczny sposób oraz zostaną poinformowane o potencjalnych zagrożeniach. Dzieci nie mogą bawić się urządzeniem. Dzieci chcące pomóc w czyszczeniu i obsłudze urządzenia zawsze powinny to robić pod nadzorem dorosłych.
- Jako dodatkowe zabezpieczenie zalecamy zainstalowanie w obwodzie elektrycznym, zasilającym gniazdka elektryczne w łazience, bezpiecznika różnicowo-prądowego (RCD). Wartość znamionowego prądu pomiarowego tego bezpiecznika nie może przekraczać 30 mA. Aby uzyskać więcej informacji, skontaktuj się z monterem.
- Nigdy nie blokuj kratek nadmuchu powietrza.
- Przed podłączeniem urządzenia upewnij się, że napięcie podane na urządzeniu jest zgodne z napięciem w domowej instalacji elektrycznej.
- Urządzenia używaj zgodnie z jego przeznaczeniem, opisanym w tej instrukcji obsługi.
- Nie używaj urządzenia na sztucznych włosach.
- Używaj urządzenia wyłącznie na ludzkich włosach.
- Nigdy nie pozostawiaj bez nadzoru urządzenia podłączonego do zasilania.
- Nie korzystaj z akcesoriów ani części innych producentów, ani takich, których nie zaleca w wyraźny sposób firma Philips. Wykorzystanie tego typu akcesoriów lub części spowoduje unieważnienie gwarancji.
- Nie zawijaj przewodu sieciowego wokół urządzenia.
- Przed schowaniem urządzenia odczekaj, aż ostygnie.
- Nie dopuść do kontaktu gorących powierzchni urządzenia ze skórą.
- Jeśli urządzenie jest używane na włosach farbowanych, powierzchnia szczotki może się zabarwić.
- Nie myj urządzenia/szczotek pod bieżącą wodą.
- Nie włączaj funkcji obrotowej, jeśli nie została założona żadna nasadka.
- Aby uniknąć porażenia prądem, nie umieszczaj metalowych przedmiotów w kratkach nadmuchu powietrza.

Poziom hałasu: Lc = 81 dB (A)

Pola elektromagnetyczne (EMF)

To urządzenie firmy Philips spełnia wszystkie normy i jest zgodne z wszystkimi przepisami dotyczącymi narażenia na działanie pól elektromagnetycznych.

Środowisko

Ten produkt został wykonany z wysokiej jakości materiałów i elementów, które nadają się do ponownego wykorzystania.
Jeśli produkt został opatrzony symbolem przekreślonego pojemnika na odpady, oznacza to, iż podlega on postanowieniom Dyrektywy Europejskiej 2012/19/WE.
Informacje na temat wydzielonych punktów składowania zużytych produktów elektrycznych i elektronicznych można uzyskać w miejscu zamieszkania.
Prosimy postępować zgodnie z wytycznymi miejscowych władz i nie wyrzucać tego typu urządzeń wraz z innymi odpadami pochodzącymi z gospodarstwa domowego. Prawidłowa utylizacja starych produktów pomaga zapobiegać zanieczyszczeniu środowiska naturalnego oraz utracie zdrowia.

2 Wprowadzenie

Suszarko-lokówka Dynamic Volumebrush firmy Philips została wyposażona w automatyczny system obrotowy, który pomaga tworzyć różne stylizacje oraz utrzymywać blask i gładkość włosów. Szczotki z włosiem mieszanym zwiększają objętość włosów i ułatwiają ich układanie, a szczotka z wysuwanymi ząbkami pozwala tworzyć wyraźne fale bez splątań. Wyjątkowa powłoka turmalinowo-ceramiczna lokówki chroni i odświeża włosy podczas układania.Ta specjalna powłoka efektywnie i równomiernie przewodzi ciepło, dodając blasku z każdym ruchem.
(Tylko modele HP8664, HP8666) Pielęgnacja jonowa zapobiega skręceniu się włosów i maksymalizuje ich blask.

3 Opis elementów urządzenia

① Przycisk zwalniający szczotkę
② Przełącznik szybkości obrotów (I — NISKA, II — WYSOKA)
③ Zintegrowany przełącznik regulacji temperatury i strumienia powietrza
④ Przyciski kierunku obrotu
⑤ Uchwyt
⑥ Uchwyt do zawieszania
⑦ Szczotka 50 mm z włosiem mieszanym
(przeznaczona do zwiększania objętości i sprężystości dłuższych włosów)
⑧ Szczotka 38 mm z włosiem mieszanym (tylko model HP8666)
(przeznaczona do tworzenia naturalnie wyglądających fal w przypadku włosów o dowolnej długości)
⑨ Pokrętło wysuwania szczotki
⑩ Szczotka z wysuwanymi ząbkami
(przeznaczona do tworzenia wyraźnych fal bez splątań)
⑪ Etui do przechowywania (tylko model HP8666)
⑫ Nasadka zabezpieczająca na szczotkę 38/50 mm z włosiem mieszanym

4 Używanie suszarko-lokówki

Zalecamy próbne użycie urządzenia 2 lub 3 razy w trybie Niskiej szybkości obrotów (②) w celu zapoznania się ze sposobem jego działania.

Uwaga

- Przed włożeniem lub zdjęciem nasadek poczekaj, aż urządzenie i nasadki ostygną.
- Urządzenie działa najlepiej na włosach osuszonych ręcznikiem.
- Urządzenie zostało wyposażone w zabezpieczenie zapobiegające nadmiernemu ciągnięciu włosów. Jeśli siła oddziaływująca na włosy przekroczy określony limit, obroty zostaną zmniejszone.

1 (Rys. A) Wybierz szczotkę, która najlepiej nadaje się do wykonania danej fryzury, i nałóż ją na lokówkę.
- (Rys. B) Aby zdjąć nasadkę, naciśnij przycisk zwalniający szczotkę (①) i ściągnij ją.

2 Przeczesz włosy i podziel je na małe pasma.
3 Aby włączyć urządzenie, wybierz żądane ustawienie (③):
- **Care** : Łagodna temperatura i silny strumień powietrza do utrwalania fryzury.
- : Wysoka temperatura i silny strumień powietrza zapewniające szybkie suszenie.
- : Niższa temperatura i łagodny strumień powietrza zapobiegający nadmiernemu wysuszeniu wilgotnych włosów.
- **0** : Wyłączenie.

↳ (Tylko modele HP8664 i HP8666) Funkcja jonizacji jest aktywowana automatycznie po włączeniu urządzenia. Funkcja jonizacji nadaje włosom blask i zmniejsza skręcanie się włosów.

Ze szczotką 38/50 mm z włosiem mieszanym

1 (Rys. B) Umieść szczotkę w końcówkach włosów. Naciśnij przycisk kierunku obrotu (④) i nawiń włosy aż do nasady.
2 Trzymaj szczotkę w tej pozycji aż do całkowitego wysuszenia włosów.
3 (Rys. F) Naciśnij przycisk kierunku obrotu (④) w kierunku przeciwnym do wybranego wcześniej i wysuń szczotkę z włosów.
- (Rys. H, I, J) W celu podwinięcia lub wywinięcia włosów naciśnij i przytrzymaj przycisk kierunku obrotu (④), szczotkując włosy do wewnątrz lub na zewnątrz, tak aby wymodelować jedynie końcówki włosów.

Ze szczotką z wysuwanymi ząbkami

1 (Rys. C) Obróć pokrętło (⑨), aby całkowicie wysunąć ząbki.
2 (Rys. K) Owiń końcówkę pasma włosów wokół wałka.
3 (Rys. L) Po zabezpieczeniu włosów naciśnij przycisk kierunku obrotu (④), aby nawinąć włosy.
4 Trzymaj szczotkę w tej pozycji aż do całkowitego wysuszenia włosów.
5 (Rys. M) Obróć pokrętło, aby schować ząbki, i wyjmij szczotkę z włosów.

Po zakończeniu stylizacji:
Użyj lakieru do włosów, aby utrwalić fryzurę.

Wskazówki dotyczące układania włosów

- Szczotki sprawdzają się najlepiej, gdy włosy są wysuszone w 80%.
- W przypadku szczotki z wysuwanymi ząbkami zalecamy ustawienie **NISKIEJ PRĘDKOŚCI**.
- Aby uzyskać wyraźniejszy efekt, nawijaj niejsze pasma włosów.
- Aby zapobiec plątaniu się włosów, podczas korzystania z przycisków obrotu rób krótkie przerwy w celu równomiernego ułożenia włosów na wałku.
- (Tylko model HP8666) Szczotka 38 mm nadaje się do włosów o każdej długości, a zwłaszcza fryzur typu bob i włosów o długości do ramion, natomiast szczotka 50 mm sprawdza się najlepiej w przypadku dłuższych włosów.Wybierz odpowiednią szczotkę przed rozpoczęciem układania fryzury.

5 Po użyciu

1 Wyłącz urządzenie i wyjmij wtyczkę z gniazdka elektrycznego.
2 Umieść je na odpornej na wysokie temperatury powierzchni i pozostaw do ostygnięcia.
3 Urządzenie i nasadki czyść wilgotną szmatką. Oczyść palcami szczotkę z włosów i kurzu. Nigdy jednak nie używaj w tym celu metalowych przedmiotów.
4 Na czas przechowywania zawsze umieszczaj na szczotkach z włosiem mieszanym nasadki zabezpieczające (⑫).
5 Przechowuj urządzenie w bezpiecznym i suchym miejscu, z dala od kurzu. Możesz także zawiesić urządzenie na przeznaczonym do tego celu uchwycie (⑥).

6 Gwarancja i serwis

W razie pytań, dotyczących na przykład wymiany nasadki, lub w przypadku problemów prosimy odwiedzić naszą stronę internetową www.philips.com/support bądź skontaktować się z Centrum Obsługi Klienta firmy Philips w swoim kraju. Numer telefonu znajduje się w ulotce gwarancyjnej. Jeśli w Twoim kraju nie ma Centrum Obsługi Klienta, zwróć się o pomoc do sprzedawcy produktów firmy Philips.

Română

Felicitări pentru achiziție și bun venit la Philips! Pentru a beneficia pe deplin de asistența oferită de Philips, înregistrați-vă produsul la www.philips.com/welcome.

1 Important

Citiți cu atenție acest manual de utilizare înainte de a utiliza aparatul și păstrați-l pentru consultare ulterioară.

- AVERTISMENT: Nu utilizați acest aparat în apropierea apei.
- Când aparatul este utilizat în baie, scoateți-l din priză după utilizare deoarece apa reprezintă un risc chiar și când aparatul este oprit.
- AVERTISMENT: Nu utilizați acest aparat în apropierea căzilor, dușurilor, bazinelor sau altor recipiente cu apă.
- Scoateți întotdeauna aparatul din priză după utilizare.
- Aparatul se oprește automat în cazul supraîncălzirii. Scoateți aparatul din priză și lăsați-l să se răcească pentru câteva minute. Înainte de a porni aparatul din nou, verificați grilajul pentru a vă asigura că nu este blocat cu puf, păr etc.
- În cazul în care cablul de alimentare este deteriorat, acesta trebuie înlocuit întotdeauna de Philips, de un centru de service autorizat de Philips sau de personal calificat în domeniu, pentru a evita orice accident.
- Acest aparat poate fi utilizat de către copii începând de la vârsta de 8 ani și persoane care au capacități fizice, mentale sau senzoriale reduse sau sunt lipsite de experiență și cunoștințe, dacă sunt supravegheate sau au fost instruite cu privire la utilizarea în condiții de siguranță a aparatului și înțeleg pericolele pe care le prezintă. Copii nu trebuie să se joace cu aparatul. Curățarea și întreținerea de către utilizator nu trebuie realizate de către copii nesupravegheați.
- Pentru o protecție suplimentară, vă sfătuim să instalați un dispozitiv pentru curent rezidual (RCD) în circuitul electric care alimentează baia. Acest RCD trebuie să acționeze la o intensitate reziduală maximă specificată de 30 mA. Cereți sfatul instalatorului.
- Nu blocați niciodată grilajul pentru aer.
- Înainte de a conecta aparatul, asigurați-vă că tensiunea indicată pe aparat corespunde tensiunii rețelei locale.
- Nu utilizați aparatul pentru alt scop decât cel descris în acest manual.
- Nu utilizați aparatul pe păr artificial.
- Utilizați aparatul numai pe păr uman.
- Nu lăsați niciodată aparatul nesupravegheat când este conectat la sursa de alimentare.
- Nu utilizați niciodată accesorii sau componente de la alți producători sau nerecomandate explicit de Philips. Dacă utilizați aceste accesorii sau componente, garanția se anulează.
- Nu înfășurați cablul de alimentare în jurul aparatului.
- Înainte de a depozita aparatul, așteptați să se răcească.
- Nu lăsați suprafețele fierbinți ale aparatului să vină în contact cu pielea dvs.
- Dacă aparatul este utilizat pe păr vopsit, suprafața corpului periei se poate păta.
- Nu clătiți aparatul/perile la robinet.
- Nu activați comutatorul de rotire a periei fără niciun accesoriu atașat.
- Nu introduceți obiecte metalice în grilajele pentru aer, pentru a evita electrocutarea.

Nivel de zgomot: Lc = 81 dB [A]

Câmpuri electromagnetice (EMF)

Acest aparat Philips respectă toate standardele și reglementările aplicabile privind expunerea la câmpuri electromagnetice.

Mediu

Produsul dumneavoastră este proiectat și fabricat din materiale și componente de înaltă calitate, care pot fi reciclate și reutilizate.
Când simbolul reprezentând o pubelă tăiată însoțește un produs, înseamnă că produsul face obiectul Directivei Europene 2012/19/UE.
Vă rugăm să vă informați despre sistemul separat de colectare pentru produse electrice și electronice.
Vă rugăm să acționați în concordanță cu regulile dumneavoastră locale și nu evacuați produsele vechi împreună cu deșeurile menajere obișnuite. Evacuarea corectă a produselui dvs. vechi ajută la prevenirea consecințelor potențial negative asupra mediului și sănătății omului.

2 Introducere

Philips Dynamic Volumebrush este o perie airstyler cu sistem automat de rotație pentru a vă ajuta să creați diferite stiluri, menținând în același timp părul mătăsos și strălucitor. Perile cu peri micți adaugă volum și mișcare. În timp ce peria retractabilă creează ondulueri definite, fără șuvițe încurcate. Învelișul ceramic din turmalină unic al periei de coafare protejează și revitalizează părul în timpul coafării. Învelișul special conduce căldura eficient, fără puncte fierbinți, și adaugă strălucire cu fiecare mișcare.
(Numai pentru HP8664, HP8666) Tratamentul cu ioni previne încrețirea și maximizează strălucirea părului dvs.

3 Prezentare generală

① Buton de eliberare a periei
② Comutator pentru viteza de rotație (I -REDUSĂ, II -RIDICATĂ)
③ Comutator pentru temperatură și flux de aer integrat
④ Butoane pentru direcția de rotație
⑤ Mâner
⑥ Agățătoare
⑦ Perie cu peri micști de 50 mm
(Adecvată pentru a adăuga volum, structură și mișcare părului mai lung)
⑧ Perie cu peri micști de 38 mm (numai pentru HP8666)
(Adecvată pentru a crea ondulueri naturale pentru orice lungime de păr)
⑨ Buton pentru retragere perie
⑩ Perie retractabilă
(Adecvată pentru a adăuga ondulueri definite fără șuvițe încurcate)
⑪ Husă pentru depozitare (numai pentru HP8666)
⑫ Capac de protecție pentru peria cu peri micști de 38 mm / 50 mm

4 Utilizarea Airstyler-ului

Vă recomandăm să folosiți aparatul la viteza de rotație **Redusă** (②) timp de 2 - 3 ori pentru a vă obișnui cu modul de funcționare al rotațiilor.

Notă

- Întotdeauna lăsați aparatul și accesoriile sale să se răcească înainte de a conecta sau a deconecta accesoriile.
- Aparatul este cel mai eficient pe păr uscat cu prosopul.
- Pentru a împiedica smulgerea excesivă a firelor, aparatul este livrat cu un sistem de securitate. Dacă presiunea părului dvs. pe perie depășește o anumită limită, rotația se încetinește.

1 (Fig.A) Alegeți accesoriul pentru perie care se potrivește cel mai bine stilului dorit și fixați-l pe perie de coafat.
- (Fig. B) Pentru a îndepărta accesoriul, apăsați butonul de eliberare a periei (①) și trageți-l în afară.

2 Pieptănați-vă părul și împărțiți-l în șuvițe mici.
3 Selectați setarea dorită pentru o pornii aparatul (②):
- **Care** : Temperatură moderată cu flux puternic de aer pentru a vă defini coafura.
- : Temperatură ridicată cu flux puternic de aer pentru uscare rapidă.
- : Temperatură caldă cu flux de aer ușor, pentru protejarea părului umed împotriva uscării excesive.
- **0** : Dezactivat.

↳ (Numai pentru HP8664, HP8666) Funcția de ionizare se activează automat când aparatul este pornit. Funcția oferă un plus de strălucire și reduce aspectul creț.

Cu perii cu peri micști de 38 mm / 50 mm

1 (Fig. E) Așezați peria pe vârful părului. Apăsați butonul pentru direcția de rotație (④), rulați părul la rădăcina părului.
2 Mențineți peria la rădăcina părului până când acesta este complet uscat.
3 (Fig. F) Apăsați butonul pentru direcția de rotație (④) în direcția opusă și îndepărtați peria de păr.
- (Fig. H, I, J) Pentru a crea spirale, apăsați și mențineți apăsat butonul pentru direcția de rotație (④) în timp ce periați continuu fie spre interior, fie spre exterior pentru a coafa numai vârfurile de păr.

Cu perie cu peri retractabili

1 (Fig. C) Rotiți butonul (⑨) pentru a extrage complet perii.
2 (Fig. K) Înfășurați vârful părului o dată în jurul barei.
3 (Fig. L) După fixarea părului, apăsați butonul rotativ (④) pentru a înfășura părul.
4 Mențineți peria în poziție până la uscarea completă a părului.
5 (Fig. M) Rotiți butonul pentru a retracta perii și îndepărtați peria de pe păr.

După coafare:
Aplicați fixativ pe păr pentru fixarea coafurii în vederea unor rezultate de durată.

Sugestii de coafare

- Accesoriile pentru perie funcționează cel mai bine când părul este 80% uscat.
- Se recomandă utilizarea setării de **VITEZĂ REDUSĂ** când se realizează coafuri cu peria cu peri retractabili.
- Luați șuvițe de păr mai mici pentru rezultate mai definite.
- Pentru a evita încurcarea părului, încercați să faceți pauze scurte când utilizați butoanele rotative pentru a vă asigura că părul s-a înfășurat corect pe bară.
- (Numai pentru HP8666) Peria de 38 mm este adecvată pentru toate lungimile de păr.În special pentru personale cu o coafură bob sau cu părul până la umeri, în timp ce peria de 50 mm funcționează mai bine pentru părul lung. Selectați peria adecvată înainte de coafare.

5 După utilizare

1 Opriți și scoateți aparatul din priză.
2 Așezați-l pe o suprafață termorezistentă până la răcire.
3 Curățați aparatul și accesoriile cu o cârpă umedă. Îndepărtați cu mâna firele de păr și praful de pe accesoriul perie, dar nu introduceți niciodată obiecte de metal în Aparatul pentru curățare.
4 Utilizați întotdeauna capacul de protecție (⑪) pentru a depozita accesoriile periei cu peri micști.
5 Depozitați aparatul într-un loc sigur și uscat, fără praf. De asemenea, puteți suspenda aparatul de la agățătoare (⑥).

6 Garanție și service

Dacă aveți nevoie de informații, de ex. despre înlocuirea unui accesoriu, sau dacă aveți o problemă, vizitați site-ul web Philips la www.philips.com/support sau contactați Centrul de asistență pentru clienți Philips din țara dvs. Numărul de telefon se află în certificatul de garanție internațională. Dacă în țara dvs. nu există nicun centru de asistență pentru clienți, contactați distribuitorul Philips local.

Русский

фен-щетка
Поздравляем с покупкой, и добро пожаловать в клуб Philips!
Чтобы воспользоваться всеми преимуществами поддержки Philips, зарегистрируйте устройство на веб-сайте www.philips.com/welcome.

1 Важная информация

Перед использованием прибора внимательно ознакомьтесь с руководством пользователя и сохраните его для дальнейшего использования в качестве справочного материала.

- ВН