5103 109 9724.1

Digital Voice Tracer

LFH0862
LFH0867
LFH0868
LFH0882
LFH0885
LFH0888
LFH0895

For product information and support, visit
www.philips.com

EL Εγχειρίδιο χρήσης

PT Manual do utilizador

RO Manual de utilizare

RU Руководство пользователя

PHILIPS

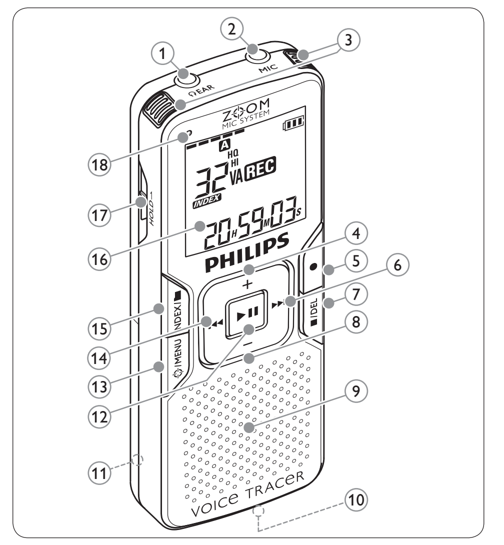

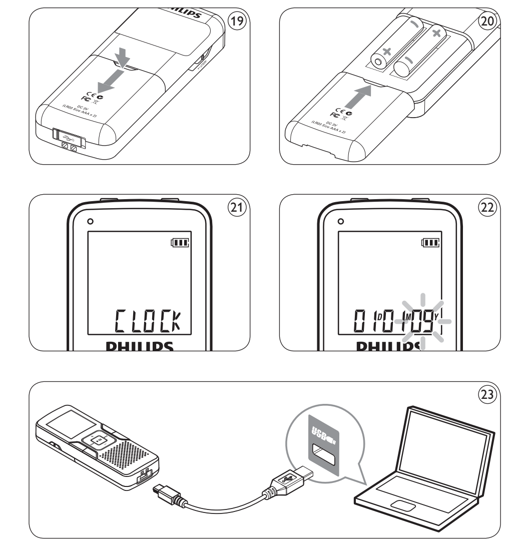

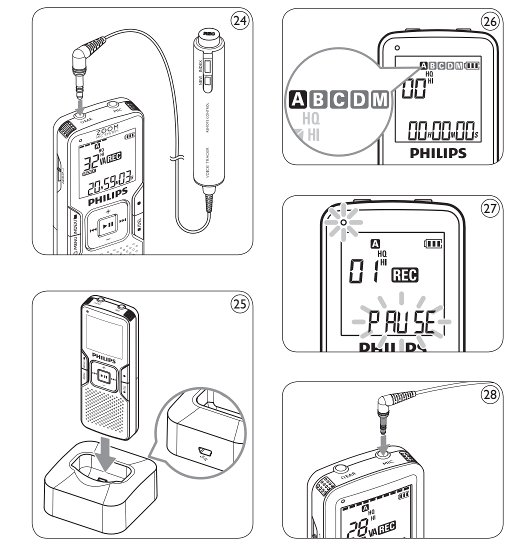

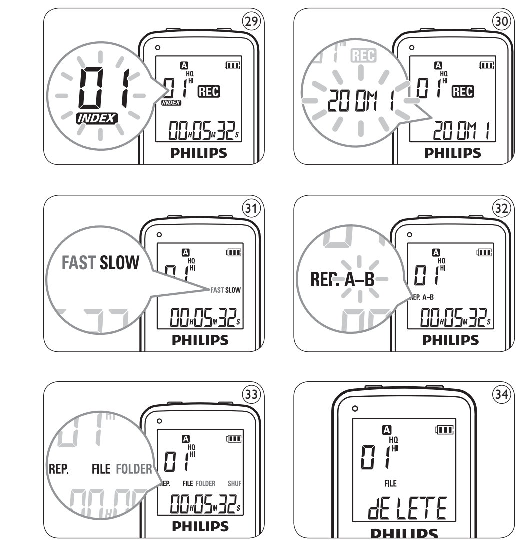

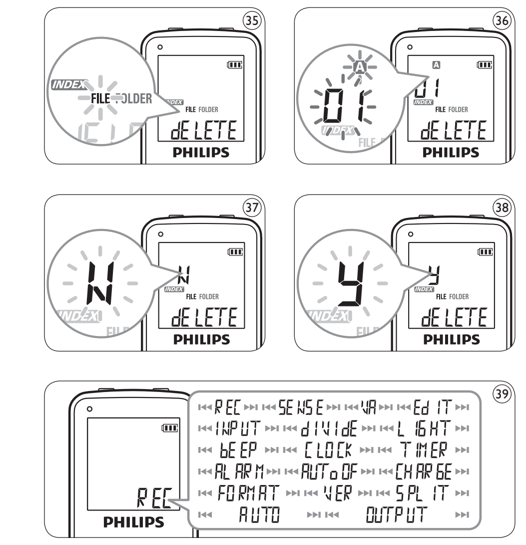

Ελληνικά

1 Καλωσήρθατε

Συγχαρητήρια για την αγορά σας και καλωσήρθατε στη Philips! Για να επωφεληθείτε πλήρως από την υποστήριξη που παρέχει η Philips, επισκεφθείτε την ιστοσελίδα μας για πληροφορίες υποστήριξης, όπως εγχειρίδια χρήστη, λήψη λογισμικού, πληροφορίες σχετικά με την εγγύηση και άλλα: www.philips.com.

1.1 Χαρακτηριστικά προϊόντος

- Εγγραφή στη δημοφιλή μορφή MP3
- Γρήγορη μεταφορά εγγραφών και δεδομένων μέσω σύνδεσης USB 2.0 υψηλής ταχύτητας
- Το σύστημα μικροφώνου ζουμ εστιάζει στους ήχους μπροστά από το Voice Tracer, μειώνοντας τη λήψη ήχων από το χώρο πλευρικά της συσκευής και πίσω από αυτήν.
- Εγγραφή που ενεργοποιείται με τη φωνή για σημειώσεις hands-free
- Μέγιστη συμβατότητα χάρη στη συσκευή μαζικής αποθήκευσης USB
- Άμεση εγγραφή με ένα πάτημα – από την απενεργοποίηση στη λειτουργία εγγραφής
- Αναπαραγωγή μουσικής σε μορφή MP3 και WMA

2 Σημαντικές πληροφορίες

2.1 Ασφάλεια

- Για την αποφυγή βραχυκυκλώματος, μην εκθέτετε το προϊόν σε βροχή ή νερό.
- Μην εκθέτετε τη συσκευή σε υπερβολικά υψηλή θερμοκρασία από εξοπλισμό θέρμανσης ή άμεση ηλιακή ακτινοβολία.
- Προστατεύετε τα καλώδια από τυχόν σύνθλιψη, ιδιαίτερα στα βύσματα και τα σημεία εξόδου από τη μονάδα.
- Δημιουργείτε εφεδρικά αντίγραφα των αρχείων σας. Η Philips δεν φέρει ευθύνη για τυχόν απώλεια δεδομένων.

2.1.1 Προστασία ακοής

Τηρείτε τις παρακάτω οδηγίες και υποδείξεις όταν χρησιμοποιείτε τα ακουστικά σας:

- Ρυθμίζετε τον ήχο σε κανονική ένταση και χρησιμοποιείτε τα ακουστικά για εύλογο χρονικό διάστημα.
- Απαιτείται ιδιαίτερη προσοχή, ώστε να μην αυξάνετε την ένταση όταν η ακοή σας προσαρμόζεται στην ήδη επιλεγμένη ρύθμιση.
- Μην αυξάνετε την ένταση σε σημείο που να μην ακούτε τι συμβαίνει γύρω σας.
- Απαιτείται ιδιαίτερη προσοχή ή προσωρινή διακοπή της χρήσης σε πιθανώς επικίνδυνες καταστάσεις.
- Μη χρησιμοποιείτε ακουστικά όταν οδηγείτε οχήματα, όταν κάνετε ποδήλατο, σκέιτμπορντ κλπ., διότι υπάρχει κίνδυνος τροχαίων ατυχημάτων. Σε πολλές χώρες η χρήση ακουστικών απαγορεύεται από το νόμο.

Σημαντική πληροφορία (για μοντέλα που διατίθενται με ακουστικά):
Η Philips εγγυάται τη συμμόρφωση της μέγιστης ηχητικής ισχύος των συσκευών αναπαραγωγής ήχου που κατασκευάζει με τις τιμές που καθορίζουν οι αρμόδιες αρχές, με την προϋπόθεση ότι χρησιμοποιούνται τα αυθεντικά μοντέλα ακουστικών. Αν απαιτείται αντικατάσταση των ακουστικών, συνιστάται να επικοινωνήσετε με το κατάστημα λιανικής και να παραγγείλετε ένα μοντέλο της Philips ίδιο με το αυθεντικό.

2.2 Απόρριψη παλαιών προϊόντων

- Το προϊόν αυτό έχει σχεδιαστεί και κατασκευαστεί με υλικά και εξαρτήματα υψηλής ποιότητας, τα οποία μπορούν να ανακυκλωθούν και να χρησιμοποιηθούν ξανά.
- Το σύμβολο ενός τροχήλατου κάδου απορριμμάτων που διαγράφεται με ένα x υποδηλώνει ότι το προϊόν στο οποίο εμφανίζεται το σύμβολο αυτό καλύπτεται από την Ευρωπαϊκή Οδηγία 2002/96/EC.
- Ενημερωθείτε σχετικά με το τοπικό σύστημα ξεχωριστής συλλογής ηλεκτρικών και ηλεκτρονικών προϊόντων.
- Τηρείτε τους τοπικούς κανονισμούς και μην απορρίπτετε τα παλαιά προϊόντα μαζί με τα κοινά οικιακά απορρίμματα. Η σωστή απόρριψη των παλαιών προϊόντων συνεισφέρει στην αποφυγή πιθανών αρνητικών επιπτώσεων στο περιβάλλον και την ανθρώπινη υγεία.
- Οι μπαταρίες (συμπεριλαμβανομένων των ενσωματωμένων επαναφορτιζόμενων μπαταριών) περιέχουν ουσίες που ενδέχεται να μολύνουν το περιβάλλον. Όλες οι μπαταρίες πρέπει να απορρίπτονται σε καθορισμένο σημείο συλλογής.

3 Το Digital Voice Tracer

1. Υποδοχή ακουστικών, υποδοχή τηλεχειριστηρίου
2. Υποδοχή μικροφώνου, υποδοχή line-in
3. Ενσωματωμένο μικρόφωνο
4. Αύξηση έντασης ήχου
5. Ηχογράφηση, παύση, ενεργοποίηση
6. Γρήγορη μετακίνηση προς τα εμπρός, επιλογή αρχείου, επιλογή μενού
7. Διακοπή, εμφάνιση, διαγραφή
8. Μείωση έντασης ήχου
9. Ηχείο
10. Θύρα USB
11. Θήκη μπαταριών
12. Ενεργοποίηση/απενεργοποίηση, αναπαραγωγή/παύση, ταχύτητα αναπαραγωγής
13. Μενού, ραδιόφωνο FM, λειτουργία ζουμ
14. Γρήγορη επαναφορά, επιλογή αρχείου, επιλογή μενού
15. Ευρετήριο, φάκελος, επανάληψη
16. Οθόνη
17. Διακόπτης λειτουργίας αναμονής
18. Ένδειξη ηχογράφησης/αναπαραγωγής

4 Έναρξη χρήσης

4.1 Τοποθέτηση μπαταριών

Το Voice Tracer λειτουργεί με τις επαναφορτιζόμενες μπαταρίες LFH9154 της Philips ή με αλκαλικές μπαταρίες AAA.

1. Σύρετε και ανοίξτε το κάλυμμα των μπαταριών. (19)
2. Τοποθετήστε τις μπαταρίες με τη σωστή πολικότητα, όπως υποδεικνύεται στο σχήμα και, στη συνέχεια, κλείστε το κάλυμμα. (20)

Σημειώσεις

- Μη χρησιμοποιείτε μαζί μπαταρίες διαφορετικού τύπου και/ή μάρκας.
- Αφαιρέστε τις μπαταρίες αν δεν πρόκειται να χρησιμοποιήσετε το Voice Tracer για μεγάλο χρονικό διάστημα. Το Voice Tracer ενδέχεται να υποστεί βλάβη από τυχόν διαρροές των μπαταριών.
- Σε περίπτωση δυσλειτουργίας του Voice Tracer, αφαιρέστε τις μπαταρίες και τοποθετήστε τις ξανά.
- Απενεργοποιείτε τη συσκευή ηχογράφησης πριν από την αντικατάσταση των μπαταριών. Αν αφαιρέσετε τις μπαταρίες ενώ η συσκευή ηχογράφησης βρίσκεται σε λειτουργία, ενδέχεται να καταστραφεί το αρχείο.
- Η ένδειξη μπαταριών αναβοσβήνει όταν οι μπαταρίες είναι σχεδόν άδειες.
- Αν η αντικατάσταση των μπαταριών διαρκέσει περισσότερα από 2 λεπτά, ενδέχεται να απαιτείται ρύθμιση της ώρας.

4.2 Φόρτιση μπαταριών

Οι επαναφορτιζόμενες μπαταρίες LFH9154 της Philips μπορούν να φορτιστούν στο Voice Tracer. Όταν το Voice Tracer είναι συνδεδεμένο σε υπολογιστή, οι επαναφορτιζόμενες μπαταρίες φορτίζονται αυτόματα. Για έναν πλήρη κύκλο επαναφόρτισης απαιτούνται περίπου 2,5 ώρες.

Σημειώσεις

- Δεν είναι δυνατή η φόρτιση άλλων μπαταριών εκτός από τις παρεχόμενες μπαταρίες LFH9154 της Philips.
- Φορτίστε πλήρως τις μπαταρίες πριν από την πρώτη χρήση.
- Ο υπολογιστής πρέπει να είναι ενεργοποιημένος κατά τη φόρτιση των μπαταριών.
- Εάν η ισχύς τροφοδοσίας της θύρας USB του υπολογιστή δεν επαρκεί, απενεργοποιήστε τη λειτουργία φόρτισης (για περισσότερες πληροφορίες, βλ. κεφάλαιο 9) και χρησιμοποιήστε έναν εξωτερικό φορτιστή μπαταριών.

4.3 Ενεργοποίηση/απενεργοποίηση

1. Για να ενεργοποιήσετε τη συσκευή, κρατήστε πατημένο το κουμπί ▶II, μέχρι να εμφανιστεί στην οθόνη η ένδειξη **HELLO**.
2. Για να απενεργοποιήσετε τη συσκευή, κρατήστε πατημένο το κουμπί ▶II όταν δεν πραγματοποιείται ηχογράφηση, μέχρι να εμφανιστεί στην οθόνη η ένδειξη **BYE**.

4.4 Λειτουργία αναμονής

Όταν ο διακόπτης **HOLD** (17) βρίσκεται στη θέση αναμονής, όλα τα κουμπιά της συσκευής παραμένουν ανενεργά. Στην οθόνη εμφανίζεται στιγμιαία η ένδειξη *On Hold* και, στη συνέχεια, η οθόνη απενεργοποιείται. Ξεκλειδώστε το Voice Tracer μετακινώντας το διακόπτη **HOLD** στη θέση *απενεργοποίησης*.

4.5 Ρύθμιση ημερομηνίας και ώρας

Κατά την τοποθέτηση των μπαταριών για πρώτη φορά, θα κληθείτε να ρυθμίσετε την ημερομηνία και την ώρα.

1. Στην οθόνη εμφανίζεται η ένδειξη **'CLOCK'** (21). Πατήστε το κουμπί ▶II. Αναβοσβήνει η ένδειξη έτους (22).
2. Πατήστε το κουμπί I◀◀ ή το κουμπί ▶▶I, για να ρυθμίσετε το έτος.
3. Πατήστε το κουμπί ▶II, για να μεταβείτε στη ρύθμιση μήνα.
4. Επαναλάβετε τα βήματα 2 και 3 για να ρυθμίσετε το μήνα, την ημέρα, το σύστημα 12/24ωρης μορφής και την ώρα, με τον ίδιο ακριβώς τρόπο.

Σημείωση
Μπορείτε να αλλάξετε την ημερομηνία και την ώρα ανά πάσα στιγμή, χρησιμοποιώντας το μενού. Βλ. κεφάλαιο 9 για περισσότερες πληροφορίες.

4.6 Πληροφορίες στην οθόνη

- Πατήστε το κουμπί ■/DEL όταν δεν πραγματοποιείται ηχογράφηση, για εναλλαγή των πληροφοριών στην οθόνη: συνολικός χρόνος αναπαραγωγής τρέχοντος αρχείου > ώρα > ημερομηνία > υπολειπόμενη διάρκεια ηχογράφησης > διάρκεια ηχογράφησης τρέχοντος αρχείου > ημερομηνία ηχογράφησης τρέχοντος αρχείου.
- Πατήστε παρατεταμένα το κουμπί ▶II κατά την εκτέλεση μιας ηχογράφησης, για να εμφανιστεί η υπολειπόμενη διάρκεια ηχογράφησης.

4.7 Χρήση του Voice Tracer σε συνδυασμό με υπολογιστή

Ως συσκευή αποθήκευσης USB, το Voice Tracer προσφέρει τη δυνατότητα εύκολης αποθήκευσης, δημιουργίας εφεδρικών αντιγράφων και μεταφοράς των αρχείων σας. Η σύνδεση του Voice Tracer με υπολογιστή πραγματοποιείται χρησιμοποιώντας μια σύνδεση USB, χωρίς να απαιτείται η εγκατάσταση ειδικού λογισμικού. Το Voice Tracer αναγνωρίζεται αυτόματα ως αφαιρούμενος δίσκος, με αποτέλεσμα να είναι δυνατή η απλή μεταφορά και απόθεση αρχείων προς και από τη μονάδα. (23)

Σημειώσεις

- Μην αποσυνδέετε το Voice Tracer ενώ πραγματοποιείται μεταφορά αρχείων από και προς τη συσκευή. Κατά τη διάρκεια της μεταφοράς δεδομένων, η ενδεικτική λυχνία ηχογράφησης/αναπαραγωγής (18) αναβοσβήνει με πορτοκαλί χρώμα
- Μην εκτελείτε διαμόρφωση του δίσκου του Voice Tracer σε υπολογιστή.

4.8 Σύνδεση του τηλεχειριστηρίου (μόνο για το LFH0885)

Το τηλεχειριστήριο μπορεί να χρησιμοποιηθεί για έναρξη και παύση της ηχογράφησης, για προσθήκη νέου αρχείου καθώς και για προσθήκη μιας επισήμανσης ευρετηρίου.

1. Συνδέστε το τηλεχειριστήριο στην υποδοχή **EAR** του Voice Tracer (24).

4.9 Χρήση του σταθμού υποδοχής (μόνο για τα LFH0868/LFH0888)

Ο σταθμός υποδοχής μπορεί να χρησιμοποιηθεί για τη φόρτωση αρχείων από το Voice Tracer σε έναν υπολογιστή καθώς και για την επαναφόρτιση των μπαταριών. (25)

1. Συνδέστε το σταθμό υποδοχής σε έναν υπολογιστή με το παρεχόμενο καλώδιο USB.
2. Εισάγετε το Voice Tracer στην υποδοχή του σταθμού υποδοχής.

5 Ηχογράφηση

5.1 Ηχογράφηση με το ενσωματωμένο μικρόφωνο

1. Πατήστε το κουμπί **INDEX/■** όταν δεν πραγματοποιείται ηχογράφηση, για να επιλέξετε τον επιθυμητό φάκελο (26).
2. Πατήστε το κουμπί ●, για να ξεκινήσει η ηχογράφηση. Η ένδειξη ηχογράφησης/αναπαραγωγής (18) ανάβει με κόκκινο χρώμα. Στρέψτε το ενσωματωμένο μικρόφωνο (3) προς την πηγή του ήχου.
3. Για παύση της ηχογράφησης, πατήστε το κουμπί ●. Η ένδειξη ηχογράφησης/αναπαραγωγής αναβοσβήνει και στην οθόνη αναβοσβήνει η ένδειξη **PAUSE** (27). Πατήστε ξανά το κουμπί ●, για να συνεχίσετε την ηχογράφηση.
4. Για να διακόψετε την ηχογράφηση, πατήστε το κουμπί **■/DEL**.

Σημειώσεις

- Πριν από την έναρξη της ηχογράφησης, ρυθμίστε την επιθυμητή λειτουργία φωνητικής ενεργοποίησης και τον τρόπο λειτουργίας ηχογράφησης (για περισσότερες πληροφορίες, βλ. κεφάλαιο 9).
- Πραγματοποιήστε μια δοκιμαστική ηχογράφηση, για να βεβαιωθείτε ότι είναι σωστές οι ρυθμίσεις του Voice Tracer.
- Πατήστε παρατεταμένα το κουμπί ▶II κατά την εκτέλεση μιας ηχογράφησης, για να εμφανιστεί η υπολειπόμενη διάρκεια ηχογράφησης.
- Πατήστε το κουμπί ▶▶I κατά τη διάρκεια της ηχογράφησης, για να δημιουργήσετε ένα νέο αρχείο.
- Ο μέγιστος αριθμός αρχείων σε κάθε φάκελο είναι 99, για συνολική χωρητικότητα 396 αρχείων (99 αρχεία x 4 φακέλους).
- Αν η διάρκεια ηχογράφησης υπερβεί τη διαθέσιμη χωρητικότητα ή συμπληρωθούν 396 αρχεία, τότε η ηχογράφηση διακόπτεται και εμφανίζεται η ένδειξη'FULL'. Διαγράψτε ορισμένες ηχογραφήσεις ή μεταφέρετέ τις σε υπολογιστή.
- Μην αφαιρείτε τις μπαταρίες κατά την ηχογράφηση. Διαφορετικά, ενδέχεται να προκληθεί βλάβη στη συσκευή ηχογράφησης.
- Αν πρόκειται να πραγματοποιήσετε ηχογράφηση για μεγάλο χρονικό διάστημα, αντικαταστήστε τις μπαταρίες προτού ξεκινήσετε.
- Το Voice Tracer έχει δυνατότητα ηχογράφησης με τροφοδοσία μέσω καλωδίου USB, χωρίς χρήση της μπαταρίας. Συνδέστε τη συσκευή ηχογράφησης σε υπολογιστή, χρησιμοποιώντας το καλώδιο USB και πατήστε το κουμπί ● για 1 δευτερόλεπτο ή περισσότερο, για να ξεκινήσετε την ηχογράφηση.

5.2 Εγγραφή με εξωτερικό μικρόφωνο

Για να εκτελέσετε ηχογράφηση με εξωτερικό μικρόφωνο, συνδέστε το μικρόφωνο στην υποδοχή μικροφώνου και ακολουθήστε τη διαδικασία ηχογράφησης με ενσωματωμένο μικρόφωνο. (28)

5.3 Επεξεργασία ήδη ηχογραφημένου αρχείου

Μπορείτε να επεξεργαστείτε ένα ήδη ηχογραφημένο αρχείο αντικαθιστώντας ένα τμήμα της ηχογράφησης ή προσθέτοντας μια ηχογράφηση στο τέλος του αρχείου.

1. Επιλέξτε τον επιθυμητό τρόπο λειτουργίας επεξεργασίας (αντικατάσταση ή προσθήκη) πριν από την έναρξη της ηχογράφησης (για περισσότερες πληροφορίες, βλ. κεφάλαιο 9).
2. Πατήστε το κουμπί **INDEX/■** όταν δεν πραγματοποιείται ηχογράφηση, για να επιλέξετε τον επιθυμητό φάκελο.
3. Πατήστε το κουμπί I◀◀ ή ▶▶I για να επιλέξετε το αρχείο στο οποίο επιθυμείτε να πραγματοποιήσετε την προσθήκη (για λεπτομέρειες σχετικά με την επιλογή αρχείου, βλ. κεφάλαιο 6.1.1).
4. Εκτελέστε αναπαραγωγή ή μετακινηθείτε προς τα εμπρός μέχρι τη θέση στην οποία επιθυμείτε να πραγματοποιήσετε την προσθήκη και πατήστε το κουμπί ▶II για παύση της αναπαραγωγής.
5. Πατήστε το κουμπί ●. Η ένδειξη ηχογράφησης/αναπαραγωγής αναβοσβήνει και στην οθόνη εμφανίζεται η ένδειξη **OVER** (αντικατάσταση) ή **APPEND** (προσθήκη).
6. Πατήστε ξανά το κουμπί ●, για να ξεκινήσει η ηχογράφηση. Η τρέχουσα ηχογράφηση υποβάλλεται σε επεξεργασία.
7. Πατήστε το κουμπί **■/DEL**, για να διακόψετε την ηχογράφηση.

Σημειώσεις

- Κατά την επεξεργασία μιας ηχογράφησης, παραμένει ενεργοποιημένος ο τρόπος λειτουργίας ηχογράφησης του αρχικού αρχείου.
- Η επεξεργασία ηχογράφησης δεν είναι δυνατή στο φάκελο **M** (μουσική).

5.4 Προσθήκη επισημάνσεων ευρετηρίου

Μπορείτε να χρησιμοποιήσετε τις επισημάνσεις ευρετηρίου, για να επισημάνετε ορισμένα σημεία μιας ηχογράφησης ως σημεία αναφοράς.

1. Πατήστε το κουμπί **INDEX/■** κατά τη διάρκεια μιας ηχογράφησης, για να προσθέσετε μια επισήμανση ευρετηρίου. Ο αριθμός ευρετηρίου εμφανίζεται για ένα δευτερόλεπτο (29).

Σημειώσεις

- Το εικονίδιο **INDEX** υποδηλώνει ότι η ηχογράφηση περιέχει επισημάνσεις ευρετηρίου.
- Μπορείτε να ορίσετε έως και 32 επισημάνσεις ευρετηρίου ανά αρχείο.

5.5 Χρήση της λειτουργίας ζουμ

Όταν η λειτουργία ζουμ είναι ενεργή, το μικρόφωνο εστιάζει στους ήχους ακριβώς μπροστά από το Voice Tracer, μειώνοντας τη λήψη ήχων από το χώρο πλευρικά της συσκευής και πίσω από αυτήν. Συνιστάται κατά την ηχογράφηση διαλέξεων και ομιλιών καθώς και σε άλλες περιστάσεις όπου ο ομιλητής βρίσκεται μακριά από τη θέση ηχογράφησης. Η λειτουργία ζουμ διαθέτει δύο ρυθμίσεις ήχου/απόστασης για βελτιστοποίηση του ηχητικού αποτελέσματος που θέλετε να επιτύχετε.

1. Πατήστε το κουμπί ✲/**MENU** κατά τη διάρκεια της ηχογράφησης, για να αλλάξετε τον τρόπο λειτουργίας ζουμ (Απενεργοποίηση > Ζουμ 1 > Ζουμ 2 > Απενεργοποίηση) (30).

Σημείωση
Η λειτουργία ζουμ είναι βελτιστοποιημένη για το εσωτερικό μικρόφωνο και το εξωτερικό μικρόφωνο ζουμ (παρέχεται με το LFH0885).

6 Αναπαραγωγή

1. Πατήστε το κουμπί **INDEX/■** όταν δεν πραγματοποιείται ηχογράφηση, για να επιλέξετε τον επιθυμητό φάκελο.
2. Πατήστε το κουμπί I◀◀ ή το κουμπί ▶▶I για να επιλέξετε αρχείο για αναπαραγωγή (για λεπτομέρειες σχετικά με την επιλογή αρχείου, βλ. κεφάλαιο 6.1.1).
3. Πατήστε το κουμπί ▶II. Ο χρόνος αναπαραγωγής εμφανίζεται στην οθόνη και ανάβει η πράσινη λυχνία LED (18).
4. Ρυθμίστε την ένταση του ήχου χρησιμοποιώντας τα κουμπιά **+** και **–**.
5. Για να διακόψετε την αναπαραγωγή, πατήστε το κουμπί **■/DEL**. Στην οθόνη εμφανίζεται ο συνολικός χρόνος αναπαραγωγής του τρέχοντος αρχείου.
6. Πατήστε ξανά το κουμπί ▶II, για να συνεχίσετε την αναπαραγωγή από την προηγούμενη θέση.

Σημειώσεις

- Με τη λειτουργία αυτόματης επανάληψης εκτελείται αυτόματη αναπαραγωγή των τελευταίων 3 δευτερολέπτων της ηχογράφησης κάθε φορά που συνεχίζεται η αναπαραγωγή.
- Όταν συνδέετε ακουστικά στην υποδοχή **EAR** (1), το ηχείο της συσκευής ηχογράφησης απενεργοποιείται.

Σημειώσεις σχετικά με τη χρήση του Voice Tracer ως συσκευή αναπαραγωγής μουσικής

- Η συσκευή ηχογράφησης υποστηρίζει αρχεία μουσικής σε μορφή .wma και .mp3, τα οποία μπορείτε να μεταφέρετε από υπολογιστή στο φάκελο μουσικής της συσκευής ηχογράφησης. Δεν υποστηρίζονται αρχεία με προστασία κατά της αντιγραφής (ψηφιακή διαχείριση δικαιωμάτων).
- Το Voice Tracer υποστηρίζει έως και δύο επίπεδα φακέλων εντός του φακέλου μουσικής. Κάθε φάκελος μπορεί να περιέχει έως και 199 καταχωρήσεις (αρχεία και φάκελοι).
- Πατήστε το κουμπί ▶II, για να ανοίξετε τον επιλεγμένο φάκελο/αρχείο. Πατήστε το κουμπί **INDEX/■** για να επιστρέψετε στο φάκελο στο αμέσως υψηλότερο επίπεδο.
- Πατήστε το κουμπί ● κατά την αναπαραγωγή μουσικής, για εναλλαγή του τρόπου λειτουργίας του ισοσταθμιστή ήχου (Κανονικός > Classic > Jazz > Rock > Pop > Κανονικός).

6.1 Λειτουργίες αναπαραγωγής

6.1.1 Επιλογή αρχείου / εισαγωγή επισήμανσης ευρετηρίου

- Πατήστε το κουμπί ▶▶I μία φορά, ενώ η συσκευή ηχογράφησης βρίσκεται σε κατάσταση παύσης, για να μεταβείτε στο τέλος του αρχείου. Πατήστε το κουμπί ▶▶I ξανά, για να μεταβείτε στην αρχή του επόμενου αρχείου.
- Πατήστε το κουμπί I◀◀ μία φορά, ενώ η συσκευή ηχογράφησης βρίσκεται σε κατάσταση παύσης, για να μεταβείτε στην αρχή του αρχείου. Πατήστε το κουμπί I◀◀ ξανά, για να μεταβείτε στο τέλος του προηγούμενου αρχείου.
- Εάν το αρχείο περιλαμβάνει επισημάνσεις ευρετηρίου, η συσκευή ηχογράφησης θα μεταβεί στην προηγούμενη ή επόμενη επισήμανση ευρετηρίου όταν πατήσετε το κουμπί I◀◀ ή ▶▶I.

6.1.2 Χαμηλή, υψηλή και κανονική ταχύτητα αναπαραγωγής

Πατήστε παρατεταμένα το κουμπί ▶II για 1 δευτερόλεπτο ή περισσότερο, για εναλλαγή μεταξύ κανονικής, χαμηλής και υψηλής ταχύτητας αναπαραγωγής. (31)

6.1.3 Αναζήτηση

Πατήστε παρατεταμένα το κουμπί I◀◀ ή το κουμπί ▶▶I κατά τη διάρκεια της αναπαραγωγής, για γρήγορη σάρωση προς τα εμπρός ή προς τα πίσω στο τρέχον αρχείο. Αφήστε το κουμπί, για να συνεχίσετε την αναπαραγωγή στην επιλεγμένη ταχύτητα.

6.1.4 Επαναφορά και μετακίνηση προς τα εμπρός

Πατήστε το κουμπί I◀◀ ή το κουμπί ▶▶I κατά τη διάρκεια της αναπαραγωγής, για επαναφορά στην αρχή του αρχείου που αναπαράγεται ή μετακίνηση προς τα εμπρός στο επόμενο αρχείο, αντίστοιχα. Αν το αρχείο περιέχει επισημάνσεις ευρετηρίου, η αναπαραγωγή ξεκινά από εκείνο το σημείο.

6.2 Δυνατότητες κατά την αναπαραγωγή

Μπορείτε να ρυθμίσετε το Voice Tracer για επαναλαμβανόμενη ή τυχαία αναπαραγωγή των αρχείων.

6.2.1 Επανάληψη τμήματος

1. Για επανάληψη ή επαναλαμβανόμενη αναπαραγωγή ενός τμήματος, πατήστε το κουμπί **INDEX/■** στο επιθυμητό αρχικό σημείο. Στην οθόνη αναβοσβήνει η ένδειξη **REP. A – B** (32).
2. Πατήστε ξανά το κουμπί **INDEX/■** στο επιθυμητό τελικό σημείο. Ξεκινά η επανάληψη του τμήματος.
3. Πατήστε το κουμπί **■/DEL** για να διακόψετε την αναπαραγωγή ή πατήστε το κουμπί **INDEX/■** για επιστροφή σε κανονική αναπαραγωγή.

6.2.2 Επανάληψη αρχείου ή φακέλου / τρόπος λειτουργίας τυχαίας αναπαραγωγής

1. Πατήστε παρατεταμένα το κουμπί **INDEX/■** για 1 δευτερόλεπτο ή περισσότερο κατά τη διάρκεια της αναπαραγωγής, για εναλλαγή μεταξύ των τρόπων λειτουργίας αναπαραγωγής (επανάληψη αρχείου, επανάληψη φακέλου, τυχαία αναπαραγωγή αρχείων φακέλου ή κανονική αναπαραγωγή). (33)

Εικονίδιο	Ερμηνεία
REP. FILE	Συνεχής επανάληψη ενός αρχείου
REP. FOLDER	Συνεχής επανάληψη όλων των αρχείων ενός φακέλου
FOLDER SHUF	Τυχαία αναπαραγωγή όλων των αρχείων μουσικής ενός φακέλου

Σημείωση
Ο τρόπος λειτουργίας τυχαίας αναπαραγωγής είναι διαθέσιμος μόνο στο φάκελο **M** (μουσική).

7 Διαγραφή

1. Πατήστε το κουμπί **INDEX/■** όταν δεν πραγματοποιείται ηχογράφηση, για να επιλέξετε τον επιθυμητό φάκελο.
2. Πατήστε παρατεταμένα το κουμπί **■/DEL** για 1 δευτερόλεπτο ή περισσότερο. Στην οθόνη εμφανίζεται η ένδειξη **DELETE** (34).
3. Πατήστε το κουμπί I◀◀ ή το κουμπί ▶▶I, για να ενεργοποιήσετε μια επιλογή διαγραφής: (35)

Εικονίδιο	Ερμηνεία
FILE	Διαγραφή μεμονωμένου αρχείου
FOLDER	Διαγραφή όλων των αρχείων σε ένα φάκελο
INDEX	Διαγραφή όλων των επισημάνσεων ευρετηρίου σε ένα αρχείο

4. Πατήστε το κουμπί ▶II.
5. Πατήστε το κουμπί I◀◀ ή το κουμπί ▶▶I, για να επιλέξετε το αρχείο, το φάκελο ή το αρχείο που περιέχει τις επισημάνσεις ευρετηρίου που επιθυμείτε να διαγράψετε (36).
6. Πατήστε ξανά το κουμπί ▶II. **N** (Όχι) (37).
7. Πατήστε το κουμπί I◀◀ ή το κουμπί ▶▶I για να επιλέξετε **Y** (Ναι) (38).
8. Πατήστε το κουμπί ▶II για να επιβεβαιώσετε την επιλογή σας.

Σημείωση
Πραγματοποιείται αυτόματη αντιστοίχιση διαδοχικών αριθμών αρχείων.

8 Τρόπος λειτουργίας ραδιοφώνου (μόνο στο μοντέλο LFH0882)

1. Συνδέστε τα ακουστικά. Τα παρεχόμενα ακουστικά λειτουργούν ως ραδιοφωνική κεραία.
2. Πατήστε παρατεταμένα το κουμπί ✲/**MENU** για 1 δευτερόλεπτο ή περισσότερο, για να μεταβείτε στον τρόπο λειτουργίας ραδιοφώνου.

8.1 Αυτόματος συντονισμός ραδιοφωνικών σταθμών

1. Πατήστε το κουμπί ✲/**MENU** όταν η συσκευή ηχογράφησης βρίσκεται σε τρόπο λειτουργίας ραδιοφώνου, για να εμφανίσετε το μενού.
2. Πατήστε το κουμπί I◀◀ ή το κουμπί ▶▶I για να επιλέξετε τη λειτουργία **AUTO**.
3. Πατήστε ξανά το κουμπί ▶II. **N** (Όχι).
4. Πατήστε το κουμπί I◀◀ ή το κουμπί ▶▶I για να επιλέξετε **Y** (Ναι).
5. Πατήστε το κουμπί ▶II για να επιβεβαιώσετε την επιλογή σας. Πραγματοποιείται αυτόματος συντονισμός των ραδιοφωνικών σταθμών στο ραδιόφωνο και οι συχνότητες αποθηκεύονται ως προεπιλογές. Μπορείτε να αποθηκεύσετε έως και 20 ραδιοφωνικούς σταθμούς ως προεπιλογές στο ραδιόφωνο.

8.2 Χειροκίνητος συντονισμός με ραδιοφωνικό σταθμό

1. Για να ρυθμίσετε μια συχνότητα με ακρίβεια, πατήστε στιγμιαία το κουμπί I◀◀ ή το κουμπί ▶▶I.
2. Για να εκτελέσετε αναζήτηση για το επόμενο δυνατό σήμα, πατήστε παρατεταμένα το κουμπί I◀◀ ή το κουμπί ▶▶I.
3. Πατήστε το κουμπί ▶II, για να αποθηκεύσετε τη συχνότητα ως προεπιλογή.
4. Ρυθμίστε την ένταση του ήχου χρησιμοποιώντας τα κουμπιά **+** και **–**.
5. Για έξοδο από τον τρόπο λειτουργίας ραδιοφώνου, πατήστε παρατεταμένα το κουμπί ✲/**MENU** για 1 δευτερόλεπτο ή περισσότερο.

Σημείωση
Πατήστε το κουμπί **■/DEL** όταν η συσκευή ηχογράφησης βρίσκεται σε τρόπο λειτουργίας ραδιοφώνου, για εναλλαγή μεταξύ στερεοφωνικής και μονοφωνικής λήψης.

8.3 Ακρόαση προεπιλεγμένου ραδιοφωνικού σταθμού

1. Πατήστε το κουμπί **INDEX/■** όταν η συσκευή ηχογράφησης βρίσκεται σε τρόπο λειτουργίας ραδιοφώνου, για εναλλαγή μεταξύ συχνοτήτων και τρόπου λειτουργίας προεπιλογών.
2. Στον τρόπο λειτουργίας προεπιλογών, πατήστε το κουμπί I◀◀ ή το κουμπί ▶▶I για να μεταβείτε σε έναν άλλο προεπιλεγμένο ραδιοφωνικό σταθμό.
3. Ρυθμίστε την ένταση του ήχου χρησιμοποιώντας τα κουμπιά **+** και **–**.
4. Για έξοδο από τον τρόπο λειτουργίας ραδιοφώνου, πατήστε παρατεταμένα το κουμπί ✲/**MENU** για 1 δευτερόλεπτο ή περισσότερο.

8.4 Διαγραφή προεπιλεγμένου ραδιοφωνικού σταθμού

1. Πατήστε το κουμπί **INDEX/■** όταν η συσκευή ηχογράφησης βρίσκεται σε τρόπο λειτουργίας ραδιοφώνου, για εναλλαγή μεταξύ συχνοτήτων και τρόπου λειτουργίας προεπιλογών.
2. Στον τρόπο λειτουργίας προεπιλογών, πατήστε το κουμπί I◀◀ ή το κουμπί ▶▶I για να επιλέξετε τον προεπιλεγμένο ραδιοφωνικό σταθμό που επιθυμείτε να διαγράψετε.
3. Πατήστε παρατεταμένα το κουμπί **■/DEL** για 1 δευτερόλεπτο ή περισσότερο, για να διαγράψετε τον προεπιλεγμένο ραδιοφωνικό σταθμό.

8.5 Ηχογράφηση από ραδιόφωνο FM

1. Συντονιστείτε χειροκίνητα σε ένα ραδιοφωνικό σταθμό ή επιλέξτε έναν προεπιλεγμένο ραδιοφωνικό σταθμό.
2. Πατήστε το κουμπί ●, για να ξεκινήσει η ηχογράφηση.
3. Για να διακόψετε την ηχογράφηση, πατήστε το κουμπί **■/DEL**.

9 Προσαρμογή ρυθμίσεων

Το μενού είναι διαθέσιμο όταν δεν πραγματοποιείται ηχογράφηση και κατά τη λειτουργία ραδιοφώνου. Τα διαθέσιμα στοιχεία του μενού διαφέρουν ανάλογα με το αν βρίσκεστε σε φάκελο ηχογραφημένης ομιλίας, σε φάκελο μουσικής ή στον τρόπο λειτουργίας ραδιοφώνου.

1. Πατήστε το κουμπί ✲/**MENU** όταν δεν πραγματοποιείται ηχογράφηση, για να ανοίξετε το μενού.
2. Πατήστε το κουμπί I◀◀ ή το κουμπί ▶▶I, για να επιλέξετε ένα στοιχείο μενού (39).
3. Πατήστε το κουμπί ▶II, για να μεταβείτε σε ένα υπομενού.
4. Πατήστε το κουμπί I◀◀ ή το κουμπί ▶▶I, για να τροποποιήσετε μια ρύθμιση.
5. Πατήστε το κουμπί ▶II για να επιβεβαιώσετε την επιλογή σας.
6. Πατήστε το κουμπί ✲/**MENU** για έξοδο από την τρέχουσα οθόνη ρυθμίσεων.

Μενού	Ρύθμιση	Περιγραφή
REC*	PCM SHQ HQ SP LP SLP	Επιλογή μεταξύ διάφορων τρόπων λειτουργίας ηχογράφησης, όπως μη συμπιεσμένη στερεοφωνική ηχογράφηση PCM για ποιότητα ανάλογη με CD ήχου (μοντέλο LFH0882), δύο στερεοφωνικοί τρόποι λειτουργίας συμπεριλαμβανομένων SHQ και HQ ή τρεις μονοφωνικοί τρόποι λειτουργίας συμπεριλαμβανομένων SP, LP και SLP για ακόμη μεγαλύτερη διάρκεια ηχογράφησης. Για λεπτομέρειες σχετικά με τους διαθέσιμους τρόπους λειτουργίας ηχογράφησης και χρόνους ηχογράφησης, βλ. κεφάλαιο 12.
SENSE*	HI LO	Ρύθμιση της ευαισθησίας ηχογράφησης, για αποφυγή εγγραφής θορύβων από το παρασκήνιο και προσαρμογή στο περιβάλλον της ηχογράφησης.
VA*	On Off	Η ηχογράφηση με φωνητική ενεργοποίηση είναι μια λειτουργία που παρέχει ευκολία στην ηχογράφηση χωρίς το πάτημα κουμπιών. Όταν επιλέγετε τη φωνητική ενεργοποίηση, η ηχογράφηση ξεκινά όταν αρχίζετε να μιλάτε. Όταν σταματήσετε να μιλάτε, εκτελείται αυτόματα παύση της ηχογράφησης στη συσκευή, μετά από τρία δευτερόλεπτα, ενώ η ηχογράφηση συνεχίζεται όταν αρχίσετε να μιλάτε ξανά.
EDIT*	APPND OVER OFF	Μπορείτε να επεξεργαστείτε ένα ήδη ηχογραφημένο αρχείο αντικαθιστώντας ένα τμήμα της ηχογράφησης ή προσθέτοντας μια ηχογράφηση στο τέλος του αρχείου. Ρυθμίστε τον επιθυμητό τρόπο λειτουργίας επεξεργασίας (αντικατάσταση [=OVER] ή προσθήκη [=APPND]) πριν από την επεξεργασία μιας ηχογράφησης. Για περισσότερες πληροφορίες, βλ. κεφάλαιο 5.3.
INPUT	V (ομιλία) L (υποδοχή line-in)	Χρησιμοποιείτε τη ρύθμιση L (υποδοχή line-in) κατά την ηχογράφηση από εξωτερικές πηγές ήχου, μέσω της υποδοχής line-in της συσκευής ηχογράφησης.
DIVIDE*	Off 30 min. 60 min.	Αυτόματη ηχογράφηση σε νέο αρχείο κάθε 30 ή 60 λεπτά κατά τη λειτουργία αυτόματου διαχωρισμού. Με τον τρόπο αυτό, διευκολύνεται η εύρεση, επεξεργασία και αρχειοθέτηση ηχογραφήσεων μεγάλης διάρκειας, όπως συσκέψεις ή διαλέξεις.
LIGHT	On Off	Φωτισμός οθόνης για μερικά δευτερόλεπτα, μετά το πάτημα ενός κουμπιού.
BEEP	On Off	Ηχητικές ειδοποιήσεις κατά τη χρήση των κουμπιών ή σε περίπτωση σφάλματος.
CLOCK	DD:MM:YY 12/24 H HH:MM:SS	Αν έχετε ρυθμίσει την ημερομηνία και την ώρα, τότε οι πληροφορίες ώρας ηχογράφησης αποθηκεύονται αυτόματα μαζί με κάθε αρχείο.
TIMER	Off V CH	Προγραμματισμός έναρξης αυτόματης ηχογράφησης από το μικρόφωνο (ρύθμιση V) ή από ένα κανάλι ραδιοφώνου (ρύθμιση CH / μόνο στο μοντέλο LFH0882). Καθορίστε την ώρα έναρξης, τη διάρκεια ηχογράφησης (30/60/120 minutes/unlimited), το φάκελο και το ραδιοφωνικό κανάλι που επιθυμείτε να ηχογραφήσετε.
ALARM	Off b F	Χρήση του Voice Tracer ως φορητό ξυπνητήρι. Επιλέξτε τρόπο λειτουργίας ξυπνητηριού (b = ηχητικό σήμα, F = αναπαραγωγή αρχείου) και καθορίστε την ώρα έναρξης και το αρχείο που επιθυμείτε να αναπαραχθεί.
AUTO OF	5 15	Αυτόματη απενεργοποίηση του Voice Tracer μετά από 5 ή 15 λεπτά αδράνειας.
CHARGE	On Off	Όταν είναι ενεργοποιημένη η λειτουργία φόρτισης, οι επαναφορτιζόμενες μπαταρίες φορτίζονται αυτόματα όταν το Voice Tracer είναι συνδεδεμένο σε υπολογιστή. Για περισσότερες πληροφορίες, βλ. κεφάλαιο 4.2.
FORMAT	Yes No	Διαγραφή όλων των αρχείων στη συσκευή ηχογράφησης, συμπεριλαμβανομένων των προγραμματισμένων ραδιοφωνικών σταθμών. Πριν από τη διαμόρφωση της συσκευής ηχογράφησης, μεταφέρετε τυχόν σημαντικά αρχεία σε έναν υπολογιστή.
VER		Εμφάνιση έκδοσης και ημερομηνίας έκδοσης του υλικολογισμικού.
SPLIT*	Yes No	Διαχωρισμός αρχείου μεγάλου μεγέθους σε δύο ξεχωριστά αρχεία, ώστε να είναι δυνατή η εύκολη αρχειοθέτηση ή μεταφορά τους μέσω ηλεκτρονικού ταχυδρομείου ή η διαγραφή μέρους του αρχείου. Για να διαχωρίσετε ένα αρχείο, εκτελέστε αναπαραγωγή του, διακόψτε τη στο σημείο όπου επιθυμείτε να πραγματοποιηθεί ο διαχωρισμός και, στη συνέχεια, ανοίξτε το μενού **SPLIT**.
AUTO**	Yes No	Αυτόματος συντονισμός ραδιοφωνικών σταθμών και αποθήκευση έως και 20 σταθμών ως προεπιλογές.
OUTPUT **	EP SP	Εναλλαγή μεταξύ εξόδου ακουστικού (EP) και ηχείου (SP), στον τρόπο λειτουργίας ραδιοφώνου.

* Αυτή η λειτουργία δεν είναι διαθέσιμη στο φάκελο **M** (μουσική).
** Αυτή η λειτουργία είναι διαθέσιμη μόνο στον τρόπο λειτουργίας ραδιοφώνου.

10 Ενημέρωση υλικολογισμικού

Ο έλεγχος του Voice Tracer πραγματοποιείται από ένα εσωτερικό πρόγραμμα το οποίο ονομάζεται υλικολογισμικό. Ενδέχεται να έχουν διατεθεί στην αγορά νεότερες εκδόσεις υλικολογισμικού, μετά την απόκτηση του Voice Tracer σας.

1. Συνδέστε το Voice Tracer σε υπολογιστή χρησιμοποιώντας το καλώδιο USB που παρέχεται.
2. Κατεβάστε την ενημερωμένη έκδοση υλικολογισμικού για το μοντέλο Voice Tracer που διαθέτετε από την ηλεκτρονική διεύθυνση *www.philips.com* και αποθηκεύστε το αρχείο στο βασικό κατάλογο του Voice Tracer.
3. Αποσυνδέστε το Voice Tracer από τον υπολογιστή. Το υλικολογισμικό ενημερώνεται αυτόματα και όταν ολοκληρωθεί η διαδικασία, το Voice Tracer απενεργοποιείται.

11 Αντιμετώπιση προβλημάτων

Δεν είναι δυνατή η ενεργοποίηση της συσκευής ηχογράφησης
- Ενδέχεται να έχουν εξαντληθεί οι μπαταρίες ή να μην έχουν τοποθετηθεί σωστά. Αντικαταστήστε τις μπαταρίες με καινούριες και βεβαιωθείτε ότι έχουν τοποθετηθεί σωστά.

Δεν είναι δυνατή η ηχογράφηση με τη συσκευή ηχογράφησης
- Η συσκευή ηχογράφησης ενδέχεται να βρίσκεται σε τρόπο λειτουργίας **HOLD**. Σύρετε το διακόπτη **HOLD** στη θέση απενεργοποίησής του.
- Ενδέχεται να έχει συμπληρωθεί ο μέγιστος αριθμός ηχογραφήσεων ή να μην υπάρχει διαθέσιμος χώρος για την ηχογράφηση. Διαγράψτε ορισμένες ηχογραφήσεις ή μεταφέρετε μερικές ηχογραφήσεις σε μια εξωτερική συσκευή.

Δεν ακούγεται ήχος από το ηχείο
- Ενδέχεται να είναι συνδεδεμένα τα ακουστικά. Αποσυνδέστε τα ακουστικά.
- Ο ήχος έχει ρυθμιστεί στη χαμηλότερη ένταση. Ρυθμίστε την ένταση του ήχου.

Δεν είναι δυνατή η αναπαραγωγή ηχογραφήσεων από τη συσκευή
- Η συσκευή ηχογράφησης ενδέχεται να βρίσκεται σε τρόπο λειτουργίας **HOLD**. Σύρετε το διακόπτη **HOLD** στη θέση απενεργοποίησής του.
- Ενδέχεται να έχουν εξαντληθεί οι μπαταρίες ή να μην έχουν τοποθετηθεί σωστά. Αντικαταστήστε τις μπαταρίες με καινούριες και βεβαιωθείτε ότι έχουν τοποθετηθεί σωστά.
- Δεν έχουν πραγματοποιηθεί ηχογραφήσεις. Ελέγξτε τον αριθμό των ηχογραφήσεων.

Δεν είναι δυνατή η διακοπή, η παύση, η αναπαραγωγή ή η ηχογράφηση στη συσκευή
- Η συσκευή ηχογράφησης ενδέχεται να βρίσκεται σε τρόπο λειτουργίας **HOLD**. Σύρετε το διακόπτη **HOLD** στη θέση απενεργοποίησής του.

Δεν ακούγεται ήχος από τα ακουστικά
- Ενδέχεται να μην έχουν συνδεθεί σωστά τα ακουστικά. Συνδέστε σωστά τα ακουστικά.
- Ο ήχος έχει ρυθμιστεί στη χαμηλότερη ένταση. Ρυθμίστε την ένταση του ήχου.

12 Τεχνικά χαρακτηριστικά

- **USB:** mini-USB 2.0 υψηλής ταχύτητας
- **Μικρόφωνο:** 3,5 mm • σύνθετη αντίσταση 2,2 kΩ
- **Ακουστικά:** 3,5 mm • σύνθετη αντίσταση 16 Ω ή υψηλότερη
- **Εικόνα/Οθόνη:** LCD/τμημάτων • Διαγώνιος: 39 mm/1,5 in.
- **Μικρόφωνο:** Ενσωματωμένο: στερεοφωνικό • Εξωτερικό: στερεοφωνικό
- **Χωρητικότητα ενσωματωμένης μνήμης:** 4 GB
- **Τύπος ενσωματωμένης μνήμης:** NAND Flash
- **Μορφές ηχογράφησης:** MPEG1 layer 3 (MP3), PCM (LFH0882)
- **Τρόποι λειτουργίας ηχογράφησης:** PCM (WAV/στερεοφωνικά), SHQ (MP3/στερεοφωνικά), HQ (MP3/στερεοφωνικά), SP (MP3/μονοφωνικά), LP (MP3/μονοφωνικά), SLP (MP3/μονοφωνικά)
- **Bit rate:** 1411 kbps (λειτουργία PCM), 192 kbps (λειτουργία SHQ), 64 kbps (λειτουργία HQ), 48 kbps (λειτουργία SP), 32 kbps (λειτουργία LP), 16 kbps (λειτουργία SLP)
- **Χρόνος ηχογράφησης:** 572 ώρες (λειτουργία SLP), 286 ώρες (λειτουργία LP), 190 ώρες (λειτουργία SP), 143 ώρες (λειτουργία HQ), 47 ώρες (λειτουργία SHQ), 6,4 ώρες (λειτουργία PCM)
- **Ρυθμός δειγματοληψίας:** 44.1 kHz (λειτουργία PCM/SHQ), 22 kHz (λειτουργία HQ), 16 kHz (λειτουργία SP/LP/SLP)
- **Αναπαραγωγή μουσικής:** Μορφή συμπίεσης: .mp3, .wma • bit rate αρχείων MP3: 8 – 320 kbps • bit rate αρχείων WMA: 48 – 320 kbps (44 kHz), 64 – 192 kbps (48 kHz), στερεοφωνικό • Χωρίς υποστήριξη DRM
- **Ραδιόφωνο/λήψη (μοντέλο LFH0882):** Ραδιοφωνικές ζώνες: FM stereo • Εύρος συχνοτήτων: 87,5 - 108 MHz • Αριθμός προεπιλεγμένων καναλιών: 20 • Αυτόματος ψηφιακός συντονισμός
- Ενσωματωμένο, στρόγγυλο δυναμικό ηχείο 30 mm • Ισχύς εξόδου: 110 mW
- **Συνθήκες λειτουργίας:** Θερμοκρασία: 5° – 45° C • Υγρασία: 10% – 90%
- **Τύπος μπαταριών:** δύο αλκαλικές μπαταρίες Philips AAA (LR03 ή R03) ή επαναφορτιζόμενες μπαταρίες LFH9154 της Philips
- **Διάρκεια ζωής μπαταριών (τρόπος λειτουργίας LP):** 50 ώρες
- **Διαστάσεις προϊόντος (Π × Β × Υ):** 40 × 18,4 × 108 mm
- **Βάρος:** 80 g. συμπεριλ. μπαταριών
- **Απαιτήσεις συστήματος υπολογιστή:** Windows 7/Vista/XP/2000, Mac OS X, Linux • Ελεύθερη θύρα USB

Português

1 Boas-vindas

Parabéns pela sua compra e bem-vindo à Philips! Para tirar o máximo proveito da assistência prestada pela Philips, visite a nossa página na Internet para ficar a conhecer as informações de assistência, como, por exemplo, manuais de utilizador, transferências de software, informações de garantia, entre outras: www.philips.com.

1.1 Destaques do produto

- Grava no popular formato MP3
- Transfira gravações e dados rapidamente através de USB 2.0 de alta velocidade
- O sistema de microfone zoom concentra-se no som à frente do Voice Tracer, ao mesmo tempo que reduz a captação de sons laterais e traseiros
- Gravação activada por voz para tirar notas sem mãos
- Armazenamento em massa USB garante compatibilidade máxima
- Gravação com um toque instantânea – desde desligar ao modo de gravação
- Desfrute da reprodução de MP3 e WMA

2 Importante

2.1 Segurança

- Para evitar curto-circuitos, não exponha o aparelho à chuva ou água.
- Não exponha o aparelho a calor excessivo causado por equipamento de aquecimento ou luz solar directa.
- Proteja os cabos de serem dobrados, especialmente nas tomadas e no ponto em que saem da unidade.
- Faça cópias de segurança dos ficheiros. A Philips não é responsável por qualquer perda de dados.

2.1.1 Audição segura

Respeite as seguintes indicações quando utilizar auscultadores:

- Fique a ouvir em volumes razoáveis e durante períodos de tempo razoáveis.
- Tenha cuidado para não regular o volume muito alto, uma vez que a audição se vai adaptando.
- Não aumente o volume ao ponto de não conseguir ouvir o que o rodeia.
- Deve ter cuidado ou parar temporariamente de utilizar o aparelho em situações potencialmente perigosas.
- Não utilize auscultadores quando estiver a conduzir um veículo motorizado, a andar de bicicleta ou de skate, etc, pois poderá criar situações de trânsito perigosas e é ilegal em muitas zonas.

Importante (para modelos fornecidos com auscultadores):
A Philips garante a conformidade com o nível sonoro máximo dos seus leitores de áudio de acordo com o determinado pelas entidades reguladoras relevantes, mas apenas com o modelo original de auscultadores fornecido. Se estes auscultadores precisarem de ser substituídos, recomendamos que se dirija a um revendedor para obter um modelo da Philips idêntico ao original.

2.2 Eliminação do aparelho antigo

- O aparelho foi concebido e fabricado com materiais e componentes de alta qualidade que podem ser reciclados e reutilizados.
- Quando um aparelho tiver este símbolo de um caixote com rodas marcado com uma cruz, é porque este aparelho está abrangido pela Directiva Europeia 2002/96/CE.
- Informe-se acerca do sistema local de recolha de aparelhos eléctricos e electrónicos.
- Actue de acordo com as regulamentações locais e não deite fora os aparelhos antigos juntamente com o lixo doméstico normal. A eliminação correcta dos aparelhos antigos ajudará a impedir eventuais consequências negativas para o meio ambiente e para a saúde pública.
- As pilhas (incluindo as pilhas recarregáveis) contêm substâncias que podem poluir o meio ambiente. Todas as pilhas devem ser eliminadas num ponto de recolha oficial.

3 O seu Digital Voice Tracer

1. Entrada dos auscultadores, entrada do controlo remoto
2. Entrada do microfone, entrada de linha
3. Microfone incorporado
4. Subir volume
5. Gravar, Pausa, Ligar
6. Avanço rápido, Selecção de ficheiros, Selecção do menu
7. Parar, Mostrar, Eliminar
8. Descer volume
9. Altifalante
10. Entrada USB
11. Compartimento das pilhas
12. Ligar/desligar, Reproduzir/Pausa, Velocidade de reprodução
13. Menu, rádio FM, função de zoom
14. Retrocesso rápido, Selecção de ficheiros, Selecção do menu
15. Índice, Pasta, Repetir
16. Visor
17. Interruptor de suspensão
18. Indicador de gravação/reprodução

4 Iniciação

4.1 Introdução das pilhas

O Voice Tracer funciona com as pilhas recarregáveis LFH9154 Philips ou com pilhas alcalinas AAA.

1. Deslize a tampa das pilhas para abrir. (19)
2. Coloque as pilhas na polaridade correcta, conforme indicado, e feche a tampa. (20)

Nota

- Não misture pilhas de diferentes tipos e/ou marcas.
- Retire as pilhas quando não pretender utilizar o Voice Tracer por um período de tempo prolongado. As pilhas com fugas podem danificar o Voice Tracer.
- Se o Voice Tracer começar a funcionar mal, retire as pilhas e volte a colocá-las.
- Pare o gravador antes de substituir as pilhas. Retirar as pilhas com o gravador a funcionar pode danificar o ficheiro.
- Quando as pilhas estiverem quase gastas, o indicador das pilhas pisca.
- Se demorar mais de 2 minutos a substituir as pilhas, poderá ser necessário acertar a hora.

4.2 Carregar as pilhas

É possível carregar as pilhas recarregáveis LFH9154 Philips no Voice Tracer. Quando este está ligado a um computador, as pilhas recarregáveis são carregadas automaticamente. Um ciclo de recarga completo demora cerca de 2,5 horas.

Notas

- Não é possível carregar pilhas diferentes das pilhas LFH9154 Philips fornecidas.
- Carregue completamente as pilhas antes da primeira utilização.
- O computador tem de estar ligado para o carregamento das pilhas.
- Se a porta USB do computador não fornecer capacidade de energia suficiente, desactive a função de carregamento (consulte o ponto 9 para mais informações) e utilize um carregador de pilhas externo.

4.3 Ligar/desligar

1. Para ligar, prima o botão ▶II até o visor mostrar **HELLO** (Olá).
2. Para desligar, prima o botão ▶II com o gravador parado até o visor mostrar **BYE** (Adeus).

4.4 Função de suspensão

Quando o interruptor **HOLD** (Suspender) (17) estiver na posição de suspensão, todos os botões do aparelho ficam inactivos. A mensagem *On Hold* (Suspenso) será mostrada durante breves momentos no visor e depois este desliga-se. Desbloqueie o Voice Tracer deslocando o interruptor **HOLD** (Suspender) para a posição *Off*.

4.5 Acertar data e hora

Quando as pilhas forem colocadas pela primeira vez, ser-lhe-á pedido que acerte a data e a hora.

1. **'CLOCK'** (Relógio) é mostrada no visor (21). Prima o botão ▶II. O indicador do ano pisca (22).
2. Prima o botão I◀◀ ou ▶▶I para acertar o ano.
3. Prima o botão ▶II para avançar para o acerto do mês.
4. Repita os passos 2 e 3 para continuar a acertar o mês, o dia, o sistema horário de 12/24 horas e a hora da mesma forma.

Notas
A data e a hora podem ser acertadas a qualquer altura utilizando o menu. Consulte o ponto 9 para mais informações.

4.6 Informações no visor

- Prima o botão **■/DEL** com o gravador parado para fazer a rotação das informações no visor: tempo total de reprodução do ficheiro actual > hora > data > tempo de gravação restante > tempo de gravação do ficheiro actual > data de gravação do ficheiro actual.
- Prima e mantenha premido ▶II durante a gravação para mostrar o tempo de gravação restante.

4.7 Utilizar o Voice Tracer com um computador

Enquanto suporte de armazenamento em massa USB, o Voice Tracer constitui uma forma prática para gravar, fazer cópias de segurança e transportar ficheiros. O Voice Tracer pode ser ligado a um computador através de uma ligação USB e não precisa de nenhum software especial para ser instalado. O Voice Tracer é mostrado automaticamente como uma unidade amovível, permitindo que a transferência de ficheiros de e para a unidade seja feita através do processo de arrastar e largar. (23)

Notas

- Não desligue o Voice Tracer enquanto os ficheiros estiverem a ser transferidos de ou para o aparelho. Os dados ainda podem estar a ser transferidos enquanto a luz indicadora de gravação/reprodução (18) estiver a piscar a laranja.
- Não formate a unidade do Voice Tracer num computador.

4.8 Ligar o controlo remoto (apenas para LFH0885)

O controlo remoto pode ser utilizado para iniciar e interromper a gravação, para adicionar um ficheiro novo e para adicionar uma marca de índice.

1. Ligue o controlo remoto à entrada dos auscultadores do Voice Tracer (24).

4.9 Utilizar a base de ligação (apenas para LFH0868/LFH0888)

A base de ligação pode ser utilizada para carregar ficheiros de um computador para o Voice Tracer e para carregar as pilhas. (25)

1. Ligue a base de ligação a um computador com o cabo USB fornecido.
2. Introduza o Voice Tracer na ranhura da base de ligação.

5 Gravar

5.1 Gravar com o microfone incorporado

1. Prima o botão **INDEX/■** com o gravador parado para seleccionar a pasta pretendida (26).
2. Prima o botão ● para iniciar a gravação. O indicador de gravação/reprodução (18) acende-se a vermelho. Aponte o microfone incorporado (3) à fonte do som.
3. Para fazer uma pausa na gravação, prima o botão ●. O indicador de gravação/reprodução pisca e a mensagem **PAUSE** (Pausa) é mostrada no visor (27). Prima o botão ● de novo para prosseguir com a gravação.
4. Para parar a gravação, prima o botão **■/DEL**.

Notas

- Defina a função de activação por voz e o modo de gravação pretendidos antes de iniciar a gravação (consulte o ponto 9 para mais informações).
- Faça uma gravação de teste para garantir que as definições do Voice Tracer estão correctas.
- Prima e mantenha premido ▶II durante a gravação para mostrar o tempo de gravação restante.
- Prima ▶▶I durante a gravação para criar um ficheiro novo.
- O número máximo de ficheiros em cada pasta é 99, correspondendo a uma capacidade total de 396 ficheiros (99 ficheiros x 4 pastas).
- Se o tempo de gravação ultrapassar a capacidade disponível ou o número de ficheiros atingir os 396, a gravação pára e a mensagem 'FULL' (Cheio) é mostrada. Elimine algumas gravações ou transfira-as para um computador.
- Não retire as pilhas durante a gravação. Fazê-lo pode causar uma avaria do gravador.
- Se houver a possibilidade de a gravação prolongar-se no tempo, substitua as pilhas antes de iniciar.
- O Voice Tracer pode ser gravar alimentado através de um cabo USB sem gastar as pilhas. Ligue o gravador a um computador com o cabo USB e prima o botão ● durante 1 segundo ou mais para iniciar a gravação.

5.2 Gravar com um microfone externo

Para gravar com um microfone externo, ligue o microfone à entrada do microfone e siga o mesmo procedimento utilizado para o microfone incorporado. (28)

5.3 Editar um ficheiro gravado previamente

Pode editar um ficheiro gravado previamente, substituindo parte da gravação ou adicionando uma gravação ao final do ficheiro.

1. Defina o modo de edição pretendido (substituir ou adicionar) antes de iniciar a gravação (consulte o ponto 9 para mais informações).
2. Prima o botão **INDEX/■** com o gravador parado para seleccionar a pasta pretendida.
3. Prima o botão I◀◀ ou ▶▶I para seleccionar o ficheiro ao qual irá ser feita uma adição (consulte o ponto 6.1.1 para mais informações sobre seleccionar um ficheiro).
4. Reproduza o ficheiro ou avance rapidamente até à posição em que deve ser feita a adição e prima o botão ▶II para fazer uma pausa na reprodução.
5. Prima o botão ●. O indicador de gravação/reprodução pisca e é apresentado **INSERT** (introduzir), **OVER** (substituir) ou **APPEND** (adicionar) no visor.
6. Prima o botão ● novamente para iniciar a gravação. A gravação existente é editada.
7. Prima o botão **■/DEL** para parar a gravação.

Notas

- O modo de gravação do ficheiro original é activado durante a edição de uma gravação.
- A edição de gravação não está disponível na pasta **M** (música).

5.4 Adicionar marcas de índice

As marcas de índice podem ser utilizadas para marcar determinados pontos numa gravação como pontos de referência.

1. Prima o botão **INDEX/■** durante a gravação para adicionar uma marca de índice. O número de índice é mostrado durante um segundo (29).

Notas

- O ícone **INDEX** indica que a gravação contém marcas de índice.
- Podem ser adicionadas até 32 marcas de índice por ficheiro.

5.5 Utilizar a função de zoom

É recomendado para gravar palestras, discursos e outras situações em que o locutor está longe da posição de gravação. A função de zoom inclui duas definições de som/distância para maximizar o efeito áudio que pretende obter.

1. Prima o botão ✲/**MENU** durante a gravação para alterar o modo de zoom (Off > Zoom 1> Zoom 2 > Off) (30).

Nota
A função de zoom está optimizada para o microfone interno e para o microfone de zoom externo (fornecido com o LFH0885).

6 Reprodução

1. Prima o botão **INDEX/■** com o gravador parado para seleccionar a pasta pretendida.
2. Prima o botão I◀◀ ou ▶▶I para seleccionar o ficheiro a reproduzir (consulte o ponto 6.1.1 para mais informações sobre seleccionar um ficheiro).
3. Prima o botão ▶II. O tempo de reprodução é mostrado no visor e o LED verde (18) acende-se.
4. Regule o volume com os botões **+** e **–**.
5. Para parar a reprodução, prima o botão **■/DEL**. O tempo total de reprodução do ficheiro actual é mostrado no visor.
6. Prima o botão ▶II de novo para continuar a reprodução a partir da posição anterior.

Notas

- A função de retroceder automático reproduz automaticamente os últimos 3 segundos da gravação sempre que retomar a reprodução.
- Quando os auscultadores estão ligados à entrada **EAR** (1), o altifalante do gravador fica desligado.

Notas sobre a utilização do Voice Tracer como leitor de música

- O gravador suporta ficheiros de música nos formatos .wma e .mp3 que podem ser transferidos de um computador para a pasta de música do gravador. Os ficheiros com protecção contra cópia (gestão digital de direitos) não são suportados.
- O Voice Tracer suporta até dois níveis de pastas dentro da pasta de música. Cada pasta pode ter até 199 entradas (ficheiros e pastas).
- Prima o botão ▶II para abrir uma pasta ou um ficheiro seleccionado. Prima o botão **INDEX/■** (Índice) para regressar à pasta do nível acima.
- Prima o botão ● durante a reprodução da música para alterar o modo do equalizador (Normal > Classic > Jazz > Rock > Pop > Normal).

6.1 Funções de reprodução

6.1.1 Seleccionar um ficheiro/localizar uma marca de índice

- Prima o botão ▶▶I uma vez com o gravador parado para passar para o final de um ficheiro. Prima o botão ▶▶I novamente para passar para o início do ficheiro seguinte.
- Prima o botão I◀◀ uma vez com o gravador parado para passar para o início de um ficheiro. Prima o botão I◀◀ novamente para passar para o final do ficheiro anterior.
- Se o ficheiro incluir marcas de índice, o gravador passa para a marca de índice seguinte ou anterior quando premir o botão I◀◀ ou ▶▶I.

6.1.2 Reprodução lenta, rápida, normal

Prima e mantenha premido o botão ▶II durante 1 segundo ou mais para alternar entre reprodução normal, lenta e rápida. (31)

6.1.3 Procurar

Prima e mantenha premido o botão I◀◀ ou ▶▶I durante a reprodução para fazer uma procura a alta velocidade para trás ou para a frente no ficheiro actual. Solte o botão para retomar a reprodução à velocidade seleccionada.

6.1.4 Retroceder e avançar

Prima o botão I◀◀ ou ▶▶I durante a reprodução para retroceder para o início do ficheiro que está a ser reproduzido ou para avançar para o ficheiro seguinte, respectivamente. Se o ficheiro tiver marcas de índice, a reprodução começa nesse ponto.

6.2 Modos de reprodução

É possível definir o Voice Tracer para reproduzir ficheiros repetida ou aleatoriamente.

6.2.1 Repetir uma sequência

1. Para repetir ou fazer um ciclo de uma sequência numa canção, prima o botão **INDEX/■** no ponto de início escolhido. **REP. A – B** pisca no visor (32).
2. Prima o botão **INDEX/■** de novo no ponto de fim escolhido. A sequência de repetição começa.
3. Prima o botão **■/DEL** para parar a reprodução ou prima o botão **INDEX/■** para regressar à reprodução normal.

6.2.2 Repetir um ficheiro ou uma pasta / modo aleatório

1. Prima e mantenha premido o botão **INDEX/■** durante 1 segundo ou mais durante a reprodução para alternar entre modos de reprodução (repetir ficheiro, repetir pasta, reprodução aleatória da pasta ou reprodução normal). (33)

Ícone	Significado
REP. FILE (Rep. ficheiro)	Reproduzir um ficheiro repetidamente
REP. FOLDER (Rep. pasta)	Reproduzir todos os ficheiros numa pasta repetidamente
FOLDER SHUF (Aleatória da pasta)	Reproduzir todos os ficheiros de música numa pasta aleatoriamente

Nota
O modo aleatório só está disponível na pasta **M** (música).

7 Eliminar

1. Prima o botão **INDEX/■** com o gravador parado para seleccionar a pasta pretendida.
2. Prima e mantenha premido o botão **■/DEL** durante 1 segundo ou mais. A mensagem **DELETE** (Apagar) é mostrada no visor (34).
3. Prima o botão I◀◀ ou ▶▶I para seleccionar uma opção de eliminação: (35)

Ícone	Significado
FILE (Ficheiro)	Eliminar um só ficheiro
FOLDER (Pasta)	Eliminar todos os ficheiros de uma pasta
INDEX	Eliminar todas as marcas de índice de um ficheiro

4. Prima o botão ▶II.
5. Prima o botão I◀◀ ou ▶▶I para seleccionar o ficheiro, a pasta ou o ficheiro com as marcas de índice que pretende eliminar (36).
6. Prima o botão ▶II de novo. A mensagem **N** (Não) é mostrada (37).
7. Prima o botão I◀◀ ou ▶▶I para seleccionar **Y** (Sim) (38).
8. Prima o botão ▶II para confirmar.

Nota
Os números sequenciais dos ficheiros são redefinidos automaticamente.

8 Modo de rádio (apenas LFH0882)

1. Ligue os auscultadores. Os auscultadores fornecidos servem de antena de rádio.
2. Prima e mantenha premido o botão ✲/**MENU** durante 1 segundo ou mais para entrar no modo de rádio.

8.1 Sintonização automática de estações de rádio

1. Prima o botão ✲/**MENU** com o gravador no modo de rádio para abrir o menu.
2. Prima o botão I◀◀ ou ▶▶I para seleccionar **AUTO**.
3. Prima o botão ▶II de novo. A mensagem **N** (Não) é mostrada.
4. Prima o botão I◀◀ ou ▶▶I para seleccionar **Y** (Sim).
5. Prima o botão ▶II para confirmar. O rádio sintoniza automaticamente as estações de rádio e grava as frequências como predefinições. O rádio pode gravar até 20 estações de rádio como predefinições.

8.2 Sintonização manual de uma estação de rádio

1. Para sintonizar uma frequência com precisão, prima brevemente o botão I◀◀ ou ▶▶I.
2. Para procurar o sinal mais forte seguinte, prima e mantenha premido o botão I◀◀ ou ▶▶I.
3. Prima o botão ▶II para gravar a frequência como predefinição.
4. Regule o volume com os botões **+ e –**.
5. Para sair do modo de rádio, prima e mantenha premido o botão ✲/**MENU** durante 1 segundo ou mais.

Nota
Prima o botão **■/DEL** com o gravador no modo de rádio para alternar entre a recepção estéreo e mono.

8.3 Reproduzir uma estação de rádio predefinida

1. Prima o botão **INDEX/■** com o gravador no modo de rádio para alternar entre o modo de frequência e predefinido.
2. No modo predefinido, prima o botão I◀◀ ou ▶▶I para mudar para outra estação de rádio predefinida.
3. Regule o volume com os botões **+ e –**.
4. Para sair do modo de rádio, prima e mantenha premido o botão ✲/**MENU** durante 1 segundo ou mais.

8.4 Eliminar uma estação de rádio predefinida

1. Prima o botão **INDEX/■** com o gravador no modo de rádio para alternar entre o modo de frequência e predefinido.
2. No modo predefinido, prima o botão I◀◀ ou ▶▶I para seleccionar a estação de rádio predefinida que pretende eliminar.
3. Prima e mantenha premido o botão **■/DEL** durante 1 segundo ou mais para eliminar a estação de rádio predefinida.

8.5 Gravar a partir de rádio FM

1. Sintonize manualmente uma estação de rádio ou inicie a reprodução de uma estação de rádio predefinida.
2. Prima o botão ● para iniciar a gravação.
3. Para parar a gravação, prima o botão **■/DEL**.

9 Personalizar as definições

O menu está disponível com o gravador parado e com a rádio sintonizada. Os itens de menu disponíveis diferem consoante esteja numa pasta de voz, numa pasta de música ou no modo de rádio.

1. Prima o botão ✲/**MENU** com o gravador parado para abrir o menu.
2. Prima o botão I◀◀ ou ▶▶I para seleccionar um item de menu (39).
3. Prima o botão ▶II para entrar num submenu.
4. Prima o botão I◀◀ ou ▶▶I para alterar uma definição.
5. Prima o botão ▶II para confirmar a selecção.
6. Prima o botão ✲/**MENU** para sair do ecrã de definições em que se encontra.

Menu	Definição	Descrição
REC* (Gravar)	PCM SHQ HQ SP LP SLP	Escolha entre vários modos de gravação, desde gravação PCM estéreo sem compressão para uma qualidade do áudio semelhante à dos CD (LFH0882), dois modos de estéreo, SHQ e HQ, ou três modos monaural, SP, LP e SLP, para maiores tempos de gravação. Consulte o ponto 12 para mais informações sobre modos de gravação e tempos de gravação disponíveis.
SENSE* (Sensibilidade)	HI (Alta) LO (Baixa)	Regule a sensibilidade da gravação para evitar gravar ruídos de fundo e para se ajustar ao ambiente de gravação.
VA* (Activ. voz)	On Off	A gravação com activação por voz é uma função prática para a gravação mãos-livres. Quando a gravação com activação por voz é activada, a gravação começa quando o utilizador começar a falar. Quando parar de falar, o gravador coloca automaticamente a gravação em pausa após três segundos de silêncio e só a retoma quando começar a falar de novo.
EDIT* (Editar)	APPND OVER OFF	Pode editar um ficheiro gravado anteriormente substituindo parte da gravação ou adicionando uma gravação ao final do ficheiro. Defina o modo de edição pretendido (substituir [=OVER] ou adicionar [=APPND]) antes de editar uma gravação. Consulte o ponto 5.3 para mais informações.
INPUT (Entrada)	V (voz) L (entrada de linha)	Utilize a definição L (entrada de linha) quando gravar a partir de fontes de áudio externas ligadas à entrada de linha do gravador.
DIVIDE* (Dividir)	Off 30 min. 60 min.	A função de divisão automática grava automaticamente um novo ficheiro a cada 30 ou 60 minutos. Desta forma, é muito mais fácil localizar, editar e arquivar gravações de grande duração, como por exemplo de reuniões ou dissertações.
LIGHT (Luz)	On Off	O visor fica aceso durante alguns segundos quando um botão é premido.
BEEP (Sinal)	On Off	O gravador emite um sinal sonoro que indica operações de botões ou erros.
CLOCK (Relógio)	DD:MM:YY 12/24 H HH:MM:SS	Se a data e a hora estiverem definidas, esta informação é guardada automaticamente em cada ficheiro que é gravado.
TIMER (Temporizador)	Off V CH	Programe a gravação automática para começar com o microfone (seleccione V) ou a partir de um canal de rádio (seleccione CH / apenas LFH0882). Especifique a hora de início, a duração da gravação (30/60/120 minutos/sem limite), uma pasta e o canal de rádio que pretende gravar.
ALARM (Alarme)	Off b F	Utilize o Voice Tracer como despertador móvel. Escolha o modo de alarme (b = sinal sonoro, F = reprodução de ficheiro) e especifique a hora de início e o ficheiro a ser reproduzido.
AUTO OF	5 15	O Voice Tracer desliga-se automaticamente após 5 ou 15 minutos de inactividade.
CHARGE	On Off	Quando a função de recarga está activada, as pilhas recarregáveis são carregadas automaticamente se o Voice Tracer estiver ligado a um computador. Consulte o ponto 4.2 para mais informações.
FORMAT (Formatar)	Yes (Sim) No (Não)	Elimine todos os ficheiros do gravador, incluindo as estações de rádio programadas. Transfira os ficheiros importantes para um computador antes de formatar o gravador.
VER (Versão)		Apresenta a versão do firmware e a data de edição.
SPLIT* (Dividir)	Yes (Sim) No (Não)	Dividir um ficheiro grande em dois ficheiros separados, de forma a que possam ser facilmente arquivados ou transferidos por correio electrónico, ou a que parte de um ficheiro possa ser eliminada. Para dividir um ficheiro, inicie a reprodução e pare no ponto em que pretende fazer a divisão e abra o menu **SPLIT** (Dividir).
AUTO**	Yes (Sim) No (Não)	Sintoniza automaticamente uma estação de rádio e grava até 20 estações como predefinições.
OUTPUT ** (Saída)	EP SP	Alterna entre saída para auricular (EP) e altifalante (SP) no modo de rádio.

* Esta função não está disponível na pasta **M** (música).
** Esta função só está disponível no modo de rádio.

10 Actualizar o firmware

O Voice Tracer é controlado por um programa interno denominado firmware. É possível que tenham sido lançadas novas versões do firmware depois de ter adquirido o Voice Tracer.

1. Ligue o Voice Tracer a um computador com o cabo USB fornecido.
2. Transfira a actualização do firmware para o seu modelo de Voice Tracer a partir de *www.philips.com* e grave o ficheiro no directório de raiz do Voice Tracer.
3. Desligue o Voice Tracer do computador. O firmware é actualizado automaticamente e quando terminar o Voice Tracer desliga-se.

11 Resolução de problemas

O meu gravador não liga
- As pilhas podem estar gastas ou não estar correctamente colocadas. Substitua as pilhas gastas por umas novas e verifique se as pilhas novas estão correctamente colocadas.

O meu gravador não grava nada
- O gravador pode estar no modo **HOLD** (Suspender). Deslize o interruptor **HOLD** (Suspender) para a posição Off.
- O número máximo de gravações pode ter sido atingido ou a capacidade de gravação pode estar cheia. Elimine algumas gravações ou transfira gravações para um dispositivo externo.

Não consigo ouvir nada do altifalante
- Os auscultadores podem estar ligados. Retire os auscultadores.
- O volume está no nível mais baixo. Regule o volume.

O meu gravador não reproduz gravações
- O gravador pode estar no modo **HOLD** (Suspender). Deslize o interruptor **HOLD** (Suspender) para a posição Off.
- As pilhas podem estar gastas ou não estar correctamente colocadas. Substitua as pilhas gastas por umas novas e verifique se as pilhas novas estão correctamente colocadas.
- Ainda nada foi gravado. Verifique o número de gravações.

Não consigo parar, fazer pausa, reproduzir ou gravar com o meu gravador
- O gravador pode estar no modo **HOLD** (Suspender). Deslize o interruptor **HOLD** (Suspender) para a posição Off.

Não consigo ouvir nada através dos auscultadores
- Os auscultadores podem não estar correctamente ligados. Ligue correctamente os auscultadores.
- O volume está no nível mais baixo. Regule o volume.

12 Características técnicas

- **USB:** Mini-USB 2.0 de alta velocidade
- **Microfone:** 3,5 mm • impedância de 2,2 kΩ
- **Auscultador:** 3,5 mm • impedância de 16 Ω ou mais
- **Visor:** LCD/segmentado • tamanho do ecrã na diagonal: 39 mm
- **Microfone:** Incorporado: estéreo • Externo: estéreo
- **Capacidade da memória incorporada: 4 GB**
- **Tipo de memória incorporada:** NAND Flash
- **Formatos de gravação:** MPEG1 nível 3 (MP3), PCM (LFH0882)
- **Modos de gravação:** PCM (WAV/estéreo), SHQ (MP3/estéreo), HQ (MP3/estéreo), SP (MP3/mono), LP (MP3/mono), SLP (MP3/mono)
- **Taxa de bits:** 1411 kbps (modo PCM), 192 kbps (modo SHQ), 64 kbps (modo HQ), 48 kbps (modo SP), 32 kbps (modo LP), 16 kbps (modo SLP)
- **Tempo de gravação:** 572 horas (modo SLP), 286 horas (modo LP), 190 horas (modo SP), 143 horas (modo HQ), 47 horas (modo SHQ), 6,4 horas (modo PCM)
- **Taxa de amostragem:** 44.1 kHz (modo PCM/SHQ), 22 kHz (modo HQ), 16 kHz (modo SP/LP/SLP)
- **Reprodução de música:** Formato de compressão: .mp3, .wma • Taxa de bits MP3: 8 – 320 kbps • Taxa de bits WMA: 48 – 320 kbps (44 kHz), 64 – 192 kbps (48 kHz), estéreo • Sem suporte DRM
- **Sintonizador/recepção (LFH0882):** Bandas do sintonizador: FM estéreo • Intervalo de frequências: 87.5 – 108 MHz • Número de canais predefinidos: 20 • Sintonizador digital automático
- **Altifalante:** dinâmico redondo de 30 mm incorporado • potência de saída: 110 mW
- **Condições de funcionamento:** Temperatura: 5° – 45° C • Humidade: 10% – 90%
- **Tipo de pilhas:** duas pilhas AAA alcalinas Philips (LR03 ou R03) ou pilhas recarregáveis LFH9154 Philips
- **Duração das pilhas (Modo LP):** 50 horas
- **Dimensões do aparelho (L × P × A):** 40 × 18,4 × 108 mm
- **Peso:** 80 g incluindo pilhas
- **Requisitos do sistema:** Windows 7/Vista/XP/2000, Mac OS X, Linux • Porta USB livre

Română

1 Bine aţi venit!

Felicitări pentru achiziţia făcută şi bine aţi venit la Philips! Pentru a beneficia din plin de asistenţa pe care Philips o pune la dispoziţia dvs., vizitaţi site-ul nostru pentru informaţii referitoare la manuale de utilizare, la descărcări de software, precum şi pentru informaţii referitoare la garanţie şi altele: www.philips.com.

1.1 Caracteristicile produsului

- Înregistrare în formatul comun MP3
- Transferaţi rapid înregistrări de voce şi date utilizând conexiunea USB 2.0 de mare viteză
- Sistemul de „zoom" al microfonului se focalizează pe sunetul din faţa Voice Tracer, reducând în acelaşi timp captarea sunetelor laterale şi din spate.
- Înregistrare activată prin voce pentru luarea de notiţe fără a utiliza mâinile
- Stocarea USB în masă asigură compatibilitate maximă
- Înregistrare imediată „one-touch", de la starea oprit direct la modul înregistrare
- Delectaţi-vă cu funcţia de redare a muzicii, care suportă formate MP3 şi WMA

2 Important

2.1 Siguranţă

- Pentru a evita producerea unui scurtcircuit, nu expuneţi produsul la ploaie sau apă.
- Nu expuneţi aparatul la căldură excesivă cauzată de echipamente de încălzire sau de lumina directă a soarelui.
- Protejaţi cablurile astfel încât acestea să nu se îndoaie, mai ales la mufe şi la locul în care acestea ies din unitate.
- Copiaţi fişierele. Philips nu îşi asumă răspunderea pentru nicio pierdere de date.

2.1.1 Protejarea auzului

Respectaţi următoarele instrucţiuni atunci când utilizaţi căştile:

- Ascultaţi la niveluri de volum potrivite, pentru durate de timp rezonabile.
- Fiţi atent(ă) să nu reglaţi volumul la un nivel mai mare decât cel la care auzul dvs. se poate adapta.
- Nu reglaţi volumul la un nivel atât de mare încât să nu auziţi ce se întâmplă în jurul dvs.
- Trebuie să fiţi atent(ă) sau să întrerupeţi temporar utilizarea în situaţii potenţial periculoase.
- Nu utilizaţi căşti în timp ce folosiţi un vehicul cu motor, bicicleta sau skateboard-ul etc. Acest lucru poate duce la crearea unui pericol în trafic şi este ilegal în multe zone.

Important (pentru modele furnizate cu căşti):
Philips garantează respectarea valorii maxime a presiunii acustice a playerelor audio, astfel cum este stabilită aceasta de către organismele de reglementare relevante, însă numai pentru modelul original al căştilor furnizate. În cazul în care aceste căşti necesită înlocuire, vă recomandăm să contactaţi furnizorul dvs. pentru a comanda un model Philips identic cu cel original.

2.2 Aruncarea produsului vechi

- Produsul dvs. este creat şi realizat din materiale şi componente de calitate superioară care pot fi reciclate şi reutilizate.
- Atunci când acest simbol, indicând un recipient cu rotile tăiat, este ataşat la un produs, se indică faptul că produsul este acoperit de Directiva Europeană 2002/96/CE.
- Informaţi-vă în legătură cu sistemul de colectare separată a deşeurilor de echipamente electrice şi electronice din zona dvs.
- Acţionaţi în conformitate cu regulile locale şi nu aruncaţi produsele vechi împreună cu deşeurile menajere obişnuite. Aruncarea corectă a produselor vechi va contribui la prevenirea eventualelor consecinţe negative asupra mediului şi asupra sănătăţii umane.
- Bateriile (inclusiv bateriile reîncărcabile interne) conţin substanţe care pot polua mediul. Toate bateriile trebuie aruncate la un punct de colectare oficial.

3 Produsul dvs. Digital Voice Tracer

(1) Mufă căşti, mufă de conectare de la distanţă
(2) Mufă microfon, mufă line-in
(3) Microfon intern
(4) Mărire volum
(5) Înregistrare, pauză, pornire
(6) Derulare rapidă înainte, selectare fişier, selectare meniu
(7) Oprire, afişare, ştergere
(8) Micşorare volum
(9) Difuzor
(10) Mufă USB
(11) Compartiment pentru baterii
(12) Pornire/oprire, ascultă/pauză, viteză de ascultare
(13) Meniu, radio FM, funcţie de „zoom"
(14) Derulare rapidă înapoi, selectare fişier, selectare meniu
(15) Index, dosar, repetă
(16) Afişare
(17) Comutator Hold (aşteptare)
(18) Indicator înregistrare/pornire

4 Începeţi

4.1 Introduceţi bateriile

Aparatul Voice Tracer funcţionează cu baterii reîncărcabile Philips LFH9154 sau cu baterii alcaline AAA.

1. Înlăturaţi capacul de la compartimentul bateriilor printr-o mişcare de alunecare. (19)
2. Aşezaţi bateriile respectând polaritatea corectă, astfel cum este indicat şi introduceţi capacul la loc. (20)

Notă
- Nu introduceţi baterii de tipuri şi/sau de mărci diferite.
- Scoateţi bateriile dacă nu veţi utiliza produsul Voice Tracer pentru o perioadă îndelungată de timp. Bateriile care prezintă scurgeri pot deteriora produsul Voice Tracer.
- În cazul în care Voice Tracer funcţionează cu întreruperi, scoateţi bateriile şi introduceţi-le din nou.
- Opriţi aparatul înainte de a înlocui bateriile. Înlocuirea bateriilor în timp ce aparatul este pornit poate duce la deteriorarea fişierului.
- În momentul în care bateriile sunt aproape descărcate, indicatorul pentru baterie licăreşte.
- Dacă înlocuirea bateriei durează mai mult de 2 minute, ar putea fi necesară resetarea timpului.

4.2 Încărcarea bateriilor

Bateriile reîncărcabile Philips LFH9154 pot fi încărcate în aparatul Voice Tracer. Atunci când aparatul Voice Tracer este conectat la un calculator, bateriile reîncărcabile se încarcă în mod automat. Un ciclu complet de reîncărcare durează aproximativ 2,5 ore.

Note
- Alte baterii decât bateriile LFH9154 furnizate de Philips nu pot fi încărcate.
- Încărcaţi complet bateriile înainte de prima utilizare.
- Calculatorul trebuie să fie pornit atunci când bateriile se află în proces de încărcare.
- În cazul în care portul USB al calculatorului nu furnizează suficientă capacitate electrică, opriţi funcţia de încărcare (pentru informaţii suplimentare, a se vedea capitolul 9) şi utilizaţi un încărcător de baterie extern.

4.3 Pornit/Oprit

1. Pentru a porni, apăsaţi butonul ▶II până la afişarea mesajului **HELLO**.
2. Pentru a opri, apăsaţi butonul ▶II, în timp ce aparatul este oprit, până la afişarea mesajului **BYE**.

4.4 Funcţia de aşteptare

În momentul în care comutatorul **HOLD** (17) se află în poziţia Aşteptare, toate butoanele aparatului sunt inactive. Mesajul *On Hold* va fi afişat pentru scurt timp pe ecran, iar afişajul se va opri. Deblocaţi Voice Tracer mutând comutatorul **HOLD** în poziţia *Oprit*.

4.5 Reglarea datei şi a orei

În momentul în care bateriile sunt instalate pentru prima oară, aparatul vă va cere să setaţi data şi ora.

1. **"CLOCK"** va fi afişat pe ecran (21). Apăsaţi butonul ▶II. Indicatorul pentru an licăreşte (22).
2. Apăsaţi butonul I◀◀ sau ▶▶I pentru a seta anul.
3. Apăsaţi butonul ▶II pentru a trece la setările pentru lună.
4. Repetaţi paşii 2 şi 3 în acelaşi mod, pentru a continua cu setarea lunii, a zilei, a sistemului 12/24 şi a orei.

Notă
Data şi ora pot fi modificate în orice moment prin intermediul meniului. Pentru informaţii suplimentare, a se vedea capitolul 9.

4.6 Afişarea informaţiilor

- Apăsaţi butonul ■/DEL, în timp ce aparatul este oprit, pentru a alterna informaţiile de pe ecran: timp de redare total a fişierului curent > timp > dată > timp de înregistrare rămas > timp de înregistrare a fişierului curent > data înregistrării fişierului curent.
- Apăsaţi şi menţineţi apăsat ▶II în timpul înregistrării pentru ca aparatul să afişeze timpul rămas pentru înregistrare.

4.7 Utilizarea Voice Tracer cu un calculator

Ca dispozitiv USB de stocare în masă, Voice Tracer oferă o metodă comodă de a salva, de a face copii de siguranţă şi de a muta fişiere. Voice Tracer se conectează la un calculator printr-o conexiune USB şi nu necesită instalarea unui software special. Voice Tracer este afişat în mod automat ca driver amovibil, permiţându-vă, într-un mod foarte simplu, să trageţi sau să puneţi fişiere către unitate şi din interiorul acesteia. (23)

Notă
- Nu deconectaţi Voice Tracer în timp ce fişierele sunt transferate de pe aparat sau pe acesta. Dacă luminiţa de indicare înregistrare/pornire (18) licăreşte în culoarea portocalie, datele sunt încă în proces de transferare.
- Nu formataţi driverul aparatului Voice Tracer pe un calculator.

4.8 Conectaţi dispozitivul de control de la distanţă (LFH0885 exclusiv)

Dispozitivul de control de la distanţă poate fi utilizat pentru a începe sau pentru a opri provizoriu înregistrarea, pentru a adăuga un fişier nou şi pentru a adăuga un semn de marcare.

1. Conectaţi dispozitivul de control de la distanţă la mufa **EAR** cu care este prevăzut aparatul Voice Tracer (24).

4.9 Utilizaţi staţia de conectare (LFH0868/LFH0888 exclusiv)

Staţia de conectare poate fi utilizată pentru încărcarea fişierelor de pe Voice Tracer pe un calculator şi pentru reîncărcarea bateriilor. (25)

1. Legaţi staţia de conectare la un calculator prin intermediul cablului USB pus la dispoziţie.
2. Introduceţi aparatul Voice Tracer în slotul pentru conectare al staţiei de conectare.

5 Înregistrare

5.1 Înregistrare cu microfonul intern

1. Apăsaţi butonul **INDEX/▬**, în timp ce aparatul este oprit, pentru a selecta fişierul dorit. (26)
2. Apăsaţi butonul ● pentru a începe înregistrarea. Indicatorul înregistrare/pornire (18) licăreşte în culoarea roşie. Îndreptaţi microfonul intern (3) în direcţia sursei de sunet.
3. Pentru a întrerupe înregistrarea, apăsaţi butonul ●. Indicatorul înregistrare/pornire va licări, iar **PAUSE** va apărea pe ecran (27). Apăsaţi din nou butonul ● pentru a relua înregistrarea.
4. Pentru a opri înregistrarea, apăsaţi butonul **■/DEL**.

Notă
- Setaţi funcţia de activare vocală şi modul de înregistrare dorite înainte de a începe să înregistraţi (Pentru informaţii suplimentare, a se vedea capitolul 9).
- Efectuaţi o înregistrare de testare pentru a vă asigura că setările Voice Tracer sunt corecte.
- Apăsaţi şi menţineţi apăsat ▶II în timpul înregistrării pentru ca aparatul să afişeze timpul rămas pentru înregistrare.
- Apăsaţi ▶▶I în timpul înregistrării pentru a crea un nou fişier.
- Numărul maxim de fişiere în fiecare dosar este de 99, având o capacitate totală de 396 de fişiere (99 fişiere x 4 dosare).
- Dacă timpul de înregistrare depăşeşte capacitatea disponibilă sau dacă numărul de fişiere ajunge la 396, înregistrarea se opreşte, iar mesajul "FULL" va fi afişat. Ştergeţi câteva înregistrări sau mutaţi-le pe un calculator.
- Nu scoateţi bateriile în timpul înregistrării. Acest lucru poate duce la funcţionarea cu întreruperi a aparatului.
- Dacă înregistraţi pentru o perioadă îndelungată de timp, înlocuiţi bateriile înainte de a începe.
- Voice Tracer poate funcţiona în timp ce este alimentat printr-un cablu USB, fără a epuiza bateria. Conectaţi aparatul la un calculator utilizând un cablu USB şi apăsaţi butonul ● timp de 1 secundă sau mai mult pentru a începe să înregistraţi.

5.2 Înregistrare cu un microfon extern

Pentru a înregistra cu un microfon extern, conectaţi microfonul la mufa acestuia şi urmaţi aceeaşi procedură ca şi pentru microfonul intern. (28)

5.3 Editarea unui fişier înregistrat în prealabil

Puteţi edita un fişier înregistrat în prealabil prin suprascrierea parţială a înregistrării sau prin adăugarea unei înregistrări la sfârşitul fişierului.

1. Setaţi modul de editare dorit (suprascrieţi sau adăugaţi), înainte de a începe înregistrarea (pentru informaţii suplimentare, a se vedea capitolul 9).
2. Apăsaţi butonul **INDEX/▬**, în timp ce aparatul este oprit, pentru a selecta fişierul dorit.
3. Apăsaţi butonul I◀◀ sau ▶▶I pentru a selecta fişierul în care trebuie adăugate date (pentru informaţii suplimentare privind selectarea unui fişier, a se vedea capitolul 6.1.1).
4. Porniţi sau înaintaţi până la poziţia în care trebuie adăugate date şi apăsaţi butonul ▶II pentru a întrerupe redarea.
5. Apăsaţi butonul ●. Indicatorul de înregistrare/pornire va licări, iar mesajele **OVER** sau **APPEND** vor apărea pe ecran.
6. Apăsaţi din nou butonul ● pentru a începe înregistrarea. Înregistrarea existentă va fi editată.
7. Apăsaţi butonul **■/DEL** pentru a opri înregistrarea.

Notă
- Modul de înregistrare setat anterior al fişierului iniţial este valabil în momentul editării unei înregistrări.
- Funcţia de editare a unei înregistrări nu poate fi utilizată în folderul **M** (muzică).

5.4 Adăugarea marcajelor

Semnele de marcare pot fi utilizate pentru a indica anumite secvenţe dintr-o înregistrare ca puncte de referinţă.

1. Apăsaţi butonul **INDEX/▬**, în timpul înregistrării, pentru a adăuga un semn de marcare. Numărul de marcare este afişat timp de o secundă. (29)

Notă
- Icoana INDEX indică faptul că înregistrarea conţine semne de marcare.
- Pot fi setate maximum 32 de semne de marcare per fişier.

5.5 Utilizaţi funcţia de „zoom"

Atunci când funcţia de „zoom" este activă, microfoanele se focalizează pe sunetul din faţa Voice Tracer, reducând în acelaşi timp captarea sunetelor laterale şi din spate. Această funcţie este recomandată pentru înregistrarea conferinţelor, a discursurilor şi în alte situaţii în care oratorul se află la distanţă de poziţia dumneavoastră de înregistrare. Funcţia de „zoom" are două setări sunet/distanţă pentru a maximiza efectul audio pe care doriţi să-l obţineţi.

1. Apăsaţi butonul **☼/MENU** în timpul înregistrării pentru a modifica modul „zoom" (Oprit > Zoom 1 > Zoom 2 > Oprit). (30).

Notă
Funcţia de „zoom" este optimizată pentru microfonul intern şi pentru microfonul zoom extern (furnizat împreună cu LFH0885).

6 Redare

1. Apăsaţi butonul **INDEX/▬**, în timp ce aparatul este oprit, pentru a selecta fişierul dorit.
2. Apăsaţi butonul I◀◀ sau ▶▶I pentru a selecta fişierul care trebuie redat (pentru informaţii suplimentare privind selectarea unui fişier, a se vedea capitolul 6.1.1).
3. Apăsaţi butonul ▶II. Timpul de redare va fi afişat pe ecran, iar LEDUL verde (18) se va aprinde.
4. Reglaţi volumul utilizând butoanele **+** şi **–**.
5. Pentru a opri redarea, apăsaţi butonul **■/DEL**. Timpul total de redare a fişierului curent va fi afişat pe ecran.
6. Apăsaţi din nou butonul ▶II pentru a continua redarea de la poziţia anterioară.

Notă
- Funcţia „auto-backspace" redă în mod automat ultimele 3 secunde de înregistrare, de fiecare dată când redarea este reluată.
- În momentul în care căştile sunt conectate la mufa **EAR** (1), difuzorul aparatului va fi deconectat.

Note privind utilizarea Voice Tracer ca music player
- Aparatul suportă fişiere cu muzică în formate .wma şi .mp3, care pot fi transferate de pe calculator în dosarul de muzică al aparatului. Fişierele protejate împotriva copierii (managementul drepturilor digitale) nu sunt suportate.
- Voice Tracer suportă până la două niveluri de dosare din cadrul dosarului de muzică. Fiecare dosar poate suporta până la 199 de intrări (fişiere şi dosare).
- Apăsaţi butonul ▶II pentru a deschide un dosar/fişier selectat. Apăsaţi butonul **INDEX/▬** pentru a vă întoarce la dosarul cu un nivel mai sus.
- Apăsaţi butonul ● în timpul redării muzicii pentru a schimba modul egalizatorului (Normal > Classic > Jazz > Rock > Pop > Normal).

6.1 Funcţiile de redare

6.1.1 Selectarea unui fişier/localizarea unui semn index

- Apăsaţi butonul ▶▶I o dată, în timp ce aparatul de înregistrare este oprit, pentru a trece peste sfârşitul unui fişier. Apăsaţi din nou butonul ▶▶I pentru a trece peste începutul următorului fişier.
- Apăsaţi butonul I◀◀ în timp ce aparatul de înregistrare este oprit, pentru a trece peste începutul unui fişier. Apăsaţi din nou butonul I◀◀ pentru a trece peste sfârşitul fişierului anterior.
- Dacă fişierul conţine semne index, aparatul de înregistrare va trece la semnul index anterior sau la cel care urmează, în momentul în care apăsaţi butonul I◀◀ sau butonul ▶▶I.

6.1.2 Redare lentă, rapidă, normală

Apăsaţi şi ţineţi apăsat butonul ▶II timp de 1 secundă sau mai mult pentru a schimba între funcţiile de redare normală, lentă şi rapidă. (31)

6.1.3 Căutare

Apăsaţi şi ţineţi apăsat butonul I◀◀ sau ▶▶I în timpul redării pentru a derula înainte sau înapoi în fişierul curent la viteză mare. Eliberaţi butonul pentru a relua redarea la viteza selectată.

6.1.4 Derulare înapoi şi derulare înainte

Apăsaţi butonul I◀◀ sau ▶▶I în timpul redării pentru a derula înapoi la începutul fişierului ascultat, respectiv înainte la următorul fişier. Dacă fişierul conţine semne de marcare, redarea începe din acel punct.

6.2 Caracteristici de redare

Puteţi seta Voice Tracer pentru a asculta fişiere, cu redare repetată sau aleatoare.

6.2.1 Repetarea unei secvenţe

1. Pentru a repeta sau a reda continuu, apăsaţi butonul **INDEX/▬** la punctul de pornire selectat. **REP. A – B** pe ecran (32).
2. Apăsaţi din nou butonul **INDEX/▬** la punctul final selectat. Începe secvenţa setată pe repetare.
3. Apăsaţi butonul **■/DEL** pentru a opri redarea sau apăsaţi butonul **INDEX/▬** pentru a reveni la modul de redare normală.

6.2.2 Repetarea unui fişier sau dosar / mod de redare aleatorie

1. Apăsaţi şi ţineţi apăsat butonul **INDEX/▬** timp de 1 secundă sau mai mult, în timpul redării, pentru a schimba între modurile de ascultare (repetă fişier, repetă dosar, dosar aleatoriu sau redare normală). (33)

Pictogramă	Semnificaţie
REP. FILE	Ascultă un fişier în mod de redare repetată
REP. FOLDER	Ascultă toate fişierele din cadrul dosarului în modul de redare repetată
FOLDER SHUF	Ascultă toate fişierele din cadrul dosarului în modul de redare aleatorie

Notă
Modul de redare aleatorie poate fi utilizat doar în dosarul **M** (muzică).

7 Ştergerea

1. Apăsaţi butonul **INDEX/▬**, în timp ce aparatul este oprit, pentru a selecta dosarul dorit.
2. Apăsaţi şi ţineţi apăsat butonul **■/DEL** timp de 1 secundă sau mai mult. **DELETE** apare pe ecran (34).
3. Apăsaţi butonul I◀◀ sau ▶▶I pentru a selecta o opţiune de ştergere: (35)

Pictogramă	Semnificaţie
FILE	Şterge un singur fişier
FOLDER	Şterge toate fişierele dintr-un dosar
INDEX	Şterge toate semnele de marcare dintr-un fişier

4. Apăsaţi butonul ▶II.
5. Apăsaţi butonul I◀◀ sau ▶▶I pentru a selecta fişierul, dosarul sau fişierul care conţine semnele de marcare care trebuie şterse (36).
6. Apăsaţi din nou butonul ▶II. **N** (Nu) este afişat (37).
7. Apăsaţi butonul I◀◀ sau ▶▶I pentru a selecta **Y** (Da) (38).
8. Apăsaţi butonul ▶II pentru a confirma.

Notă
Numerele dosarelor secvenţiale sunt redistribuite în mod automat.

8 Mod radio (LFH0882 exclusiv)

1. Conectează căştile. Căştile puse la dispoziţie funcţionează ca antenă radio.
2. Apasă şi ţine apăsat butonul **☼/MENU** timp de 1 secundă sau mai mult pentru a seta modul radio.

8.1 Căutarea automată a staţiilor radio

1. Apăsaţi butonul **☼/MENU**, în timp ce aparatul este setat pe modul radio, pentru a deschide meniul.
2. Apăsaţi butonul I◀◀ sau ▶▶I pentru a selecta **AUTO**.
3. Apăsaţi din nou butonul ▶II. **N** (Nu) este afişat.
4. Apăsaţi butonul I◀◀ sau ▶▶I pentru a selecta **Y** (Da).
5. Apăsaţi butonul ▶II pentru a confirma. Radioul caută automat staţii radio şi salvează frecvenţele în presetări. Radioul poate stoca până la 20 de staţii radio la presetări.

8.2 Căutare manuală a unei staţii radio

1. Pentru ajustarea fină a frecvenţei, apăsaţi rapid butonul I◀◀ sau ▶▶I.
2. Pentru a căuta următorul semnal mai puternic, apăsaţi şi ţineţi apăsat I◀◀ sau ▶▶I.
3. Apăsaţi butonul ▶II pentru a salva frecvenţa ca presetare.
4. Reglaţi nivelul volumului utilizând butoanele **+** şi **–**.
5. Pentru a ieşi din modul radio, apăsaţi şi ţineţi apăsat butonul **☼/MENU** timp de 1 secundă sau mai mult.

Notă
Apăsaţi butonul **■/DEL**, în timp ce aparatul este setat în modul radio, pentru a alege între recepţia stereo şi mono.

8.3 Ascultarea unei staţii radio presetate

1. Apăsaţi butonul **INDEX/▬**, în timp ce aparatul este setat în modul radio, pentru a alege între modul pentru frecvenţă şi cel pentru presetare.
2. În modul pentru presetare, apăsaţi butonul I◀◀ sau ▶▶I pentru a schimba pe o altă staţie radio presetată.
3. Reglaţi nivelul volumului utilizând butoanele **+** şi **–**.
4. Pentru a ieşi din modul radio, apăsaţi şi ţineţi apăsat butonul **☼/MENU** timp de 1 secundă sau mai mult.

8.4 Ştergerea unei staţii radio presetate

1. Apăsaţi butonul **INDEX/▬**, în timp ce aparatul este setat în modul radio, pentru a alege între modul pentru frecvenţă şi cel pentru presetare.
2. În modul pentru presetare, apăsaţi butonul I◀◀ sau ▶▶I pentru a selecta staţia radio presetată care trebuie ştearsă.
3. Apăsaţi şi ţineţi apăsat butonul **■/DEL** timp de 1 secundă sau mai mult pentru a şterge staţia radio presetată.

8.5 Înregistrare de pe radio FM

1. Căutaţi manual o staţie radio sau porniţi o staţie radio presetată.
2. Apăsaţi butonul ● pentru a începe înregistrarea.
3. Pentru a opri înregistrarea, apăsaţi butonul **■/DEL**.

9 Personalizarea setărilor

Meniul este disponibil în timp ce aparatul este oprit şi în timpul recepţiei radio. Articolele de meniu disponibile diferă în funcţie de dosarul sau de modul în care vă aflaţi, şi anume într-un dosar cu înregistrări, într-un dosar de muzică sau într-un mod radio.

1. Apăsaţi butonul **☼/MENU**, în timp ce aparatul este oprit, pentru a deschide meniul.
2. Apăsaţi butonul I◀◀ sau ▶▶I pentru a selecta articolul de meniu (39).
3. Apăsaţi butonul ▶II pentru a intra într-un meniu secundar.
4. Apăsaţi butonul I◀◀ sau ▶▶I pentru a schimba o setare.
5. Apăsaţi butonul ▶II pentru a confirma selecţia dvs.
6. Apăsaţi butonul **☼/MENU** pentru a ieşi din afişajul cu setările curente.

Meniu	Setare	Descriere
REC*	PCM SHQ HQ SP LP SLP	Alegeţi între mai multe moduri de înregistrare, de la modul de înregistrare stereo PCM necomprimată pentru o calitate similară celei unui CD audio (LFH0882), până la două moduri stereo, inclusiv SHQ şi HQ sau trei moduri monoaurale, inclusiv SP, LP şi SLP pentru un timp extins de înregistrare. A se vedea capitolul 12 pentru detalii privind modurile de înregistrare disponibile şi timpii de înregistrare.
SENSE*	HI LO	Ajustaţi viteza de înregistrare pentru a evita înregistrarea zgomotelor de fond şi pentru a regla aparatul în funcţie de mediul de înregistrare.
VA*	On Off	Modul de înregistrare cu activare prin voce reprezintă o caracteristică comodă pentru înregistrarea „mâini libere". În momentul în care modul de înregistrare cu activare prin voce este activat, înregistrarea va începe în momentul în care începeţi să vorbiţi. În momentul în care nu mai vorbiţi, aparatul se va întrerupe automat din înregistrare după trei secunde de tăcere şi va reîncepe numai când începeţi să vorbiţi din nou.
EDIT*	APPND OVER OFF	Puteţi edita un fişier înregistrat anterior prin suprascrierea parţială a înregistrării sau prin adăugarea unei înregistrări la sfârşitul fişierului. Setaţi modul de editare dorit (suprascrieţi [=OVER] sau adăugaţi [=APPND]), înainte de a edita o înregistrare. Pentru mai multe informaţii, a se vedea capitolul 5.3.
INPUT	V (voce) L (line-in)	Utilizaţi setarea L (line-in) atunci când înregistraţi din surse audio externe prin mufa line-in a aparatului.
DIVIDE*	Off 30 min. 60 min.	Caracteristica de separare automată înregistrează automat într-un fişier nou la fiecare 30 sau 60 de minute. Aceasta permite găsirea, editarea şi arhivarea mult mai rapidă a înregistrărilor de lungă durată, cum ar fi şedinţele şi conferinţele.
LIGHT	On Off	Afişajul va rămâne luminat pentru câteva secunde după apăsarea unui buton.
BEEP	On Off	Aparatul oferă reacţie sonoră la operaţiile cu butoanele sau la erori.
CLOCK	DD:MM:YY 12/24 H HH:MM:SS	Dacă data şi ora sunt setate, informaţiile din momentul în care fişierul este înregistrat sunt stocate automat pentru fiecare fişier.
TIMER	Off V CH	Un sincronizator poate fi setat pentru a începe înregistrarea la un moment specificat. Meniul oferă trei opţiuni: Off (Oprit), V (= înregistrare prin sincronizator, cu utilizarea microfonului) şi CH (=înregistrare prin sincronizator de la radioul incorporat/LFH0882 exclusiv). Indicaţi ora de începere, durata înregistrării (30/60/120 minute/ nelimitat), un dosar şi canalul de radio care trebuie înregistrat.
ALARM	Off b F	Utilizaţi Voice Tracer ca ceas cu alarmă mobil. Alegeţi modul de alarmă (b = beep, F = redare fişier) şi indicaţi ora de începere şi fişierul care trebuie activat.
AUTO OF	5 15	Voice Tracer se opreşte automat după 5 sau 15 minute de inactivitate.
CHARGE	On Off	În momentul în care funcţia de încărcare este pornită, bateriile reîncărcabile se încarcă în mod automat atunci când aparatul Voice Tracer este conectat la un calculator. Pentru mai multe informaţii, a se vedea capitolul 4.2.
FORMAT	Yes No	Ştergeţi toate fişierele din aparat, inclusiv staţiile radio programate. Transferaţi toate fişierele importante pe un calculator înainte de a formata aparatul.
VER		Afişare a versiunii firmware şi a datei versiunii.
SPLIT*	Yes No	Împărţiţi un fişier mare în două fişiere separate, astfel încât acestea să poată fi arhivate sau transferate cu uşurinţă prin e-mail sau astfel încât acea parte a fişierului să poată fi ştearsă. Pentru a împărţi un fişier, porniţi şi opriţi în poziţia la care trebuie realizată divizarea, după care deschideţi meniul **SPLIT**.
AUTO**	Yes No	Căutare automată a unei staţii radio şi stocare a maximum 20 de staţii la presetări.
OUTPUT **	EP SP	Schimbare între ieşirea pentru căşti (EP) şi cea pentru difuzor (SP) în modul radio.

* Această funcţie nu este disponibilă în dosarul **M** (muzică).
** Această funcţie este disponibilă numai în modul radio.

10 Actualizare a versiunii firmware

Produsul dvs. Voice Tracer este controlat de un software integrat, denumit firmware. Este posibil ca versiuni noi ale software-ului integrat să fi fost lansate pe piaţă ulterior achiziţionării de către dumneavoastră a Voice Tracer.

1. Conectaţi Voice Tracer la un calculator utilizând cablul USB pus la dispoziţie.
2. Descărcaţi versiunea firmware actualizată pentru modelul dvs. Voice Tracer de pe *www.philips.com* şi salvaţi fişierul în directorul rădăcină al Voice Tracer.
3. Deconectaţi Voice Tracer de la calculator. Software-ul integrat este actualizat în mod automat; în momentul în care procesul este finalizat Voice Tracer se va opri.

11 Detectarea şi remedierea defecţiunilor

Aparatul meu nu poate fi pornit
- Bateriile pot fi descărcate sau introduse incorect. Înlocuiţi bateriile cu unele noi şi verificaţi dacă acestea sunt introduse corect.

Aparatul meu nu înregistrează nimic
- Aparatul poate fi setat pe modul **HOLD**. Puneţi printr-o mişcare de alunecare comutatorul **HOLD** pe poziţia Off.
- Numărul maxim de înregistrări poate fi atins sau capacitatea de înregistrare este cea maximă. Ştergeţi câteva înregistrări sau mutaţi înregistrările pe un aparat extern.

Nu aud nimic din difuzor
- Căştile pot fi conectate. Înlăturaţi căştile.
- Nivelul volumului este setat la minimum. Reglaţi volumul.

Nu pot asculta înregistrările de pe reportofon
- Aparatul poate fi setat pe modul **HOLD**. Puneţi printr-o mişcare de alunecare comutatorul **HOLD** pe poziţia Off.
- Bateriile pot fi descărcate sau introduse incorect. Înlocuiţi bateriile cu unele noi şi verificaţi dacă acestea sunt introduse corect.
- Nu s-a înregistrat nimic până în acest moment. Verificaţi numărul de înregistrări.

Aparatul meu nu poate fi oprit, întrerupt, pornit sau nu poate să înregistreze
- Aparatul poate fi setat pe modul **HOLD**. Puneţi printr-o mişcare de alunecare comutatorul **HOLD** pe poziţia Off.

Nu aud nimic din căşti
- Căştile nu sunt conectate corespunzător. Conectaţi căştile în mod corespunzător.
- Nivelul volumului este setat la minimum. Reglaţi volumul.

12 Date tehnice

- **USB:** Mini USB 2.0 de mare viteză
- **Microfon:** 3.5 mm • impedanţă 2.2 kΩ
- **Căşti:** 3.5 mm • impedanţă 16 Ω sau mai mult
- **Afişare:** LCD/segment • mărime a ecranului în diagonală: 39 mm
- **Microfon:** Intern: stereo • Extern: stereo
- **Capacitate memorie încorporată:** 4 GB
- **Tip memorie încorporată:** memorie flash NAND
- **Formate de înregistrare:** MPEG1 layer 3 (MP3), PCM (LFH0882)
- **Moduri de înregistrare:** PCM (WAV/stereo), SHQ (MP3/stereo), HQ (MP3/mono), SP (MP3/mono), LP (MP3/mono), SLP (MP3/mono)
- **Rată de transfer de date:** 1411 kbps (mod PCM), 192 kbps (mod SHQ), 64 kbps (mod HQ), 48 kbps (mod SP), 32 kbps (mod LP), 16 kbps (mod SLP)
- **Durată de înregistrare:** 572 de ore (mod SLP), 286 de ore (mod LP), 190 de ore (mod SP), 143 de ore (mod HQ), 47 de ore (mod SHQ), 6,4 de ore (mod PCM)
- **Frecvenţă de eşantionare:** 44.1 kHz (mod PCM/SHQ), 22 kHz (mod HQ), 16 kHz (mod SP/LP/SLP)
- **Redare muzică:** Format de comprimare: .mp3, .wma • Rată de transfer de date MP3: 8 – 320 kbps • Rată de transfer de date WMA: 48 – 320 kbps (44 kHz), 64 – 192 kbps (48 kHz), stereo • Fără suport DRM
- **Tuner/recepţie (LFH0882):** Benzi de frecvenţă: FM stereo • Interval de frecvenţă: 87.5 – 108 MHz • Număr de canale presetate: 20 • Căutare digitală automată
- Difuzor dinamic circular intern de 30 mm • putere de ieşire: 110 mW
- **Tip de baterie:** două baterii alcaline Philips AAA (LR03 sau R03) sau bateriile reîncărcabile Philips LFH9154
- **Durata de viaţă a bateriei (mod LP):** 50 ore
- **Dimensiuni produs (W × D × H):** 40 × 18.4 × 108 mm
- **Greutate:** 80 g, inclusiv baterii
- **Cerinţe privind sistemul:** Windows 7/Vista/XP/2000, Mac OS X, Linux • port USB liber

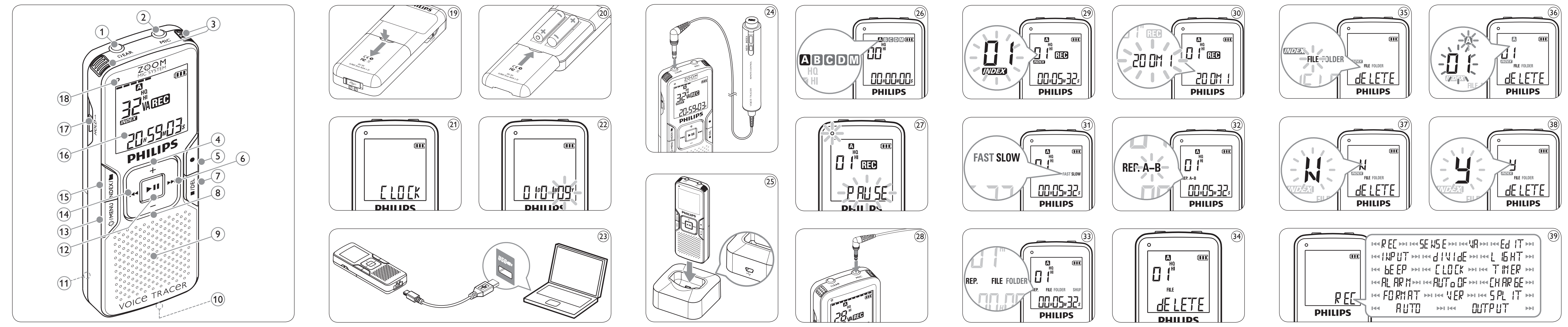

Русский

1 Добро пожаловать

Поздравляем с покупкой и приветствуем вас в мире Philips! Чтобы более эффективно пользоваться поддержкой компании Philips, посетите веб-узел www.philips.com, содержащий руководства пользователей, загружаемые программные продукты, информацию о гарантийных обязательствах и другие сведения.

1.1 Основные возможности продукта

- Делайте записи в популярном формате MP3.
- Быстро передавайте записи и данные, используя высокоскоростной протокол USB 2.0.
- Благодаря системе зуммирования микрофон воспринимает только фронтальный звук, не реагируя на шумы сзади, справа или слева.
- Режим голосового управления записью освободит ваши руки.
- Полностью совместимый внешний USB-накопитель.
- Мгновенная запись одним нажатием кнопки – переход из выключенного состояния в режим записи.
- Возможность воспроизведения музыкальных файлов в форматах MP3 и WMA.

2 Важные сведения

2.1 Для безопасного и правильного использования

- Во избежание коротких замыканий не подвергайте изделие воздействию влаги, избегайте его попадания под дождь.
- Берегите продукт от сильного нагрева, вызванного воздействием прямых солнечных лучей или соседством с нагревательными приборами.
- Не допускайте защемления кабелей, особенно около вилок и в месте выхода из устройства.
- Архивируйте свои файлы. Компания Philips не несет ответственности за потерю данных.

2.1.1 Защита органов слуха

При использовании наушников соблюдайте следующие правила.

- Осуществляйте прослушивание с умеренной громкостью и в течение разумных периодов времени.
- Не устанавливайте чрезмерно высокий уровень громкости.
- Не устанавливайте уровень громкости, мешающий слышать окружающие звуки.
- В потенциально опасных ситуациях необходимо использовать наушники с осторожностью или временно отказаться от их использования.
- Не пользуйтесь наушниками при управлении механическими транспортными средствами или велосипедами, а также при езде на скейтах и т. п.: это может стать причиной ДТП и противоречит законодательству многих стран и регионов.

Внимание (для моделей, оснащенных наушниками)
При условии использования оригинальных наушников, поставляемых в комплекте с устройством, компания Philips гарантирует соответствие максимальной громкости звука аудиопроигрывателя требованиям соответствующих нормативов. При необходимости замены оригинальных наушников рекомендуется заказать в торговой сети модель наушников Philips, идентичную исходной.

2.2 Утилизация старых продуктов

- Данный продукт произведен с использованием высококачественных материалов и компонентов, которые могут быть переработаны и использованы повторно.
- Продукты, помеченные этим значком мусорной корзины на колесах, соответствуют европейской директиве 2002/96/EC.
- Ознакомьтесь с действующими в вашем регионе программами по сбору электрических и электронных продуктов.
- При утилизации продукта действуйте в соответствии с местным законодательством. Не выбрасывайте данный продукт вместе с бытовым мусором. Надлежащая утилизация старых продуктов предотвращает вредные последствия для окружающей среды и здоровья людей.
- Батареи (включая встроенные аккумуляторы) содержат вещества, которые загрязняют окружающую среду. Все батареи должны сдаваться в официальные пункты сбора и утилизации.

3 Digital Voice Tracer

(1) Разъем для подключения наушников, разъем для пульта ДУ
(2) Разъем для подключения микрофона, разъем линейного входа
(3) Встроенный микрофон
(4) Увеличение громкости
(5) Запись, пауза, включение
(6) Быстрая перемотка вперед, выбор файла, выбор меню
(7) Остановка, отображение, удаление
(8) Уменьшение громкости
(9) Динамик
(10) Разъем USB
(11) Отсек для батарей
(12) Включение/отключение, воспроизведение/пауза, скорость воспроизведения
(13) Меню, FM-радио, функция зуммирования звука
(14) Быстрая перемотка назад, выбор файла, выбор меню
(15) Индекс, папка, повтор
(16) Экран
(17) Переключатель Hold
(18) Индикатор записи и воспроизведения

4 Начало работы

4.1 Установка батареек

Питание устройства Voice Tracer осуществляется с помощью аккумуляторов Philips LFH9154 или алкалиновых батареек типа AAA.

1. Сдвиньте крышку отсека для батарей. (19)
2. Установите батареи, соблюдая указанную полярность, и закройте крышку отсека для батарей. (20)

Примечания
- Не используйте одновременно аккумуляторы разных типов и/или марок.
- Если Voice Tracer не будет использоваться в течение длительного времени, извлеките батареи: разгерметизация батарей может повредить Voice Tracer.
- Если Voice Tracer не работает надлежащим образом, извлеките батареи и установите их повторно.
- Останавливайте запись перед заменой батарей: если проигрыватель работает, извлечение батарей может привести к повреждению файла.
- Когда батареи почти разряжены, индикатор уровня заряда мигает.
- Если замена аккумуляторов длится более двух минут, может потребоваться повторная установка времени на устройстве.

4.2 Зарядка аккумуляторов

Аккумуляторы Philips LFH9154 можно заряжать непосредственно в устройстве Voice Tracer. Достаточно подключить Voice Tracer к ПК, и процесс зарядки аккумуляторов начнется автоматически. Полный цикл зарядки длится около 2,5 часа.

Примечания
- Аккумуляторы, отличные от поставляемых в комплекте Philips LFH9154, заряжать нельзя.
- Перед первым использованием устройства полностью зарядите аккумуляторы.
- Чтобы зарядка аккумуляторов осуществлялась, ПК должен быть включен.
- Если USB-порт ПК не обеспечивает достаточную для зарядки мощность, отключите эту функцию (подробные сведения см. в разделе 9) и воспользуйтесь внешним зарядным устройством.

4.3 Использование Voice Tracer в качестве музыкального проигрывателя

1. Чтобы включить проигрыватель, нажмите и удерживайте кнопку ▶II, пока на экране не появится сообщение **HELLO**.
2. Чтобы выключить проигрыватель, нажмите кнопку ▶II, когда проигрыватель остановлен, и удерживайте ее, пока на экране не появится сообщение **BYE**.

4.4 Использование переключателя Hold для блокировки всех кнопок

Если переключатель **HOLD** (17) установлен в положение Hold, все кнопки на устройстве будут заблокированы. На экране появится надпись *On Hold*, после чего он отключится. Чтобы разблокировать Voice Tracer, передвиньте переключатель **HOLD** в положение *Off*.

4.5 Установка даты и времени

После первой установки аккумуляторов вам будет предложено установить дату и время.

1. На экране появится надпись **'CLOCK'** (21). Нажмите кнопку ▶II. Индикатор года начнет мигать (22).
2. Нажимая кнопки I◀◀ и ▶▶I, выберите год.
3. Нажмите кнопку ▶II, чтобы перейти к выбору месяца.
4. Повторяя шаги 2 и 3 аналогичным образом задайте месяц, день, время и выберите формат отображения времени (12- или 24-часовой).

Примечание
Дату и время в любой момент можно изменить, используя возможности меню. Более подробные сведения см. в разделе 9.

4.6 Отображение информации на экране

- Нажимая кнопку **■/DEL**, когда запись остановлена, можно переходить к просмотру следующего типа сведений. При этом сведения на экране отображаются в следующем порядке: длина воспроизводимой записи > текущее время > текущая дата > оставшееся время записи > время записи текущего файла > дата записи текущего файла.
- Чтобы просмотреть оставшееся время записи в режиме записи, нажмите и удерживайте кнопку ▶II.

4.7 Использование Voice Tracer с компьютером

Являясь устройством хранения данных с интерфейсом USB, Voice Tracer предоставляет удобные средства хранения, архивации и переноса файлов. Voice Tracer подключается к компьютеру с помощью интерфейса USB и не требует установки специализированного ПО и драйверов. При подключении Voice Tracer автоматически отображается как съемный носитель, позволяя переносить файлы на устройство и с устройства. (23)

Примечания
- Не отключайте Voice Tracer от компьютера во время копирования файлов с компьютера или на компьютер. В процессе передачи данных индикатор записи и воспроизведения (18) мигает оранжевым цветом.
- Не форматируйте накопитель Voice Tracer на компьютере.

4.8 Подключение пульта ДУ (только для модели LFH0885)

С помощью пульта ДУ можно приостанавливать и возобновлять воспроизведение, добавлять новые файлы или метки к ним.

1. Подключите пульт ДУ к разъему EAR устройства Voice Tracer (24).

4.9 Использование док-станции (только для моделей LFH0868 и LFH0888)

С помощью док-станции можно загружать файлы с устройства Voice Tracer на ПК, а также заряжать аккумуляторы. (25)

1. Подключите док-станцию к ПК с помощью USB-кабеля, входящего в комплект.
2. Вставьте устройство Voice Tracer в разъем док-станции.

5 Запись

5.1 Запись с помощью встроенного микрофона

1. Для выбора нужной папки нажмите кнопку **INDEX/▬**, когда процесс записи остановлен (26).
2. Нажмите кнопку ●, чтобы начать запись. Индикатор записи и воспроизведения (18) будет светиться красным цветом. Направьте встроенный микрофон (3) в сторону источника звука.
3. Для приостановки записи нажмите кнопку ●. Индикатор записи и воспроизведения начнет мигать, а на экране появится сообщение **PAUSE** (27). Чтобы возобновить запись, нажмите кнопку ● .
4. Чтобы остановить запись, нажмите кнопку **■/DEL**.

Примечания
- Прежде чем начать запись, выберите функцию голосовой активации и режим записи (Более подробные сведения см. в разделе 9.)
- Сделайте пробную запись, чтобы проверить правильность настроек Voice Tracer.
- Для отображения оставшегося времени записи нажмите в режиме записи кнопку ▶II и удерживайте ее.
- Чтобы создать новый файл, нажмите в режиме записи кнопку ▶▶I.
- В каждой папке может находиться до 99 файлов, что позволяет хранить на устройстве до 396 файлов (99 файлов x 4 папки).
- Если длительность записи превышает максимально допустимую или число файлов достигает 396, процесс записи останавливается и появляется сообщение FULL. В этом случае необходимо удалить несколько записей или перенести их на компьютер.
- Не извлекайте батареи во время записи – это может привести к сбоям в работе системы записи.
- Если вы планируете осуществлять запись в течение долгого времени, замените батареи перед началом записи.
- Если устройство подключено к ПК с помощью USB-кабеля, в процессе записи энергия аккумуляторов не расходуется: просто подключите Voice Tracer к ПК с помощью USB-кабеля и начните запись, нажав кнопку ● и удерживая ее в течение 1 секунды или дольше.

5.2 Запись с помощью внешнего микрофона

Чтобы выполнить запись с помощью внешнего микрофона, подключите микрофон к гнезду микрофона и используйте такую же процедуру, как и при записи с помощью встроенного микрофона. (28)

5.3 Редактирование записанных файлов

Существуют различные возможности редактирования записей: частичная перезапись файла, добавление записи в конец файла.

1. Для начала выберите нужный режим редактирования (перезапись или добавление). Более подробные сведения см. в разделе 9.
2. Для выбора нужной папки нажмите кнопку **INDEX/▬**, когда процесс записи остановлен.
3. Нажимая кнопки I◀◀ и ▶▶I, выберите файл для редактирования (Более подробные сведения о выборе файлов см. в разделе 6.1.1.)
4. С помощью воспроизведения или перемотки записи найдите начальную позицию фрагмента записи, который необходимо редактировать, и нажмите кнопку ▶II, чтобы приостановить воспроизведение или перемотку.
5. Нажмите кнопку ●. Индикатор записи и воспроизведения начнет мигать, а на экране можно будет выбрать режим: **OVER** или **APPEND** (перезапись или добавление).
6. Чтобы начать запись, нажмите кнопку ● еще раз. Начнется изменение существующего файла.
7. Чтобы остановить запись, нажмите кнопку **■/DEL**.

Примечания
- При редактировании записи сначала включается режим редактирования исходного файла.
- Редактирование записей в папке **M** (музыка) невозможно.

5.4 Создание индексной метки

Индексные метки позволяют отметить определенные моменты записи для дальнейшего использования.

1. Чтобы добавить индексную метку, нажмите в режиме записи кнопку **INDEX/▬**. Появится номер метки, который будет отображаться в течение одной секунды (29).

Примечания
- Значок INDEX показывает, что запись содержит индексные метки.
- Для каждого файла можно установить до 32 индексных меток.

5.5 Использование функции зуммирования

При включенной системе зуммирования микрофон воспринимает только фронтальный звук, не реагируя на шумы сзади, справа или слева. Эта функция может быть полезной при записи лекций, докладов и других выступлений, когда говорящий находится на расстоянии от диктофона. Для достижения более высокого качества записи предусмотрено два режима системы зуммирования, которые различаются параметрами звука и расстояния.

1. С помощью кнопки **☼/MENU** во время записи можно переключаться между режимами зуммирования звука в такой последовательности: Выключено > Зум 1 > Зум 2> Выключено (30).

Примечание
Функция зуммирования звука оптимизирована для внутреннего и внешнего микрофонов (последний входит в комплект поставки модели LFH0885).

6 Воспроизведение

1. Для выбора нужной папки нажмите кнопку **INDEX/▬**, когда процесс записи остановлен.
2. Нажмите кнопку I◀◀ или ▶▶I, чтобы выбрать файл для воспроизведения (подробные сведения о выборе файлов см. в разделе 6.1.1).
3. Нажмите кнопку ▶II. Загорится зеленый светодиодный индикатор (18), а на экране появится время воспроизведения.
4. Настройте громкость с помощью кнопок **+** и **–**.
5. Чтобы остановить воспроизведение, нажмите кнопку **■/DEL**. На экране отобразится общее время воспроизведения текущего файла.
6. Чтобы продолжить воспроизведение с предыдущей позиции, повторно нажмите кнопку ▶II.

Примечания
- Если включена функция автовозврата, каждый раз при возобновлении воспроизведения предыдущие три секунды записи будут воспроизводиться повторно.
- Если к разъему **EAR** (1) подключены наушники, динамик автоматически отключается.

Примечания относительно использования Voice Tracer в качестве проигрывателя музыки
- Voice Tracer поддерживает музыкальные файлы в форматах WMA и MP3. Такие файлы можно скопировать с ПК в папку музыкальных файлов на устройстве Voice Tracer. Файлы с защитой от копирования (с использованием системы управления цифровыми правами) не поддерживаются.
- В папке с музыкальными файлами на устройстве Voice Tracer можно использовать двухуровневую структуру каталогов, при этом каждый из них может содержать до 199 объектов (файлов и папок).
- Чтобы открыть выбранный файл или папку, нажмите кнопку ▶II. Чтобы перейти на один уровень выше, нажмите кнопку **INDEX/▬**.
- Чтобы изменить режим эквалайзера, во время воспроизведения нажмите кнопку ●. Режимы переключаются в такой последовательности: Normal > Classic > Jazz > Rock > Pop > Normal (Обычный > Классика > Джаз > Рок > Поп > Обычный).

6.1 Выбор режима воспроизведения

6.1.1 Выбор файла и поиск индексной метки

- Если процесс записи остановлен, для перехода в конец файла нажмите кнопку ▶▶I один раз. Чтобы перейти в начало следующего файла, нажмите кнопку ▶▶I еще раз.
- Если процесс записи остановлен, для перехода в начало файла нажмите кнопку I◀◀ один раз. Чтобы перейти в конец предыдущего файла, нажмите кнопку I◀◀ еще раз.
- Если файл содержит индексные метки, при нажатии кнопок I◀◀ или ▶▶I осуществится переход к позиции, заданной одной из меток.

6.1.2 Быстрое, медленное и обычное воспроизведение

Для переключения между режимами быстрого, медленного и обычного воспроизведения нажмите кнопку ▶II и удерживайте ее в течение 1 секунды или дольше. (31)

6.1.3 Перемотка назад и вперед

Чтобы быстро промотать текущий файл назад или вперед, во время воспроизведения нажмите и удерживайте кнопку I◀◀ или ▶▶I. Чтобы возобновить воспроизведение на выбранной скорости, отпустите кнопку.

6.1.4 Поиск

Чтобы перейти к началу текущего файла или к следующему файлу, нажмите во время воспроизведения кнопку I◀◀ или ▶▶I соответственно. Если файл содержит индексные метки, воспроизведение начнется с позиции, заданной одной из меток.

6.2 Обзор функций воспроизведения

Voice Tracer может воспроизводить файлы с повтором и в случайном порядке.

6.2.1 Повторное воспроизведение фрагмента записи

1. Чтобы начать воспроизведение фрагмента записи с повтором, нажмите в начальной позиции выбранного фрагмента кнопку **INDEX/▬**. На экране появится сообщение **REP. A – B** (32).
2. В конечной позиции выбранного фрагмента нажмите кнопку **INDEX/▬** еще раз. Начнется воспроизведение с повтором.
3. Чтобы остановить воспроизведение, нажмите кнопку **■/DEL**. Чтобы вернуться к обычному режиму воспроизведения, нажмите кнопку **INDEX/▬**.

6.2.2 Воспроизведение файла или папки с повтором / воспроизведение в случайном порядке

1. Во время воспроизведения нажмите кнопку **INDEX/▬** и удерживайте ее 1 секунду или дольше, чтобы изменить режим воспроизведения (воспроизведение файла с повтором, воспроизведение папки с повтором, воспроизведение в случайном порядке или обычное воспроизведение). (33)

Символ	Значение
REP. FILE	Многократное воспроизведение одного файла
REP. FOLDER	Многократное воспроизведение всех файлов из папки
FOLDER SHUF	Воспроизведение всех файлов из папки в случайном порядке

Примечание
Воспроизведение в случайном порядке возможно только для папки **M** (музыка).

7 Удаление одного файла, всех файлов в папке, индексных меток в файле

1. Для выбора нужной папки нажмите кнопку **INDEX/▬**, когда процесс записи остановлен.
2. Нажмите кнопку **■/DEL** и удерживайте ее не менее одной секунды. На экране появится сообщение **DELETE** (34).
3. Нажмите кнопку I◀◀ или ▶▶I, чтобы выбрать вариант удаления: (35)

Символ	Значение
FILE	Удаление одного файла
FOLDER	Удаление всех файлов в папке
INDEX	Удаление всех индексных меток в файле

4. Нажмите кнопку ▶II
5. Нажмите кнопку I◀◀ или ▶▶I, чтобы выбрать файл, папку или файл с индексными метками для удаления (36).
6. Нажмите кнопку ▶II еще раз. Появится сообщение **N** («Нет») (37).
7. Нажмите кнопку I◀◀ или ▶▶I, чтобы выбрать значение **Y** («Да») (38).
8. Нажмите кнопку ▶II, чтобы подтвердить удаление.

Примечание
Файлам будут автоматически присвоены последовательные номера.

8 Режим радио (только для модели LFH0882)

1. Подключите наушники. Наушники, входящие в комплект поставки, играют роль радиоантенны.
2. Нажмите кнопку **☼/MENU** и удерживайте ее не менее секунды, чтобы войти в режим радио.

8.1 Автоматический поиск радиостанций

1. В режиме радио нажмите кнопку **☼/MENU**, чтобы открыть меню.
2. С помощью кнопок I◀◀ или ▶▶I выберите значение **AUTO**.
3. Нажмите кнопку ▶II еще раз — на экране появится символ **N** (Нет).
4. С помощью кнопок I◀◀ или ▶▶I выберите значение **Y** (Да).
5. Нажмите кнопку ▶II, чтобы подтвердить выбор. Будет произведен автоматический поиск радиостанций и сохранение их частот. Устройство позволяет сохранять сведения о 20 радиостанциях.

8.2 Поиск радиостанций вручную

1. Для точной настройки нажимайте кнопки I◀◀ и ▶▶I.
2. Чтобы найти следующую станцию с достаточно сильным сигналом, нажмите и удерживайте кнопку I◀◀ или ▶▶I.
3. Чтобы сохранить радиостанцию с найденной частотой, нажмите кнопку ▶II.
4. Отрегулируйте громкость с помощью кнопок **+** и **–**.
5. Чтобы выйти из режима радио, нажмите кнопку **☼/MENU** и удерживайте ее не менее секунды.

Примечание
Для переключения между стерео- и моноприемом сигналов нажимайте в режиме радио кнопку **■/DEL**.

8.3 Выбор сохраненной радиостанции

1. Для переключения между режимом поиска радиостанций и режимом прослушивания радио нажмите в режиме радио кнопку **INDEX/▬**.
2. Чтобы перейти к прослушиванию другой радиостанции из числа сохраненных, нажмите в режиме прослушивания радио кнопку I◀◀ или ▶▶I.
3. Отрегулируйте громкость с помощью кнопок **+** и **–**.
4. Чтобы выйти из режима радио, нажмите кнопку **☼/MENU** и удерживайте ее не менее секунды.

8.4 Удаление из памяти сохраненной радиостанции

1. Для переключения между режимом поиска радиостанций и режимом прослушивания радио нажмите в режиме радио кнопку **INDEX/▬**.
2. Чтобы выбрать другую радиостанцию из числа сохраненных для последующего ее удаления, нажмите в режиме прослушивания радио кнопку I◀◀ или ▶▶I.
3. Чтобы удалить сохраненную радиостанцию, нажмите кнопку **■/DEL** и удерживайте ее не менее секунды.

8.5 Запись с FM-радио

1. Выберите частоту нужной станции вручную или выберите одну из сохраненных станций.
2. Нажмите кнопку ●, чтобы начать запись.
3. Нажмите кнопку **■/DEL**,чтобы остановить запись.

9 Изменение параметров

Когда процесс записи остановлен или во время прослушивания радио можно получить доступ к меню. В зависимости от выбранной папки (с голосовыми записями или с музыкальными файлами) и активного режима меню содержит те или иные пункты.

1. В режиме радио или при остановленном процессе записи нажмите кнопку **☼/MENU**, чтобы открыть меню.
2. Выберите элемент меню с помощью кнопок I◀◀ и ▶▶I (39).
3. Чтобы открыть вложенное меню, нажмите кнопку ▶II.
4. Чтобы выбрать значение, нажмите кнопку I◀◀ или ▶▶I.
5. Нажмите кнопку ▶II, чтобы подтвердить выбор.
6. Чтобы завершить настройку параметров, нажмите кнопку **☼/MENU**.

Меню	Значение	Описание
REC*	PCM SHQ HQ SP LP SLP	Этот пункт меню позволяет выбрать режим записи — несжатую стереофоническую запись в формате PCM (ИКМ), которая обеспечивает качество звука, сопоставимое с качеством записи на компакт-дисках (модель LFH0882), стереофонические режимы SHQ и HQ и три монофонических режима — SP, LP и SLP (в режиме SLP можно сохранять длинные записи). Подробные сведения о доступных режимах и времени записи см. в разделе 12.
SENSE*	HI LO	Изменение чувствительности записи. Выбор значения этого параметра в соответствии с условиями, в которых производится запись, позволяет избежать возникновения фонового шума.
VA*	On Off	Голосовая активация записи – это удобная функция, позволяющая выполнять запись, не нажимая кнопки. Когда этот режим включен, запись начинается, когда вы начинаете говорить. Через три секунды после того, как вы замолчите, Voice Tracer автоматически приостановит запись и возобновит ее, когда вы начнете говорить снова.
EDIT*	APPND OVER OFF	Существуют различные возможности редактирования записей: частичная перезапись файла, добавление записи в конец файла. Перед началом редактирования выберите нужный режим (перезапись [=OVER] или добавление [=APPND]). Более подробные сведения см. в разделе 5.3.
INPUT	V (голос) L (линейный вход)	Параметр L (линейный вход) следует выбрать, если запись осуществляется с внешних источников, подключенных к линейному входу устройства Voice Tracer.
DIVIDE*	Off 30 min. 60 min.	Если используется функция автоматического разбиения, каждые 30 или 60 минут создается новый файл и запись осуществляется именно в него. Благодаря этому значительно упрощается поиск, редактирование и архивирование длинных записей, например записей собраний или лекций.
LIGHT	On Off	Если установлен параметр On (включено), после нажатия какой-либо кнопки экран будет светиться еще в течение нескольких секунд.
BEEP	On Off	Voice Tracer издает звуковые сигналы при возникновении ошибок и при нажатии кнопок.
CLOCK	DD:MM:YY 12/24 H HH:MM:SS	При создании каждого файла сведения о дате и времени создания сохраняются автоматически, если на устройстве заданы дата и время.
TIMER	Off V CH	Этот пункт меню позволяет в заданное время автоматически начать запись с микрофона (значение V) или радиоприемника (значение CH, только для модели LFH0882). Укажите время начала записи, длительность (30, 60, 120 минут или All — все), а также папку и радиостанцию для записи.
ALARM	Off b F	Позволяет использовать устройство Voice Tracer в качестве будильника. Выберите тип сигнала (b — гудок, F — воспроизведение файла) и воспроизводимый файл, задайте время сигнала.
AUTO OF	5 15	Voice Tracer автоматически выключается после 5 или 15 минут бездействия.
CHARGE	On Off	Если включена функция зарядки, аккумуляторы автоматически начинают заряжаться при подключении устройства Voice Tracer к ПК. Более подробные сведения см. в разделе 4.2.
FORMAT	Yes No	Удаление всех файлов на устройстве, включая данные о радиостанциях. Перед выполнением этой операции необходимо скопировать все важные файлы на компьютер.
VER		Отображение версии микропрограммы и даты выпуска.
SPLIT*	Yes No	Функция позволяет разделить один большой файл на два, которые могут быть заархивированы, переданы по электронной почте или удалены по отдельности. Чтобы разделить файл, остановите его воспроизведение в позиции, где будет проходить граница между файлами, и задайте для параметра **SPLIT** значение Yes.
AUTO**	Yes No	Автоматический поиск радиостанций и сохранение сведений о них (до 20 станций).
OUTPUT **	EP SP	Выбор выходного устройства в режиме радио: наушники (EP) или динамик (SP).

* Функция недоступна для папки **M** (музыка).
** Функция доступна только в режиме радио.

10 Обновление микропрограммы

Voice Tracer работает под управлением встроенного ПО, называемого микропрограммой. После того, как вы приобрели устройство Voice Tracker, могли быть выпущены новые версии микропрограммы.

1. Подключите Voice Tracker к компьютеру с помощью USB-кабеля, входящего в комплект поставки.
2. Загрузите обновление микропрограммы для своей модели Voice Tracer с веб-страницы *www.philips.com* и сохраните загруженный файл в корневой папке Voice Tracer.
3. Процесс обновления микропрограммы начнется автоматически, а по его завершении Voice Tracker отключится.

11 Устранение неполадок

Устройство не включается
- Возможно, батареи разряжены или установлены неправильно. Установите новые батареи и проверьте правильность их установки.

Не выполняется запись
- Возможно, устройство находится в режиме **HOLD**. Переместите переключатель **HOLD** в положение Off.
- Возможно, достигнуто максимальное число записей или нет свободного места для записей. Удалите часть записей или перенесите их на внешнее устройство.

Ничего не слышно из динамика
- Возможно, подключены наушники. Отключите наушники.
- Установлен минимальный уровень громкости. Настройте громкость.

Не выполняется воспроизведение
- Возможно, устройство находится в режиме **HOLD**. Переместите переключатель **HOLD** в положение Off.
- Возможно, батареи разряжены или установлены неправильно. Установите новые батареи и проверьте правильность их установки.
- Отсутствуют записи на устройстве. Убедитесь в том, что имеются файлы для воспроизведения.

Voice Tracer не может останавливать и приостанавливать операции, а также выполнять запись и воспроизведение
- Возможно, устройство находится в режиме **HOLD**. Переместите переключатель **HOLD** в положение Off.

Звук не воспроизводится через наушники
- Возможно, наушники подключены неправильно. Подключите наушники надлежащим образом.
- Установлен минимальный уровень громкости. Настройте громкость.

12 Технические характеристики

- **USB:** высокоскоростной интерфейс USB 2.0 с разъемом мини-USB
- **Микрофон:** 3,5 мм • сопротивление 2,2 кОм
- **Наушники:** 3,5 мм • сопротивление не менее 16 Ом
- **Экран:** ЖК/сегментный, Диагональ экрана: 39 мм/1,5 дюйма.
- **Микрофон:** встроенный — стерео • внешний — стерео
- **Емкость встроенной памяти:** 4 Гб
- **Тип встроенной памяти:** флэш-память типа NAND
- • **Форматы записи:** MPEG1 уровень 3 (MP3), PCM (только для модели LFH0882)
- **Режимы записи:** PCM (WAV/стерео), SHQ (MP3/стерео), HQ (MP3/стерео), SP (MP3/моно), LP (MP3/моно), SLP (MP3/моно)
- **Скорость передачи данных:** 1411 Кбит/с (в режиме PCM), 192 Кбит/с (в режиме SHQ), 64 Кбит/с (в режиме HQ), 48 Кбит/с (в режиме SP), 32 Кбит/с (в режиме LP), 16 Кбит/с (в режиме SLP)
- **Время записи:** 572 часа (в режиме SLP), 286 часов (в режиме LP), 190 часов (в режиме SP), 143 часа (в режиме HQ), 47 часов (в режиме SHQ), 6,4 часа (в режиме PCM)
- **Частота дискретизации:** 44,1 кГц (в режимах PCM/SHQ), 22 кГц (в режиме HQ), 16 кГц (в режиме SP/LP/SLP)
- **Воспроизведение музыки:** форматы — MP3, WMA• поддерживаемый битрейт в формате MP3: 8–320 кбит/с• поддерживаемый битрейт в формате WMA: 48–320 кбит/с (44 кГц), 64–192 кбит/с (48 кГц), estéreo • DRM (управление цифровыми правами) не поддерживается
- **Радиоприемник (только для модели LFH0882):** диапазон FM, стерео • диапазон частот: 87,5–108 МГц • число запоминаемых станций: 20 • автоматический поиск радиостанций
- Встроенный круглый динамик диаметром 30 мм • выходная мощность: 110 мВт
- **Условия эксплуатации:** температура — 5–45 °C • влажность — 10–90 %

Declaration of Conformity

Tested to comply with FCC standards
FOR HOME OR OFFICE USE

Model Numbers: LFH0862, LFH0867, LFH0868, LFH0882, LFH0885, LFH0888, LFH0895
Trade Name: Philips Digital Voice Tracer
Responsible Party: Philips Speech Processing
Address: 64 Perimeter Center East, Atlanta, GA 30346, USA
Telephone number: 888-260-6261
Website: www.philips.com/dictation

This device complies with part 15 of FCC rules. Operation is subject to the following two conditions:
1) This device may not cause harmful interference.
2) This device must accept any interference received, including interference that may cause undesired operation.

- **Тип батарей:** две алкалиновые батареи Philips AAA (LR03 или R03) или аккумулятора Philips LFH9154
- **Срок службы батарей (режим LP):** 50 часов
- **Размеры (Ш × Г × В):** 40 × 18,4 × 108 мм
- **Масса:** 80 г (с батареями)
- **Требования к ОС:** Windows 7/Vista/XP/2000, Mac OS X, Linux • свободный порт USB

Specifications are subject to change without notice. Trademarks are the property of Royal Philips Electronics or their respective owners.
© 2009 Royal Philips Electronics. All rights reserved.
Version 1.0, 2009/07/13. 5103 109 9724.1