TS-A6924I/XIEW5 THF5440-A/VI

TS-A6924I

550W MAX

Flush-Mount Car Speaker
163 mm×237 mm (6"×9") COAXIAL 4-WAY

Haut-Parleurs À Montage Encastré Pour Automobile
4 VOIES COAXIAL 163 mm×237 mm

Be sure to read this instruction manual before installing this speaker.
Vor dem Einbau des Lautsprechers, verlesen Sie nicht diese Vorschrift zu lesen.
Prière de lire obligatoirement le manuel d'installation avant de monter les haut-parleurs.
Prima di installare l'altoparlante leggete tassativamente le istruzioni.
Antes de instalar el altavoz es importante que lee estas instrucciones.
Leia este manual de instruções antes de instalar o alto-falante.
Обязательно прочитайте это руководство перед установкой динамика.
安装扬声器前，务必阅读本使用说明书。

●FEATURES
1. HIGH DURABILITY & HIGH POWER HANDLING DESIGN
2. CONE COMPOSITE MICA MATRIX CONE
3. LIGHT WEIGHT ELASTIC POLYMER SURROUND
4. Φ 25 mm (1" Dia) SOFT DOME IMPROVE WITH WAVE GUIDE ENERGY FOCUSING DESIGN

●ЗВУКАЧ
1. ВЫСОКАЯ ПРОЧНОСТЬ И ДИЗАЙН ДЛЯ ОБРАБОТКИ ВЫСОКОЙ МОЩНОСТИ
2. КОНУС ИЗ МНОГОСЛОЙНОЙ СЛЮДЯНОЙ МАТРИЦЫ
3. ЭЛАСТИЧНЫЙ ПОЛИМЕРНЫЙ ОБРЕЗ ЛЕГКОГО ВЕСА
4. Φ 25 мм ШЕЛКОВОЛЕТНЫЙ КУПОЛ С ДИЗАЙНОМ ДЛЯ ФОКУСИРОВКИ ЭНЕРГИИ

●CARACTÉRISTIQUES
1. DESIGN DE HAUTE RÉSISTANCE ET À GRANDE MANIABILITÉ EN PUISSANCE
2. CÔNE À MATRICE EN MICA MULTICOUCHE
3. ENVIRONNEMENT EN POLYMÈRE ÉLASTIQUE LÉGER
4. HP MÉDIUM À DÔME SOUPLE Φ 25 mm AVEC UN DESIGN DE FOCALISATION DE L'ÉNERGIE DU GUIDE D'ONDES

●CARACTERÍSTICAS
1. DISEÑO ALTAMENTE RESISTENTE Y GRAN MANEJABILIDAD DE ALTA POTENCIA
2. CONO MATRIZ MICA MULTI-ESTRATO
3. BORDE DE POLIMERO ELÁSTICO LEGERO
4. CUPULA MEDIA MORBIDA Φ 25 mm CON DESIGN FOCALIZZANTE ENERGIA GUIDA ONDA

●CARACTERISTICAS
1. DESENO DE ALTA SENSITIVIDAD Y CON MANIPULACION DE ALTA POTENCIA
2. CONO CON MATRIZ DE SILICE EN MULTICAPAS
3. AMBIENTE DE POLIMERO ELASTICO DE PESO LEVIANO
4. ALTOPARLANTE DE MEDIO ALCANCE DEL DOMO SUAVE DE Φ 25 mm CON DISEÑO CENTRADO EN POTENCIA EN UNA GUIA DE ONDA

●HOW TO INSTALL ●EINBAU ●MODE D'INSTALLATION ●MODO DI INSTALLAZIONE
●INSTALACIÓN ●COMO INSTALAR ●АЧК ПОДКЛЮЧИТЬ 安装方法

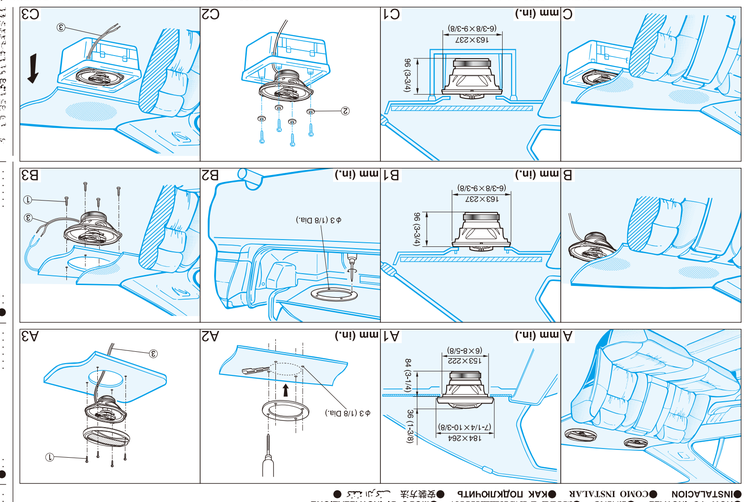

●ТЕХНИЧЕСКИЕ ХАРАКТЕРИСТИКИ
- Система корпоративных технологий Pioneer
- Технические характеристики динамика
- Высокоплотная слоистая керамическая слюда
- Пластиковая диафрагма
- Пластиковый обрез
- Диффузор с волновой фокусировкой энергии
- Диаметр 25 мм (1") Мягкий купол
- Диаметр 163 мм (6.5")
- Диаметр 163 мм (6.5")
- Диаметр 163 мм (6.5")