TS-G1333I/XIEW5 THF5615-A/VI

TS-G1333I

250W MAX.

Flush-Mount Car Speaker 13 cm COAXIAL 3-WAY

Haut-Parleurs À Montage Encastré Pour Automobile 3 VOIES COAXIAL 13 cm

Be sure to read this instruction manual before installing this speaker.

Vor dem Einbau des Lautsprecher, verfehlen Sie nicht diese Vorschrift zu lesen.

Prière de lire obligatoirement ce manuel d'installation avant de monter les haut-parleurs.

Prima di installare l'altoparlante leggete tassativamente le istruzioni.

Antes de instalar el altavoz es importante que lea estas instrucciones.

Leia este manual de instruções antes de instalar o alto-falante.

Обязательно прочитайте это руководство перед подключением динамика.

安裝揚聲器前，務須先看本使用說明書。

●HOW TO INSTALL ●EINBAU ●MODE D'INSTALLATION ●MODO DI INSTALLAZIONE ●INSTALACIÓN ●COMO INSTALAR ●КАК ПОДКЛЮЧИТЬ ●安裝方法

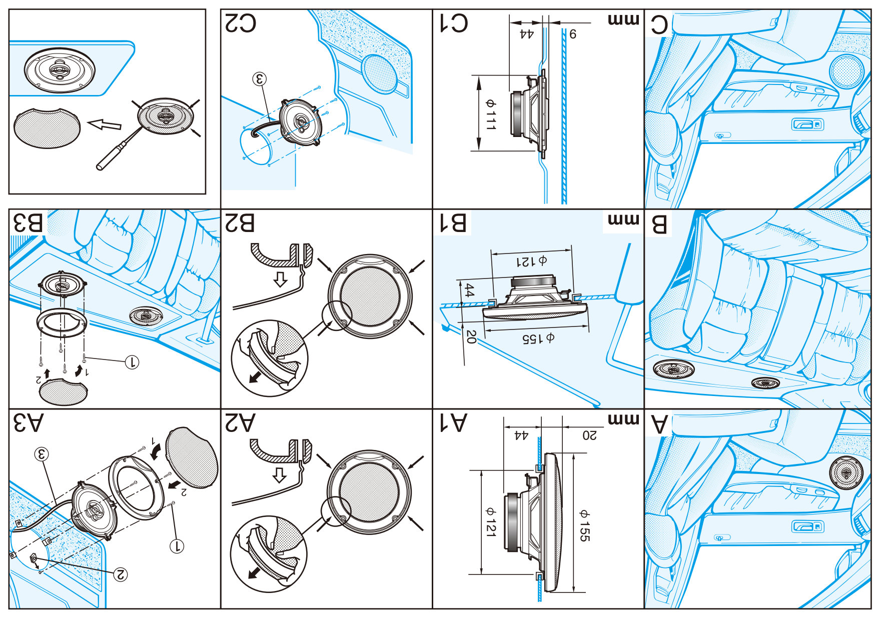

●SPECIFICATIONS
- Reproduction system .... Coaxial three way
- Speaker specifications
  - Woofer .... φ129 mm
  - Water-resistant
  - Injection-molded polypropylene cone
  - High compliance, rolled edge
  - Heat-resistant voice coil
  - Magnet: 130 g
  - Midrange .... φ30 mm Balanced dome
  - Tweeter .... φ10 mm Dome
- Nominal impedance .... 4 Ω
- Maximum music power .... 250 W
- Nominal power .... 35 W
- Sensitivity .... 86 dB (±1.5 dB, 1 m, 1 W)
- Frequency response .... 34 Hz to 25 kHz (−20 dB)
- Grille material .... Steel net, heat-proof resin
- Weight (per speaker including accessory parts) .... 0.43 kg
- Gross weight (2 speakers including packaging) .... 1.04 kg

※1 The icon shows the measured SPL using continuous power of a Pioneer receiver.

●TECHNISCHE EINZELHEITEN
- Tonwiedergabesystem .... Koaxial 3-Weg
- Beschreibung der Lautsprecher
  - Tieftöner .... φ129 mm
  - Wasserschutz
  - Im Gußformgeformter Polypropylen-Konus
  - Runde kante mit höher Biegsamkeit
  - Hitzebeständige Stimmenspule
  - Magnet: 130 g
  - Mitteltöner .... φ30 mm Ausgewogene Kuppel
  - Hochtöner .... φ10 mm Kuppel
- Nennimpedanz .... 4 Ω
- Max. Musikleistung .... 250 W
- Nennspannung .... 35 W
- Empfindlichkeit .... 86 dB (±1,5 dB, 1 m, 1 W)
- Frequenzgang .... 34 Hz bis 25 kHz (−20 dB)
- Material des Schutzgitters .... Stahlnetz, hitzebeständiger Harz
- Gewicht (pro Lautsprecher einschl Zubehörteile) .... 0,43 kg
- Gesamtgewicht (2 Lautsprecher und Verpackung) .... 1,04 kg

※1 Das Symbol zeigt den gemessenen Schalldruckpegel bei kontinuierlicher Leistung an einem Pioneer Steuergerät.

●CARACTERISTIQUES
- Système de reproduction .... Coaxial à 3 voies
- Spécifications des haut-parleurs
  - HP Grave .... φ129 mm
  - Résistant à l'eau
  - Cône en polypropylène moulé par injection
  - Grande élasticité acoustique, bord arrondi
  - Bobine mobile résistante à la chaleur
  - Aimant : 130 g
  - HP Médium .... φ30 mm Dôme équilibré
  - HP Aigu .... φ10 mm Dôme
- Impédance nominale .... 4 Ω
- Puissance musicale maximum .... 250 W
- Puissance nominale .... 35 W
- Sensibilité .... 86 dB (±1,5 dB, 1 m, 1 W)
- Bande passante .... 34 Hz à 25 kHz (−20 dB)
- Matériau de grille .... Grille métallique, résine résistante à la chaleur
- Poids (par haut-parleur pièces accessoires comprises) .... 0,43 kg
- Poids brut (2 haut-parleurs emballage compris) .... 1,04 kg

※1 L'icône montre le niveau de pression acoustique mesuré avec la puissance continue d'un récepteur Pioneer.

●DATI TECNICI
- Sistema di riproduzione .... Coassiale a tre vie
- Caratteristiche del diffusore
  - Woofer .... φ129 mm
  - Resistente all'acqua
  - Cono in polipropilene stampato a iniezione
  - Alta cedevolezza, profilo arrotondato
  - Bobina di voce resistente al calore
  - Magnete : 130 g
  - Midrange .... φ30 mm Cupola bilanciata
  - Tweeter .... φ10 mm Cupola
- Impedenza nominale .... 4 Ω
- Massima potenza musicale .... 250 W
- Potenza nominale .... 35 W
- Sensibilità .... 86 dB (±1,5 dB, 1 m, 1 W)
- Risposta alla frequenza .... 34 Hz a 25 kHz (−20 dB)
- Materiale della griglia .... Rete in acciaio, resina resistente al calore
- Peso (per diffusore inclusi accessori) .... 0,43 kg
- Peso lordo (2 diffusori incluso l'imballaggio) .... 1,04 kg

※1 L'icona mostra il valore di SPL misurato con pilotaggio in potenza continua da un ricevitore Pioneer.

●ESPECIFICACIONES
- Sistema de reproducción .... Coaxial de 3 vías
- Especificaciones del altavoz
  - Woofer .... φ129 mm
  - A prueba de agua
  - Membrana de polipropileno moldeado por inyección
  - Alta elasticidad, borde laminado
  - Bobina de voz resistente al calor
  - Imán : 130 g
  - Altavoz de medios .... φ30 mm Domo equilibrado
  - Tweeter .... φ10 mm Domo
- Impedancia nominal .... 4 Ω
- Máxima potencia de musica .... 250 W
- Potencia nominal .... 35 W
- Sensibilidad .... 86 dB (±1,5 dB, 1 m, 1 W)
- Respuesta de frecuencia .... 34 Hz a 25 kHz (−20 dB)
- Material de la rejilla .... Malla de acero, resina a prueba de calor
- Peso (por altavoz incluyendo accesorios) .... 0,43 kg
- Peso bruto (2 altavoces incluyendo embalaje) .... 1,04 kg

※1 El icono mostra el SPL medido utilizando una potencia continua de un receptor de Pioneer.

●ESPECIFICAÇÕES
- Sistema de reprodução .... Rota tripla coaxial
- Especificações do alto-falante
  - Woofer .... φ129 mm
  - Resistente à água
  - Cone de polipropileno moldado a injeção
  - Alta fidelidade, canto boleado
  - Bobina de voz resistente ao calor
  - Magneto : 130 g
  - Âmbito médio .... φ30 mm Domo equilibrado
  - Tweeter .... φ10 mm Domo
- Impedância nominal .... 4 Ω
- Potência máxima de música .... 250 W
- Potência nominal .... 35 W
- Sensibilidade .... 86 dB (±1,5 dB, 1 m, 1 W)
- Resposta de freqüência .... 34 Hz a 25 kHz (−20 dB)
- Material de tela .... Rede de aço, resina à prova de calor
- Peso (por alto-falante incluindo peças acessórias) .... 0,43 kg
- Peso bruto (2 alto-falantes incluindo empacotamento) .... 1,04 kg

※1 O ícone mostra o SPL medido utilizando potência contínua de um receptor Pioneer.

●ТЕХНИЧЕСКИЕ ХАРАКТЕРИСТИКИ
- Система воспроизведения .... Коаксиальная 3-полосная система
- Технические характеристики динамика
  - НЧ-динамик .... φ129 мм
  - Водонепроницаемый
  - Диффузор из полипропилена, полученного литьевым формованием
  - Высокая податливость, закругленная кромка
  - Теплостойкая звуковая катушка
  - Магнит : 130 г
  - СЧ-динамик .... φ30 мм Сбалансированный купол
  - ВЧ-динамик .... φ10 мм Купол
- Номинальное сопротивление .... 4 ом
- Максимальная музыкальная мощность .... 250 ватт
- Номинальная мощность .... 35 ватт
- Чувствительность .... 86 дБ (±1,5 дБ, 1 м, 1 ватт)
- Частотная характеристика .... 34 Гц к 25 кГц (−20 дБ)
- Материал решетки .... Стальная сетка, теплостойкий каучук
- Вес (один динамик, включая принадлежности) .... 0,43 кг
- Вес брутто (2 динамика, включая упаковку) .... 1,04 кг

※1 Этот знак указывает измеренный уровень звукового давления при постоянной мощности ресивера Pioneer.

●規格
- 再現系統 .... 同軸三路
- 揚聲器規格
  - 低音揚聲器 .... φ129 毫米
  - 防水
  - 注射成型聚丙烯錐形音盆
  - 高順性捲邊
  - 耐熱音圈
  - 磁鐵：130 公克
  - 中音揚聲器 .... φ30 毫米平衡球頂
  - 高音揚聲器 .... φ10 毫米球頂
- 標稱阻抗 .... 4 歐姆
- 最大音樂功率 .... 250 瓦
- 額定功率 .... 35 瓦
- 靈敏度 .... 86 分貝（±1.5 分貝，1 米，1 瓦）
- 頻率反應 .... 34 赫～25 千赫（−20 分貝）
- 護柵材料 .... 鋼絲網，耐熱樹脂
- 重量（每個揚聲器包括附件在內）........ 0.43 公斤
- 毛重（2支揚聲器，包括包裝）........ 1.04 公斤

※1 圖標表示在使用先鋒接收器的持續功率時所測得的SPL。

●PARTS INCLUDED ●MIT GELIEFERTE ZUBEHÖR ●PIÈCES COMPRISES ●PEZZI INCLUSI ●PIEZAS INCLUIDAS ●PEÇAS INCLUÍDAS ●КОМПЛЕКТАЦИЯ ●附件

① φ4 mm×20 mm ×8
② ×8
③ 30 cm ×2

※ Information Note for Customers in Russia and CIS countries.
※ Information-l'attention des clients de Russie et des pays de la CEI.
※ Nota informativa per i consumatori della Russia e dei paesi del CIS.
※ Nota de informação para consumidores da Rússia e países da CEI.
※ Информация для потребителей в России и СНГ.

Примечание :

В соответствии со статьей 5 закона Российской Федерации 《О защите прав потребителей》 и постановлением правительства Российской Федерации No.720 от 16.06.97 компания Pioneer Europe NV оговаривает следующий срок службы изделий, официально поставляемых на российский рынок.

Автомобильная электроника : 6 лет

КОРПОРАЦИЯ ПАЙОНИР
1-1, Син-Огура, Сайвай-ку, г. Кавасаки, префектура Канагава, 212-0031 Япония
Импортер ООО "ПИОНЕР РУС"
125040, Россия, г. Москва, ул. Правды, д. 26 Тел.: +7 (495)956-89-01

©PIONEER CORPORATION 2014 1-1, Shin-ogura, Saiwai-ku, Kawasaki-shi, Kanagawa 212-0031, JAPAN / JAPON MADE IN VIETNAM FABRIQUÉ AU VIÊT-NAM FABBRICATO IN VITNAM FEITO EM O VIETNÃ СДЕЛАНО В ВЬЕТНАМЕ
PIONEER EUROPE NV Haven 1087, Keetberglaan 1, B-9120 Melsele, Belgium / Belgio / Belgique

Pioneer

TS-G1333I

INJECTION MOLDED CONE TM

3-WAY SPEAKER

- MAX. MUSIC POWER 250 W
- NOMINAL POWER 35 W
- WOOFER Ø130 mm
- MIDRANGE Ø30 mm BALANCED DOME
- TWEETER Ø10 mm DOME
- IMPEDANCE 4 OHMS
- SENSITIVITY 86 dB (±1.5 dB, 1 m, 1 W)
- FREQUENCY RESPONSE 34 Hz TO 25 kHz (– 20 dB)
- GROSS WEIGHT 1.04 kg

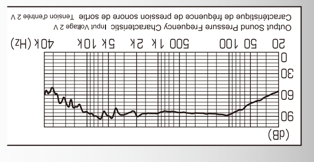

●PARTS INCLUDED
●PIECES COMPRISES

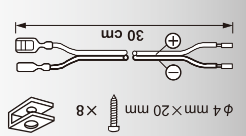

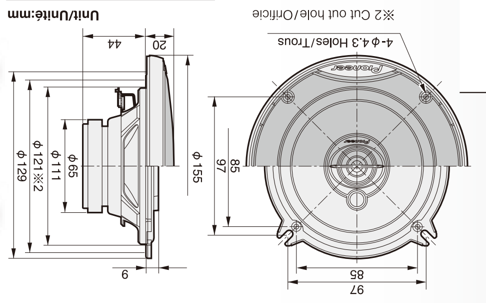

Unit/Unité:mm

XIEW5 ☐
1 PAIR

PAP

PIONEER CORPORATION

250W MAX

97dB at continuous power input※1

13cm

⚠CAUTION
1. Do not touch the speaker flexible wire Ⓐ.
2. Do not change the direction of the speaker terminal assembly Ⓑ.
3. Make sure lead and speaker terminals do not contact metal.
4. When making connections, refer also to the instruction manual of the car stereo used.

⚠VORSICHT
1. Die Lautsprecherlitzen Ⓐ nicht berühren.
2. Die Richtung der Lautsprecherpol-Anordnung Ⓑ darf nicht geändert werden.
3. Es ist darauf zu achten, daß die Zuführungskabel und die Lautsprecherpolklemmen kein Metall berühren.
4. Zum Anschließen sind auch die Anleitungen für das verwandte Auto-Stereo-Radio zu beachten.

⚠ATTENTION
1. Ne jamais toucher le fil flexible de haut-parleur Ⓐ.
2. Ne pas modifier l'orientation de plaquette de connexions du haut-parleur Ⓑ.
3. S'assurer que les fils et les bornes de haut-parleurs ne touchent pas une pièce métallique.
4. Le branchement s'opère après consultation de la notice d'instructions de l'autoradio qui est utilisé.

⚠PRECAUZIONE
1. Non toccare il cavo flessibile del diffusore Ⓐ.
2. Non cambiare la direzione del gruppo terminale del diffusore Ⓑ.
3. Assicurarsi che il cavo ed i terminali del diffusore non siano a contatto con metallo.
4. Quando si effettuano connessioni, fare riferimento anche al manuale di istruzioni dell'autostereo usato.

⚠PRECAUCION
1. No se debe tocar el alambre flexible Ⓐ del altavoz.
2. No cambiar la dirección del ensamblaje de terminal del altavoz Ⓑ.
3. Asegúrese de que los terminales del altavoz y el hilo conductor no estén en contacto con el metal.
4. Para hacer la conexión consultar también el manual de instrucciones que se provee para el "reproductor".

⚠PRECAUÇÃO
1. Não toque no fio flexível do alto-falante Ⓐ.
2. Não mude a direção de montagem do terminal do alto-falante Ⓑ.
3. Assegure-se de que o fio e os terminais do alto-falantes não entrem em contacto com metal.
4. Quando da realização das conexões, favor referir-se também ao manual de instruções do aparelho de som do carro que está sendo usado.

⚠ОСТОРОЖНО
1. Не трогайте гибкий провод Ⓐ динамика.
2. Не изменяйте направление подключения электроконтактов динамика Ⓑ.
3. Убедитесь, что проводка и электроконтакты динамика не соприкасаются с металлом.
4. При подключении обращайтесь также к руководству по эксплуатации автомобильной стереосистемы.

Si desea deshacerse de este producto, no lo mezcle con los residuos generales de su hogar. De conformidad con la legislación vigente, existe un sistema de recogida distinto para los productos electrónicos que requieren un procedimiento adecuado de tratamiento, recuperación y reciclado.

Las viviendas privadas en los estados miembros de la UE, en Suiza y Noruega pueden devolver gratuitamente sus productos electrónicos usados en las instalaciones de recolección previstas o bien en las instalaciones de minoristas (si adquieren un producto similar nuevo).

En el caso de los países que no se han mencionado en el párrafo anterior, póngase en contacto con sus autoridades locales a fin de conocer el método de eliminación correcto.

Al actuar siguiendo estas instrucciones, se asegurará de que el producto de desecho se somete a los procesos de tratamiento, recuperación y reciclaje necesarios, con lo que se previenen los efectos negativos potenciales para el entorno y la salud humana.

Se quiser deitar fora este produto, não o misture com o lixo comum. De acordo com a legislação, existe um sistema de recolha separado para os equipamentos electrónicos fora de uso, que requerem tratamento, recuperação e reciclagem apropriados.

Os consumidores dos Estados-membros da UE, da Suíça e da Noruega podem entregar equipamentos electrónicos fora de uso em determinadas instalações de recolha ou em um retalhista (se adquirem um equipamento novo similar).

Nos países não mencionados acima, informe-se sobre o método de eliminação correcto junto das autoridades locais.

Ao fazê-lo estará a garantir que o produto de que já não tem utilidade para si é submetido a processos de tratamento, recuperação e reciclagem adequados, evitando-se assim potenciais efeitos negativos para o ambiente e a saúde humana.

Если вы желаете утилизировать данное изделие, не выбрасывайте его вместе с обычным бытовым мусором. Существует отдельная система сбора использованных электронных изделий в соответствии с законодательством, которая предполагает соответствующее обращение, возврат и переработку.

Частные клиенты-в странах-членах ЕС, в Швейцарии и Норвегии могут бесплатно возвращать использованные электронные изделия в соответствующие пункты сбора или дилеру (при покупке сходного нового изделия).

В странах, не перечисленных выше, для получения информации о правильных способах утилизации обращайтесь в соответствующие учреждения.

Поступая таким образом, вы можете быть уверены в том, что утилизируемый продукт будет соответствующим образом обработан, передан в соответствующий пункт и переработан без возможных негативных последствий для окружающей среды и здоровья людей.

- Do not fail to read the instructions on the flap to the opposite side.
- Lesen Sie unbedingt die Anweisungen auf Klappe zur gegenüberliegenden Seite.
- Ne manquez pas de lire les instructions sur le volet sur le côté opposé.
- Non mancare di leggere le istruzioni sul lembo sul lato opposto.
- Asegúrese de leer las instrucciones sobre la solapa al lado opuesto.
- Não deixe de ler as instruções mencionadas na aba do lado oposto.
- Обязательно прочитайте инструкцию на внутренней створке упаковки.
- 務請閱讀對面摺頁上的說明。

Pioneer

TS-G1333I

HP 3 VOIES

INJECTION MOLDED CONE TM

4 988028 265778

250W MAX

97dB puissance d'entrée continue※1

13cm

Pioneer
Pioneer
Pioneer
250W MAX
97dB at continuous power input※1 puissance d'entrée continue
13cm

TS-G1333I

3-WAY SPEAKER / HP 3 VOIES
DIFFUSORE 3 VIE / ALTO-FALANTE 3 VIAS
3-ПОЛОСНЫЙ ДИНАМИК

INJECTION MOLDED CONE TM

TS-G1333I

3-WAY SPEAKER
3-ПОЛОСНЫЙ ДИНАМИК

INJECTION MOLDED CONE TM

Pioneer

250W MAX

97dB at continuous power input※1

13cm

THF5615-A/VI
THF5615-A/VI
THF5615-A/VI
THF5615-A/VI
THF5615-A/VI

⚠注意事項
1. 切勿碰到揚聲器軟線Ⓐ。
2. 切勿改變揚聲器端子組件Ⓑ的方向。
3. 確認引線和揚聲器端子不接觸到金屬。
4. 進行接線時，亦須參閱所用汽車立體聲設備的使用說明書。

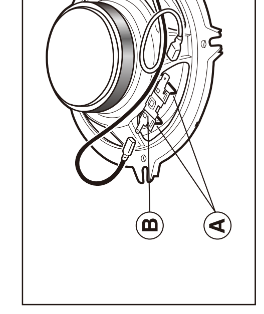

- Do not fail to read the instructions on the flap to the opposite side.
- Lesen Sie unbedingt die Anweisungen auf Klappe zur gegenüberliegenden Seite.
- Ne manquez pas de lire les instructions sur le volet sur le côté opposé.
- Non mancare di leggere le istruzioni sul lembo sul lato opposto.
- Asegúrese de leer las instrucciones sobre la solapa al lado opuesto.
- Não deixe de ler as instruções mencionadas na aba do lado oposto.
- Обязательно прочитайте инструкцию на внутренней створке упаковки.
- 務請閱讀對面摺頁上的說明。

TS-G1333I

INJECTION MOLDED CONE TM

HP 3 VOIES

- PUISSANCE MUSICALE MAXIMUM 250 W
- PUISSANCE NOMINALE 35 W
- HP GRAVE Ø130 mm
- HP MÉDIUM Ø30 mm DÔME ÉQUILIBRÉ
- HP AIGU Ø10 mm DÔME
- IMPEDANCE 4 OHMS
- SENSIBILITE 86 dB (±1,5 dB, 1 m, 1 W)
- BANDE PASSANTE 34 Hz À 25 kHz (– 20 dB)
- POIDS BRUT 1,04 kg

Pioneer

XIEW5 ☐
1 PAIRE

250W MAX

97dB puissance d'entrée continue※1

13cm

PIONEER CORPORATION

If you want to dispose this product, do not mix it with general household waste. There is a separate collection system for used electronic products in accordance with legislation that requires proper treatment, recovery and recycling.

Private households in the member states of the EU, in Switzerland and Norway may return their used electronic products free of charge to designated collection facilities or to a retailer (if you purchase a similar new one).

For countries not mentioned above, please contact your local authorities for the correct method of disposal.

By doing so you will ensure that your disposed product undergoes the necessary treatment, recovery and recycling and thus prevent potential negative effects on the environment and human health.

Mischen Sie dieses Produkt, wenn Sie es entsorgen wollen, nicht mit gewöhnlichen Haushaltsabfällen. Es gibt ein getrenntes Sammelsystem für gebrauchte elektronische Produkte, über das die richtige Behandlung, Rückgewinnung und Wiederverwertung gemäß der bestehenden Gesetzgebung gewährleistet wird.

Privathaushalte in den Mitgliedsstaaten der EU, in der Schweiz und in Norwegen können ihre gebrauchten elektronischen Produkte an vorgesehenen Sammeleinrichtungen kostenfrei zurückgeben oder aber an einen Händler zurückgeben (wenn sie ein ähnliches neues Produkt kaufen).

Bitte wenden Sie sich in den Ländern, die oben nicht aufgeführt sind, hinsichtlich der korrekten Verfahrensweise der Entsorgung an die örtliche Kommunalverwaltung.

Auf diese Weise stellen Sie sicher, dass das zu entsorgende Produkt der notwendigen Behandlung, Rückgewinnung und Wiederverwertung unterzogen wird, und so mögliche negative Einflüsse auf die Umwelt und die menschliche Gesundheit vermieden werden.

Si vous souhaitez vous débarrasser de cet appareil, ne le mettez pas à la poubelle avec vos ordures ménagères. Il existe un système de collecte séparé pour les appareils électroniques usagés, qui doivent être récupérés, traités et recyclés conformément à la législation.

Les habitants des états membres de l'UE, de Suisse et de Norvège peuvent retourner gratuitement leurs appareils électroniques usagés aux centres de collecte agréés ou à un détaillant (si vous rachetez un appareil similaire neuf).

Dans les pays qui ne sont pas mentionnés ci-dessus, veuillez contacter les autorités locales pour savoir comment vous pouvez vous débarrasser de vos appareils.

Vous garantirez ainsi que les appareils dont vous désirez vous débarrasser sont correctement récupérés, traités et recyclés et préviendrez de cette façon les impacts néfastes possibles sur l'environnement et la santé humaine.

Se si vuole eliminare questo prodotto, non gettarlo insieme ai rifiuti domestici. Esiste un sistema di raccolta differenziata in conformità alle leggi che richiedono appositi trattamenti, recupero e riciclo.

I privati cittadini dei paesi membri dell'UE, di Svizzera e Norvegia, possono restituire senza alcun costo i loro prodotti elettronici usati ad appositi servizi di raccolta o a un rivenditore (se si desidera acquistarne uno simile).

Per i paesi non citati qui sopra, si prega di prendere contatto con le autorità locali per il corretto metodo di smaltimento.

In questo modo, si è sicuri che il proprio prodotto eliminato subirà il trattamento, il recupero e il riciclo necessari per prevenire gli effetti potenzialmente negativi sull'ambiente e sulla salute dell'uomo.