TS-G1332I/XIEW5 THF5614-A/VI

TS-G1332I

240W MAX

Flush-Mount Car Speaker
13 cm COAXIAL 2-WAY

Haut-Parleurs À Montage Encastré Pour Automobile
2 VOIES COAXIAL 13 cm

Be sure to read this instruction manual before installing this speaker.
Vor dem Einbau des Lautsprechers, verlesen Sie nicht diese Vorschrift zu lesen.
Prima di installare l'altoparlante leggete tassativamente le istruzioni.
Antes de instalar el altavoz se importante que lea estas instrucciones.
Prière de lire obligatoirement ce manuel d'installation avant de monter les haut-parleurs.
L-éta manual de instrucciones antes de instalar o alto-falante.

Обязательно прочитайте это руководство перед установкой динамика.
安装揚聲器前，務須先本使用說明書。
安装揚聲器前，務須先本使用說明書。
أقرأ هذا الدليل قبل تركيب السماعة

Pioneer

TS-G1332I
HP 2 VOIES
INJECTION MOLDED CONE
240W MAX
97dB puissance d'entrée continue※1
13cm

TS-G1332I
2-WAY SPEAKER / HP 2 VOIES
DIFFUSORE 2 VIE / ALTO-FALANTE 2 VIAS
2-ПОЛОСНЫЙ ДИНАМИК

INJECTION MOLDED CONE

Pioneer

TS-G1332I
2-WAY SPEAKER
2-ПОЛОСНЫЙ ДИНАМИК
INJECTION MOLDED CONE
240W MAX
97dB at continuous power input※1
13cm

THF5614-A/VI
THF5614-A/VI
THF5614-A/VI
THF5614-A/VI
THF5614-A/VI
THF5614-A/VI

4 988028 265761

⚠注意事項
1. 請閱讀本說明書後安裝揚聲器。
2. 切勿改裝揚聲器或其產品。
3. 請遵從揚聲器安裝說明書的指示。
4. 切勿將揚聲器安裝在可能會影響駕駛安全的地方。

⚠ احتياطات
١. اقرأ دليل التركيب قبل تركيب السماعة.
٢. لا تقم بتعديل السماعة أو منتجاتها.
٣. اتبع تعليمات دليل التركيب عند تركيب السماعة.
٤. لا تركب السماعة في مكان يؤثر على الأمان أثناء القيادة.

Do not fail to read the instructions on the flap to the opposite side.
Ne manquez pas de lire les instructions sur le rabat du côté opposé.
Nicht versäumen, die Anweisungen auf der Klappe auf der gegenüberliegenden Seite zu lesen.
Asegúrese de leer las instrucciones sobre la solapa al lado opuesto.
Non mancare di leggere le istruzioni sulla linguetta sul lato opposto.
Обязательно прочитайте инструкцию на внутренней стороне упаковки.
請務必閱讀反面的說明。
يرجى قراءة التعليمات الموجودة على الغلاف الخلفي

A
B

Pioneer

TS-G1332I
HP 2 VOIES
INJECTION MOLDED CONE

- PUISSANCE MUSICALE MAXIMUM 240 W
- PUISSANCE NOMINALE 35 W
- HP GRAVE Ø130 mm
- HP AIGU Ø30 mm DÔME ÉQUILIBRÉ
- IMPEDANCE 4 OHMS
- SENSIBILITE 86 dB (±1,5 dB, 1 m, 1 W)
- BANDE PASSANTE 34 Hz À 25 kHz (– 20 dB)
- POIDS BRUT 1,04 kg

240W MAX
97dB puissance d'entrée continue※1
13cm

XIEW5
1 PAIRE

PIONEER CORPORATION

Pioneer

TS-G1332I
2-WAY SPEAKER
2-ПОЛОСНЫЙ ДИНАМИК
INJECTION MOLDED CONE
240W MAX
97dB at continuous power input※1
13cm

THF5614-A/VI
THF5614-A/VI
THF5614-A/VI
THF5614-A/VI
THF5614-A/VI
THF5614-A/VI

Pioneer

TS-G1332I
HP 2 VOIES
INJECTION MOLDED CONE
240W MAX
97dB puissance d'entrée continue※1
13cm

4 988028 265761

Pioneer

TS-G1332I
2-WAY SPEAKER
2-ПОЛОСНЫЙ ДИНАМИК
INJECTION MOLDED CONE

- PARTS INCLUDED
- PIECES COMPRISES
- MIT LIEFERTE ZUBEHÖR
- PEZZI INCLUSI
- PIEZAS INCLUIDAS
- 部件
- 付属品
- 付属部品
- ●PARTS INCLUDED
- ●PIECES COMPRISES
- ●MIT LIEFERTE ZUBEHÖR
- ●PEZZI INCLUSI
- ●PIEZAS INCLUIDAS
- ●部件
- ●付属品
- ●付属部品

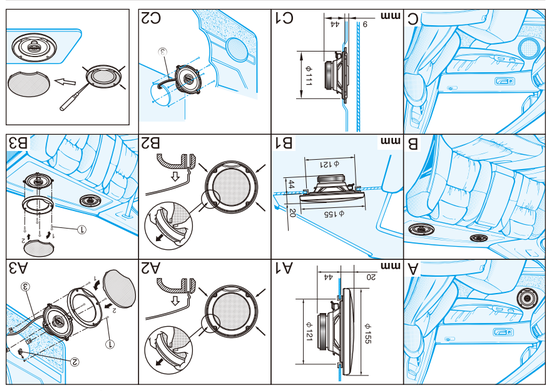

- ●INSTALLATION
- ●INSTALLATION
- ●HOW TO INSTALL
- ●COMO INSTALAR
- ●EINBAU
- ●MODE D'INSTALLATION
- ●MODO DE INSTALACIÓN
- ●MODO DI INSTALLAZIONE
- ●KAK ПОДКЛЮЧИТЬ
- ●安裝方法
- ●كيف تركب

- ●SPECIFICATIONS
- ●TECHNISCHE EINZELHEITEN
- ●CARACTÉRISTIQUES
- ●DATI TECNICI
- ●ESPECIFICACIONES
- ●ESPECIFICAÇÕES
- ●ТЕХНИЧЕСКИЕ ХАРАКТЕРИСТИКИ
- ●規格
- ●特性

- Speaker specifications
- Woofer: φ129 mm
- Tweeter: φ30 mm Dome equilibrated
- Nominal impedance: 4 Ω
- Nominal power: 35 W
- Maximum music power: 240 W
- Sensitivity: 86 dB (±1.5 dB, 1 m, 1 W)
- Frequency response: 34 Hz to 25 kHz (−20 dB)
- Net weight: 1.04 kg
- Gross weight (2 speakers including packaging): 1.64 kg
- The icon shows the measured SPL using continuous power of a Pioneer receiver.

- Reproduction system: Coaxial two way
- Woofer: φ129 mm
- Tweeter: φ30 mm Dome equilibrated
- Nominal impedance: 4 Ω
- Nominal power: 35 W
- Maximum music power: 240 W
- Sensitivity: 86 dB (±1.5 dB, 1 m, 1 W)
- Frequency response: 34 Hz to 25 kHz (−20 dB)
- Net weight: 1.04 kg
- Gross weight (2 speakers including packaging): 1.64 kg
- The icon shows the measured SPL using continuous power of a Pioneer receiver.

- Wiedergabesystem: Koaxial 2-Weg
- Tieftöner: φ129 mm
- Hochtöner: φ30 mm Magnetischer Kuppel
- Nennimpedanz: 4 Ω
- Nennleistung: 35 W
- Max. Musikleistung: 240 W
- Empfindlichkeit: 86 dB (±1,5 dB, 1 m, 1 W)
- Frequenzgang: 34 Hz bis 25 kHz (−20 dB)
- Gewicht (pro Lautsprecher einschl. Verpackung): 0,43 kg
- Gesamtgewicht (2 Lautsprecher und Verpackung): 1,64 kg
- Die Symbol zeigt die gemessene Schallleistungspegel des Lautsprecher an einem Pioneer Sendgerät.

- Système de reproduction: Coaxial de 2 voies
- Woofer: φ129 mm
- Tweeter: φ30 mm Dôme équilibré
- Impédance nominale: 4 Ω
- Puissance nominale: 35 W
- Puissance maximale: 240 W
- Sensibilité: 86 dB (±1,5 dB, 1 m, 1 W)
- Réponse de fréquence: 34 Hz à 25 kHz (−20 dB)
- Poids net: 1,04 kg
- Poids brut (2 haut-parleurs emballage compris): 1,64 kg
- L'icône montre le niveau de pression acoustique mesurée avec la puissance continue d'un récepteur Pioneer.

- Sistema di riproduzione: Coassiale a due vie
- Woofer: φ129 mm
- Tweeter: φ30 mm Cupola bilanciata
- Impedenza nominale: 4 Ω
- Potenza nominale: 35 W
- Potenza massima: 240 W
- Sensibilità: 86 dB (±1,5 dB, 1 m, 1 W)
- Risposta di frequenza: 34 Hz a 25 kHz (−20 dB)
- Peso netto: 1,04 kg
- Peso lordo (2 diffusori inclusi imballaggio): 1,64 kg
- L'icona mostra il valore di SPL misurato con alimentazione continua di un ricevitore Pioneer.

- Sistema de reproducción: Coaxial de 2 vías
- Woofer: φ129 mm
- Tweeter: φ30 mm Domo equilibrado
- Impedancia nominal: 4 Ω
- Potencia nominal: 35 W
- Potencia máxima de música: 240 W
- Sensibilidad: 86 dB (±1,5 dB, 1 m, 1 W)
- Respuesta de frecuencia: 34 Hz a 25 kHz (−20 dB)
- Peso neto (2 altavoces incluyendo embalaje): 1,04 kg
- Peso bruto (2 altavoces incluyendo embalaje): 1,64 kg
- El icono muestra el SPL medido utilizando una potencia continua de un receptor de Pioneer.

- Sistema de reprodução: Coaxial de 2 vias
- Woofer: φ129 mm
- Especificações do altifalante
- Tweeter: φ30 mm Domo equilibrado
- Impedância nominal: 4 Ω
- Potência nominal: 35 W
- Potência máxima de música: 240 W
- Sensibilidade: 86 dB (±1,5 dB, 1 m, 1 W)
- Resposta de frequência: 34 Hz a 25 kHz (−20 dB)
- Peso líquido: 1,04 kg
- Material de teia: Malha de aço, resina a prova de calor
- Peso bruto (2 altifalantes incluindo embalagem): 1,64 kg
- O ícone mostra o SPL medido utilizando potência contínua de um receptor Pioneer.

- Система воспроизведения: Коаксиальная 2-полосная система
- Технические характеристики динамика
- Номинальное сопротивление: 4 Ω
- Номинальная мощность: 35 W
- Максимальная музыкальная мощность: 240 W
- Чувствительность: 86 dB (±1,5 dB, 1 m, 1 W)
- Частотная характеристика: 34 Hz до 25 kHz (−20 dB)
- Вес нетто (2 динамика): 1,04 kg
- Вес брутто (2 динамика, включая упаковку): 1,64 kg
- Данная иконка показывает уровень звукового давления, измеренный с помощью непрерывного сигнала от ресивера Pioneer.

- 揚聲器系統：同軸二路
- 低音揚聲器：φ129 mm
- 高音揚聲器：φ30 mm 磁性圓頂
- 額定阻抗：4 Ω
- 額定功率：35 W
- 最大音樂功率：240 W
- 靈敏度：86 dB (±1.5 dB, 1 m, 1 W)
- 頻率響應：34 赫茲～25 千赫 (−20 分貝)
- 淨重：1.04 公斤
- 毛重 (2 支揚聲器含包裝)：1.64 公斤
- 此圖標表示使用本揚聲器與 Pioneer 接收器的連續電源時的聲壓級。

- 再生システム：同軸2方式
- ウーファー：φ129 mm
- ツイーター：φ30 mm 磁性半球
- 公称インピーダンス：4 Ω
- 公称出力：35 W
- 最大音楽出力：240 W
- 感度：86 dB (±1.5 dB, 1 m, 1 W)
- 周波数特性：34 Hz～25 kHz (−20 dB)
- 正味重量：1.04 kg
- 総重量 (2 スピーカー梱包含む)：1.64 kg
- このアイコンは、パイオニアレシーバーの連続電源を使用して測定した音圧レベルを表示しています。

- 再生システム：同軸2方式
- ウーファー：φ129 mm
- ツイーター：φ30 mm 磁性半球
- 公称インピーダンス：4 Ω
- 公称出力：35 W
- 最大音楽出力：240 W
- 感度：86 dB (±1.5 dB, 1 m, 1 W)
- 周波数特性：34 Hz～25 kHz (−20 dB)
- 正味重量：1.04 kg
- 総重量 (2 スピーカー梱包含む)：1.64 kg
- このアイコンは、パイオニアレシーバーの連続電源を使用して測定した音圧レベルを表示しています。

- 揚聲器系統：同軸二路
- 低音揚聲器：φ129 mm
- 高音揚聲器：φ30 mm 磁性圓頂
- 額定阻抗：4 Ω
- 額定功率：35 W
- 最大音樂功率：240 W
- 靈敏度：86 dB (±1.5 dB, 1 m, 1 W)
- 頻率響應：34 赫茲～25 千赫 (−20 分貝)
- 淨重：1.04 公斤
- 毛重 (2 支揚聲器含包裝)：1.64 公斤
- 此圖標表示使用本揚聲器與 Pioneer 接收器的連續電源時的聲壓級