SCENIC

РУКОВОДСТВО ПО ЭКСПЛУАТАЦИИ

RENAULT

стремление к лучшим результатам

Партнерство с ELF
world series by RENAULT

RENAULT рекомендует ELF

Elf и Renault являются партнерами в области высоких технологий в автомобилестроении и проводят совместную экспертизу в условиях, близких к городскому циклу. Благодаря этому долгосрочному сотрудничеству вам предоставляется широкий ассортимент смазочных средств, идеально подходящих для вашего Renault. Продолжительная защита и оптимальные характеристики вашего двигателя обеспечены. Чтобы подобрать наиболее подходящее сертифицированное смазочное средство ELF для полной замены или доливки в ваш автомобиль, обратитесь на сервисную станцию Renault или воспользуйтесь инструкцией по эксплуатации автомобиля.

www.lubricants.elf.com

Марка TOTAL

Добро пожаловать в Ваш автомобиль!

Настоящее руководство по эксплуатации и обслуживанию автомобиля содержит информацию, которая позволит Вам:

– ознакомиться с автомобилем, правильно его эксплуатировать и максимально использовать его возможности;

– поддерживать его оптимальную работу посредством простого, но четкого соблюдения советов по техобслуживанию;

– быстро устранить мелкие неисправности, не требующие вмешательства специалиста.

То небольшое время, которое Вы потратите на чтение данного руководства, с лихвой окупится приобретенными сведениями, а также знаниями функциональных возможностей и технических новшеств, которые использованы в конструкции Вашего автомобиля. Если Вам понадобится дополнительная информация об автомобиле, специалисты сервисной станции компании-производителя будут рады дать любые необходимые консультации.

Этот символ поможет Вам при чтении руководства:

Он указывает на опасность или риск, а также на необходимость принятия мер безопасности.

Данное руководство по эксплуатации содержит описание модели, основанное на ее технических характеристиках, существующих на момент написания документа. **Руководство охватывает все виды оборудования** (как серийного, так и дополнительного), **устанавливаемого на автомобили данной модели, однако его наличие на Вашем автомобиле зависит от комплектации, выбранных опций и страны поставки**.

Также в руководстве Вам может встретиться информация об оборудовании, которым предполагается оснащать автомобили в течение ближайшего года.

Во всем тексте Руководства, когда дается ссылка на сервисную станцию компании-производителя, речь идет о сервисной станции компании RENAULT.

Счастливого пути за рулем Вашего нового автомобиля!

Перевод с французского. Воспроизведение или перевод, даже частичный, запрещены без письменного разрешения компании-производителя автомобиля.

С О Д Е Р Ж А Н И Е

	Главы
Знакомство с автомобилем	1
Вождение автомобиля	2
Комфорт	3
Техническое обслуживание	4
Практические советы	5
Технические характеристики	6
Алфавитный указатель	7

Глава 1. Знакомство с автомобилем

Карты RENAULT: общие сведения, использование, режим полной блокировки 1.2
Двери 1.10
Автоматическое запирание открывающихся элементов кузова в начале движения 1.14
Сиденья 1.15
Ремни безопасности 1.18
Система пассивной безопасности: 1.22
водителя и переднего пассажира 1.22
задних пассажиров 1.26
боковые устройства безопасности 1.27
Система обеспечения безопасности детей: общие сведения 1.29
выбор крепления для детского сиденья 1.32
установка детского сиденья 1.34
включение/отключение подушки безопасности переднего пассажира 1.38
Место водителя 1.41
Щиток приборов 1.43
Сигнальные лампы 1.43
Дисплеи и указатели 1.48
Бортовой компьютер 1.50
Меню индивидуальных настроек автомобиля 1.57
Показания времени и температуры наружного воздуха 1.58
Зеркала заднего вида 1.59
Звуковая и световая сигнализация 1.60
Приборы наружного освещения и сигнализации 1.61
Регулировка света фар 1.66
Очиститель, омыватель ветрового стекла 1.67
Очиститель, омыватель заднего стекла 1.69
Топливный бак (заправка топливом) 1.70
Идентификационная маркировка 1.72

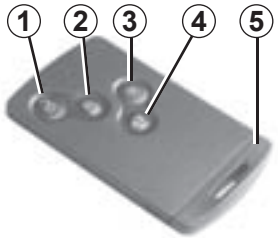

1 Отпирание всех открывающихся элементов кузова.
2 Запирание всех открывающихся элементов кузова.
3 Дистанционное включение освещения.
4 Отпирание/запирание багажного отделения.
5 Встроенный ключ.

Особенность
Карту RENAULT SEVICE, для автомобилей которые ею оснащены, можно отличить по слову «SEVICE», напечатанному на карте. См. раздел «Карта RENAULT SERVEICE» в главе 1.

Карта RENAULT обеспечивает:

– запирание/отпирание открывающихся элементов кузова (боковых дверей, багажного отделения) и лючка заливной горловины топливного бака (см. ниже);
– дистанционное включение освещения автомобиля (см. на следующих страницах);
– в зависимости от комплектации автомобиля – автоматическое дистанционное закрытие стекол с электроприводом и люка крыши, см. разделы «Электростеклоподъемники/люк крыши с электроприводом» в главе 3;
– запуск двигателя (см. раздел «Запуск двигателя» в главе 2).

Срок службы элемента питания

Убедитесь в том, что элемент питания не разряжен, соответствует рекомендованному типу и верно установлен. Его срок службы примерно два года: после появления сообщения «Ключ-карта разряжена» на щитке приборов (см. пункт «Карта RENAULT: элемент питания» в разделе 5) элемент питания следует заменить.

Зона действия карты RENAULT

Дальность действия зависит от окружающих условий. Во избежание непреднамеренного отпирания или запирания дверей вследствие случайного нажатия на кнопки обращайтесь с картой RENAULT осторожно!

При разряженном элементе питания у Вас все равно есть возможность запирать/отпирать автомобиль и запускать двигатель. См. разделы «Блокировка/разблокировка автомобиля» в главе 1 и «Запуск двигателя» в главе 2.

Ответственность водителя
Выходя из автомобиля не оставляйте карту RENAULT в салоне, если в автомобиле остался ребенок (или животное), даже на короткое время.
Ребенок или животное могут причинить вред себе или другим людям, запустив двигатель, включив оборудование, например, стеклоподъемники, или заблокировав двери.
Существует опасность получения тяжелых травм.

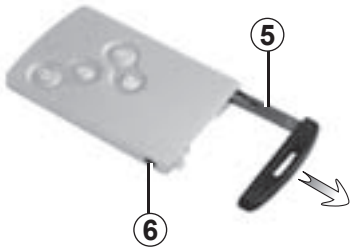

Встроенный ключ *5*

Встроенный ключ используется для запирания или отпирания левой двери в случае отказа карты RENAULT:

– разряжен элемент питания карты RENAULT, разряжена аккумуляторная батарея и т.д.;

– на частоте карты работает другой радиоприбор;

– автомобиль находится в зоне сильных электромагнитных помех.

Доступ при помощи ключа 5

Нажмите кнопку ***6*** и потяните за ключ ***5***, затем отпустите кнопку.

Использование ключа

См. раздел «Блокировка/отпирание дверей».

Открыв автомобиль с помощью встроенного ключа, снова вставьте его в гнездо на карте RENAULT, затем вставьте карту RENAULT в считывающее устройство, чтобы стал возможным запуск двигателя.

Рекомендация

Не подносите карту к источнику тепла, холода или влажности.

Не храните карту RENAULT в месте, где она может быть случайно деформирована или повреждена (например, в заднем кармане брюк).

Замена или получение дополнительной карты RENAULT

Если Вы потеряли или хотите получить дополнительную карту RENAULT, обращайтесь только к представителю компании-производителя.

В случае замены карты RENAULT необходимо доставить автомобиль и **все его карты RENAULT** на сервисную станцию компании-производителя для повторной инициализации всего комплекта.

Вы можете использовать до четырех карт RENAULT для одного автомобиля.

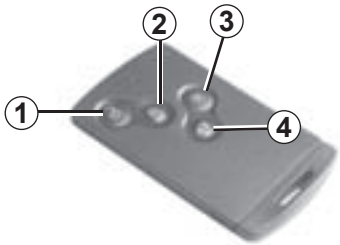

Отпирание открывающихся элементов кузова

Нажмите на кнопку ***1***.

Отпирание замков дверей сопровождается **однократным** включением указателей поворота в режиме аварийной сигнализации.

Если включена функция отпирания только двери водителя (см. раздел «Индивидуальные настройки автомобиля» в главе 1):

– одним нажатием на кнопку ***1*** можно отпереть только дверь водителя и лючок заливной горловины топливного бака;
– двойным нажатием на кнопку ***1*** можно отпереть все открывающиеся элементы кузова.

Запирание открывающихся элементов кузова

Нажмите на кнопку запирания дверей ***2***. Запирание сопровождается **двукратным включением** указателей поворота в режиме аварийной сигнализации. Если открывающийся элемент (боковая дверь или дверь багажного отделения) открыт или плохо закрыт, или если карта RENAULT осталась в считывающем устройстве, вслед за запиранием вскоре происходит отпирание замков, а огни аварийной сигнализации **не включаются**.

В случае, когда автомобиль был разблокирован, но ни один из открывающихся элементов кузова не открыт, автомобиль автоматически запирается через две минуты.

При работающем двигателе кнопки карты не функционируют.

Мигание аварийной сигнализации говорит о состоянии автомобиля:

– **однократное мигание** указывает на то, что автомобиль полностью разблокирован;
– **двукратное мигание** указывает на то, что автомобиль полностью заблокирован.

Отпирание/запирание только багажного отделения

Нажмите на кнопку ***4*** для отпирания/запирания багажного отделения.

Сигнализация о нераспознанной карте RENAULT

Если Вы открываете дверь при работающем двигателе, но при отсутствии карты в считывающем устройстве, сообщение «Ключ-карта не обнаружена» (Карта не обнаружена) и звуковой сигнал предупредят Вас об этом. Сигнал и сообщение исчезнут, как только вы вставите карту в считывающее устройство.

Дистанционное включение осветительных приборов

При нажатии на кнопку ***3*** примерно на 30 секунд включаются фары ближнего света, боковые повторители указателей поворотов и внутреннее освещение салона. Позволяет, например, найти автомобиль на стоянке.

Примечание: освещение выключается при повторном нажатии кнопки ***3***.

Использование

На автомобилях, оборудованных соответствующим образом, карта, помимо основных описанных выше функций дистанционной карты RENAULT, обеспечивает также запирание/отпирание автомобиля без воздействия на карту RENAULT, когда она находится в зоне действия ***1***.

Рекомендация

Не оставляйте карту RENAULT рядом с другим электронным оборудованием (компьютер, КПК, телефон и т.п.), которое может нарушить ее работу.

Разблокировка автомобиля

С картой RENAULT в зоне ***1*** потяните за ручку ***2*** – автомобиль разблокируется.

В некоторых случаях (если автомобиль простоял несколько дней) необходимо дважды потянуть за ручку ***2,*** чтобы разблокировать автомобиль и открыть дверь.

Однократно нажмите кнопку ***3***, чтобы полностью разблокировать автомобиль.

Отпирание замков дверей сопровождается **однократным** включением указателей поворота в режиме аварийной сигнализации.

После разблокировки автомобиля или одного багажного отделения кнопкой карты RENAULT, дистанционная блокировка и разблокировка в режиме «свободные руки» отключаются.

Для возврата в режим «свободные руки» запустите двигатель.

Блокировка автомобиля

Существует три способа запирания автомобиля: дистанционный, с помощью кнопки ***4*** и с помощью карты RENAULT.

Дистанционная блокировка

Имея карту RENAULT при себе, отойдите от автомобиля, у которого двери и багажное отделение должны быть закрыты: автомобиль заблокируется автоматически, как только Вы выйдете из зоны ***1***.

Примечание: расстояние, на котором происходит запирание замков дверей автомобиля, зависит от внешних условий.

Запирание сопровождается **двукратным включением** указателей поворотов и звуковым сигналом.

Данный звуковой сигнал можно отключить. Обратитесь на сервисную станцию компании-производителя.

Если открывающийся элемент кузова (дверь или багажное отделение) открыт или плохо закрыт, или если карта осталась в салоне автомобиля (или в считывающем устройстве), блокировки не произойдет. В этом случае **звуковой сигнал и мигание указателей поворота отсутствуют.**

Запирание с помощью кнопки *4*

Если Вы хотите запереть автомобиль, а карта должна находиться поблизости (многоместный гараж и т.п.), при закрытых дверях и багажнике нажмите на кнопку ***4*** на ручке двери водителя. Автомобиль запирается. Если дверь или багажное отделение открыты или плохо закрыты, произойдет быстрая блокировка/разблокировка автомобиля.

Примечание: для запирания замков кнопкой необходимо, чтобы карта RENAULT находилась в зоне действия вблизи автомобиля (зона ***1***).

Особенность

Проверить блокировку замков можно в течение **трех** секунд после запирания с помощью кнопки ***4***, в течение этого времени при попытке открыть двери замки останутся заблокированными.

Затем вновь будет работать автоматический режим «свободные руки», и любое воздействие на ручку двери вызовет разблокировку автомобиля.

Если автомобиль оборудован системой дистанционного закрытия окон, два последовательных нажатия кнопки ***4*** приведут к автоматическому поднятию стекол при блокировке дверей снаружи (см. пункт «Электрические стеклоподъемники, люк крыши с электроприводом» в разделе 3).

Запирание с помощью карты RENAULT

При закрытых дверях и багажном отделении нажмите кнопку ***5***: автомобиль запирается.

Запирание сопровождается **двукратным включением** указателей поворота в режиме аварийной сигнализации.

Примечание: максимальное расстояние, на котором происходит запирание замков дверей автомобиля, зависит от внешних условий.

Особенности

Блокировка автомобиля не происходит, если:

– открывающийся элемент кузова (дверь или багажное отделение) открыт или плохо закрыт;

– карточка осталась в зоне ***6*** (или в считывающем устройстве) и в зоне внешнего обнаружения нет другой карточки.

Если **при работающем двигателе** после открытия и закрытия двери система не обнаружит карту в салоне автомобиля, на экране появится сообщение «Ключ-карта не обнаружена» (со звуковым сигналом после превышения скоростного порога), предупреждающее об отсутствии карты в автомобиле. Это необходимо, например, для того чтобы Вы не уехали, высадив пассажира и оставив карту у него.

Предупреждающее сообщение пропадет, как только карта будет обнаружена.

После блокировки/разблокировки автомобиля или одного багажного отделения при помощи кнопок карты RENAULT дистанционная блокировка и блокировка в режиме «свободные руки» отключены.

Для возврата в режим «свободные руки» запустите двигатель.

КАРТА RENAULT: функция блокировки внутренних ручек дверей

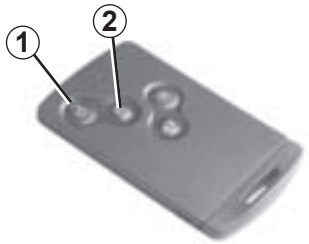

Если автомобиль оснащен режимом полной блокировки дверей, данный режим позволяет запереть открывающиеся элементы кузова и делает невозможным открытие дверей с помощью внутренних ручек (например, при попытке открыть дверь изнутри через разбитое стекло).

Ни в коем случае не включайте режим полной блокировки дверей, если в автомобиле остался пассажир или домашнее животное!

Для включения режима полной блокировки дверей

Вы можете выбрать один из двух способов активации системы блокировки внутренних ручек дверей:

– дважды с небольшим интервалом нажмите кнопку ***2***;

– или дважды с небольшим интервалом нажмите кнопку ручки двери водителя ***3***.

Запирание замков сопровождается **пятикратным** миганием указателей поворотов в режиме аварийной сигнализации.

Для выключения режима полной блокировки дверей

Разблокируйте автомобиль при помощи кнопки ***1*** карты RENAULT.

Отпирание замков дверей сопровождается однократным включением указателей поворота в режиме аварийной сигнализации.

В зависимости от комплектации автомобиля, включение режима полной блокировки дверей активирует также дистанционное закрытие стекол и/или люка крыши с электроприводом.

После включения блокировки внутренних ручек дверей с помощью кнопки ***2*** запирание при удалении от автомобиля и отпирание в режиме «свободные руки» невозможно.

Для возврата в режим «свободные руки» запустите двигатель.

Если автомобиль оснащен такой картой, на ней имеется надпись «SERVICE».

В некоторых случаях, если автомобиль передается посторонним лицам (парковщику, ремонтнику и т. д.), может потребоваться ограничение доступа.

Карта RENAULT «SERVICE» позволяет запирать автомобиль, но делает возможным лишь отпирание двери водителя и запуск двигателя.

Включение режима «SERVICE»

Вставьте карту RENAULT «SERVICE» в считывающее устройство ***3***. Все открывающиеся элементы кузова автомобиля блокируются (кроме двери водителя).

Отключение режима «SERVICE»

Существуют два способа:

– нажмите на любую кнопку карты RENAULT (кроме карты RENAULT «SERVICE»);

– запустите двигатель с помощью карты RENAULT (кроме карты RENAULT «SERVICE»). С картой, вставленной в считывающее устройство ***3***, нажмите на кнопку ***1***.

Кнопка управления запиранием и отпиранием автомобиля изнутри ***2*** не действует при использовании карты RENAULT «SERVICE».

Каждый автомобиль может иметь лишь одну карту RENAULT «SERVICE».

Во время использования карты RENAULT «SERVICE», все остальные карты сохраняют свою функциональность.

Открытие дверей снаружи

При отпертых замках дверей или имея при себе карту RENAULT «Свободные руки», возьмитесь за рукоятку ***1*** и потяните ее на себя.

В некоторых случаях, чтобы открыть дверь, необходимо потянуть два раза за ручку.

Открытие изнутри

Потяните ручку двери ***2***.

Звуковой сигнал напоминания о невыключенном освещении

Если Вы оставили включенными приборы наружного освещения и выключили зажигание, то при открытии двери раздастся предупреждающий звуковой сигнал.

Из соображений безопасности открывать и закрывать дверь разрешается только на неподвижном автомобиле.

Звуковой сигнал предупреждения о забытой карте

Если Вы оставили карту в считывающем устройстве, то при открывании двери водителя раздастся звуковой сигнал, и на щитке приборов появится сообщение «Извлечь ключ-карту».

Предупреждение о незакрытом открывающемся элементе кузова

Если открывающийся элемент кузова (боковая дверь или дверь багажного отделения) открыт или плохо закрыт, при достижении автомобилем скорости около 10 км/ч на щитке приборов появится сообщение «Багажник открыт» или «Дверь открыта», и загорится сигнальная лампа.

Особенность

После выключения двигателя внешние световые приборы и включенное оборудование (аудиосистема и т.п.) продолжат работать.

Это оборудование выключится после того, как будет открыта дверь водителя.

Безопасность детей

Автомобиль с выключателем *3*

Нажмите на выключатель ***3***, чтобы разрешить открывание задних дверей. Если автомобиль оснащен задним электрическим стеклоподъемником, после нажатия на этот выключатель также становится возможным его включение.

На блокировку дверей указывает включение встроенной в выключатель сигнальной лампы.

Примечание. В случае неисправности этой системы на щитке приборов появится сообщение «ПРОВЕРИТЬ ДЕТСКИЙ ЗАМОК»: обратитесь на сервисную станцию компании-производителя.

Обеспечение безопасности пассажиров на задних сиденьях

Водитель может разблокировать задние двери и в зависимости от комплектации автомобиля стеклоподъемники, нажав на выключатель ***3***, указанный на рисунке.

В случае неисправности, в зависимости от комплектации автомобиля:

– раздается звуковой сигнал;
– появляется сообщение на щитке приборов;
– встроенная сигнальная лампа не загорается.

После отключения аккумуляторной батареи Вы должны нажать на плечо выключателя ***3***, указанное на рисунке, чтобы заблокировать задние двери.

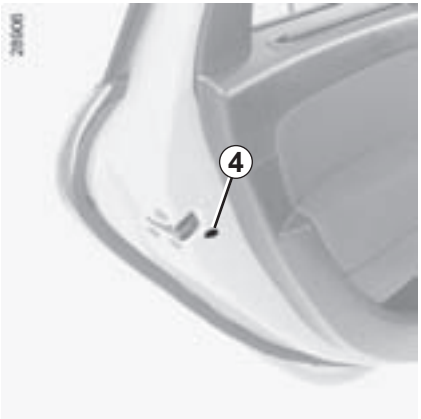

Запирание дверей автомобиля вручную

Чтобы сделать невозможным открытие задних дверей автомобиля изнутри, передвиньте рычажок ***4*** и изнутри проверьте надежность блокировки дверей.

Ответственность водителя при стоянке или остановке автомобиля

Даже на короткое время не покидайте автомобиль, в котором находится ребенок, взрослый с ограниченными возможностями или животное, оставив ключ в замке зажигания.

Они могут причинить вред себе или другим людям, запустив двигатель, включив оборудование, например, стеклоподъемники, или заблокировав двери.

Кроме того, нужно учитывать, что в теплую и/или солнечную погоду температура в салоне автомобиля поднимается очень быстро.

СУЩЕСТВУЕТ ОПАСНОСТЬ ТЯЖЕЛЫХ ТРАВМ ИЛИ ЛЕТАЛЬНОГО ИСХОДА.

Запирание/отпирание дверей снаружи

Выполняется с помощью карты RENAULT: см. разделы «Карты RENAULT» в главе 1.

В некоторых случаях карта RENAULT может не работать:

– разряжен элемент питания карты RENAULT, разряжена аккумуляторная батарея и т.д.;

– на частоте карты работает другой радиоприбор (например, мобильный телефон);

– автомобиль находится в зоне сильных электромагнитных помех.

Если это произошло, можно:

– для открытия левой передней двери использовать встроенный в карту ключ;

– запереть вручную каждую из дверей;

– использовать функцию запирания/отпирания дверей снаружи (см. следующие страницы).

Использование ключа, встроенного в карту RENAULT

Вставьте ключ ***1***, встроенный в карту RENAULT, в замок левой передней двери и заприте или отоприте его.

Запирание дверей вручную

При открытой двери поверните винт ***2*** кончиком ключа и закройте дверь.

Теперь открыть дверь снаружи будет невозможно.

Открыть дверь можно будет только изнутри или при помощи ключа для передней левой двери.

Запирание/отпирание дверей изнутри

Выключатель ***3*** обеспечивает одновременное отпирание или запирание всех боковых дверей, двери багажного отделения и, в зависимости от комплектации автомобиля, лючка заливной горловины топливного бака.
Если один из открывающихся элементов кузова (боковая дверь или дверь багажного отделения) открыт или неплотно закрыт, происходит быстрое запирание/отпирание открывающихся элементов.
В случае перевозки предметов в открытом багажном отделении, Вы можете заблокировать все остальные открывающиеся элементы кузова. **При выключенном двигателе** удерживайте нажатым более пяти секунд выключатель ***3***, чтобы заблокировать все остальные открывающиеся элементы кузова.

Запирание открывающихся элементов кузова без карты RENAULT

Это может быть, например, при разрядившемся элементе питания, временном отказе карты RENAULT и т.п.

При выключенном двигателе и одном открытом открывающемся элементе кузова (дверь или багажное отделение) удерживайте нажатым более пяти секунд выключатель ***3***.

После закрытия двери все открывающиеся элементы кузова будут заперты.

Отпирание снаружи возможно только с помощью карты RENAULT, находящейся в зоне доступа автомобиля или с помощью ключа, встроенного в карту RENAULT.

При запирании автомобиля выключателем ***3***, система отпирания «свободные руки» отключается.

Сигнальная лампа состояния замков открывающихся элементов кузова

При включенном зажигании сигнальная лампа, встроенная в выключатель ***3***, информирует Вас о состоянии открывающихся элементов кузова:

– сигнальная лампа горит, если они заперты;

– сигнальная лампа не горит, если они не заперты.

Если Вы запираете двери, сигнальная лампа остается включенной, а затем гаснет.

Выходя из автомобиля, не оставляйте карту RENAULT в салоне.

Ответственность водителя

Если Вы решили ехать с запертыми дверьми, помните, что это может затруднить доступ спасателей в салон снаружи в экстренной ситуации.

Принцип действия

После того как автомобиль трогается с места, система автоматически запирает открывающиеся элементы кузова при достижении скорости 10 км/ч.

Замки отпираются:

– при нажатии на кнопку ***1*** отпирания дверей;

– при остановке, если открыть переднюю дверь.

Примечание: если происходит открытие/закрытие двери, то эта дверь снова будет автоматически заперта, как только автомобиль наберет скорость порядка 10 км/ч.

Включение/выключение функции

Для включения: на остановленном автомобиле и при работающем двигателе нажмите на выключатель ***1*** и удерживайте его, пока не услышите звуковой сигнал.

Для выключения: на остановленном автомобиле и при работающем двигателе нажмите на выключатель ***1*** и удерживайте его, пока не услышите два звуковых сигнала.

На автомобилях, оснащенных щитком приборов TFT Display, Вы также можете выключить или включить эту функцию.

См. пункт «Меню индивидуальных настроек автомобиля» главы 1, функция «Запирать двери при движении»:

☑ функция включена,

☐ функция выключена.

Ответственность водителя

Если Вы решили ехать с запертыми дверьми, помните, что это может затруднить доступ спасателей в салон снаружи в экстренной ситуации.

Неисправности

Если Вы обнаружили неисправность (замки дверей не запираются автоматически, сигнальная лампа кнопки ***1*** не загорается при запирании дверей и т. д.), проверьте в первую очередь, хорошо ли закрыты все открывающиеся элементы кузова. Если они плотно закрыты, но неисправность сохраняется, обратитесь в сервисную станцию компании-производителя.

Убедитесь также, что функция автоматического запирания не отключена по ошибке.

Если она отключена, выключите и включите зажигание и снова активируйте функцию.

Подъем подголовника
Вытяните подголовник вверх на необходимую высоту.

Опускание подголовника
Нажмите кнопку ***2*** и, придерживая подголовник, опустите его на нужную высоту.

Регулировка угла наклона подголовника
В зависимости от комплектации автомобиля придвиньте или отодвиньте переднюю часть ***A*** подголовника, чтобы добиться максимального комфорта.

Для регулировки боковых держателей *B*
В зависимости от комплектации автомобиля Вы можете регулировать положение частей ***B*** независимо друг от друга для обеспечения удобства.

Снятие подголовника
Установите его в крайнее верхнее положение (при необходимости, отклоните спинку сиденья назад). Нажмите на кнопку ***1*** каждого стержня ***3*** и поднимите подголовник до его высвобождения.

Установка подголовника
Вытяните стержни ***3*** до упора, потянув вверх. Проверьте, чтобы они были расположены параллельно, следите за их чистотой. При возникновении затруднений убедитесь, что пазы на направляющих обращены в сторону передней части автомобиля.
Вставьте направляющие подголовника в отверстия направляющих втулок (при необходимости наклоните спинку сиденья назад).
Вставьте подголовник до фиксации, затем нажмите кнопку ***2*** и максимально опустите подголовник.
Убедитесь в надежной фиксации каждого стержня ***3*** в направляющих спинки сиденья.

Три верхних положения доступны без нажатия на кнопку ***2***. Однако при опускании подголовника желательно нажимать на кнопку.

Поскольку подголовник является одним из элементов безопасности, следите за его наличием и правильной установкой: верхний край подголовника должен находиться на уровне верхней части головы, расстояние между вашей головой и частью ***A*** должно быть минимальным.

ПЕРЕДНИЕ СИДЕНЬЯ С РУЧНОЙ РЕГУЛИРОВКОЙ (1/2)

Чтобы передвинуть сиденье вперед или назад

Поднимите ручку ***1***, чтобы разблокировать сиденье. Установив сиденье в желаемое положение, отпустите ручку и проверьте надежность фиксации.

Чтобы поднять или опустить подушку сиденья

Потяните рычаг ***2*** вверх или вниз необходимое количество раз.

Регулировка наклона спинки сиденья

Поверните ручку ***3*** в нужное положение.

Регулировка сиденья водителя в поясничной части

Чтобы усилить поясничный подпор, опустите рычаг ***4***, а чтобы ослабить его, поднимите рычаг.

В целях безопасности проводите все регулировки сидений только на неподвижном автомобиле.

Чтобы не снижать эффективность действия ремней безопасности, советуем не наклонять спинки сидений слишком сильно назад.

Никакие предметы не должны находиться на полу (перед водителем), т. к. в случае резкого торможения они могут попасть под педали и помешать их перемещению.

«Столик»

В зависимости от комплектации автомобиля спинка сиденья пассажира может откидываться на подушку, образуя «столик».

При необходимости опустите подголовник, откиньте ручку ***5*** и полностью опустите спинку сиденья.

Для вашей безопасности закрепляйте перевозимые предметы, когда сиденье находится в положении «столик».

Сиденья с подогревом

(в зависимости от комплектации автомобиля)

При работающем двигателе поверните ручку ***6*** в одно из положений **1**, **2** или **3** (в зависимости от желаемой температуры). При включении обогрева одного из передних сидений на щитке приборов появится сообщение «Подогрев сидений включен». Система, стабилизирующая температуру, определяет, в зависимости от выбранного положения, необходим подогрев или нет.

При приведении спинки переднего сиденья в положение «столик», обязательно отключите подушку безопасности переднего пассажира (см. раздел «Включение/отключение подушки безопасности переднего пассажира» главы 1).

Опасность серьезных травм от выброса предметов, расположенных на спинке сиденья в положении «столик», при срабатывании подушки безопасности.

Наклейка (на приборной панели) и маркировка (на ветровом стекле) напоминают Вам об этом.

В целях обеспечения безопасности на время движения всегда пристегивайтесь ремнями безопасности. Кроме того, соблюдайте требования правил дорожного движения той страны, в которой находитесь.

Для обеспечения эффективности работы задних ремней безопасности убедитесь в надежности фиксации задних сидений. См. разделы «Возможности трансформации задних сидений» и «Регулировка задних сидений» в главе 3.

Неправильно отрегулированные или перекрученные ремни безопасности могут стать причиной травм при аварии.

Используйте ремень безопасности только для одного человека, ребенка или взрослого.

Даже беременные женщины должны пристегиваться ремнем безопасности. В этом случае нужно следить за тем, чтобы тазовая ветвь ремня не давила сильно на низ живота, но и не провисала.

Прежде чем запускать двигатель, выполните регулировку положения сиденья водителя, высоты рулевой колонки и положения зеркал заднего вида, затем регулировку положений сидений всех пассажиров, регулировку ремней безопасности для обеспечения наилучшей защиты.

Регулировка места водителя

- **Сядьте глубоко в сиденье** (сняв пальто, куртку и т. п.). Это важно для правильного положения спины.
- **Отрегулируйте положение сиденья относительно педалей.** Сиденье должно быть отодвинуто как можно дальше назад, но так, чтобы была возможность выжать педаль сцепления до упора. Спинка сиденья должна быть установлена таким образом, чтобы руки на руле были слегка согнуты в локтях.
- **Отрегулируйте положение подголовника.** Для наибольшей безопасности расстояние между Вашей головой и подголовником должно быть минимальным.
- **Отрегулируйте положение сиденья по высоте.** Данная регулировка позволяет оптимизировать обзор с места водителя.
- **Отрегулируйте положение рулевого колеса.**

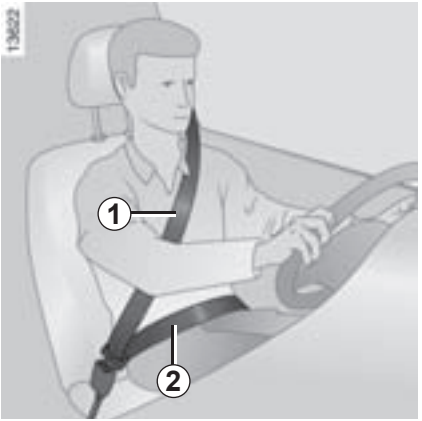

Регулировка ремней безопасности

Сядьте на сиденье, полностью откинувшись на спинку.

Плечевая ветвь ***1*** ремня должна располагаться как можно ближе к нижней части шеи, но не лежать на ней.

Тазовая ветвь ремня ***2*** должна плотно прилегать к бедрам и удерживать таз.

Ремень безопасности должен как можно плотнее прилегать к туловищу. Например, не надевайте при езде в автомобиле объемную одежду, избегайте попадания под ремень посторонних предметов и т. д.

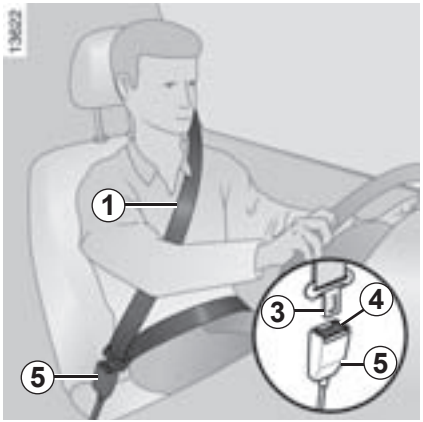

Пристегивание ремня

Медленно, без рывков вытяните ремень и вставьте пряжку ремня ***3*** в замок ***5*** (проверьте надежность фиксации ремня в замке, потянув за пряжку ***3***).

В случае блокировки ремня отведите лямку ремня назад на значительное расстояние и снова вытяните ремень.

Если Ваш ремень безопасности полностью заблокирован, медленно, но сильно потяните за ремень и вытяните его примерно на 3 см. Отпустите ремень для втягивания в катушку, затем снова вытяните ремень.

Если неисправность устранить не удается, обратитесь на сервисную станцию компании-производителя.

Сигнальная лампа непристегнутого ремня безопасности водителя, и, в зависимости от комплектации автомобиля, ремня безопасности переднего пассажира

Она загорается при запуске двигателя, если ремни безопасности водителя или переднего пассажира (если сиденье занято) не пристегнуты, при достижении скорости примерно 20 км/ч, лампа мигает и в течение примерно 120 секунд звучит предупредительный сигнал.

Примечание: если на подушке сиденья пассажира будет лежать какой-либо предмет, в некоторых случаях может включиться сигнальная лампа.

Оповещение о непристегнутом ремне безопасности на заднем сиденье (в зависимости от комплектации автомобиля)

Загорается сигнальная лампа , сопровождаемая, в зависимости от комплектации автомобиля, сообщением на щитке приборов в течение примерно 30 секунд при каждом запуске двигателя, открывании двери или пристегивании/отстегивании ремня безопасности на заднем сиденье. Убедитесь, что пассажиры, сидящие сзади, надежно пристегнуты и что указанное количество пристегнутых ремней соответствует числу занятых мест на задних сиденьях.

Регулировка по высоте ремней безопасности на передних сиденьях

С помощью кнопки ***6*** отрегулируйте высоту ремня безопасности так, чтобы плечевая ветвь ремня ***1*** располагалась, как указано выше. Нажмите на кнопку ***6*** и поднимите или опустите ремень. Отрегулировав положение ремня, убедитесь, что он надежно зафиксирован.

Разблокирование

Нажмите кнопку ***4***, ремень автоматически намотается на катушку. Направьте его.

РЕМНИ БЕЗОПАСНОСТИ (3/3)

Приведенная ниже информация относится к ремням безопасности передних и задних сидений автомобиля.

– Категорически запрещается вносить какие-либо изменения в конструкцию элементов штатной системы безопасности: ремней безопасности, сидений и их креплений. В особых случаях (например, при установке детского сиденья) обращайтесь на сервисную станцию компании-производителя.

– Не используйте что-либо для ослабления прилегания ремня к телу (например, прищепки для белья, зажимы и т. п.): ремень безопасности, надетый слишком свободно, при аварии может нанести травму.

– Никогда не пропускайте плечевую ветвь ремня под рукой или за спиной.

– Не используйте один и тот же ремень для пристегивания нескольких человек и ни в коем случае не пристегивайтесь одним ремнем вместе с ребенком, сидящим у Вас на коленях.

– Ремень безопасности не должен быть перекручен.

– После аварии проверьте и при необходимости замените ремни. Замену следует произвести и в том случае, если на ремнях появились признаки износа или повреждений.

– Следите за тем, чтобы пряжка ремня была вставлена в соответствующий замок.

– Убедитесь в отсутствии посторонних предметов в области блока крепления ремня безопасности, которые могут сказаться на его работе.

– При установке на место задних сидений проследите за тем, чтобы ремни безопасности были правильно заправлены, чтобы их можно было использовать по назначению.

– Обеспечьте правильное положение замка ремня безопасности (он не должен быть спрятан, сломан, зажат... предметами или людьми).

Боковые задние сиденья второго ряда

Медленно вытяните ремень ***1***.

Защелкните скользящую пряжку ***9*** в соответствующем замке красного цвета ***8***.

Функциональные возможности задних сидений

См. раздел «Функциональные возможности задних сидений» в главе 3.

Среднее заднее сиденье второго ряда

Медленно вытяните ремень ***2*** из гнезда.

На автомобилях с таким оборудованием, для Вашего удобства, Вы можете пропустить ремень в направляющую ***3***.

Защелкните пряжку ***4*** в замке черного цвета ***5***.

В завершение защелкните скользящую пряжку ***6*** в замке красного цвета ***7***.

Проверяйте правильность установки и работы задних ремней безопасности после каждого перемещения задних сидений.

СИСТЕМА ПАССИВНОЙ БЕЗОПАСНОСТИ ВОДИТЕЛЯ И ПЕРЕДНЕГО ПАССАЖИРА (1/4)

В зависимости от комплектации автомобиля система включает в себя:

- **преднатяжители катушек ремней безопасности;**
- **преднатяжители тазовой ветви ремней безопасности;**
- **ограничители усилия натяжения плечевой ветви ремней безопасности;**
- **фронтальные подушки безопасности водителя и переднего пассажира.**

В случае фронтального удара эти устройства могут сработать как отдельно друг от друга, так и одновременно.

В зависимости от силы фронтального удара, возможны четыре варианта срабатывания:

- блокировка ремня безопасности;
- преднатяжитель инерционной катушки ремня безопасности (для устранения провисания ремня);
- фронтальная подушка безопасности «малого объема»;
- преднатяжитель тазовой ветви ремня безопасности, предотвращающей соскальзывание пассажира с сиденья;
- срабатывание фронтальной подушки безопасности «большого объема».

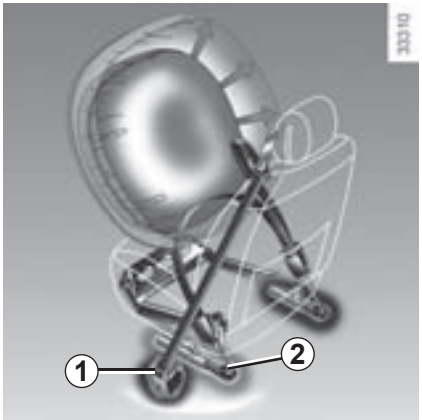

Преднатяжители ремней безопасности

Преднатяжители прижимают ремни безопасности к телу, удерживая пассажира на сиденье, и таким образом повышают эффективность защиты.

Если при включенном зажигании происходит сильный фронтальный удар, то система с учетом силы удара может привести в действие:

- преднатяжитель инерционной катушки ремня безопасности ***1***, который мгновенно натягивает ремень безопасности;
- преднатяжитель поясной лямки ремня безопасности ***2*** на передних сиденьях.

- После дорожно-транспортного происшествия произведите проверку всей системы пассивной безопасности.
- Любые работы с системой обеспечения безопасности (преднатяжителями ремней безопасности, подушками безопасности, электронными блоками, жгутами проводов) или ее использование на другом автомобиле, даже той же модели, категорически запрещены.
- Во избежание самопроизвольного срабатывания и возможных травм все работы с преднатяжителями ремней безопасности и подушками безопасности должны выполняться только квалифицированным персоналом сервисной станции компании-производителя.
- Проверка электрических характеристик поджига пиротехнических элементов преднатяжителей ремней безопасности должна выполняться только квалифицированным персоналом, располагающим необходимым оборудованием.
- При утилизации Вашего автомобиля обратитесь на сервисную станцию компании-производителя для обезвреживания пиротехнических газогенераторов преднатяжителей ремней безопасности и подушек безопасности.

Ограничитель усилия натяжения ремней безопасности

Это устройство включается при определенной силе удара для ограничения силы давления ремня на туловище.

Подушки безопасности водителя и переднего пассажира

Места водителя и переднего пассажира снабжены подушками безопасности.

Надпись «Airbag» на рулевом колесе, на щитке приборов (месте размещения подушки безопасности ***A***), а также, в зависимости от комплектации автомобиля, наклейка в нижней части ветрового стекла указывают на наличие этого оборудования на автомобиле.

Система каждой подушки безопасности включает в себя:

– подушку безопасности и газогенератор в рулевом колесе для водителя или в приборной панели для переднего пассажира;

– электронный блок, управляющий электровоспламенителем газогенератора;

– вынесенные датчики;

– единая сигнальная лампа, расположенная на щитке приборов .

Подушка безопасности приводится в действие пиротехнической системой, чем объясняется звук хлопка, а также выделение тепла и дыма при ее срабатывании (что не означает начало пожара). При срабатывании подушки безопасности человек может получить повреждения кожи или иные травмы.

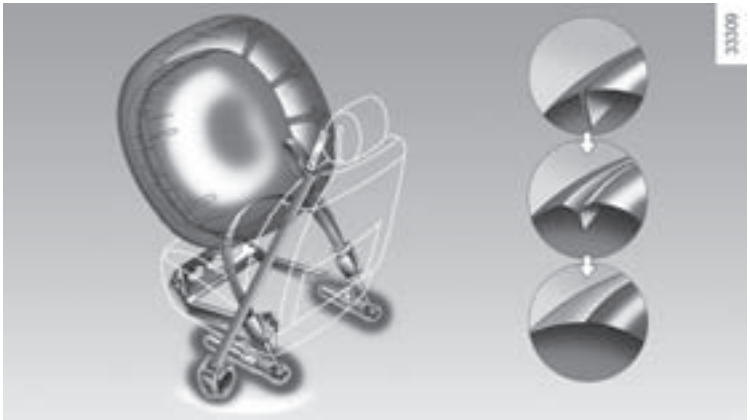

Принцип действия

Система срабатывает только при включенном зажигании.

При сильном фронтальном ударе подушки мгновенно наполняются газом, ослабляя таким образом удар головы и грудной клетки водителя о рулевое колесо и головы и грудной клетки переднего пассажира о приборную панель; после удара подушки сразу же сдуваются, что позволяет свободно покинуть автомобиль.

Особенность фронтальной подушки безопасности

В зависимости от силы удара она имеет два варианта развертывания и включает в себя систему вентиляции:

– подушка безопасности «малого объема» – это первая степень наполнения подушки;

– подушка безопасности «большого объема» (вторая степень наполнения подушки) – предохранительные швы подушки безопасности разрываются, и она приобретает большие размеры (при очень сильных ударах).

СИСТЕМА ПАССИВНОЙ БЕЗОПАСНОСТИ ВОДИТЕЛЯ И ПЕРЕДНЕГО ПАССАЖИРА (4/4)

В приведенных ниже предупреждениях указано, как обеспечить беспрепятственное срабатывание подушки безопасности и тем самым избежать тяжелых травм при ее раскрытии.

Предупреждения, касающиеся подушки безопасности водителя

– Не вносите изменений в конструкцию рулевого колеса и подушки безопасности.

– Запрещается накрывать ступицу рулевого колеса.

– Не прикрепляйте к центральной панели рулевого колеса никакие посторонние предметы (значки, логотипы, часы, держатели для телефона и т. д.).

– Запрещается самостоятельно снимать рулевое колесо (эта операция должна выполняться только квалифицированным персоналом сервисной станции компании-производителя).

– При управлении автомобилем не располагайтесь слишком близко к рулевому колесу: при правильной посадке руки, лежащие на рулевом колесе, слегка согнуты в локтях (см. раздел «Регулировка положения сиденья водителя» в главе 1). При этом обеспечивается достаточное пространство для срабатывания подушки безопасности и в полной мере реализуются ее защитные функции.

Предупреждения, касающиеся подушки безопасности пассажира

– Не прикрепляйте и не приклеивайте к приборной панели в месте расположения подушки безопасности никакие посторонние предметы (значки, логотипы, часы, держатели для телефона и т. п.).

– Между передним пассажиром и приборной панелью не должны находиться никакие предметы (зонты, трости, пакеты и т. п.) и животные.

– Не кладите ноги на щиток приборов или на сиденье, т. к. это может привести к серьезным травмам. Пассажиру рекомендуется постоянно следить за тем, чтобы все части его тела (колени, руки, голова и т. д.) располагались на достаточном удалении от щитка приборов.

– После снятия детского сиденья с сиденья пассажира следует снова включить систему пассивной безопасности переднего пассажира для обеспечения защиты пассажира в случае удара.

ЗАПРЕЩЕНО УСТАНАВЛИВАТЬ ДЕТСКОЕ СИДЕНЬЕ ПРОТИВ НАПРАВЛЕНИЯ ДВИЖЕНИЯ НА СИДЕНЬЕ ПЕРЕДНЕГО ПАССАЖИРА, ЕСЛИ НЕ ОТКЛЮЧЕНА СИСТЕМА ПАССИВНОЙ БЕЗОПАСНОСТИ ПЕРЕДНЕГО ПАССАЖИРА.

(См. раздел «Безопасность детей: отключение/включение подушки безопасности переднего пассажира», глава 1.)

Ограничитель усилия натяжения ремней безопасности

Это устройство включается при определенной силе удара для ограничения силы давления ремня на туловище.

– После дорожно-транспортного происшествия произведите проверку всей системы пассивной безопасности.

– Любые работы с системой обеспечения безопасности (подушками безопасности, электронными блоками, жгутами проводов) или ее использование на другом автомобиле, даже той же модели, категорически запрещены.

– Во избежание самопроизвольного срабатывания и возможных травм, все работы с подушками безопасности должны выполняться только квалифицированным персоналом сервисной станции компании-производителя.

Боковые подушки безопасности

Это относится к подушкам безопасности, которые устанавливаются в передних сиденьях и раскрываются сбоку сидений (со стороны двери) при очень сильном боковом ударе, защищая водителя и переднего пассажира.

Боковые шторки безопасности

Эти подушки безопасности устанавливаются в верхней части автомобиля и разворачиваются вдоль передних и задних боковых стекол для защиты водителя и пассажиров при сильных боковых ударах.

Предупреждения, касающиеся боковых подушек безопасности

– **Установка чехлов:** сиденья, снабженные подушками безопасности, требуют применения особых чехлов. О наличии таких чехлов спросите у представителя компании-производителя. Использование других чехлов (или чехлов, предназначенных для другого автомобиля) может нарушить нормальную работу подушек и отрицательно повлиять на Вашу безопасность.

– В передней части салона не помещайте аксессуары, предметы или домашних животных между спинкой сиденья, дверью и элементами отделки салона. Не кладите на спинку сиденья вещи или одежду. Это может помешать правильной работе подушки безопасности или привести к травмам при ее срабатывании.

– Запрещается любая разборка или любое изменение конструкции сиденья и элементов отделки салона, за исключением выполнения этих работ квалифицированным персоналом сервисной станции компании-производителя.

В приведенных ниже предупреждениях указано, как обеспечить беспрепятственное срабатывание подушки безопасности и тем самым избежать тяжелых травм при ее срабатывании.

Подушка безопасности дополняет действие ремня безопасности, они являются элементами единой системы безопасности. Следует всегда пристегиваться ремнями безопасности; неиспользование ремней безопасности ведет к серьезным травмам при аварии и может увеличить риск получения легких повреждений кожи при срабатывании подушки.

Преднатяжители ремней безопасности или подушки безопасности не всегда срабатывают в случае опрокидывания автомобиля или заднего удара (даже сильного). Удар в нижнюю часть автомобиля, например, при наезде на бордюрный камень, яму, камень и т. д. может привести к срабатыванию этих систем.

– Всякое вмешательство или внесение изменений в конструкцию системы подушек безопасности (самих подушек, преднатяжителей, электронного блока, электропроводки и т. д.) **строго запрещено** (за исключением ремонта, выполняемого квалифицированным персоналом сервисной станции компании-производителя).

– Чтобы обеспечить нормальное функционирование и предотвратить самопроизвольное срабатывание, работы с подушками безопасности должны выполняться только квалифицированным персоналом сервисной станции компании-производителя.

– В целях безопасности следует проверить исправность системы подушек безопасности автомобиля после аварии, угона или попытки угона.

– При продаже или передаче автомобиля во временное пользование сообщите новому владельцу обо всех перечисленных условиях, касающихся подушек безопасности, а также передайте ему данное руководство.

– При утилизации Вашего автомобиля обратитесь на сервисную станцию производителя для проведения процедуры уничтожения газогенератора (-ов).

Неисправности

Эта сигнальная лампа загорается при запуске двигателя, затем она гаснет примерно через три секунды.

Если при включении зажигания сигнальная лампа не загорается или не гаснет, это свидетельствует о неисправности системы подушек безопасности.

Срочно обратитесь на сервисную станцию компании-производителя.

Несвоевременное обращение может привести к снижению эффективности защиты.

Перевозка детей

Вне зависимости от дорожных условий ребенок, как и взрослый пассажир, должен правильно располагаться в сиденье и быть пристегнутым. Вы отвечаете за детей, которых везете.

Ребенок – это не взрослый в миниатюре. Он подвержен опасности получить другие повреждения, т. к. его мускулы и кости находятся в стадии роста. Одного ремня безопасности недостаточно для перевозки ребенка. Приобретите требующееся детское сиденье и правильно его установите.

Чтобы воспрепятствовать открытию дверей, используйте устройство обеспечения безопасности детей (см. раздел «Открытие и закрытие дверей», глава 1).

Удар автомобиля о препятствие на скорости 50 км/ч равносилен падению с 10-метровой высоты. Перевозить ребенка непристегнутым – все равно что оставить его играть без присмотра взрослых на балконе пятого этажа без перил!
Запрещено держать ребенка на руках. В случае аварии Вы не удержите его, даже если сами при этом пристегнуты.
Если Ваш автомобиль попал в аварию, замените детское сиденье и проверьте ремни безопасности, а также крепления ISOFIX.

Ответственность водителя при стоянке или остановке автомобиля

Даже на короткое время не покидайте автомобиль, в котором находится ребенок, взрослый с ограниченными возможностями или животное, оставив ключ в замке зажигания.

Они могут причинить вред себе или другим людям, запустив двигатель, включив оборудование, например, стеклоподъемники, или заблокировав двери.

Кроме того, нужно учитывать, что в теплую и/или солнечную погоду температура в салоне автомобиля поднимается очень быстро.

Существует опасность тяжелых травм или летального исхода.

Использование детского сиденья

Уровень защиты, предлагаемой детским сиденьем, зависит от его способности удержать Вашего ребенка и правильности его установки. Неправильная установка ухудшит защиту Вашего ребенка в случае резкого торможения или удара.

Прежде чем покупать детское сиденье, убедитесь, что оно соответствует нормам страны Вашего местонахождения и может быть установлено в Ваш автомобиль. Обратитесь на сервисную станцию компании-производителя, чтобы получить консультацию по детским сиденьям, рекомендованным для Вашего автомобиля.

Прежде чем устанавливать детское сиденье, прочтите данную инструкцию и действуйте в соответствии с ней. В случае возникновения трудностей с установкой обратитесь к производителю оборудования. Храните инструкцию вместе с сиденьем.

Покажите пример, пристегнув Ваш ремень безопасности, и научите ребенка:
– правильно пристегивать ремень безопасности;
– заходить в автомобиль и выходить из него со стороны, противоположной движению.

Не используйте детское сиденье б/у или без руководства по эксплуатации.

Следите за тем, чтобы никакой посторонний предмет вблизи детского сиденья не помешал его установке.

Ни в коем случае не оставляйте ребенка одного в автомобиле.

Всегда проверяйте, чтобы Ваш ребенок был пристегнут, и что специальные детские ремни безопасности или его ремень безопасности правильно отрегулированы и подогнаны. Никогда не одевайте ребенка в слишком объемную одежду, из-за этого ремни неплотно прилегают к телу.

Не позволяйте ребенку высовывать голову или руки в окно.

Следите, чтобы ребенок сохранял правильное положение во время движения автомобиля, в частности, во время сна.

Детское сиденье, устанавливаемое спинкой вперед

Голова ребенка в пропорции к телу тяжелее головы взрослого человека, а его шея очень хрупкая. Как можно дольше перевозите ребенка в таком положении (до 2 лет минимум). Данное положение позволяет поддерживать голову и шею ребенка.

Выберите охватывающее сиденье для обеспечения лучшей боковой защиты, замените его, как только голова ребенка станет выше верхнего края корзины.

Детское сиденье по направлению движения

Голову и брюшную полость детей следует защищать в первую очередь. Детское сиденье по направлению движения, хорошо закрепленное в автомобиле, уменьшает риск повреждения головы. Перевозите ребенка в сиденье по направлению движения со специальными детскими ремнями безопасности или щитом, как только его рост это позволит.

Выберите охватывающее сиденье для обеспечения лучшей боковой защиты.

Специальные подушки

С 15 кг или 4 лет ребенка можно перевозить на специальной подушке, которая позволяет подстроить ремень безопасности под его морфологические особенности. Специальная подушка сиденья должна иметь направляющие, располагающие ремень безопасности на бедрах ребенка, а не на животе. Регулируемая по высоте спинка сиденья, оснащенная направляющей для ремня безопасности, рекомендована для того, чтобы ремень безопасности располагался посередине плеча. Ремень безопасности ни в коем случае не должен находиться на шее или руке.

Выберите охватывающее сиденье для обеспечения лучшей боковой защиты.

БЕЗОПАСНОСТЬ ДЕТЕЙ: выбор крепления для детского сиденья (1/2)

Существуют две системы крепления детских сидений: ремень безопасности или система ISOFIX.

Крепление ремнем безопасности
Ремень безопасности должен быть правильно отрегулирован, чтобы он сработал в случае резкого торможения или удара.
Соблюдайте положения ветвей ремня, указанные производителем детского сиденья.
Всегда проверяйте пристегивание ремня безопасности, потянув за него, затем максимально затяните его, держась за детское сиденье.
Проверьте крепление сиденья, перемещая его влево-вправо и вперед-назад: сиденье должно быть надежно зафиксировано.
Убедитесь, что детское сиденье не установлено боком и не опирается на стекло.

Не используйте детское сиденье, которое может разблокировать ремень безопасности, удерживающий его: основание сиденья не должно опираться на пряжку ремня и/или замок ремня безопасности.

Прежде чем использовать детское сиденье ISOFIX, приобретенное для другого автомобиля, убедитесь, что его установка разрешена. Обратитесь к производителю оборудования и сверьтесь со списком автомобилей, в которые может быть установлено данное сиденье.

Ремень безопасности ни в коем случае не должен быть расслаблен или перекручен. Ни в коем случае не пропускайте ремень под рукой или за спиной.
Убедитесь, что ремень безопасности не поврежден острыми кромками.
Если ремень безопасности не работает как надо, он не сможет защитить ребенка. Обратитесь на сервисную станцию компании-производителя. Не используйте это место, пока не отремонтируете ремень безопасности.

Фиксация системой ISOFIX

Разрешенные к применению детские сиденья ISOFIX сертифицируются по регламенту ECE-R44 в следующих трех случаях:
– универсальное ISOFIX 3-точечное, по направлению движения;
– полууниверсальное ISOFIX 2-точечное;
– специальное.

Перед установкой сидений двух последних типов убедитесь в такой возможности, изучив список автомобилей, на которых их установка разрешена.

Закрепите детское сиденье замками ISOFIX, если оно ими оснащено. Система ISOFIX обеспечивает быструю, легкую и надежную установку.

Система ISOFIX состоит из 2 колец и в некоторых случаях имеется третье кольцо.

Категорически запрещается вносить какие-либо изменения в конструкцию элементов штатной системы: ремней безопасности, системы ISOFIX, сидений и их креплений.

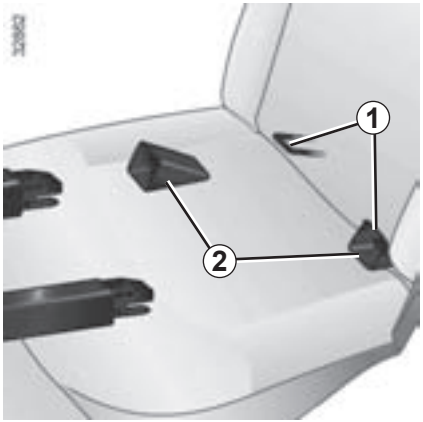

Крепление с помощью системы ISOFIX (продолжение)
Два кольца ***1*** расположены между спинкой и подушкой сиденья и обозначены маркировкой.
Чтобы упростить установку и блокировку Вашего детского сиденья в кольцах ***1***, используйте направляющие доступа ***2*** детского сиденья.

Третье кольцо ***6*** используется для крепления верхнего ремня на некоторых сиденьях ISOFIX.

Кольца находятся на полу и отмечены маркировкой на коврике багажного отделения. Для получения доступа к этим креплениям, сдвиньте вперед заднее сиденье и, при необходимости, приподнимите кожух.

Примечание: на автомобилях семиместной модификации кольца находятся на видном месте на полу багажного отделения.

Во всех случаях закрепляйте крючок ремня на соответствующем кольце (***3*** и ***4*** для боковых задних мест и ***5*** или ***6*** среднего заднего места) и устанавливайте сиденье автомобиля в нужное положение.

Натяните ремень так, чтобы спинка детского сиденья опиралась на спинку сиденья автомобиля и больше не изменяйте регулировку положения сиденья.

Крепления ISOFIX разработаны исключительно для детских сидений с системой крепления ISOFIX. Не используйте эти крепления для фиксации других детских сидений, ремней безопасности или других предметов. Убедитесь, что в местах крепления нет посторонних предметов.

Если Ваш автомобиль попал в аварию, проверьте крепления ISOFIX и замените детское сиденье.

Обязательно закрепите ремень детского сиденья на соответствующем кольце.

Вы не должны использовать другую точку крепления.

Установка детских сидений разрешается не на все пассажирские сиденья. Схема на следующей странице показывает, где можно устанавливать детское сиденье.

Указанные типы детских сидений могут не иметься в продаже. Прежде чем использовать другое детское сиденье, обратитесь к производителю, чтобы узнать, может ли оно быть установлено.

Предпочтительной является установка детского сиденья на заднем пассажирском сиденье.

Убедитесь, что при установке детского сиденья в автомобиле оно не открепится от опорной поверхности.

Если необходимо снять подголовник, убедитесь, что он убран в надежное место и не превратится в снаряд при резком торможении или ударе.

Надежно закрепите детское сиденье, даже если Вы не используете его, чтобы оно не превратилось в снаряд при резком торможении или ударе.

На переднем месте

Перевозка ребенка на месте переднего пассажира имеет особенности для каждой страны. Сверьтесь с действующим законодательством и следуйте указаниям схемы на следующей странице.

Прежде чем установить детское сиденье на сиденье переднего пассажира (если разрешено):
- насколько возможно опустите ремень безопасности;
- отодвиньте сиденье назад до упора;
- слегка наклоните спинку сиденья относительно вертикали (25° градусов);
- если автомобиль оснащен данной системой, поднимите до упора подушку сиденья.

После установки детского сиденья не меняйте сделанные регулировки.

Прежде чем устанавливать детское сиденье спинкой вперед на это место, убедитесь, что подушка безопасности переднего пассажира отключена, в противном случае при аварии **РЕБЕНОК МОЖЕТ ПОЛУЧИТЬ ТЯЖЕЛЫЕ ТРАВМЫ И ДАЖЕ ПОГИБНУТЬ** (см. раздел «Отключение и включение подушки безопасности переднего пассажира», глава 1).

На заднем месте

Люлька устанавливается поперек автомобиля и занимает минимум два места. Уложите ребенка головой в противоположную от двери сторону.

Максимально сдвиньте вперед переднее сиденье, установите детское кресло спинкой вперед, затем максимально сдвиньте переднее сиденье назад, но так, чтобы оно не касалось детского кресла.

Чтобы обеспечить безопасность ребенка, перевозимого в детском сиденье лицом по направлению движения, сдвиньте сиденье с ребенком как можно дальше назад, не сдвигайте назад сиденье, находящееся перед ребенком, дальше середины хода салазок и не слишком наклоняйте его спинку (25° максимум).

Убедитесь, что детское сиденье опирается на спинку сиденья автомобиля и подголовник автомобиля не мешает этому.

На семиместных автомобилях, прежде чем помещать ребенка на задние сиденья третьего ряда, необходимо сдвинуть вперед задние сиденья второго ряда.

На среднем заднем месте

Некоторые детские сиденья слишком широки и не дают доступа к замкам ремня безопасности. Убедитесь, что ваше детское сиденье здесь помещается.

При установке детского сиденья с креплениями ISOFIX на это место расположите два блока ремня безопасности плашмя под детским сиденьем, кроме разрешенных к установке бустеров, закрепляемых замками ISOFIX.

Убедитесь, что детское сиденье или ноги ребенка не препятствуют надежной фиксации переднего сиденья. См. разделы «Переднее сиденье» в главе 1 или «Функциональные возможности задних сидений» в главе 3.

При установке детского сиденья (бустера групп 2 или 3), проверьте нормальную работу (наматывание) ремня безопасности: см. раздел «Ремни безопасности на задних сиденьях» в главе 1. При необходимости отрегулируйте положение сиденья автомобиля.

В полу Вашего автомобиля имеются вещевые ящики. Перед установкой детского сиденья с опорной стойкой убедитесь, что это сиденье может быть установлено, ознакомившись с перечнем совместимых автомобилей, прилагаемым к детскому сиденью.

Опасность тяжелых травм в случае резкого торможения или столкновения.

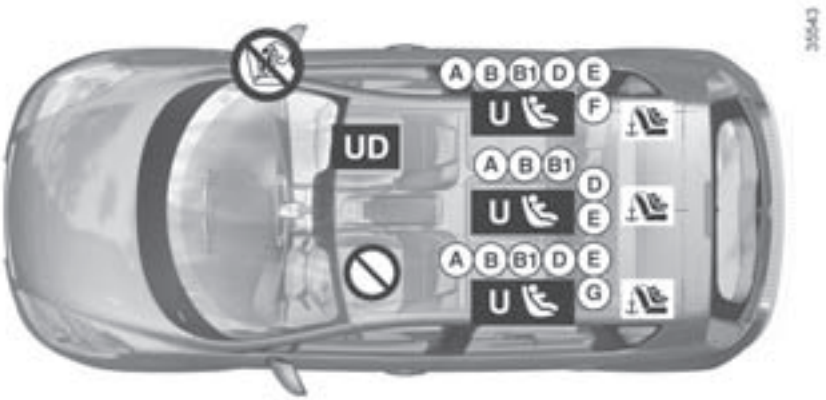

Вид установки на пятиместной модификации с коротким шасси

Проверьте состояние подушки безопасности, прежде чем усаживать пассажира или устанавливать детское сиденье.

Место, запрещенное для установки детского сиденья.

Детское сиденье, фиксируемое при помощи ремня безопасности

U Место пригодно для крепления ремнем сертифицированного «универсального» детского сиденья.

UD Место, разрешенное для крепления ремнем безопасности **только** сертифицированного **сиденья универсального типа, устанавливаемого спинкой вперед.**

СМЕРТЕЛЬНАЯ ОПАСНОСТЬ ИЛИ ОПАСНОСТЬ ТЯЖЕЛЫХ ТРАВМ: перед установкой детского сиденья спинкой вперед на сиденье переднего пассажира убедитесь, что подушка безопасности отключена (см. раздел «Безопасность детей: отключение/включение подушки безопасности переднего пассажира», глава 1).

Детское сиденье, фиксируемое с помощью креплений ISOFIX

Место, разрешенное для крепления детского сиденья ISOFIX.

На задних местах имеются крепления, позволяющие закрепить универсальное детское сиденье спинкой назад с помощью креплений ISOFIX. Крепления видны на полу позади соответствующего сиденья или под ковриком и отмечены маркировкой.

Размер детского сиденья ISOFIX определяется по букве:

– A, B и B1: сиденья для перевозки детей лицом по направлению движения категории 1 (от 9 до 18 кг);
– C: сиденья, устанавливаемые спинкой по направлению движения, категории 1 (от 9 до 18 кг);
– D и E: люльки или сиденья для установки спинкой вперед группы 0 или 0+ (менее 13 кг);
– F и G: люльки категории 0 (менее 10 кг).

Использование не соответствующей автомобилю системы безопасности для детей не сможет подобающим образом защитить новорожденного младенца или ребенка. Он может получить тяжелые или не совместимые с жизнью травмы.

СИСТЕМА ОБЕСПЕЧЕНИЯ БЕЗОПАСНОСТИ ДЕТЕЙ: установка детского сиденья (4/4)

В соответствии с законодательными нормами мы приводим ниже таблицу, повторяющую информацию, представленную в графическом виде на предыдущей странице.

Тип детского сиденья	Вес ребенка	Размер сиденья ISOFIX	Сиденье переднего пассажира (1) (5)	Задние боковые сиденья	Заднее среднее сиденье
Поперечная люлька Группа 0	< 10 кг	F, G	X	U - IL (2)	U (2)
Сиденье корзиночного типа/ против направления движения Группа 0, 0+ и 1	< 13 кг и 9-18 кг	E, D	U	U - IL (3)	U - IL (3)
		C	U	U (3)	U (3)
Сиденье по направлению движения Группа 1	9 -18 кг	A, B, B1	X	U - IUF - IL (4)	U - IUF - IL (4)
Специальная подушка для ребенка Группа 2 и 3	15-25 кг и 22-36 кг		X	U (4)	U (4)

X = Место, неразрешенное для установки детского сиденья.
U = Место пригодно для установки продающегося отдельно «универсального» детского сиденья с креплением ремнем; убедитесь, что установка сиденья возможна.
IUF/IL = Место пригодно для установки универсального/полууниверсального или специального сиденья с креплениями ISOFIX (для автомобилей, оборудованных этой системой); убедитесь, что установка сиденья возможна.
(1) На этом месте может быть установлено только детское сиденье спинкой по направлению движения: установите сиденье автомобиля в крайнее заднее и верхнее положение и слегка наклоните спинку (примерно на 25°).
(2) Люлька устанавливается поперек автомобиля и занимает два места. Разместите люльку таким образом, чтобы ребенок лежал ногами к двери.
(3) Максимально сдвиньте вперед переднее сиденье, установите детское кресло спинкой вперед, затем максимально сдвиньте переднее сиденье назад, но так, чтобы оно не касалось детского кресла.
(4) Расположите детское сиденье по направлению движения так, чтобы спинка детского сиденья прилегала к спинке сиденья автомобиля. Отрегулируйте высоту подголовника или при необходимости снимите его вообще, не отодвигайте переднее сиденье дальше середины хода салазок и не наклоняйте его спинку больше чем на 25°.

(5) СМЕРТЕЛЬНАЯ ОПАСНОСТЬ ИЛИ ОПАСНОСТЬ ТЯЖЕЛЫХ ТРАВМ: перед установкой детского сиденья спинкой вперед на сиденье переднего пассажира убедитесь, что переключатель отключения подушки безопасности находится в положении OFF (ВЫКЛ).

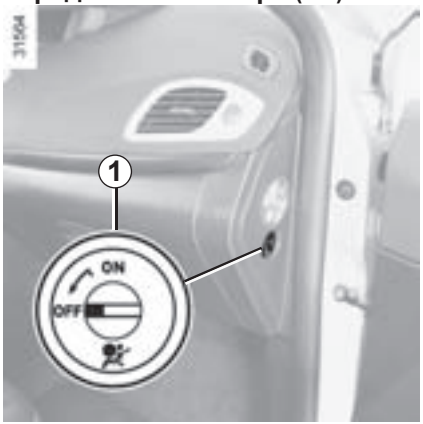

Отключение подушки безопасности переднего пассажира

Чтобы установить детское сиденье на сиденье переднего пассажира, Вы должны **обязательно** отключить систему пассивной безопасности переднего пассажира.

Чтобы отключить подушку безопасности: **на неподвижном автомобиле** нажмите и поверните замок ***1*** в положение OFF («ВЫКЛЮЧЕНО»).

Включите зажигание и **обязательно** убедитесь, что на щитке приборов ***A*** горит сигнальная лампа и, в зависимости от комплектации автомобиля, отображается сообщение «Пасс. подушка безоп. выкл.».

Эта сигнальная лампа горит непрерывно, подтверждая, что Вы можете устанавливать детское сиденье.

ВНИМАНИЕ!

Поскольку установка детского сиденья спинкой вперед на переднем сиденье недопустима при включенной подушке безопасности, **НИКОГДА** не ставьте детское кресло спинкой по направлению движения на сиденье с **ВКЛЮЧЕННОЙ ПОДУШКОЙ БЕЗОПАСНОСТИ**, находящейся перед ним. Это может привести к **ГИБЕЛИ РЕБЕНКА** или к **ТЯЖЕЛЫМ ТРАВМАМ**.

Включение и выключение подушки безопасности пассажира должно производиться **на неподвижном автомобиле**.

Если эти манипуляции производятся во время движения – загорятся сигнальные лампы и .

Чтобы режим работы подушки безопасности вновь соответствовал положению замка, выключите и включите зажигание.

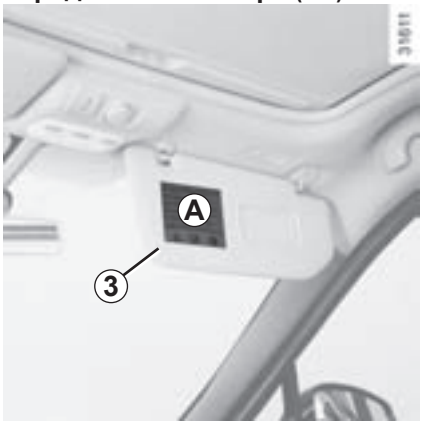

Маркировка на панели приборов и этикетки ***B*** или ***C*** на местах ***A*** с каждой стороны противосолнечного козырька переднего пассажира ***3*** (например, приведенные выше этикетки) напоминают об этих предупреждениях.

ВНИМАНИЕ!

Поскольку установка детского сиденья спинкой вперед на переднем сиденье недопустима при включенной подушке безопасности, **НИКОГДА** не ставьте детское кресло спинкой по направлению движения на сиденье с **ВКЛЮЧЕННОЙ ПОДУШКОЙ БЕЗОПАСНОСТИ**, находящейся перед ним. Это может привести к **ГИБЕЛИ РЕБЕНКА** или к **ТЯЖЕЛЫМ ТРАВМАМ**.

Включение подушки безопасности переднего пассажира

После снятия детского сиденья с сиденья переднего пассажира следует снова включить подушку безопасности для обеспечения защиты пассажира в случае столкновения.

Чтобы снова включить подушку безопасности: на неподвижном автомобиле нажмите и поверните замок ***1*** в положение ON («ВКЛЮЧЕНО»).

При включенном зажигании, **обязательно** убедитесь, что сигнальная лампа горит на щитке приборов ***A***, а затем гаснет через несколько секунд**.**

Неисправности

В случае неисправности системы включения/выключения подушки безопасности переднего пассажира запрещается устанавливать на сиденье переднего пассажира детское сиденье спинкой вперед.

Посадка любого другого пассажира не рекомендуется, если одновременно горят обе сигнальные лампы и .

Срочно обратитесь на сервисную станцию компании-производителя.

Включение и выключение подушки безопасности пассажира должно производиться **на неподвижном автомобиле**.

Если эти манипуляции производятся во время движения – загорятся сигнальные лампы и .

Чтобы режим работы подушки безопасности вновь соответствовал положению замка, выключите и включите зажигание.

ПРИБОРНАЯ ПАНЕЛЬ С ЛЕВОСТОРОННИМ РАСПОЛОЖЕНИЕМ РУЛЕВОГО КОЛЕСА (1/2)

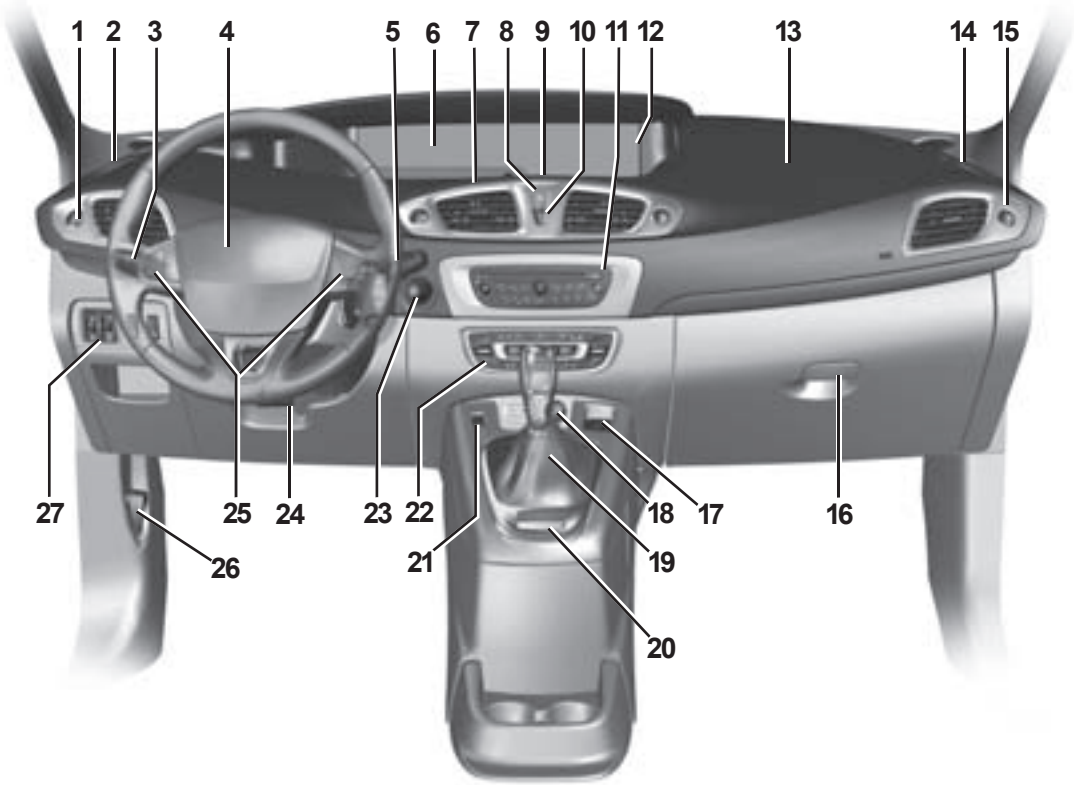

ПРИБОРНАЯ ПАНЕЛЬ С ЛЕВОСТОРОННИМ РАСПОЛОЖЕНИЕМ РУЛЕВОГО КОЛЕСА (2/2)

Состав оборудования, описываемого ниже, ЗАВИСИТ ОТ ВАРИАНТА ИСПОЛНЕНИЯ АВТОМОБИЛЯ, А ТАКЖЕ СТРАНЫ ПОСТАВКИ.

1 Боковой дефлектор.

2 Решетка обдува бокового стекла.

3 Рычаг переключателя:

– указателей поворота;

– наружного освещения;

– противотуманных фар;

– заднего противотуманного фонаря.

4 Место, отведенное под установку подушки безопасности водителя и выключателя звукового сигнала.

5 – Рычаг подрулевого переключателя стеклоочистителей/стеклоомывателей ветрового и заднего стекол.

– Кнопка смены режимов маршрутного компьютера и меню индивидуальных настроек автомобиля.

6 Щиток приборов.

7 Центральные дефлекторы.

8 Органы управления аварийной сигнализацией.

9 Выключатель меню индивидуальных настроек щитка приборов.

10 Выключатель центрального замка открывающихся элементов кузова.

11 Место под установку аудиосистемы, системы навигации.

12 – Индикация времени, температуры, информации аудиосистемы, навигационной системы и т. п.

– Сигнальная лампа непристегнутого ремня безопасности водителя и переднего пассажира, а также сигнальная лампа отключения подушки безопасности пассажира.

13 Место, отведенное под установку подушки безопасности пассажира.

14 Решетка обдува бокового стекла.

15 Боковой дефлектор.

16 Вещевой ящик.

17 Органы управления автоматическим или механическим стояночным тормозом.

18 Вещевое отделение, разъем вспомогательного оборудования или прикуриватель/разъем мультимедийного оборудования.

19 Рычаг переключения передач.

20 Считывающее устройство карты RENAULT.

21 Органы управления системой поддержания/ограничения скорости.

22 Органы управления климатической установкой.

23 Кнопка запуска/остановки двигателя.

24 Рукоятка регулировки рулевой колонки по углу наклона и вылету.

25 Выключатели регулятора/ограничителя скорости**.**

26 Рукоятка открытия замка капота.

27 Органы управления:

– электрической регулировкой света фар в вертикальной плоскости;

– регулятором яркости подсветки приборов;

– включением/выключением антипробуксовочной системы.

ЩИТОК ПРИБОРОВ: сигнальные лампы (1/5)

Наличие и работа сигнальных ламп ЗАВИСИТ ОТ КОМПЛЕКТАЦИИ АВТОМОБИЛЯ И СТРАНЫ ПОСТАВКИ.

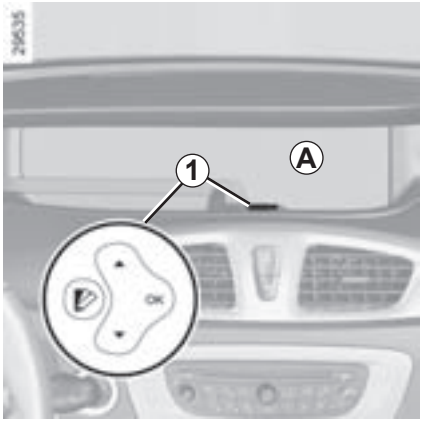

В зависимости от комплектации автомобиля, Вы располагаете щитком приборов с индивидуальными настройками индикации ***A.***

Щиток приборов с индивидуальными настройками индикации распознается по наличию выключателя ***1*** на приборной панели и по маркировке «TFT Display» на стекле щитка приборов.

Щиток приборов *A* подсвечивается при включении зажигания.

При включении некоторых сигнальных ламп появляется сообщение.

Сигнальные лампы системы поддержания/ограничения скорости

См. разделы «Система поддержания скорости» и «Система ограничения скорости» в главе 2.

Сигнальная лампа указывает, что автомобиль следует немедленно доставить для осмотра на сервисную станцию компании-производителя **с соблюдением мер предосторожности**. Несоблюдение этого предписания может привести к повреждению автомобиля.

Сигнальная лампа STOP предписывает Вам в целях безопасности немедленно остановить автомобиль, как только это позволят условия движения. Остановите двигатель и не запускайте его. Обратитесь на сервисную станцию компании-производителя.

Отсутствие визуальной или звуковой обратной связи указывает на неисправность щитка приборов. При этом необходимо немедленно остановиться, как только позволят условия движения. Убедитесь, что автомобиль неподвижен и обратитесь на сервисную станцию компании-производителя.

ЩИТОК ПРИБОРОВ: сигнальные лампы (2/5)

Наличие и работа сигнальных ламп ЗАВИСИТ ОТ КОМПЛЕКТАЦИИ АВТОМОБИЛЯ И СТРАНЫ ПОСТАВКИ.

Сигнальная лампа включения габаритных огней

Сигнальная лампа ближнего света фар

Сигнальная лампа включения дальнего света фар

Сигнальная лампа включения противотуманных фар

Сигнальная лампа включения заднего противотуманного фонаря

Сигнальная лампа системы автоматического управления фарами

См. раздел «Приборы наружного освещения и сигнализации», глава 1.

Сигнальная лампа включения указателей левого поворота

Сигнальная лампа включения указателей правого поворота

Сигнальная лампа системы снижения токсичности

Лампа загорается при включении зажигания и гаснет при запуске двигателя.

- Если лампа горит постоянным светом, срочно обратитесь на сервисную станцию компании-производителя.
- Если лампа мигает, снижайте частоту вращения коленчатого вала двигателя, пока мигание не прекратится. Срочно обратитесь на сервисную станцию компании-производителя.

См. раздел «Рекомендации по уменьшению токсичности отработавших газов, экономии топлива и вождению» в главе 2.

Сигнальная лампа минимального уровня топлива в баке

Лампа загорается при включении зажигания и гаснет через несколько секунд. Если лампа загорается при движении и раздается непродолжительный звуковой сигнал, как можно скорее заправьте топливный бак.

Наличие и работа сигнальных ламп ЗАВИСИТ ОТ КОМПЛЕКТАЦИИ АВТОМОБИЛЯ И СТРАНЫ ПОСТАВКИ.

Сигнальная лампа включения стояночного тормоза или электрического стояночного тормоза

См. разделы «Стояночный тормоз» или «Электрический стояночный тормоз» в главе 2.

Сигнальная лампа непристегнутого ремня безопасности водителя и, в зависимости от комплектации автомобиля, ремня безопасности переднего пассажира

Она загорается при включении зажигания, если ремни безопасности водителя или переднего пассажира (если сиденье занято) не пристегнуты, при достижении скорости примерно 20 км/ч, лампа мигает и в течение примерно 120 секунд звучит предупредительный сигнал.

Примечание: если на подушке сиденья пассажира будет лежать какая-то вещь, может включиться сигнальная лампа.

Сигнальная лампа предпускового подогрева (на автомобилях с дизельным двигателем)

Данная сигнальная лампа загорается при включении зажигания. Она показывает, что свечи предпускового подогрева работают. Она гаснет, когда предварительный подогрев осуществлен. Можно запустить двигатель.

Оповещение о непристегнутом ремне безопасности на заднем сиденье (в зависимости от комплектации автомобиля)

Загорается сигнальная лампа , сопровождаемая, в зависимости от комплектации автомобиля, сообщением на щитке приборов, указывающим число пристегнутых ремней, в течение примерно 30 секунд при каждом запуске двигателя, открывании двери или пристегивании/отстегивании ремня безопасности на заднем сиденье. Убедитесь, что пассажиры, сидящие сзади, надежно пристегнуты, и что указанное количество пристегнутых ремней соответствует числу занятых мест на задних сиденьях.

Сигнальная лампа неисправности антиблокировочной системы

Лампа загорается при включении зажигания и гаснет примерно через три секунды. Если сигнальная лампа не гаснет после включения зажигания или если она загорается во время движения автомобиля, это указывает на неисправность антиблокировочной системы. В этом случае торможение будет происходить как на автомобиле, не оборудованном антиблокировочной системой.

Срочно обратитесь на сервисную станцию компании-производителя.

Сигнальная лампа подушки безопасности

Загорается при запуске двигателя и гаснет примерно через три секунды. Если при включении зажигания сигнальная лампа не загорается или не гаснет, это свидетельствует о неисправности системы подушек безопасности.

Срочно обратитесь на сервисную станцию компании-производителя.

Сигнальная лампа устройств адаптации к стилю вождения

См. раздел «Системы коррекции и помощи при вождении» в главе 2.

Подушка безопасности пассажира OFF

(См. раздел «Безопасность детей: отключение/включение подушки безопасности переднего пассажира», глава 1.)

Подушка безопасности пассажира ON

(См. раздел «Безопасность детей: отключение/включение подушки безопасности переднего пассажира», глава 1.)

Наличие и работа сигнальных ламп ЗАВИСИТ ОТ КОМПЛЕКТАЦИИ АВТОМОБИЛЯ И СТРАНЫ ПОСТАВКИ.

Сигнальные лампы качества внешнего воздуха

См. пункт «Автоматическая система кондиционирования воздуха» в разделе 3.

Сигнальная лампа системы помощи при трогании с места на подъеме

См. пункт «Системы коррекции и помощи при вождении» в разделе 2.

Сигнальная лампа необходимости проведения обслуживания

Лампа загорается при включении зажигания и гаснет примерно через три секунды. Она может включиться одновременно с другими сигнальными лампами и/или сообщениями на щитке приборов.
При включении этой сигнальной лампы следует как можно скорее обратиться на сервисную станцию компании-производителя **с соблюдением мер предосторожности при движении**. Несоблюдение этого предписания может привести к повреждению автомобиля.

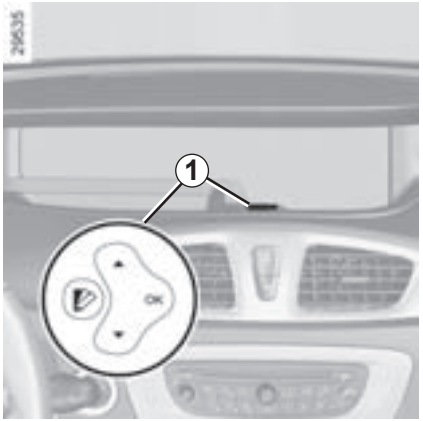

Сигнальная лампа экстренной остановки

На автомобилях без выключателя ***1*** она загорается при включении зажигания и гаснет примерно через три секунды. Лампа включается одновременно с другими сигнальными лампами и/или с появлением сообщений на щитке приборов и подачей звукового сигнала.

При включении этой сигнальной лампы в целях безопасности необходимо немедленно остановить автомобиль, как только это позволят условия движения. Остановите двигатель и не запускайте его.

Обратитесь на сервисную станцию компании-производителя.

Наличие и работа сигнальных ламп ЗАВИСИТ ОТ КОМПЛЕКТАЦИИ АВТОМОБИЛЯ И СТРАНЫ ПОСТАВКИ.

Загораются следующие сигнальные лампы, сопровождаемые сообщением STOP.

Сигнальная лампа неисправности тормозной системы

Если лампа загорается при торможении одновременно с сигнальной лампой STOP и раздается звуковой сигнал, это указывает на низкий уровень тормозной жидкости или на неисправность тормозной системы. Остановитесь и обратитесь на сервисную станцию компании-производителя.

Сигнальная лампа заряда аккумуляторной батареи

Лампа загорается при включении зажигания и гаснет примерно через три секунды. Включение данной лампы вместе с сигнальной лампой STOP и звуковым сигналом указывает на неисправность в электрической цепи.

Сигнальная лампа падения давления масла в двигателе

Лампа загорается при включении зажигания и гаснет примерно через три секунды. Если эта лампа загорается во время движения одновременно с сигнальной лампой STOP и подается звуковой сигнал, немедленно остановитесь и выключите зажигание. Проверьте уровень масла (см. раздел «Уровень масла в двигателе», глава 4). Если уровень в норме, причина загорания лампы иная: обратитесь на сервисную станцию компании-производителя.

Сигнальная лампа температуры охлаждающей жидкости

Лампа загорается при включении зажигания и гаснет после запуска двигателя. Если эта лампа загорается во время движения одновременно с сигнальной лампой STOP и раздается звуковой сигнал, немедленно остановитесь и выключите зажигание.

Проверьте уровень охлаждающей жидкости (см. раздел «Уровни» в главе 4). Если уровень в норме, причина загорания лампы иная: обратитесь на сервисную станцию компании-производителя.

Предупреждающая сигнальная лампа пересечения линии разметки

См. раздел «Сигнал пересечения линии дорожной разметки», глава 2.

Индикатор ждущего режима двигателя

См. раздел «Функция Stop and Start» главы 2.

Сигнальная лампа сообщает о невозможности использования ждущего режима двигателя

См. раздел «Функция Stop and Start» главы 2.

Сигнальная лампа сообщает о возможном риске гололеда

См. пункт «Показания времени и температуры наружного воздуха» в разделе 1.

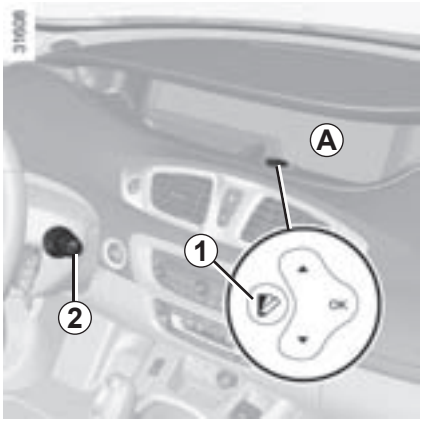

Щиток приборов «TFT Display» *A*

Вы можете индивидуально настроить ваш щиток приборов ***A*** по содержанию и по цвету по вашему выбору.

Нажмите на выключатель ***1*** несколько раз для отображения нужной информации.

Тахометр (об/мин × 1000)

Он отображается на щитке приборов в зависимости от индивидуальной настройки.

Спидометр (км или мили в час)

Указатель уровня топлива

Если уровень низкий, мигает сигнальная лампа , встроенная в указатель и раздается звуковой сигнал. Срочно долейте в бак топливо.

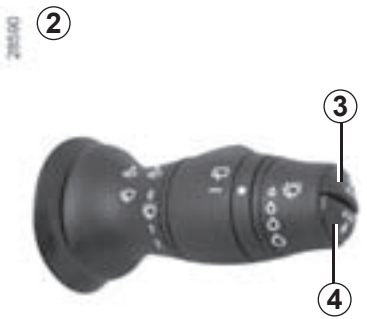

Сигнальная лампа минимального уровня масла в двигателе

При запуске двигателя щиток приборов предупреждает Вас, если уровень масла минимален. См. раздел «Уровень масла в двигателе», глава 4.

При первом загорании сигнальной лампы Вы можете отключить ее, нажав на одну из кнопок ***3*** или ***4*** в торце рычага подрулевого переключателя ***2***.

Следующие сигнальные лампы автоматически погаснут через 30 секунд.

Если показания на щитке приборов выводятся в милях:
(возможность перехода к км/ч)

– при выключенном зажигании, нажмите на одну из кнопок ***3*** или ***4*** и на кнопку запуска двигателя ***5***;

– указатель единиц измерения скорости мигает в течение примерно десяти секунд, затем отображается новая единица измерения: отпустите кнопку ***3*** или ***4*** как только прекратится мигание единицы измерения.

Чтобы вернуться в прежний режим, повторите описанные выше действия.

Примечание: после отсоединения аккумуляторной батареи бортовой компьютер автоматически вернется к исходному режиму индикации.

Звуковой сигнализатор превышения скорости

В зависимости от комплектации автомобиля и страны реализации при превышении скорости 120 км/ч каждые 40 секунд раздается звуковой сигнал длительностью примерно 10 секунд.

Бортовой компьютер
См. главу 1, раздел «Бортовой компьютер».

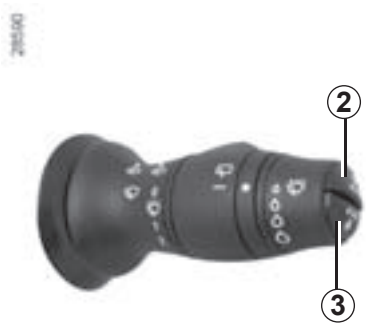

Обнуление счетчика пробега за поездку

Включив индикацию «счетчик пробега за поездку», удерживайте нажатой одну из кнопок ***2*** или ***3*** до обнуления показаний.

Обнуление данных о поездке (кнопка обнуления показаний)

Включив индикацию одного из параметров поездки, удерживайте нажатой одну из кнопок ***2*** или ***3*** до обнуления показаний.

Объяснение некоторых данных, отображаемых на дисплее после обнуления расчетных показателей

Чем больше расстояние, пройденное с момента последней операции обнуления, тем стабильнее и достовернее будут показания средней скорости, среднего расхода топлива и запаса хода на оставшемся в баке топливе.

Средний расход топлива может уменьшаться в следующих случаях:

– автомобиль закончил разгон;

– температура двигателя достигла нормы (а обнуление расчетных показателей было произведено при холодном двигателе);

– вы выехали из города на автостраду.

Автоматическое обнуление данных о поездке

При превышении емкости памяти одного из запоминающих устройств обнуление происходит автоматически.

Общий итог за поездку

При остановке двигателя выводится сообщение «Общий итог за поездку», которое позволяет просмотреть всю информацию, касающуюся последней поездки:

– пройденный путь;

– средний расход топлива;

– общий расход топлива.

БОРТОВОЙ КОМПЬЮТЕР: данные о поездке (1/3)

Индикация нижеперечисленной информации на щитке приборов ЗАВИСИТ ОТ КОМПЛЕКТАЦИИ АВТОМОБИЛЯ И СТРАНЫ ПОСТАВКИ.

Примеры выбора показаний на дисплее	Пояснения к выбранным показаниям дисплея
101778 km 112.4 km	**a) Счетчик суммарного пробега и пробега за поездку.**
Топливо исп. 8L	**b) Параметры поездки.** **Используемое топливо.** Объем топлива, израсходованный с момента последнего обнуления расчетных показателей.
Расход топлива L/100 A B 0 5 10 15 20	**Щиток приборов «TFT Display»** **Текущий расход топлива *A*.** Текущий расход топлива отображается на дисплее после достижения автомобилем скорости 5 км/ч. **Средний расход топлива *B*** с момента последнего обнуления расчетных показаний. Значение среднего расхода топлива отображается на дисплее после прохождения автомобилем 400 м пути с момента последнего обнуления расчетных показаний.

Индикация нижеперечисленной информации на щитке приборов ЗАВИСИТ ОТ КОМПЛЕКТАЦИИ АВТОМОБИЛЯ И СТРАНЫ ПОСТАВКИ.

Примеры выбора показаний на дисплее	Пояснения к выбранным показаниям дисплея
Бортовой компьютер с сообщением о запланированном техническом обслуживании (продолжение)	
ИНТЕРВАЛТО → ТО ЧЕРЕЗ 30 000 Kms / 24 мес → Плановое ТО через 300 Kms / 24 дней → Необходимо пройти ТО	**c) Автономность работы до следующего технического обслуживания или замены масла.** **Пробег до следующей замены масла** **При включенном зажигании, выключенном двигателе** и сообщении «Автономность до технического обслуживания» на экране нажмите кнопку ***2*** или ***3*** и удерживайте ее 5 секунд для отображения значения автономности до технического обслуживания, а затем нажмите и отпустите кнопку ***2*** или ***3*** для отображения автономности до замены масла (расстояние или время до следующего обслуживания). При приближении срока обслуживания возможны следующие варианты: – до очередного технического обслуживания осталось менее **1 500 км** или **одного месяца:** появится сообщение «предусмотрите обслуживание через» и ближайший срок (дистанция или время); – до следующей замены масла осталось **0 км** или **срок замены наступил:** отображается сообщение «Выполните обслуживание», сопровождающееся загоранием сигнальной лампы . Автомобиль нуждается в срочной замене масла.

В зависимости от комплектации автомобиля, пробег до очередного технического обслуживания зависит от стиля вождения (частая езда на маленьких скоростях, езда на короткие расстояния, длительное движение на маленькой скорости, буксировка прицепа и т.д.). В некоторых случаях отображаемое расстояние до очередной замены масла может уменьшаться быстрее и не соответствовать действительно пройденному расстоянию.

Обнуление показаний: для обнуления показаний автономности до предстоящего обслуживания, нажмите и удерживайте около 10 секунд одну из кнопок обнуления показаний ***2*** или ***3*** до появления непрерывного отображения автономности до замены масла.
Примечание. В случае если техническое обслуживание осуществляется без замены масла, необходимо обнулить только автономность до технического обслуживания. При замене масла следует обнулить одновременно данные о замене масла и о запланированном техническом обслуживании.

БОРТОВОЙ КОМПЬЮТЕР: данные о поездке (3/3)

Индикация нижеперечисленной информации на щитке приборов ЗАВИСИТ ОТ КОМПЛЕКТАЦИИ АВТОМОБИЛЯ И СТРАНЫ ПОСТАВКИ

Примеры выбора показаний на дисплее	Пояснения к выбранным показаниям дисплея
	d) Система контроля давления в шинах. См. главу 2, раздел «Система контроля давления воздуха в шинах».
Нет сообщений	**e) Бортовой журнал.** Последовательное выведение показаний: – информационные сообщения (о положении подушки безопасности пассажира OFF и т. п.); – сообщения о неисправностях (необходимость проверки впрыска топлива и т. п.).

БОРТОВОЙ КОМПЬЮТЕР: информационные сообщения

Они могут играть роль подсказки при включении двигателя или давать информацию о выборе или текущем стиле вождения.
На следующих страницах приведены примеры информационных сообщений.

Примеры сообщений	Пояснения к выбранным показаниям дисплея
«Стояночн. тормоз включен»	Указывает, что стояночный тормоз включен.
«Извлечь ключ-карту»	Требует извлечения карты RENAULT из считывающего устройства, когда Вы покидаете автомобиль.
«Проверитьавтомобиль»	Появляется при включенном зажигании и означает, что автомобиль проводит самодиагностику.
«Противобуксовочн система выкл.»	Свидетельствует, что Вы отключили систему ASR.
«Повернуть руль и нажать Start»	Слегка поверните рулевое колесо при одновременном нажатии на кнопку запуска, чтобы разблокировать колонку рулевого управления.
«Руль не заблокирован»	Указывает на то, что колонка рулевого управления не заблокирована.

Они выводятся вместе с включением сигнальной лампы и требуют немедленно доставить автомобиль на сервисную станцию компании-производителя с соблюдением мер предосторожности. Несоблюдение этого предписания может привести к повреждению автомобиля.
Они выключаются нажатием на клавишу выбора индикации или спустя несколько секунд и заносятся в память бортового журнала. Контрольная лампа не гаснет. На следующих страницах приведены примеры сообщений о неисправностях.

Примеры сообщений	Пояснения к выбранным показаниям дисплея
«Проверить топливный фильтр»	Указывает на наличие воды в топливном фильтре дизельного двигателя. Как можно скорее обратитесь на сервисную станцию компании-производителя.
«Проверить освещение»	Свидетельствует о неисправности поворотных фар направленного света.
«Проверить автомобиль»	Свидетельствует о неисправности одного из датчиков педалей, системы управления аккумуляторной батареей или одного из датчиков уровня масла.
«Провер. подушки безопасности»	Свидетельствует о неисправности системы пассивной безопасности. В случае аварии они могут не раскрыться.
«Проверить систсниж токсичн»	Свидетельствует о неисправности в системе снижения токсичности автомобиля.

Они высвечиваются вместе с включением сигнальной лампы STOP и предписывают Вам в целях безопасности немедленно остановить автомобиль, как только это позволят условия движения. Остановите двигатель и не запускайте его. Обратитесь на сервисную станцию компании-производителя.
На следующих страницах приведены примеры предупреждающих сообщений. **Примечание:** сообщения появляются на дисплее отдельно или сменяя друг друга (если есть несколько сообщений) и могут сопровождаться загоранием контрольной лампы и/или подачей звукового сигнала.

Примеры сообщений	Пояснения к выбранным показаниям дисплея
«Низкое давление масла»	Указывает на неисправность системы впрыска, на перегрев или на серьезную неисправность двигателя.
«Тормоза неисправны»	Указывает на неисправность тормозной системы.
«Рулевое управл. неисправно» или **«Риск блокировки рулевой колонки»**	Указывает на неисправность рулевого управления.
«Стояночн. тормоз неисправен» или **«Остановить автомобиль»**	Указывает на неисправность электрического стояночного тормоза. Включите электрический стояночный тормоз вручную, установите подкладку и убедитесь, что автомобиль неподвижен.
«Батарея не заряжается»	Указывает на неисправность в цепи зарядки аккумуляторной батареи автомобиля (генератор и т.п.).
«Прокол»	Указывает на прокол обозначенного на щитке приборов колеса.

МЕНЮ ИНДИВИДУАЛЬНЫХ НАСТРОЕК АВТОМОБИЛЯ

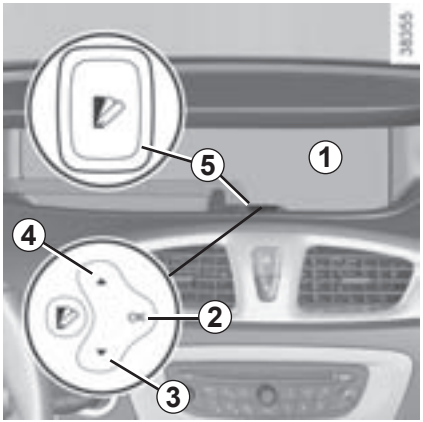

Эта функция, встроенная в бортовой компьютер ***1***, позволяет включать, выключать и настраивать некоторые системы автомобиля.

Доступ к меню индивидуальных настроек автомобиля

На остановленном автомобиле нажмите на одну из кнопок ***2***, ***3*** или ***4***, чтобы получить доступ к различным настройкам.

Выбор настроек

В зависимости от комплектации автомобиля, нажмите на кнопку ***3*** или ***4***, чтобы выбрать изменяемую функцию:

a) запирать двери при движении;
b) открывать только дверь водителя;
c) включен задний стеклоочиститель;
d) авто включение ходовых огней;
e) парктроник передний;
f) автоматическое управление дальним светом;
g) сигнал пересечения линии дорожной разметки: громкость;
h) сигнал пересечения линии дорожной разметки: чувствительность;
i) парктроник задний;
j) парктроник: громкость;
k) ВРЕМЯ;
l) язык.

После выбора системы, выберите ее включение или отключение, нажав кнопку «OK» ***2***:

☑ функция включена,

☐ функция выключена.

После выбора «Парктроник: громкость» или «Язык» можно выбрать регулировку уровня звука системы помощи при парковке или язык щитка приборов. В этом случае сделайте выбор и подтвердите его, нажав кнопку «OK» ***2***.

Для выхода из меню выберите «ВЫЙТИ» (выйти), затем подтвердите выбор, нажав кнопку «OK» ***2***.

Примечание. Если ваш автомобиль оборудован выключателем ***5***, подробную информацию вы сможете получить из инструкции по эксплуатации дисплея мультимедийной системы.

Меню индивидуальных настроек не может быть использовано во время движения. При превышении скорости 20 км/ч на автомобилях с механической коробкой передач (0 км/ч на автомобилях с автоматической коробкой передач) бортовой дисплей автоматически переходит в режим дисплея бортового компьютера.

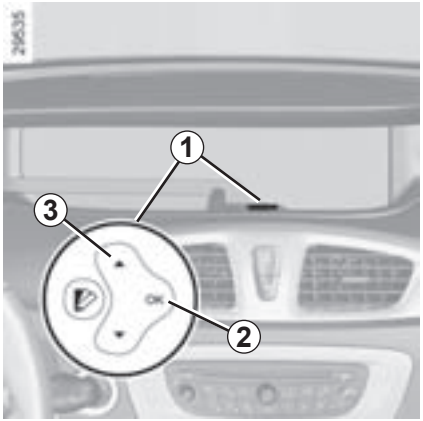

Автомобили, оснащенные органом управления *1*

Выберите «ВРЕМЯ» в меню индивидуальных настроек автомобиля (см. раздел «Меню индивидуальных настроек автомобиля»).
Нажмите кнопку ***3*** для прокрутки показаний часов и кнопку ***2*** для подтверждения выбора. Прокрутите показания минут с помощью кнопки ***3*** и подтвердите выбор кнопкой ***2***.

Автомобили, оборудованные системой навигации

Если Ваш автомобиль оборудован данной системой, подробную информацию о ней Вы сможете получить из отдельной инструкции.

Указатель температуры наружного воздуха

Особенность

При температуре воздуха от –3 °C до +3 °C на приборном щитке начинают мигать символы **°C**, и загорается сигнальная лампа , предупреждающая о возможном гололеде.

Указатель температуры наружного воздуха

Поскольку образование гололедицы связано с высотой местности, влажностью и температурой окружающего воздуха, судить о наличии льда на дороге по одной температуре наружного воздуха невозможно.

В случае нарушения электропитания (разряжена аккумуляторная батарея, оборван провод питания и т.п.) следует установить на часах текущее время.

Мы не рекомендуем выполнять эту операцию во время движения автомобиля.

Наружные зеркала заднего вида

Регулировка

Выберите зеркало заднего вида при помощи выключателя ***3***, затем при помощи кнопки ***1*** отрегулируйте его до желаемого положения.

Наружные зеркала заднего вида с электрообогревом

Обдув осуществляется одновременно с обдувом заднего стекла (см. разделы «Система кондиционирования воздуха с ручным управлением» и «Автоматическая система кондиционирования воздуха» в главе 3).

Складывающиеся наружные зеркала заднего вида

Складывание зеркал заднего вида происходит автоматически при запирании автомобиля (выключатель ***2*** в положении ***D***). В этом случае они возвращаются в рабочее положение при повторном включении зажигания.

В любом случае Вы можете управлять складыванием (выключатель ***2*** в положении ***E***) или раскладыванием (выключатель ***2*** в положении ***C***) зеркал заднего вида.

При этом автоматический режим отключается. Чтобы снова включить его, установите выключатель ***2*** в положение ***D***.

Наружное зеркало заднего вида, расположенное со стороны водителя, имеет две четко разграниченные зоны. Зона ***B*** дает обычное для зеркал заднего вида изображение. Зона ***A*** позволяет расширить боковой обзор назад.

Объекты, наблюдаемые в зоне *A*, кажутся более удаленными, чем в действительности.

Внутреннее зеркало заднего вида

Положение зеркала регулируется.

Зеркало заднего вида с рычагом *4*

Во время движения в темное время суток во избежание ослепления светом фар идущего сзади автомобиля нажмите на рычажок ***4***, расположенный сзади корпуса зеркала.

Зеркало заднего вида без рычага *4*

Зеркало заднего вида затемняется автоматически, если позади Вас едет автомобиль с включенными фарами.

Звуковой сигнал

Нажмите на края накладки ***A*** подушки рулевого колеса.

Сигнализация дальним светом фар

Для сигнализации дальним светом фар потяните рычаг подрулевого переключателя ***1*** на себя.

Указатели поворотов

Для включения указателей поворотов передвиньте рычаг подрулевого переключателя ***1*** в плоскости рулевого колеса в направлении предполагаемого поворота.

Импульсный режим

Иногда при управлении автомобилем поворота рулевого колеса недостаточно для автоматического возврата переключателя в начальное положение.
В таких случаях следует перевести переключатель ***1*** в промежуточное положение и быстро отпустить его: переключатель вернется в начальное положение, а сигнальная лампа мигнет три раза.

Аварийная сигнализация

Нажмите на выключатель ***2***. Одновременно начинают мигать все четыре указателя поворота и боковые повторители указателей поворотов. Включение аварийной сигнализации необходимо для предупреждения других участников движения о том, что Вы вынуждены остановиться в неположенном и даже запрещенном месте или оказались в особой ситуации вождения или дорожного движения.

В зависимости от комплектации автомобилей при очень резком торможении автомобиля может автоматически включиться аварийная сигнализация. Вы можете выключить их, нажав на выключатель ***2***.

Габаритные огни

Поворачивайте кольцо ***3***, пока не появится символ напротив метки ***2***. На щитке приборов загорится соответствующая сигнальная лампа.

При эксплуатации автомобиля с левым расположением руля на дорогах с левосторонним движением (или наоборот), рекомендуется выполнять на период вождения соответствующую регулировку осветительных приборов на сервисной станции компании-производителя.

Фары ближнего света

Ручной режим

Поворачивайте кольцо ***3***, пока не появится символ напротив метки ***2***. На щитке приборов загорится соответствующая сигнальная лампа.

Автоматический режим
(в зависимости от комплектации автомобиля)

Поворачивайте кольцо ***3***, пока не появится символ AUTO напротив метки ***2***: при работающем двигателе ближний свет фар включается и выключается автоматически, в зависимости от уровня освещенности снаружи, без воздействия на рычаг ***1***.

Фары дальнего света

Включив ближний свет фар, передвиньте рычаг переключателя ***1*** на себя. На щитке приборов загорится сигнальная лампа.

Чтобы вновь включить ближний свет фар, еще раз передвиньте рычаг переключателя ***1*** на себя.

Перед поездкой в темное время суток проверьте исправность электрооборудования и, в зависимости от комплектации автомобиля, отрегулируйте направление света фар (если загрузка автомобиля отличается от обычной). Необходимо следить за тем, чтобы наружные осветительные приборы автомобиля не были закрыты (например, грязью, снегом или перевозимыми грузами).

Автоматическое управление фарами:

В зависимости от комплектации автомобиля, система может автоматически включать и выключать дальний свет. Камера, установленная за зеркалом заднего вида в салоне, определяет наличие автомобилей спереди и сзади Вашего автомобиля.
Дальний свет фар автоматически включается:
– при снижении уровня освещения;
– при отсутствии других автомобилей и источников света;
– при скорости автомобиля более 45 км/ч.
Если хотя бы одно из перечисленных условий не выполняется, система переключается на ближний свет.

Использование ночью навигатора, установленного под камерой, может повлиять на работу системы «автоматического управления фарами» (из-за отражений на ветровом стекле).

Включение

Поверните кольцо переключателя ***3*** так, чтобы символ AUTO оказался напротив метки ***2***.
Потяните переключатель ***1*** для включения ближнего света фар.
На щитке приборов загорится сигнальная лампа .

Отключение

– Потяните переключатель ***1***;
или
– поверните кольцо ***3*** переключателя из положения AUTO в любое другое положение.

Сигнальная лампа гаснет на щитке приборов.

При включении противотуманных фар система выключается и блокируется.

Неисправности

Сообщение «Провер автоматич включение фар» появляется на щитке приборов, если система выключена.
Обратитесь на сервисную станцию компании-производителя.

На работу системы могут влиять разные условия и факторы, а именно**:**
– погода (дождь, снег, туман...);
– грязь на лобовом стекле или камере;
– слабый свет фар или маскировка света фар ближайшего автомобиля спереди или сзади;
– неправильная регулировка передних фар;
– отражающая система.

Система «автоматического управления фарами» не может заменить внимательность и ответственность водителя за включение и выключение фар в соответствии с условиями освещения, видимости и движения.

Функция включения фар дневного света

В зависимости от комплектации автомобиля, фары дневного освещения (только головного света) включаются автоматически при запуске двигателя. Чтобы включить или выключить эту функцию, см. раздел «Меню индивидуальных настроек автомобиля» в главе 1.

Поворотные фары направленного света

В зависимости от комплектации автомобиля, при выполнении поворота, если включен ближний свет фар и соблюдены определенные условия движения (скорость, угол поворота рулевого колеса, движение вперед и т. д.), для освещения внутренней зоны поворота используются фары ближнего света.

Особенности

– На автомобилях, оснащенных системой автоматического включения приборов освещения, при включенном вручную ближнем свете и достаточной освещенности, фары направленного света остаются неподвижными;
– если автоматическое включение фар происходит во время выполнения поворота, фары направленного света включатся при выполнении следующего поворота;
– когда включаются фары ближнего света, при включенном двигателе, на неподвижном автомобиле, они совершают движение, что означает повторную инициализацию системы. В противном случае это свидетельствует о неисправности.

Неисправности

Появление сообщения «Проверить освещение» и включение сигнальной лампы на щитке приборов указывают на неисправность в системе освещения. Обратитесь на сервисную станцию компании-производителя.

Выключение света фар

Существуют два способа:
– вручную переведите кольцо ***3*** в положение **0**;
– автоматически фары выключаются после остановки двигателя, при открывании двери водителя или запирании автомобиля. В этом случае при последующем запуске двигателя фары включатся в режиме, соответствующем положению кольца ***3***.

Примечание. При включенных противотуманных фарах автоматическое выключение приборов освещения не происходит.

Звуковой сигнал напоминания о невыключенном освещении

Если фары были включены после остановки двигателя, при открытии двери водителя раздастся звуковой сигнал, напоминая о включенном освещении.

Функция «Сопровождение светом до дверей»

Эта функция позволит Вам на короткое время включить ближний свет фар для освещения, когда Вы, например, открываете дверь.

При остановленном двигателе и выключенных приборах освещения, когда кольцо ***3*** находится в положении **0** или, в зависимости от комплектации автомобиля, **AUTO**, потяните рычаг ***1*** на себя: фары ближнего света включатся приблизительно на тридцать секунд. Чтобы увеличить этот период, вы можете потянуть рычаг переключателя до четырех раз (общее время ограничено двумя минутами). В подтверждение этого действия на щитке приборов появится сообщение «Освещение в течение _ _ _» и время включения. Затем Вы можете запереть автомобиль.

Чтобы выключить освещение до того, как оно выключится автоматически, поверните кольцо ***3*** и установите его в какое-либо положение, а затем верните его в положение **AUTO**.

Противотуманные фары

Поверните среднее кольцо ***5*** подрулевого переключателя ***1*** в положение, при котором метка ***4*** совместится с соответствующим символом, затем отпустите кольцо.

Задний противотуманный фонарь включается, если включены наружные осветительные приборы; одновременно загорается соответствующая сигнальная лампа на щитке приборов.

Задний противотуманный фонарь

Поверните среднее кольцо ***5*** рычага подрулевого переключателя в положение, при котором метка ***4*** совместится с соответствующим символом, затем отпустите кольцо.

Противотуманный фонарь включается, если включены наружные осветительные приборы; одновременно загорается соответствующая сигнальная лампа на щитке приборов.

Не забывайте выключать задний противотуманный фонарь, когда в нем нет необходимости, чтобы не мешать другим участникам движения.

Выключение наружного освещения

Чтобы выключить противотуманные фары или задний противотуманный фонарь снова поверните кольцо ***5***, установив метку ***4*** напротив соответствующего символа. На щитке приборов погаснет соответствующая сигнальная лампа.

При выключении приборов наружного освещения одновременно выключаются противотуманные фары и задний противотуманный фонарь.

Во время тумана, снегопада или при перевозке предметов, превосходящих по размерам крышу, автоматическое включение фар может происходить нерегулярно.

Включение/выключение противотуманных фар и фонаря осуществляет сам водитель: сигнальные лампы на щитке приборов свидетельствуют об их включении (сигнальная лампа горит) или выключении (сигнальная лампа не горит).

РЕГУЛИРОВКА СВЕТА ФАР В ВЕРТИКАЛЬНОЙ ПЛОСКОСТИ

Для автомобилей, имеющих такую функцию, регулятор ***A*** позволяет регулировать направление световых лучей по высоте в зависимости от загрузки автомобиля.
Поворачивайте ручку ***A*** вниз, чтобы опустить пучки света фар, или вверх, чтобы поднять их.
Для автомобилей, которые не оснащены регулятором ***A***, регулировка происходит автоматически.

При эксплуатации автомобиля с левым расположением руля на дорогах с левосторонним движением (или наоборот), рекомендуется выполнять на период вождения соответствующую регулировку осветительных приборов на сервисной станции компании-производителя.

	В случае ручных регулировок **Примеры положений переключателя *A* в зависимости от загрузки автомобиля**
	5 мест
Только с водителем или с одним пассажиром спереди	0
С водителем, одним передним пассажиром и одним задним пассажиром	0
С водителем и пассажиром спереди и двумя или тремя пассажирами сзади	1
С водителем и пассажиром спереди, тремя пассажирами сзади и багажом	2
С водителем и багажом или при загрузке, достигающей максимально разрешенной массы	3

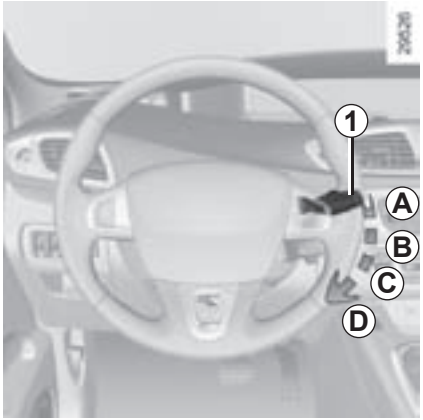

Автомобиль, оснащенный стеклоочистителем ветрового стекла с прерывистым режимом работы

A **– остановка;**

B **– прерывистый режим работы стеклоочистителя**
После каждого рабочего цикла щетки останавливаются на несколько секунд. Длительность паузы между рабочими циклами можно изменить поворотом кольца ***2.***

Положения ***B*** и ***C*** действуют при включенном зажигании. Положение ***D*** действует только при работающем двигателе.

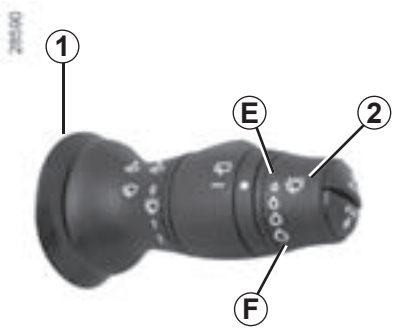

C **– непрерывная работа на малой скорости;**

D **– непрерывная работа с большой частотой.**

Особенность
При движении всякая остановка автомобиля приводит к уменьшению скорости работы стеклоочистителя. Если стеклоочистители работали с большой частотой, они переключаются на работу с малой частотой. Как только автомобиль трогается с места, стеклоочистители возвращаются в первоначальный режим работы.
Любое воздействие на рычаг переключателя ***1*** имеет приоритет и отменяет автоматический режим управления.

Автомобиль, оснащенный передним стеклоочистителем с датчиком дождя

A **– остановка;**

B **– автоматическое включение стеклоочистителя.**
После установки рычага в это положение (при появлении капель воды на переднем стекле) стеклоочиститель включается автоматически на соответствующей скорости. Вы можете изменить этот порог включения, а также время между очисткой стекла, повернув кольцо ***2***:

– ***E***: минимальная чувствительность;
– ***F***: максимальная чувствительность.

Примечание: во время тумана или снегопада стеклоочиститель не включается автоматически и остается под контролем водителя.

C **– непрерывная работа на малой скорости;**

D **– непрерывная работа на большой скорости.**

Положение ***C*** действует при включенном зажигании. Положения ***B*** и ***D*** действуют только при работающем двигателе.

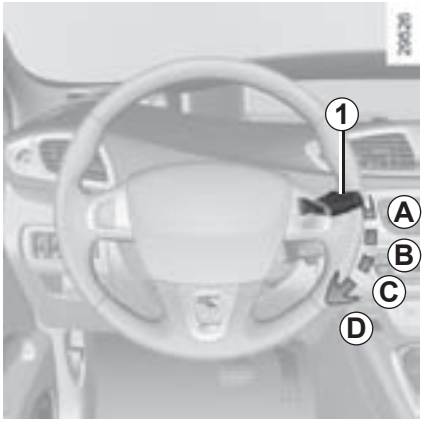

Стеклоомыватель

При включенном зажигании потяните рычаг переключателя ***1***, затем отпустите его.

В дополнение к стеклоомывателю включается короткое возвратно-поступательное движение стеклоочистителя.

В дополнение к стеклоомывателю включаются три возвратно-поступательных движения стеклоочистителя, затем через несколько секунд следует еще одно движение стеклоочистителя.

Омыватели фар

При включенных фарах
Если автомобиль оснащен данной системой, удерживайте рукоятку ***1*** вытянутой примерно в течение 1 секунды, Вы включите омыватель фар и одновременно с ним стеклоомыватель.

Примечание: при достижении минимального уровня жидкости стеклоомывателя, цепь омывателя фар может отключиться.

Долейте жидкость в стеклоомыватель, затем для включения снова запустите его **при работающем двигателе**.

Перед тем как проводить работы в подкапотном пространстве, установите рычаг переключателя стеклоочистителя в положение **A** (выключено).

Существует риск получить травму.

Не пытайтесь поднять щетки стеклоочистителя. Они не могут оставаться отклоненными от ветрового стекла. Для замены щеток см. раздел «Щетки стеклоочистителя» в главе 5.

Кроме того, во время снега или заморозков прежде чем включать стеклоочистители, очистите вручную ветровое стекло (включая центральную зону, расположенную за внутренним зеркалом заднего вида) и заднее стекло (чтобы не допустить перегрева электродвигателя).

Перед любыми действиями с ветровым стеклом (мойка автомобиля, обогрев, очистка ветрового стекла и т. п.) переведите рычаг переключателя ***1*** в положение ***A*** («выключено»).

В противном случае Вы можете пораниться и/или повредить ветровое стекло.

ОЧИСТИТЕЛЬ, ОМЫВАТЕЛЬ ЗАДНЕГО СТЕКЛА

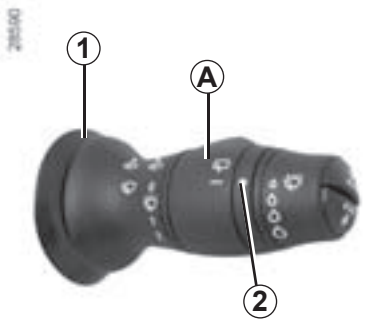

Стеклоочиститель заднего стекла

При включенном зажигании поверните кольцо ***A*** рычага переключателя ***1*** в положение, при котором метка ***2*** совместится с соответствующим символом, затем отпустите.
Для остановки работы, снова поверните кольцо ***A***.

Частота работы стеклоочистителя зависит от скорости движения автомобиля.

Включение/выключение очистителя заднего стекла (в зависимости от комплектации автомобиля)

Если ваш автомобиль имеет меню индивидуальных настроек, предусматривается автоматическое включение очистителя заднего стекла при включении передачи заднего хода (если работает очиститель ветрового стекла). Вы можете включить или выключить эту функцию. См. пункт «Меню индивидуальных настроек автомобиля» главы 1, функция «Включен задний стеклоочиститель».

функция включена;

функция выключена.

Очиститель/омыватель заднего стекла

При включенном зажигании передвиньте рычаг подрулевого переключателя.

Перед любыми действиями с ветровым стеклом (мойка автомобиля, обогрев, очистка ветрового стекла и т. п.) переведите рычаг переключателя ***1*** в положение ***A*** («выключено»).

В противном случае Вы можете получить травму и/или повредить автомобиль.

Следите за состоянием щеток стеклоочистителя. Их срок службы зависит от Вас:

– щетки должны быть чистыми: регулярно мойте щетки, ветровое стекло и заднее стекло мыльной водой;

– не используйте щетки, если ветровое стекло или заднее стекло сухие;

– отсоедините их от ветрового стекла или заднего стекла, если Вы не использовали их в течение длительного времени.

В любом случае их следует заменить, как только Вы заметите ухудшение качества очистки стекла (примерно раз в год).

Перед включением стеклоочистителя заднего стекла убедитесь, что перевозимые предметы не мешают движению щетки.

Не используйте рычаг стеклоочистителя, чтобы открыть или закрыть дверь багажного отделения.

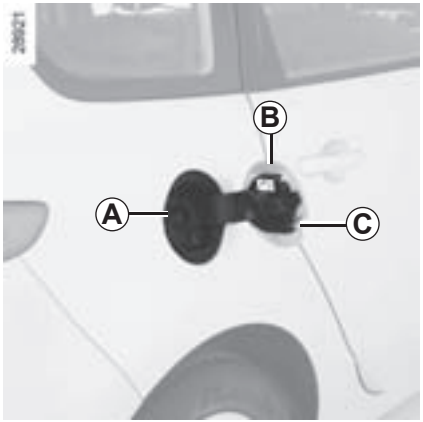

Используемый объем топливного бака:
60 литров (приблизительно).

Чтобы открыть крышку люка ***B***, вставьте палец в выемку ***C***, отперев автомобиль.

Клапан ***A*** встроен в заливную горловину. О заправке см. раздел «Заправка топливом».

Для закрывания нажмите рукой крышку люка до упора.

Качество топлива

Используйте качественное топливо, соблюдая нормативные акты, действующие в каждой стране, и **обязательно** соответствующее указаниям на этикетке, находящейся на крышке люка ***B***. См. раздел «Характеристики двигателей» в главе 6.

Автомобили с бензиновым двигателем

Используйте **только** неэтилированный бензин. Октановое число по исследовательскому методу (RON) должно соответствовать характеристикам, указанным на этикетке с обратной стороны крышки люка ***B*** заливной горловины топливного бака. См. главу 6 «Характеристики двигателей».

Ни в коем случае не нажимайте на клапан ***A*** пальцами.

Не мойте область вокруг заливной горловины с помощью устройства с подачей воды под высоким давлением.

Не смешивайте дизельное топливо с бензином (неэтилированным или E85) даже в очень малом количестве.
Не используйте топливо на основе этанола, если автомобиль к нему не приспособлен.
Не добавляйте присадки к топливу, это может повредить двигатель.

Заправка топливом

Для предотвращения разбрызгивания топлива во время заправки при выключенном зажигании до подачи топлива вставьте пистолет в горловину бака, открывая им клапан ***A*** и доведите его **до упора**.

Удерживайте его в этом положении до конца заправки.
После первой автоматической остановки подачи топлива при заправке можно произвести еще не более двух включений подачи топлива с тем, чтобы в баке оставался свободный объем, необходимый для расширения топлива при повышении температуры.
При заправке следите, чтобы в топливный бак не попала вода. Клапан ***A*** и зона вокруг него должны оставаться чистыми.

Автомобили с бензиновым двигателем
Использование этилированного бензина может привести к выходу из строя системы нейтрализации отработавших газов и прекращению действия гарантии изготовителя.
Для предотвращения возможной заправки этилированным бензином отверстие заливной горловины топливного бака снабжено предохранительным устройством, которое **позволяет использовать для заправки только топливораздаточный пистолет для неэтилированного бензина** (на бензоколонке).

Постоянный запах топлива

В случае появления запаха топлива выполните следующее:

– остановите автомобиль, как только позволят условия движения, и выключите зажигание;

– включите аварийную сигнализацию и попросите всех пассажиров выйти из автомобиля и держаться в стороне от проезжей части;

– обратитесь на сервисную станцию компании-производителя.

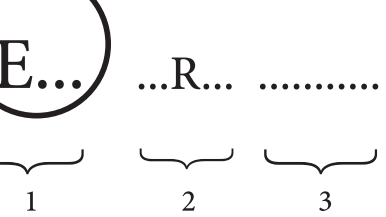

транспортном средстве и некоторых компонентах может быть нанесена тификационная маркировка, включая арабские и римские цифры, а также вы латинского алфавита. Общий вид овной сертификационной маркировки веден выше и имеет следующую уктуру:

— код страны, административный ан которой предоставил официальное ерждение конструкции;

— код нормативного документа, на основании которого предоставлено официальное утверждение конструкции (может утствовать);

— порядковый номер официального ерждения конструкции.

маркировкой может быть нанесена дополнительная маркировка, включающая арабские и римские цифры, а также буквы латинского алфавита, описывающая особенности предоставления официального утверждения конструкции или конструкции компонента транспортного средства.

На компонентах транспортного средства могут быть также нанесены торговые марки, торговые знаки, принадлежащие Альянсу RENAULT-NISSAN или изготовителю компонента транспортного средства, маркировки компонентов транспортного средства, а также сообщения и надписи, специально предназначенные для работников сервисных станций, включающие арабские и римские цифры, а также буквы латинского алфавита.

Глава 2. Вождение автомобиля

(рекомендации по экономичной и экологически безопасной эксплуатации автомобиля)

Обкатка автомобиля 2.2
Запуск, остановка двигателя. 2.3
Особенности автомобилей с бензиновым двигателем. 2.6
Рычаг переключения передач 2.7
Стояночный тормоз 2.7
Электрический стояночный тормоз 2.8
Рекомендации по снижению токсичности отработавших газов, экономии топлива и вождению. 2.11
Охрана окружающей среды 2.14
Системы коррекции и помощи при вождении 2.15
Сигнал пересечения линии дорожной разметки 2.19
Система ограничения скорости 2.21
Система поддержания скорости. 2.24
Система помощи при парковке. 2.28
Автоматическая коробка передач 2.31

ОБКАТКА АВТОМОБИЛЯ

Автомобиль с бензиновым двигателем

Во время пробега автомобилем первых **1000 км** не превышайте скорость движения в 130 км/ч на высшей передаче и не допускайте увеличения частоты вращения коленчатого вала двигателя свыше 3000 - 3500 об/мин.

Вы сможете полностью использовать динамические качества Вашего автомобиля только после пробега примерно **3000** км.

Периодичность технического обслуживания см. в сервисной книжке.

Карта RENAULT с дистанционным управлением

После того как Вы сели в автомобиль, вставьте карту RENAULT до упора в считывающее устройство ***2***.

Чтобы запустить двигатель, нажмите кнопку ***1***. Если включена передача, нажмите на педаль сцепления до запуска двигателя.

Карта RENAULT «свободные руки»

Карта RENAULT должна находиться в считывающем устройстве ***2*** или в зоне действия ***3***.

Для запуска двигателя нажмите на педаль тормоза или сцепления, затем нажмите кнопку ***1***. Если включена передача, запуск будет возможен только при нажатии на педаль сцепления.

Запуск двигателей автомобилей

– На автомобиле с автоматической коробкой передач установите рычаг выбора передач в положение **P**;

– если какое-либо из условий запуска двигателя не выполнено, на щитке приборов появляется сообщение «Нажать на тормоз и нажать Start», «Выжать сцепление и нажать Start» или «Рычаг КПП в положение P»;

– в некоторых случаях необходимо поворачивать рулевое колесо, нажимая при этом кнопку запуска ***1***, чтобы разблокировать рулевую колонку; сообщение «Повернуть руль и нажать Start» предупредит Вас об этом.

Запуск двигателя с помощью системы «свободные руки» при открытом багажнике

В таком случае карта RENAULT не должна находится в багажном отделении.

Особенность: при запуске двигателя в условиях очень низкой температуры (ниже –10 °C): удерживайте педаль сцепления нажатой до запуска двигателя.

Функция «дополнительное оборудование»

(Включение зажигания)

Открыв автомобиль, Вы можете использовать такие функции, как аудиосистема, система навигации, стеклоочистители и т. д.

Чтобы воспользоваться другими системами:

– **на автомобилях с картой RENAULT с дистанционным управлением**, вставьте карту в считывающее устройство ***2***;

– **на автомобилях с картой RENAULT «свободные руки»,** при карте, находящейся в автомобиле или в считывающем устройстве 2, нажмите на кнопку ***1***, не нажимая на педали.

Примечание: если карточка находится в считывающем устройстве, при нажатии на кнопку ***1*** происходит запуск двигателя.

Ответственность водителя
Выходя из автомобиля не оставляйте карту RENAULT в салоне, если в автомобиле остался ребенок (или животное), даже на короткое время.
Ребенок или животное могут причинить вред себе или другим людям, запустив двигатель, включив оборудование, например, стеклоподъемники, или заблокировав двери.
Существует опасность получения тяжелых травм.

Неисправности

В некоторых случаях карта RENAULT с функцией «свободные руки» может не работать:

– разряжен элемент питания карты RENAULT, разряжена аккумуляторная батарея и т.д.;

– близость устройства, работающего на той же частоте (экран, мобильный телефон, видеоигра и т. д.);

– автомобиль находится в зоне сильных электромагнитных помех.

На щитке приборов появляется сообщение «Вставить ключ-карту» (система HDC включена).

До упора вставьте карту RENAULT в считывающее устройство ***2***.

Условия выключения двигателя

Автомобиль должен быть остановлен, рычаг установлен в положение **N** или **P** для автомобилей с автоматической коробкой передач.

Карта RENAULT с дистанционным управлением

Если карта находится в считывающем устройстве ***2***, нажмите кнопку ***1***: двигатель выключится. В этом случае при изъятии карты из считывающего устройства колонка рулевого управления блокируется.

Особенность

Если в считывающем устройстве нет карты, когда вы собираетесь выключить двигатель, на щитке приборов появляется сообщение «Нет ключа-карты нажать и держать» (Карты нет, необходимо продолжительное нажатие): удерживайте кнопку ***1*** нажатой более двух секунд.

Карта RENAULT «свободные руки»

Если карта находится в автомобиле, нажмите кнопку ***1***: двигатель выключится. Рулевая колонка блокируется при открытии двери водителя или при блокировке автомобиля.

Если в салоне автомобиля нет карты, когда вы собираетесь выключить двигатель, на щитке приборов появляется сообщение «Нет ключа-карты нажать и держать» (Карты нет, необходимо продолжительное нажатие): удерживайте кнопку ***1*** нажатой более двух секунд.

При остановленном двигателе дополнительное оборудование (аудиосистема и т. д.) продолжает работать еще примерно 10 минут.

При открытии двери водителя дополнительное оборудование выключится.

Перед выходом из автомобиля, в особенности если Вы уносите карту RENAULT с собой, убедитесь, что двигатель выключен.

Ответственность водителя

Выходя из автомобиля, не оставляйте карту RENAULT в салоне, если в автомобиле остался ребенок (или домашнее животное), даже на короткое время.

Он может случайно запустить двигатель или включить электрооборудование (например, стеклоподъемники), что связано с риском защемления частей тела (шеи, руки, пальцев и т. д.).

Существует опасность получения тяжелых травм.

Ни в коем случае не выключайте зажигание до полной остановки автомобиля, так как при неработающем двигателе перестают функционировать вакуумный усилитель тормозов, усилитель рулевого управления, а также устройства пассивной безопасности: подушки безопасности, преднатяжители ремней безопасности.

Следующие условия эксплуатации автомобиля:

– продолжительное движение с включенной сигнальной лампой аварийного остатка топлива;

– использование этилированного бензина;

– использование присадок к моторному маслу или сортов топлива, не одобренных компанией-производителем;

или такие неисправности, как:

– неисправность системы зажигания или полная выработка топлива, либо отключение свечи зажигания, выражающиеся в пропусках зажигания и рывках при езде;

– потеря мощности,

приводят к чрезмерному нагреву каталитического нейтрализатора, снижая этим его эффективность, **и могут привести даже к его разрушению и повреждениям автомобиля, вызванным перегревом.**

Если Вы обнаружили вышеописанные неисправности, срочно обратитесь на сервисную станцию компании-производителя для проведения необходимых ремонтных работ.

Таких ситуаций можно избежать, если регулярно проводить техническое обслуживание автомобиля на сервисной станции компании-производителя в соответствии с рекомендациями, приведенными в сервисной книжке.

Затруднения при запуске двигателя

Чтобы не повредить каталитический нейтрализатор, **не старайтесь** запустить двигатель (стартером, толкая или буксируя Ваш автомобиль), **пока не определите и не устраните причину неисправности**.

Если причина неисправности не будет определена, прекратите попытки завести двигатель и обратитесь на сервисную станцию компании-производителя.

Не останавливайте автомобиль и не допускайте работы двигателя в местах, где легковоспламеняющиеся материалы (например, сухая трава и листья) могут соприкасаться с нагретыми деталями системы выпуска отработавших газов.

Включение заднего хода

Автомобили с механической коробкой передач: соблюдайте схему переключения передач, нанесенную на рукоятку ***1*** и, в зависимости от автомобиля, поднимите кольцо до рукоятки рычага переключения передач, чтобы включить заднюю передачу.

Автомобили с автоматической коробкой передач: см. раздел «Автоматическая коробка передач» в главе 2.

Фонари заднего хода включаются при выборе передачи заднего хода (при включенном зажигании).

При движении задним ходом удар днища автомобиля о бордюрный камень, тротуар и т. п. может повлечь за собой повреждение автомобиля (например, деформацию оси).

Если это произошло, во избежание несчастного случая обратитесь на сервисную станцию для проверки состояния автомобиля.

Стояночный тормоз

Выключение стояночного тормоза

Слегка потяните рычаг ***2*** вверх и, нажав на кнопку ***3***, опустите рычаг в крайнее нижнее положение.

Включение стояночного тормоза

Потяните рычаг ***2*** вверх, убедитесь, что автомобиль надежно остановлен.

Во время движения следите за тем, чтобы стояночный тормоз был выключен (красная сигнальная лампа гаснет), в противном случае возможен перегрев задних тормозов.

На стоянке в зависимости от уклона дороги и/или нагрузки автомобиля может потребоваться затянуть ручной тормоз еще минимум на два щелчка, на автомобиле с механической коробкой передач – включить передачу (1-ую или заднего хода, а на автомобиле с автоматической коробкой передач – установить рычаг селектора в положение **P**.

Автоматический режим

Электрический стояночный тормоз обеспечивает неподвижность автомобиля при **остановке двигателя с помощью кнопки запуска/остановки двигателя *1*.**

Во всех остальных случаях, например, при самопроизвольной остановке двигателя, автоматического включения электрического стояночного тормоза не происходит. В этом случае необходимо включить его вручную.

При поставке в некоторые страны автоматический режим стояночного тормоза не включается. См. раздел «Ручной режим».

Включение автоматического стояночного тормоза подтверждается сообщением «Стояночн. тормоз включен» и сигнальной лампой (Ⓟ) на щитке приборов, а также сигнальной лампой ***2*** на выключателе ***3***.

После остановки двигателя сигнальная лампа ***2*** гаснет через несколько минут после включения электрического стояночного тормоза и сигнальная лампа (Ⓟ) гаснет при запирании автомобиля.

Примечание

Звуковой сигнал указывает на отключение автоматического стояночного тормоза:

– при работающем двигателе: при открывании двери водителя;

– при выключенном двигателе (например, при самопроизвольной остановке двигателя): при открытии передней двери.

В этом случае потяните, затем отпустите выключатель ***3***, чтобы включить электрический стояночный тормоз.

Автоматическое выключение стояночного тормоза

Тормоз выключится после запуска двигателя и нажатия на педаль акселератора.

Перед тем как выйти из автомобиля, проверьте, включен ли электрический стояночный тормоз. Сигнальная лампа ***2*** загорается на выключателе ***3***, а сигнальная лампа (Ⓟ) – на щитке приборов. Они горят до запирания дверей.

Ручной режим

Вы можете вручную управлять электрическим стояночным тормозом.

Включение электрического стояночного тормоза

Потяните за выключатель ***3***. На щитке приборов загораются сигнальные лампы ***2*** и (Ⓟ).

Выключение электрического стояночного тормоза

При включенном зажигании нажмите на педаль тормоза, затем нажмите на выключатель ***3***: сигнальные лампы ***2*** и (Ⓟ) погаснут.

Кратковременная остановка

Чтобы вручную включить электрический стояночный тормоз (например, при остановке на светофоре, остановке при работающем двигателе и т.д), потяните и отпустите выключатель ***3***. Тормоз отключится автоматически после запуска двигателя.

Особые случаи

Если Вам предстоит припарковать автомобиль на уклоне или, например, автомобиль с прицепом, удерживайте выключатель ***3*** вытянутым в течение нескольких секунд, чтобы добиться максимального усилия торможения.

Чтобы припарковать автомобиль с выключенным электрическим стояночным тормозом (например, из-за риска примерзания):

– при работающем двигателе и при карте RENAULT в считывающем устройстве ***4*** выключите двигатель нажатием на кнопку запуска/выключения двигателя ***1***;

– на автомобиле с механической коробкой передач включите передачу, на автомобиле с автоматической коробкой передач установите селектор в положение **P**;

– одновременно нажмите на педаль тормоза и выключатель ***3***;

– извлеките карту RENAULT из считывающего устройства.

Автомобили с автоматической коробкой передач

В целях безопасности, при открытой или плохо закрытой двери водителя и при работающем двигателе, автоматическое отключение стояночного тормоза не происходит (чтобы автомобиль не тронулся с места без водителя). После того как водитель нажимает на педаль акселератора, на щитке приборов появляется сообщение «Убрать стояночн. тормоз» (Отключите тормоз вручную).

Выходя из автомобиля, всегда устанавливайте селектор в положение **P** или **N**. Если на остановленном автомобиле работает двигатель и включена передача, при нажатии на педаль акселератора автомобиль может тронуться с места.

Существует опасность несчастных случаев.

Неисправности

– В случае неисправности на щитке приборов загорается сигнальная лампа , появляется сообщение «Проверить стояночн. тормоз», и, в некоторых случаях, загорается сигнальная лампа (Ⓟ).

Срочно обратитесь на сервисную станцию компании-производителя.

Если сигнальные лампы не загораются или не подаются звуковые сигналы, это указывает на неисправность щитка приборов. При этом необходимо немедленно остановиться, как только позволят условия движения. Убедитесь, что автомобиль обездвижен и обратитесь на сервисную станцию компании-производителя.

– В случае неисправности автоматического стояночного тормоза загорается сигнальная лампа STOP, появляется сообщение «Стояночн. тормоз неисправен», раздается звуковой сигнал, и, в некоторых случаях, загорается сигнальная лампа (Ⓟ).

В этом случае необходимо немедленно остановиться, как только позволят условия движения.

Необходимо обеспечить неподвижность автомобиля, включив первую передачу (для механической коробки передач) или установив селектор в положение **P** (для автоматической коробки передач). При наличии уклона дороги подложите под колеса автомобиля какие-нибудь предметы.

Ваш автомобиль соответствует критериям переработки и использования после утилизации, которые войдут в силу в 2015 г.

Некоторые детали Вашего автомобиля были разработаны с учетом их последующей переработки.

Эти детали легко снять для последующей переработки в специализированных установках.

Кроме того, по конструкции, заводским регулировкам и расходу топлива Ваш автомобиль соответствует действующим нормам по охране окружающей среды. При создании автомобиля широко применялись технологии по снижению токсичности отработавших газов и энергосберегающие технологии. Расход топлива и уровень токсичности отработавших газов Вашего автомобиля зависят также и от Вас. Своевременно обслуживайте автомобиль и соблюдайте указания по его правильной эксплуатации.

Помощь в экономии топлива

В зависимости от комплектации автомобиля, с целью экономии топлива, сигнальная лампа на приборной панели информирует Вас о том, когда лучше перейти на повышенную или пониженную передачу:

включите повышенную передачу;

включите пониженную передачу.

В некоторых случаях, если Вы не последуете рекомендации в течение 6 секунд, стрелка на щитке приборов может увеличиться и изменить цвет.

Техническое обслуживание

Помните, что несоблюдение норм защиты окружающей среды может привести к преследованию владельца в судебном порядке. Кроме того, в случае замены деталей двигателя, системы питания или системы выпуска отработавших газов неоригинальными деталями Ваш автомобиль может перестать соответствовать действующим нормам по снижению токсичности отработавших газов.

Все проверки и регулировки Вашего автомобиля в соответствии с рекомендациями, изложенными в сервисной книжке в разделе технического обслуживания, должны производиться на сервисной станции компании-производителя. На сервисной станции имеется все необходимое оборудование, позволяющее выполнять необходимые для Вашего автомобиля регулировки.

Регулировки двигателя

– **Система зажигания**: не требует регулировки в процессе эксплуатации.

– **Свечи зажигания**: нормальная и надежная работа двигателя в полном диапазоне развиваемой мощности при высокой экономичности и низкой токсичности отработавших газов требует строгого соблюдения требований, установленных техническими отделами компании-производителя.
При замене свечей зажигания используйте только те свечи, которые подходят для двигателя Вашего автомобиля. Обратитесь к представителю производителя.

– **Холостой ход**: не требует регулировки в процессе эксплуатации.

– **Воздушный фильтр, топливный фильтр:** загрязненные фильтрующие элементы, уменьшающие мощность двигателя, подлежат замене.

Контроль отработавших газов

Система контроля отработавших газов позволяет обнаруживать неисправности устройства очистки отработавших газов автомобиля.
Эти неисправности могут вызвать выброс токсичных веществ или механические повреждения.

Сигнальная лампа на щитке приборов указывает на возможные неисправности системы.
Лампа загорается при включении зажигания и гаснет при запуске двигателя.

– Если лампа горит постоянным светом, срочно обратитесь на сервисную станцию компании-производителя.
– Если лампа мигает, снижайте частоту вращения коленчатого вала двигателя, пока мигание не прекратится. Срочно обратитесь на сервисную станцию компании-производителя.

Вождение автомобиля

– Аккуратная езда с небольшой скоростью до полного прогрева двигателя предпочтительнее прогрева двигателя на холостом ходу на стоянке.
– Скорость – дорогое удовольствие.
– Не нажимайте сильно на педаль акселератора во время движения на промежуточных передачах.
  Старайтесь всегда использовать высшую возможную передачу, но не перегружайте двигатель.
  Во время движения автомобиля с автоматической коробкой передач предпочтительно, чтобы рычаг переключения режимов находился в положении **D**.
– Не разгоняйтесь слишком интенсивно.
– «Спортивная» манера вождения стоит дорого - отдайте предпочтение «плавному» стилю управления автомобилем.
– Тормозите как можно реже. Старайтесь заранее оценить обстановку на дороге (препятствие или поворот), тогда Вам будет достаточно лишь снять ногу с педали акселератора.
– При движении на подъемах не стремитесь сохранить прежнюю скорость; не нажимайте на педаль акселератора больше, чем при движении по горизонтальному участку дороги: удерживайте ногу на педали акселератора в том же положении.
– Двойное выключение сцепления и «перегазовка» при переключении передач перед остановкой двигателя совершенно излишни на современных автомобилях.
– Движение в ненастье и по дороге, залитой водой:

не ездите по затопленному шоссе, если уровень воды выше нижнего края колесных дисков.

Неудобство управления
На водительском месте используйте только коврики, предназначенные именно для данного автомобиля, закрепляющиеся с помощью специальных элементов конструкции, и регулярно следите за надежностью их крепления. Не используйте несколько ковриков, укладывая их один на другой.
Это создает риск блокировки педалей.

Советы по эксплуатации

– Потребление электроэнергии ведет к увеличению расхода топлива, поэтому всегда выключайте ненужные электроприборы. **Однако**, прежде всего для Вашей безопасности, при плохой видимости включайте наружные осветительные приборы, руководствуйтесь правилом «видеть и быть видимым».

– Используйте систему вентиляции салона. При скорости 100 км/ч езда с открытыми окнами увеличивает расход топлива на 4 %.

– **На автомобилях с системой кондиционирования воздуха** при ее использовании наблюдается увеличение расхода топлива, особенно при движении в городском цикле. В автомобилях с системой кондиционирования без автоматического режима выключайте кондиционер, когда в нем нет необходимости.

Советы, которые помогут Вам уменьшить расход топлива и защитить окружающую среду

– Если Ваш автомобиль находился на стоянке в очень жаркую погоду или под прямыми лучами солнца, рекомендуем проветрить его салон в течение нескольких минут, прежде чем запустить двигатель.

– Не переполняйте бак при заправке во избежание расплескивания топлива.

– Не ездите с установленным на крыше пустым багажником.

– Громоздкие грузы лучше перевозить в прицепе.

– При буксировке жилого прицепа используйте аэродинамический дефлектор; не забудьте отрегулировать его положение.

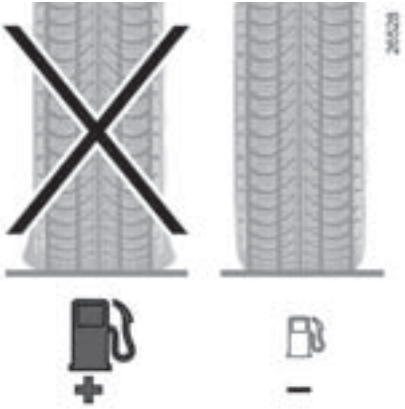

– Избегайте использования автомобиля для частых и коротких поездок в сочетании с длительными остановками. Это не позволяет двигателю прогреться до нормальной рабочей температуры.

Шины

– Слишком низкое давление воздуха в шинах способствует повышению расхода топлива.

– Установка на автомобиль шин, не рекомендованных изготовителем, также может привести к повышению расхода топлива.

ОХРАНА ОКРУЖАЮЩЕЙ СРЕДЫ

Ваш автомобиль разработан с учетом соблюдения требований по **защите окружающей среды** в течение всего срока службы: в процессе производства, эксплуатации и утилизации.
Это обязательство подтверждается подписью eco² производителя.

Производство

Ваш автомобиль изготовлен в промышленной зоне с использованием последних технологий, обеспечивающих уменьшение вредного воздействия на природу и прилегающую территорию (снижение потребления воды и энергии, уменьшение звуковых и зрительных вредных факторов, снижение выбросов в атмосферу и в водоемы, сортировка и переработка отходов).

Выхлопные газы

Ваш автомобиль сконструирован так, чтобы в процессе эксплуатации он выделял меньше парниковых газов (CO2), и, следовательно, потреблял меньше топлива (пример: 140 г/км, что соответствует расходу 5,3 л/100 км для автомобиля с дизельным двигателем).

Кроме того, автомобили оснащены системой снижения токсичности, в состав которой входят каталитический нейтрализатор, кислородный датчик и фильтр с активированным углем (последний предотвращает попадание паров бензина из топливного бака в атмосферу).

В некоторых автомобилях с дизельным двигателем эта система дополнительно оснащена противосажевым фильтром, который позволяет уменьшить содержание частиц сажи в выхлопных газах.

Внесите и Вы свой вклад в охрану окружающей среды

– Изношенные и замененные в ходе планового техобслуживания Вашего автомобиля детали (аккумуляторная батарея, масляный фильтр, воздушный фильтр, элементы питания и т. д.), а также канистры из-под масла или канистры со слитым маслом следует сдавать в специальные приемные пункты.

– Отслуживший свой срок автомобиль следует передать на переработку в уполномоченный для этого центр.

– Всегда соблюдайте требования местного законодательства.

Повторное использование материалов

Составные части вашего автомобиля пригодны для вторичной переработки на 85% и для утилизации на 95%.

Для достижения этих характеристик многочисленные детали автомобиля были разработаны с учетом возможности их переработки. Элементы и материалы были специально продуманы, чтобы облегчить их разборку и переработку на специальных линиях.

В целях сохранения ресурсов и сырья в автомобиле широко используются детали из пластика, подлежащего переработке, или из возобновляемых ресурсов (растительного и животного происхождения, таких как хлопок и шерсть).

В зависимости от комплектации автомобиля, они включает в себя:
- **антиблокировочную систему (ABS);**
- **систему помощи при экстренном торможении;**
- **систему стабилизации траектории (ESC) с системой контроля недостаточной поворачиваемости;**
- **антипробуксовочную систему (ASR);**
- **систему контроля устойчивости;**
- **систему помощи при трогании с места на подъеме.**

Система позволяет лучше контролировать автомобиль при экстремальной езде и адаптировать его под индивидуальный стиль вождения.
Однако эта система не заменяет водителя. **Она не расширяет возможности автомобиля и не должна побуждать водителя к движению на более высокой скорости.** Даже при наличии данной системы водитель, управляя автомобилем, должен соблюдать осторожность и быть внимательным (водитель должен быть постоянно готов к любым неожиданностям, которые могут возникнуть во время движения).

Антиблокировочная система (ABS)

При интенсивном торможении ABS позволяет избежать блокировки колес и таким образом сократить тормозной путь и сохранить контроль над автомобилем.
АБС делает возможным при торможении объезд внезапно появившегося препятствия без столкновения с ним. Эта система позволяет также оптимизировать тормозной путь, в частности, при плохом сцеплении с дорогой (на мокрой дороге и т. п.).
Каждое включение устройства сопровождается вибрацией педали тормоза.
Антиблокировочная система ABS не может улучшать характеристики, связанные с условиями сцепления колес с дорогой. Поэтому следует **обязательно** соблюдать правила безопасного вождения (поддерживать безопасную дистанцию до впереди идущего автомобиля).

Поэтому в случае экстренного торможения нажимайте на педаль тормоза **сильно и продолжительно.** Нет необходимости прибегать к прерывистому нажатию на педаль. ABS скорректирует приложенное в тормозной системе усилие.

Неисправности

– На щитке приборов горят и , а также появляются сообщения «Проверить ABS», «Проверить тормозн систему» и «Проверить ESC»: системы ABS, ESC и усиление экстренного торможения отключены. **Торможение при этом осуществляется**.

– Сигнальные лампы , , и STOP горят на щитке приборов вместе с сообщением «Тормоза неисправны»: **это указывает на неисправность тормозной системы.**

В обоих случаях обратитесь на сервисную станцию компании-производителя.

При этом тормозная система автомобиля частично сохраняет работоспособность. Однако **резкое торможение является крайне опасным**, поэтому необходимо немедленно остановиться, как только позволят условия движения. Обратитесь на сервисную станцию компании-производителя.

Система экстренного торможения

Система экстренного торможения дополняет систему ABS и позволяет сократить тормозной путь автомобиля.

Принцип действия

Система определяет случаи, когда выполняется экстренное торможение. В этом случае система экстренного торможения мгновенно развивает максимальное тормозное усилие, что позволяет быстрее задействовать систему ABS.

Режим торможения с использованием ABS поддерживается, пока педаль тормоза нажата.

Включение указателей поворота в режиме аварийной сигнализации

В зависимости от комплектации автомобиля, при очень резком торможении может автоматически включиться аварийная сигнализация.

Неисправности

При обнаружении системой неисправности на щитке приборов появляется сообщение «Проверить тормозн систему» и загорается сигнальная лампа .

Обратитесь на сервисную станцию компании-производителя.

Система ожидания торможения

В зависимости от комплектации автомобиля, если Вы резко отпускаете педаль акселератора, система предвидит торможение. Это сделано с целью сокращения тормозного пути.

Особые случаи

При использовании регулятора скорости:

– если Вы используете педаль акселератора, при ее отпускании система может включиться;
– если Вы не используете педаль акселератора, система не включится.

Система стабилизации траектории (ESC) с контролем недостаточной поворачиваемости

Система стабилизации траектории ESC

Эта система обеспечивает управляемость автомобиля в экстремальных условиях (уклонение от столкновения с препятствием, потеря сцепления с дорогой при повороте и т. д.).

Принцип действия

Датчик на рулевом колесе отслеживает траекторию движения, задаваемую водителем.
Другие датчики, установленные на автомобиле, отслеживают реальную траекторию движения.
Система сравнивает задаваемую водителем траекторию с реальной траекторией автомобиля и, в случае необходимости, подправляет ее, воздействуя на тормозные механизмы определенных колес и/или ограничивая мощность двигателя. В случае срабатывания системы на щитке приборов мигает сигнальная лампа .

Контроль управляемости в повороте

Эта система оптимизирует действие ESC при недостаточной поворачиваемости (при потере передними колесами сцепления с дорогой).

Антипробуксовочная система (ASR)

Антипробуксовочная система уменьшает пробуксовку ведущих колес и улучшает управляемость автомобиля при трогании с места, при резких ускорениях или торможениях.

Принцип действия

С помощью датчиков, установленных на колесах автомобиля, система измеряет и сравнивает скорость вращения ведущих колес и отслеживает резкое увеличение относительной скорости их вращения. Если колесо начинает пробуксовывать, система подтормаживает колесо, снижая крутящий момент колеса до уровня, обеспечивающего сохранение сцепления колеса с дорогой.

Система также контролирует частоту вращения коленчатого вала двигателя, поддерживая ее на уровне, обеспечивающем сцепление колес с дорогой, независимо от положения педали акселератора.

Неисправности

Если система обнаруживает неисправность, на щитке приборов появляется сообщение «Проверить ESC» (Проверьте ESC), и загораются сигнальные лампы и . В этом случае системы ESC и ASR отключены.

Обратитесь на сервисную станцию компании-производителя.

Отключение системы ASR

В некоторых ситуациях (при езде по мягкому грунту: снег, грязь, и т. п. , а также при езде с цепями на колесах) для уменьшения пробуксовки система может уменьшать мощность двигателя. Если в использовании системы нет необходимости, ее можно отключить, нажав выключатель ***1***.

В подтверждение выключения системы на щитке приборов появляется сообщение «Противобуксовочн система выкл.» (Антипробуксовочная система отключена).

Антипробуксовочная система ASR обеспечивает дополнительную безопасность, поэтому не рекомендуется отключать ее во время движения. Для включения системы повторно нажмите на выключатель ***1***.

Примечание: система автоматически включится при включении зажигания или при превышении скорости примерно 40 км/ч.

Система помощи при трогании с места на подъеме

Данная система помогает при начале движения на склоне (подъеме или спуске). При ее включении на щитке приборов может загореться сигнальная лампа . Система препятствует скатыванию автомобиля вниз, удерживая его автоматическим стояночным тормозом в момент, когда водитель снимает ногу с педали тормоза и переносит ее на педаль акселератора.

Работа системы

Система действует, только когда рычаг переключения передач находится в положении, отличном от нейтрального (положение рычага селектора, отличное от **N** или **P**, для автоматической коробки передач) и автомобиль полностью остановлен (нажатие на педаль тормоза).

Система удерживает автомобиль примерно **2 секунды**. Затем тормоза отпускаются (автомобиль движется в зависимости от уклона).

Система помощи при начале движения на подъеме не может полностью не допустить скатывания автомобиля назад в некоторых случаях (крутой склон...).

Водитель всегда может воспользоваться педалью тормоза для предотвращения скатывания автомобиля.

Система помощи при трогании с места на подъеме не должна использоваться для продолжительной остановки: используйте педаль тормоза.

Эта система не предназначена для удержания автомобиля неподвижным на длительное время.

При необходимости используйте педаль тормоза для остановки автомобиля.

Водитель должен оставаться очень внимательным при движении на скользком покрытии или по дороге со слабым сцеплением и/или на уклоне.

Существует опасность получения серьезных травм.

СИГНАЛ ПЕРЕСЕЧЕНИЯ ЛИНИИ ДОРОЖНОЙ РАЗМЕТКИ (1/2)

Система предупреждает водителя о случайном пересечении сплошной или прерывистой линии дорожной разметки.
Данная функция использует камеру, прикрепленную на ветровом стекле за зеркалом заднего вида.

Эта функция относится к системе помощи при вождении и предупреждает о случайном пересечении сплошной или прерывистой линии дорожной разметки. Однако эта система не заменяет водителя. На работу функции могут влиять определенные условия, а именно:

– плохая видимость (дождь, снег, туман, грязное ветровое стекло, яркое солнце спереди, частично стертые линии...);
– дорога с крутыми поворотами;
– следование за соседним автомобилем по той же полосе;
– разметка на изношенном дорожном покрытии, тусклая или редкая разметка;
– узкая дорога;
– и др.

В подобных случаях сигнальная лампа на щитке приборов гаснет, так как функция не может предупреждать о пересечении линий (поскольку линии не могут быть определены).

Система не может заменить внимательность и ответственность водителя при маневрировании.

Включение

Нажмите кнопку ***1***: включается сигнальная лампа на кнопке ***1***, появляется сообщение «Контроль полосы включен» и раздается звуковой сигнал.

Система готова к работе если:

– загорается сигнальная лампа на кнопке ***1***;

и

– скорость автомобиля превышает 70 км/ч;

и

– определяются линии разметки.

Сигнальная лампа на щитке приборов сообщает о работе функции.

Система включает предупредительные сигналы если:

автомобиль пересекает линию дорожной разметки без включения сигналов поворота. Система предупреждает водителя включением сигнальной лампы на щитке приборов и звуковым сигналом.

Система не включается при следующих условиях

– Указатели поворота включены или были включены меньше чем за 4 секунды до пересечения линии;
– быстрое пересечение линии;
– постоянное движение на линии;
– при плавном прохождении поворотов;
– и др.

Настройки

В меню индивидуальных настроек автомобиля (см. раздел «Меню индивидуальных настроек автомобиля», глава 1) можно:

– отрегулировать уровень звука предупредительного сигнала, выбрав пункт «сигнал пересечения линии разметки: уровень звука» (пять уровней);
– отрегулировать чувствительность предупредительной системы, выбрав пункт «сигнал пересечения линии разметки: чувствительность» (три уровня).

Отключение

Нажмите на кнопку ***1*** под центральным зеркалом заднего вида.

Встроенная сигнальная лампа на кнопке ***1*** автоматически выключается и на щитке приборов появляется сообщение «Контроль полосы выключен».

Неисправности

При неисправности системы на щитке приборов появляется сообщение «Проверить контроль полосы» и встроенная сигнальная лампа на кнопке ***1*** не включается.

Обратитесь на сервисную станцию компании-производителя.

Ограничитель скорости – это устройство, которое позволяет не превышать заданную Вами скорость движения, называемую **ограниченной скоростью**.

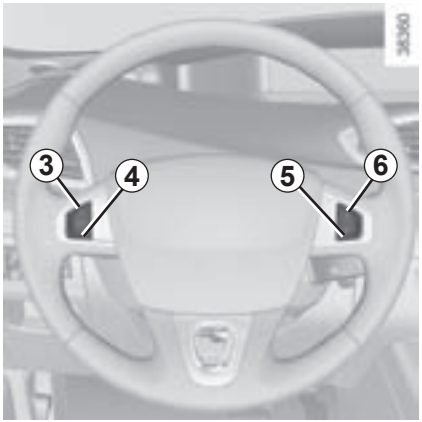

Органы управления

1 или ***2*** – главный выключатель Включения/Выключения.

3 – активация, занесение в память и пошаговое увеличение скорости ограничения (+).

4 – пошаговое уменьшение значения скорости ограничения (-).

5 – перевод системы в режим ожидания (с запоминанием значения ограничения скорости) (O).

6 – активация и вызов из памяти сохраненного значения ограничения скорости (R).

Включение

Нажмите выключатель ***1*** или ***2*** со стороны . Сигнальная лампа загорится оранжевым цветом, появится сообщение «Огран. скорости» («Ограничитель») и знаки тире на щитке приборов ***A***, чтобы проинформировать вас о включении ограничителя скорости и о готовности произвести запись значения ограничения скорости.

Чтобы зарегистрировать текущее значение скорости, нажмите выключатель ***3*** (+): на смену знаков тире появится значение ограничения скорости и, в зависимости от комплектации автомобиля, включение ограничителя скорости подтверждается свечением зоны сообщений оранжевым цветом. Минимальное значение, которое можно занести в память, 30 км/ч.

Вождение автомобиля

Когда значение скорости занесено в память, управление автомобилем происходит так же, как и управление автомобилем без системы ограничения скорости, пока скорость автомобиля не станет равной заданному значению скорости.

После того как Вы достигнете занесенного в память значения скорости, любое воздействие на педаль акселератора не позволит превысить запрограммированную скорость движения, за исключением экстренных случаев (см. раздел «Превышение ограничения скорости»).

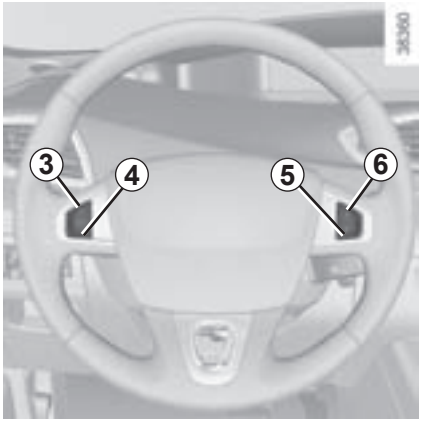

Изменение величины ограничения скорости

Вы можете изменить установленную скорость ограничителя, последовательно нажимая на:

– кнопку ***3*** (+) для увеличения скорости;

– кнопку ***4*** (-) для уменьшения скорости.

Функция ограничения скорости не влияет на работу тормозной системы.

Превышение значения ограничения скорости

В любой момент можно превысить значение ограничения скорости, для этого **резко до упора** нажмите на педаль акселератора (преодолевая ее сопротивление).

В период превышения скорости на щитке мигает значение ограничения скорости, сопровождаемое, в зависимости от комплектации автомобиля, свечением зоны индикации красным цветом.

Затем, когда позволят условия движения, отпустите педаль акселератора: режим ограничения скорости включится, как только скорость движения автомобиля станет ниже занесенного в память значения.

В каких случаях ограничитель не может поддерживать заданное ограничение скорости

На крутом спуске ограничение скорости не поддерживается системой: в этом случае внесенное в память значение мигает на щитке приборов, а зона индикации начинает светиться красным цветом.

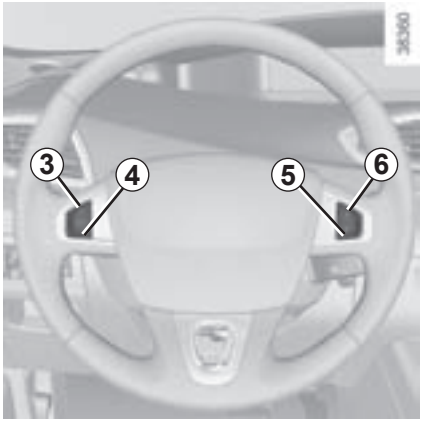

Перевод системы в режим ожидания

Действие ограничителя скорости приостанавливается при нажатии выключателя ***5*** (O). В этом случае ограниченная скорость остается в памяти, и на щитке приборов ***A*** появляется сообщение «В памяти» и значение этой скорости.

В зависимости от комплектации автомобиля, прекращение свечения зоны сообщений оранжевым цветом подтверждает переход в режим ожидания.

Вызов сохраненного значения ограничения скорости

Если значение ограничения скорости было занесено в память, то его можно вызвать однократным нажатием выключателя ***6*** (R).

Когда ограничитель скорости находится в режиме ожидания, при нажатии кнопки ***3*** (+) ограничитель скорости включается в работу, но сохраненное значение скорости не учитывается: принимается в расчет текущая скорость автомобиля.

Отключение системы

Функция ограничителя скорости отключается при нажатии выключателя ***1*** или ***2***, и значение скорости ограничения не сохраняется. Выключение оранжевой сигнальной лампы на щитке приборов ***A*** подтверждает выключение функции.

Регулятор скорости – это устройство, обеспечивающее движение автомобиля со **скоростью, значение которой Вы установили**.

Скоростью автомобиля, поддерживаемой регулятором скорости, может быть любое значение выше 30 км/ч.

Функция поддержания скорости не влияет на работу тормозной системы.

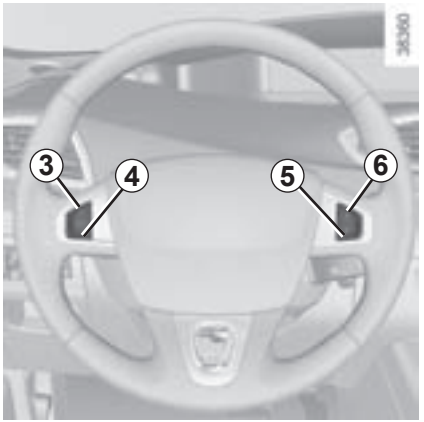

Органы управления

1 или ***2*** **–** главный выключатель Включения/Выключения.

3 **–** активация, запоминание и пошаговое увеличение значения регулируемой скорости (+).

4 **–** пошаговое уменьшение заданного значения скорости (-).

5 – перевод системы в режим ожидания (с запоминанием значения регулируемой скорости) (O).

6 **–** включение функции с вызовом из памяти значения регулируемой скорости (R).

Данная система является дополнительным средством, облегчающим вождение. Однако эта система не заменяет водителя. Ее наличие ни в коей мере не может отменить необходимость соблюдения водителем ограничений скорости, быть внимательным (водитель должен всегда быть готов затормозить) и ответственным на дороге. Не следует использовать регулятор скорости в условиях плотного дорожного движения, на извилистой или скользкой дороге (при гололеде, на дороге, покрытой водой, на гравийном покрытии) и при неблагоприятных погодных условиях (туман, дождь, боковой ветер и т. п.).

Существует опасность несчастных случаев.

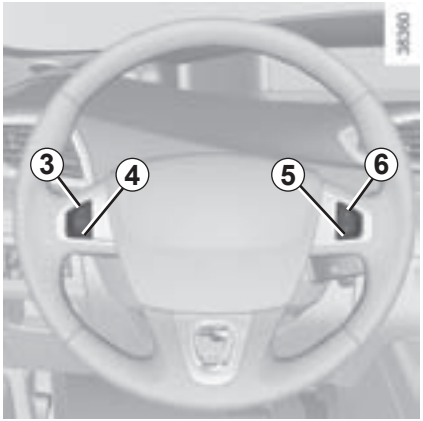

Включение

Нажмите выключатель ***1*** или ***2*** со стороны.

Сигнальная лампа загорится зеленым светом, а на щитке приборов ***A*** появится сообщение «Круиз-контроль» и знаки тире для оповещения о включении регулятора скорости и возможности занесения в память значения регулируемой скорости.

Включение регулятора скорости

При постоянной скорости (выше 30 км/ч) нажмите выключатель ***3*** (+): функция активируется и значение скорости заносится в память. Знаки тире заменяются заданным значением поддерживаемой скорости, и включение регулятора скорости, в зависимости от комплектации автомобиля, подтверждается:

– включением сигнальной лампы

– или высвечиванием зоны сообщений зеленым цветом.

Вождение автомобиля

После занесения в память заданного значения скорости и включения регулятора скорости Вы можете отпустить педаль акселератора.

Обратите внимание: мы рекомендуем все же держать ноги вблизи педалей на случай непредвиденной ситуации на дороге.

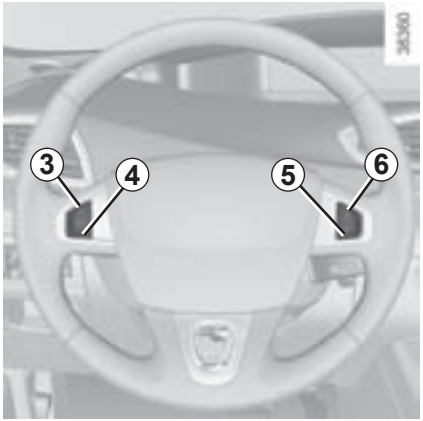

Изменение установленной скорости автомобиля

Вы можете изменить установленную скорость, последовательно нажимая на:

– выключатель ***3*** (+) для увеличения скорости,

– кнопку ***4*** (-) для уменьшения скорости.

Функция поддержания скорости не влияет на работу тормозной системы.

Превышение скорости, поддерживаемой регулятором скорости

Заданная скорость может быть превышена в любой момент нажатием на педаль акселератора.

В течение времени превышения скорости на щитке мигает значение регулирования скорости, сопровождаемое, в зависимости от комплектации автомобиля, свечением зоны индикации красным цветом.

Затем отпустите педаль акселератора: через несколько секунд автомобиль автоматически вернется к начальной установленной скорости.

В каких случаях ограничитель не может поддерживать заданное ограничение скорости

На крутом спуске регулирование скорости не поддерживается системой: в этом случае внесенное в память значение скорости мигает на щитке приборов, а зона индикации начинает светиться красным цветом.

Перевод системы в режим ожидания

Система выключается при нажатии на:

– выключатель ***5*** (O);

– педаль тормоза;

– педаль сцепления или при перемещении селектора в нейтральное положение для автомобилей с автоматической коробкой передач.

Во всех трех случаях значение регулирования скорости остается в памяти, и на щитке приборов появляется сообщение «В памяти» («в памяти») с указанием значения скорости.

Переход в режим ожидания, в зависимости от комплектации автомобиля, подтверждается:

– выключением сигнальной лампы

– или прекращением свечения зоны сообщений зеленым цветом.

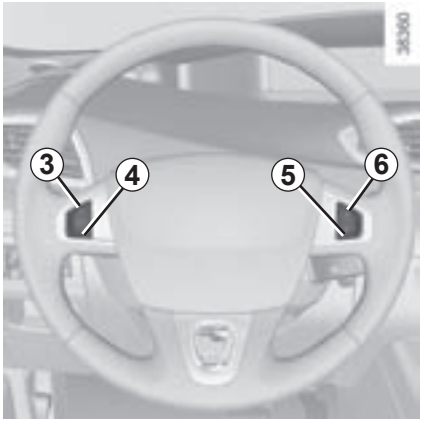

Вызов из памяти установленной скорости автомобиля
Занесенное в память значение скорости можно вызвать, если дорожные условия это позволяют (плотность движения, состояние дороги, погодные условия и т. д.).
Если скорость автомобиля выше 30 км/ч, нажмите выключатель ***6*** (R).

При вызове из памяти заданного значения скорости включение регулятора скорости, в зависимости от комплектации автомобиля, подтверждается:

– включением сигнальной лампы
– или высвечиванием зоны сообщений зеленым цветом.

Примечание: если ранее записанная скорость сильно превышает текущую, автомобиль начнет резко ускоряться, пока не достигнет этого порога.

При нахождении регулятора в режиме ожидания, при нажатии кнопки ***3*** (+) регулятор скорости включается в работу, но сохраненное значение скорости не учитывается: принимается в расчет текущая скорость автомобиля.

Отключение системы

При нажатии выключателя ***1*** или ***2*** функция регулирования скорости выключается и ее значение не сохраняется. Выключение зеленой сигнальной лампы на щитке приборов ***A*** подтверждает выключение функции.

Перевод функции регулятора скорости в режим ожидания или ее отключение не приводит к быстрому снижению скорости движения: для торможения следует нажать на педаль тормоза.

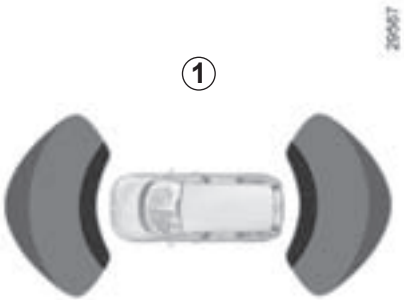

Принцип действия

Встроенные (в зависимости от комплектации автомобиля) в передний и/или задний бампер автомобиля ультразвуковые датчики «замеряют» расстояние между автомобилем и препятствием.

Измерение сопровождается звуковыми сигналами, частота которых увеличивается по мере приближения автомобиля к препятствию; как только расстояние между автомобилем и препятствием приблизится к 30 сантиметрам, сигнал будет звучать непрерывно.

Примечание. Дисплей ***1*** отображает зону вблизи автомобиля, дополняя звуковые сигналы.

Система помощи при парковке задним ходом

Принцип действия

При включении передачи заднего хода обнаруживается большинство объектов, находящихся на примерном расстоянии менее 1,20 метра от задней части автомобиля, раздается короткий звуковой сигнал и, в зависимости от комплектации автомобиля, включается дисплей ***1***.

Данная система является дополнительным устройством, которое с помощью звуковых сигналов информирует Вас о расстоянии, отделяющем Ваш автомобиль от препятствия при маневрировании.

Система не отменяет необходимость для водителя быть внимательным и осторожным при маневрировании.

Водитель всегда должен быть готов к любым неожиданностям, которые могут возникнуть при вождении. При маневрировании следует внимательно относиться к возможному появлению на пути детей, животных, детской коляски, велосипедиста или к наличию небольших препятствий (например, камня средних размеров, столбика и т. п.).

Автоматическое отключение системы помощи при парковке задним ходом

Система отключается:

– в зависимости от комплектации автомобиля, если автомобиль неподвижен дольше пяти секунд и имеется препятствие (например, автомобиль в пробке и т. п.);

– при выключении передачи заднего хода;

– при скорости автомобиля выше 10 км/ч.

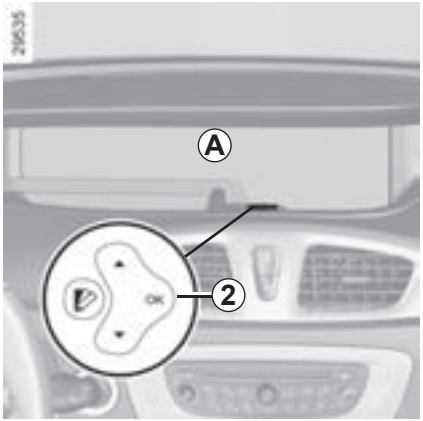

Настройка громкости звука сигнализатора системы помощи при парковке

Из меню индивидуальных настроек
(в зависимости от модификации автомобиля)

Выберите строку «Парктроник: громкость» для регулировки уровня громкости сигнализатора системы помощи при парковке и подтвердите выбор нажатием кнопки ***2*** (см. раздел «Меню индивидуальных настроек автомобиля», глава 1).

Отключение системы

Вы можете отключить систему помощи при парковке передним или задним ходом независимо друг от друга на длительный срок.

Из меню индивидуальных настроек

Выберите строку «Парктроник передний» или «Парктроник задний», а затем включите или выключите систему (см. раздел «Меню индивидуальных настроек автомобиля», глава 1):

☐ система отключена;

☑ система включена.

Настройка громкости звука сигнализатора системы помощи при парковке

С помощью дисплея мультимедийной системы
(в зависимости от модификации автомобиля)

Вы можете настроить некоторые параметры на дисплее мультимедийной системы ***A***. См. подробную информацию в руководстве по эксплуатации оборудования.

Выберите «Меню», «Настройки», «Помощь по парковке», затем настройте уровень громкости системы помощи при парковке, нажимая **+** или **–.**

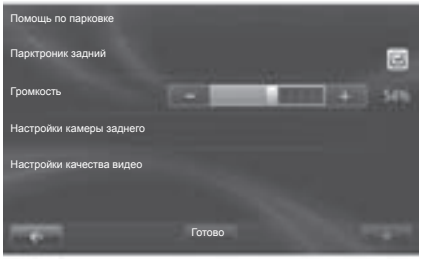

Отключение системы

С помощью дисплея мультимедийной системы

Вы можете отключить систему помощи при парковке с помощью дисплея мультимедийной системы.

Выберите «Меню», «Настройки», «Помощь по парковке», а затем «Парктроник задний» или «Передний парктроник». Включите или отключите систему помощи при парковке и потдвердите выбор, нажав «Готово».

Неисправности

Если система обнаружит нарушение в работе, то при каждом включении передачи заднего хода будет раздаваться звуковой сигнал в течение примерно 3 секунд, сопровождаемый сообщением «Проверить парктроник» на щитке приборов. Обратитесь на сервисную станцию компании-производителя.

Особенности

Следите за тем, чтобы ультразвуковые датчики не были закрыты (грязью, снегом и т. д.).

При скорости менее 10 км/ч появление предупреждающих звуковых сигналов может быть вызвано некоторыми внешними источниками шумов (например, мотоциклами, грузовиками, отбойными молотками и т. д.).

Селектор *1*

Дисплей ***3*** на щитке приборов информирует Вас о выбранном режиме и включенной передаче.

4 – **P:** парковка,

5 – **R:** задний ход,

6 – **N:** нейтральное положение,

7 – **D:** автоматический режим,

8 – ручной режим,

9 – зона индикации режима работы коробки передач или передачи, включенной в ручном режиме.

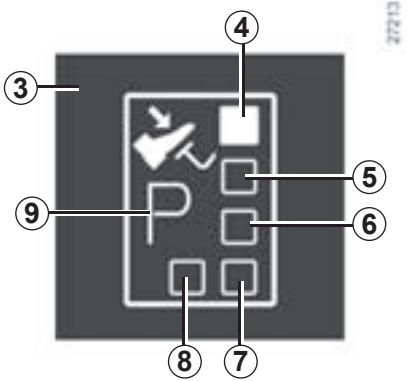

Запуск двигателя

Установите рычаг селектора ***1*** в положение **P**, включите зажигание.

Для перевода рычага из положения **P** необходимо нажать на педаль тормоза, а затем на кнопку разблокировки ***2***.

Нажмите на педаль тормоза (сигнальная лампа на дисплее ***3*** погаснет) и передвиньте рычаг селектора из положения **P**.

Перемещение рычага в положение D или R должно осуществляться на остановленном автомобиле при нажатой педали тормоза и отпущенной педали акселератора.

Вождение в автоматическом режиме

Переведите рычаг селектора в положение **D**. В большинстве случаев при обычных условиях дорожного движения Вам больше не потребуется пользоваться рычагом селектора: переключения передач будут происходить автоматически в нужный момент и при оптимальной частоте вращения коленчатого вала двигателя, т. к. автоматическая система учитывает загрузку автомобиля, профиль дороги и выбранный Вами стиль вождения.

Экономичное вождение

Во время движения автомобиля в обычных условиях рычаг должен постоянно находиться в положении **D**. Удерживайте педаль акселератора слегка нажатой для автоматического переключения передач при относительно невысокой частоте вращения коленчатого вала двигателя.

Интенсивный разгон и обгон

С силой до упора нажмите на педаль акселератора (до преодоления сопротивления перемещению педали).

Это позволит с учетом возможностей двигателя перейти на оптимальную пониженную передачу.

Вождение в неавтоматическом режиме

Установите рычаг селектора в положение **D**, затем передвиньте его влево. Последовательными нажатиями на рычаг селектора можно переключать передачи вручную:

– чтобы перейти на пониженную передачу, переведите рычаг селектора назад;

– чтобы перейти на повышенную передачу, переведите рычаг селектора вперед.

Включенная передача отображается на щитке приборов.

Особые случаи

В некоторых режимах движения (например, защита двигателя от перегрузок, срабатывание системы поддержания курсовой устойчивости: ESC…) коробка передач может автоматически выбирать необходимую передачу.

Кроме того, чтобы не выполнять «ложных включений», автоматика может отказаться от выполнения переключения передач; в этом случае индикация передачи будет мигать в течение нескольких секунд, чтобы предупредить Вас об этом.

Особые условия движения

– **Если профиль дороги и ее извилистость** не позволяют двигаться в автоматическом режиме (например, в горах), то рекомендуем Вам переключиться в неавтоматический режим.
Это необходимо, чтобы избежать последовательных переключений передач, задаваемых автоматикой на подъеме, и чтобы обеспечить торможение двигателем на длинных спусках.

– **В очень холодную погоду**, во избежание остановки двигателя, подождите некоторое время, прежде чем переводить селектор из положения **P** или **N** в положение **D** или **R**.

В очень холодную погоду система может блокировать переключение передач вручную, пока коробка передач не прогреется до рабочей температуры.

Стоянка автомобиля

После полной остановки автомобиля, удерживая ногу на педали тормоза, переведите рычаг селектора в положение **P**: при этом в коробке передач будет включена нейтральная передача, а ведущие колеса механически заблокируются трансмиссионным тормозом.

Включите стояночный тормоз или, в зависимости от комплектации автомобиля, убедитесь, что электрический стояночный тормоз включен.

Удар днищем при маневрировании (например, о бордюрный камень, тротуар или другой элемент городской инфраструктуры) может привести к повреждению автомобиля (например, деформации оси).

Если это произошло, во избежание несчастного случая обратитесь на сервисную станцию для проверки состояния автомобиля.

Неисправности

– Появление на щитке приборов **во время движения** сообщения «Проверить коробку передач» свидетельствует о неисправности.

  Срочно обратитесь на сервисную станцию компании-производителя.

– При появлении на щитке приборов **во время движения** сообщения «Перегрев коробки передач» следует остановиться и подождать пока коробка не остынет.

  Срочно обратитесь на сервисную станцию компании-производителя.

– **Ремонт автомобиля, оснащенного автоматической коробкой передач**, см. раздел «Буксировка» в главе 5.

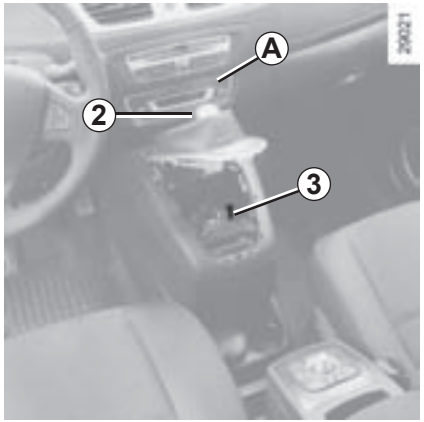

Если при переключении рычаг заблокирован в положении **P**, при нажатии на педаль тормоза и на кнопку разблокировки ***2*** имеется возможность разблокировать рычаг вручную. Для этого отсоедините основание рычага селектора, начиная со стороны, находящейся под органами управления ***A*** кондиционером, нажмите на кнопку ***3*** и одновременно нажмите на кнопку разблокировки ***2***, находящуюся на рычаге.

Глава 3: Комфорт

Вентиляционные решетки . . . 3.2
Кондиционер с ручным управлением . . . 3.4
Автоматическая система кондиционирования воздуха . . . 3.6
Система кондиционирования воздуха: информация и советы по эксплуатации . . . 3.11
Электрические стеклоподъемники/Люк крыши с электроприводом . . . 3.12
Механические стеклоподъемники/Освещение салона . . . 3.15
Солнцезащитный козырек . . . 3.17
Вещевые ящики/Оборудование салона . . . 3.19
Розетка питания дополнительного оборудования . . . 3.25
Пепельница/Прикуриватель . . . 3.25
Регулировка задних сидений . . . 3.27
Багажное отделение . . . 3.30
Задняя полка: автомобили со стандартным шасси . . . 3.31
Вещевые ящики, оборудование багажного отделения . . . 3.32
Перевозка грузов: в багажнике / в прицепе . . . 3.34
Разделительная сетка . . . 3.36
Поперечины багажника крыши . . . 3.38

ВЕНТИЛЯЦИОННЫЕ РЕШЕТКИ (1/2)

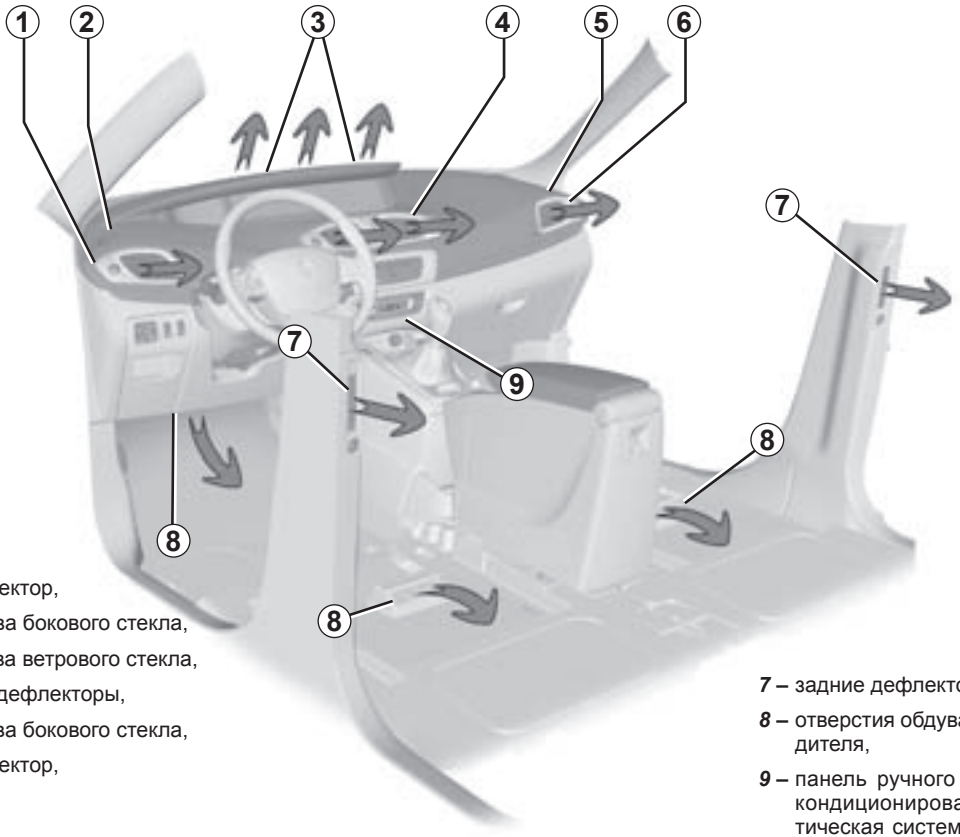

1 **–** боковой дефлектор,

2 **–** решетка обдува бокового стекла,

3 **–** решетки обдува ветрового стекла,

4 **–** центральные дефлекторы,

5 **–** решетка обдува бокового стекла,

6 **–** боковой дефлектор,

7 **–** задние дефлекторы,

8 **–** отверстия обдува ног пассажиров и водителя,

9 **–** панель ручного управления системы кондиционирования воздуха/автоматическая система кондиционирования воздуха.

Передние места

Подача воздуха

Поверните регулятор ***1*** (за положение, где ощущается повышенное сопротивление):

вверх – полностью открыто,

вниз – закрыто.

Направление потока воздуха

Передвиньте ручку ***2*** в нужное положение.

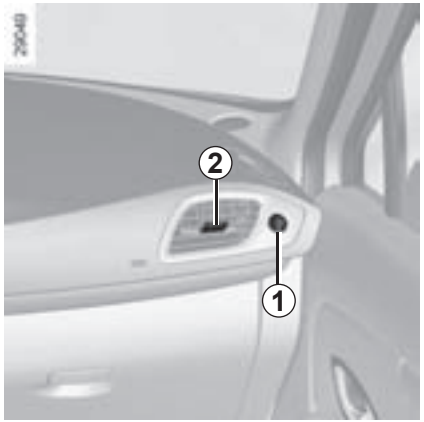

Для удаления неприятных запахов в автомобиле используйте только предназначенные для этого системы. Обратитесь на сервисную станцию компании-производителя.

Не вводите какие-либо составы в систему вентиляции автомобиля (например, при появлении неприятного запаха и т.п.).

Существует опасность повреждения или пожара.

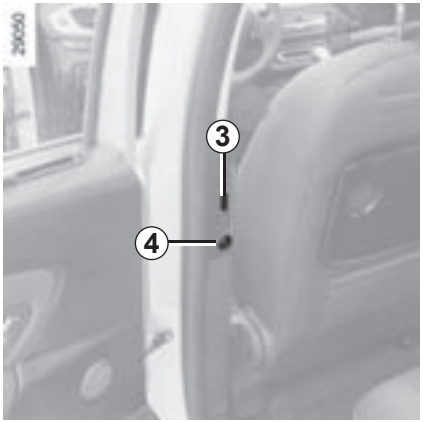

Задние места

Сдвиньте ручку 3 вправо или влево для изменения направления потока воздуха.

Поверните ручку 4:

– для уменьшения потока воздуха и направления его вниз;

– для увеличения потока воздуха и направления его вверх.

КОНДИЦИОНЕР С РУЧНЫМ УПРАВЛЕНИЕМ (1/2)

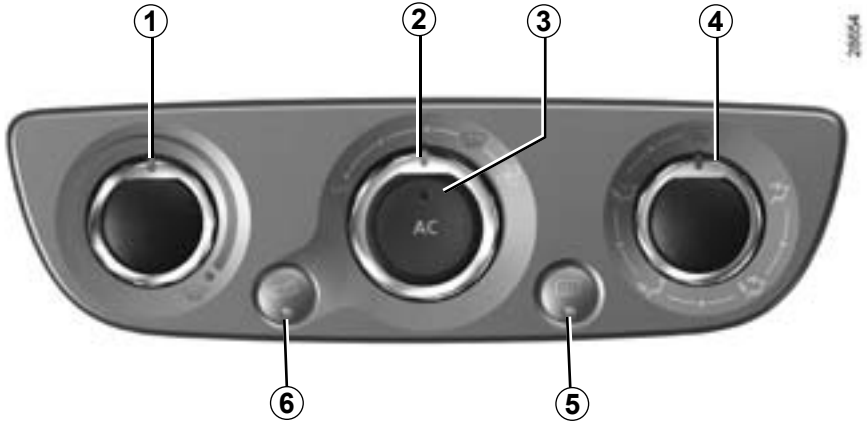

Органы управления

1 Регулировка температуры воздуха.

2 Регулировка скорости вращения вентилятора.

3 Система кондиционирования воздуха.

4 Распределение потоков воздуха, поступающих в салон.

5 Обогрев/обдув заднего стекла и, в зависимости от комплектации автомобиля, зеркал заднего вида.

6 Рециркуляция воздуха.

Включение или выключение кондиционера

С помощью кнопки ***3*** можно включать (сигнальная лампа горит) или выключать (сигнальная лампа не горит) кондиционер.

Система кондиционирования воздуха обеспечивает:

– снижение температуры воздуха в салоне;

– ускоренное отпотевание стекол.

Распределение воздуха, поступающего в салон

Существует пять вариантов распределения воздуха. Поверните регулятор ***4*** для выбора желаемого варианта.

Это позволит направить весь воздушный поток на обдув ветрового стекла и боковых передних стекол.

Воздух поступает в салон через все дефлекторы, сопла обдува передних боковых стекол, ветрового стекла и вентиляционные отверстия у ног пассажиров.

Воздух направляется в основном к ногам пассажиров.

Поток воздуха направляется к дефлекторам на приборной панели, к ногам водителя и переднего пассажира и, в зависимости от комплектации автомобиля, к ногам пассажиров второго ряда.

Поток воздуха направляется к дефлекторам на приборной панели и, в зависимости от комплектации автомобиля, к дефлекторам для пассажиров второго ряда.

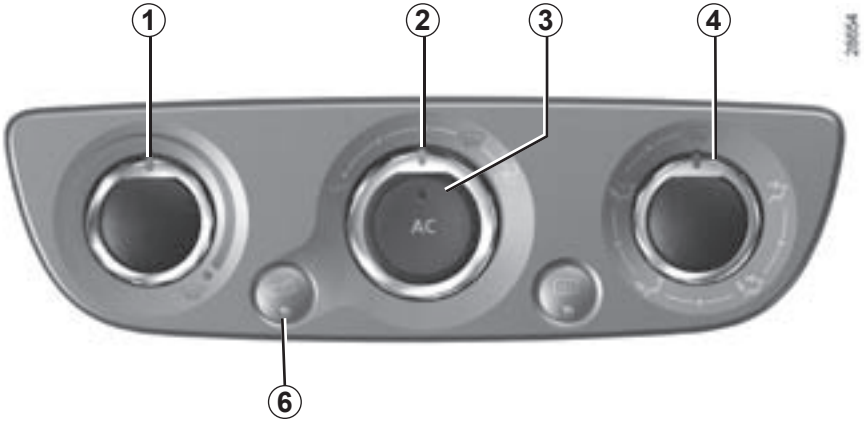

Включение системы рециркуляции воздуха

Нажмите кнопку ***6***, загорится встроенная сигнальная лампа.
В этом режиме воздух забирается из салона и рециркулирует в нем без доступа наружного воздуха.

Использование положений и не позволяет включить режим рециркуляции воздуха во избежание риска запотевания ветрового стекла и влечет за собой автоматическое включение кондиционера и загорание встроенной сигнальной лампы ***3***.

Режим рециркуляции воздуха позволяет:

– изолировать салон от наружного воздуха (при движении на участках с загрязненной атмосферой и т. п.);
– быстрее понизить температуру воздуха в салоне.

Регулировка скорости вращения вентилятора

Поверните регулятор ***2*** по часовой стрелке для увеличения количества поступающего воздуха.
Вентиляция салона осуществляется в режиме подачи воздуха. Количество подаваемого воздуха определяется режимом работы вентилятора. На него также влияет скорость движения автомобиля.

Положение « OFF »

Система выключена: скорость вентиляции воздуха в салоне автомобиля нулевая (вентилятор остановлен), при этом Вы можете чувствовать слабый поток воздуха, если автомобиль движется.

Рекомендуемый режим обдува

Поверните регуляторы ***1***, ***2*** и ***4*** в положение . Эта функция обеспечивает быстрый обогрев и обдув ветрового стекла и передних боковых стекол.

Длительное использование режима рециркуляции воздуха может привести к запотеванию ветрового стекла и боковых стекол, а также к появлению неприятных запахов, поскольку воздух в салоне автомобиля не будет обновляться.
Поэтому рекомендуется, как только надобность в рециркуляции воздуха отпадет, вернуться к нормальному режиму работы системы (с поступлением наружного воздуха), повторно нажав на кнопку ***6***.

Органы управления

1 и ***6*** Температура воздуха.

2, ***3*** и ***4*** Автоматические программы.

5 Распределение потоков воздуха, поступающих в салон.

7 Отключение системы.

8 Система кондиционирования воздуха.

9 Обогрев/обдув заднего стекла и, в зависимости от комплектации автомобиля, зеркал заднего вида.

10 Функция «Обеспечение обзора».

11 Рециркуляция воздуха.

12 Скорость вентиляции.

13 Дисплей.

Автоматический режим

Автоматическая система кондиционирования гарантирует (за исключением экстремальных погодных условий) хорошую обзорность и комфортные условия в салоне автомобиля при оптимальном расходе топлива. Система регулирует скорость вентиляции, распределение воздуха, рециркуляцию воздуха, включение или выключение системы кондиционирования воздуха и температуру воздуха. В этом режиме имеются на выбор три программы.

AUTO – оптимальный режим достижения выбранного уровня комфорта в зависимости от внешних условий. Нажмите кнопку ***3***.

SOFT – более мягкий режим достижения желаемого уровня комфорта. Уровень комфорта поддерживается в смягченном и менее шумном режиме. Нажмите кнопку ***2***.

FAST – действие системы активизируется для более быстрого достижения желаемого уровня комфорта. Используйте эту программу, если перевозите пассажиров на задних сиденьях. Нажмите кнопку ***4***.

Изменение скорости вращения вентилятора

В автоматическом режиме система кондиционирования устанавливает оптимальную для достижения и поддержания комфортных условий скорость вращения вентилятора.

Вы можете регулировать скорость подаваемого воздуха нажатием на кнопки ***12*** для увеличения или уменьшения скорости.

В этом случае скорость подаваемого воздуха, которая больше не управляется автоматически, появляется в зоне ***A*** дисплея ***13***.

Регулировка температуры

Используйте кнопки ***1*** или ***6*** для увеличения или уменьшения температуры в левой ***1*** или правой части салона ***6***. При удерживании кнопки ***3*** нажатой более 2 секунд температура места пассажира устанавливается в соответствии с температурой места водителя.

Особенность: при предельных настройках включается максимальное охлаждение или нагрев (индикация «LO» и «HI» на дисплее ***13***).

Функция «Обеспечение обзора»

Нажмите кнопку ***10***, загорится встроенная сигнальная лампа.

Данная функция обеспечивает быстрый обогрев и обдув ветрового стекла, обогрев заднего стекла, передних боковых стекол и наружных зеркал заднего вида (в зависимости от комплектации автомобиля). При этом принудительно включается система кондиционирования воздуха и электрообогрев заднего стекла.

Чтобы выключить обогрев заднего стекла нажмите кнопку ***9***, встроенная сигнальная лампа погаснет.

Для изменения скорости подаваемого воздуха нажмите кнопку ***12***.

Чтобы выключить эту функцию, Вы можете нажать:

– кнопку ***10***,

– нажать одну из кнопок ***2***, ***3*** или ***4***.

Некоторые кнопки имеют сигнальные лампы, указывающие на состояние системы.

Включение или выключение кондиционера

В автоматическом режиме система осуществляет включение или выключение кондиционера в зависимости от внешних климатических условий.

Нажмите на кнопку ***8*** для быстрого отключения кондиционера, встроенная сигнальная лампа загорится и сообщение «AC OFF» отобразится на дисплее ***13***.

Выводимые на дисплей значения температуры позволяют судить об уровне комфорта.

При трогании автомобиля увеличение или уменьшение значения задаваемой температуры не влияет на время достижения уровня комфорта. Система самостоятельно установит скорость подъема или понижения температуры (вентилятор не сразу включается на максимальную скорость, а постепенно), это может занять от нескольких секунд до нескольких минут.

Как правило, за исключением некоторых особых случаев, дефлекторы приборной панели должны быть постоянно открыты.

Используйте преимущественно автоматический режим работы, выбрав одну из программ AUTO, SOFT или FAST.

В автоматическом режиме (горит сигнальная лампа кнопки ***3***) все функции системы отопления и вентиляции контролируются самой системой.

Вы можете изменить выбор, сделанный системой. В этом случае сигнальная лампа кнопки ***3*** погаснет, система больше не управляет функцией, в работу которой внесены изменения, и на дисплее ***13*** отобразится данная функция.

Для возвращения в автоматический режим нажмите на кнопку одной из программ **AUTO**, **SOFT** или **FAST.**

Электрообогрев заднего стекла

Нажмите кнопку ***9***, загорится встроенная сигнальная лампа. Эта функция обеспечивает быстрый обогрев заднего стекла и наружных зеркал заднего вида с электрообогревом (если автомобиль оборудован такими зеркалами).

Для отключения режима снова нажмите кнопку ***9***. Если этого не сделать, обогрев выключается автоматически.

Изменение распределения воздуха в салоне автомобиля

Существует пять вариантов распределения воздуха. Для прокрутки нажмите выключатель ***5***. Сочетание стрелок в зоне ***B*** дисплея ***13*** информирует Вас о выбранном распределении.

Это позволит направить весь воздушный поток на обдув ветрового стекла и боковых передних стекол.

Воздух поступает в салон через все дефлекторы, сопла обдува передних боковых стекол, ветрового стекла и вентиляционные отверстия у ног пассажиров.

Воздух направляется в основном к ногам пассажиров.

Воздух направляется к ногам пассажиров и к дефлекторам, расположенным на приборной панели.

Воздух поступает в салон только через дефлекторы, расположенные на приборной панели.

В этом случае автоматическое распределение воздуха в салоне автомобиля отключается и значение появляется на дисплее.

Рециркуляция воздуха

Эта функция выполняется автоматически (включение подтверждается загоранием сигнальной лампы ***14*** на дисплее ***13***), но Вы можете включить ее вручную.

Примечание:

– в режиме рециркуляции воздух забирается из салона и вновь поступает в салон, не смешиваясь с наружным воздухом;
– режим рециркуляции позволяет перекрыть доступ наружного воздуха (при движении на участках с загрязненным воздухом и т. д.);
– быстрее понизить температуру воздуха в салоне.

Работа в автоматическом режиме

Система определяет, следует ли включать режим циркуляции в зависимости от качества внешнего воздуха.
Выбор подтверждается включением на щитке приборов одной из указанных сигнальных ламп (соответственно, от самого чистого до самого загрязненного воздуха):

.

Использование в ручном режиме

При удерживании кнопки ***11*** нажатой включается рециркуляция воздуха, встроенная сигнальная лампа загорается, а сигнальная лампа ***14*** гаснет.

Продолжительное использование режима рециркуляции воздуха может привести к появлению запахов и к запотеванию стекол из-за отсутствия притока свежего наружного воздуха.

Поэтому рекомендуется, как только надобность в рециркуляции воздуха отпадет, вернуться к автоматическому режиму работы системы, повторно нажав на кнопку ***11***.

Выключение системы

Для выключения системы нажмите на кнопку ***7***, сообщение «OFF» отобразится на дисплее ***13***. Для включения системы нажмите на один из выключателей ***2***, ***3*** или ***4***.

Обдув/обогрев всегда занимает приоритетное место по отношению к рециркуляции воздуха.

Советы по эксплуатации

В некоторых случаях (система кондиционирования воздуха отключена, рециркуляция воздуха включена, скорость вентиляции нулевая или слабая и т. д.) Вы можете заметить отпотевание на стеклах и ветровом стекле автомобиля.

В случае отпотевания используйте функцию **«обеспечение обзора»**, чтобы удалить его, а также во избежание нового образования пара включите систему кондиционирования воздуха в автоматическом режиме. Если пар остается, используйте программу **FAST**.

Замечание

Наличие воды под автомобилем. После продолжительной работы кондиционера под автомобилем может скапливаться вода — это нормально.

Расход топлива

Работа системы кондиционирования воздуха приводит к увеличению расхода топлива, особенно при движении в городских условиях.

В автомобилях с системой кондиционирования без автоматического режима выключайте кондиционер, когда в нем нет необходимости.

Советы, которые помогут Вам уменьшить расход топлива и защитить окружающую среду

Двигайтесь с открытыми дефлекторами и поднятыми стеклами.

Если Ваш автомобиль находился на стоянке в очень жаркую погоду или под прямыми лучами солнца, рекомендуем проветрить его салон в течение нескольких минут, прежде чем запустить двигатель.

Техническое обслуживание

Периодичность проверки см. в сервисной книжке.

Неисправности

В большинстве случаев при обнаружении неисправности системы следует обращаться на сервисную станцию компании-производителя.

– **Снижение эффективности системы обогрева, обдува или работы кондиционера.** Причиной этого может быть загрязнение фильтра системы вентиляции салона.

– **Отсутствие охлаждения воздуха.** Убедитесь, что органы управления системой кондиционирования воздуха присоединены правильно и что электрические предохранители в хорошем состоянии. Если нет, отключите систему.

Не вскрывайте систему с хладагентом. Попадание хладагента на кожу и в глаза опасно.

Данные системы работают при включенном или выключенном зажигании до открытия двери водителя (но не более 3 минут).

Обеспечение безопасности пассажиров на задних сиденьях

Водитель может заблокировать электростеклоподъемники и в зависимости от комплектации автомобиля внутренние ручки задних дверей, нажав на выключатель ***4***. На блокировку дверей указывает загорание встроенной в выключатель сигнальной лампы.

Ответственность водителя

Выходя из автомобиля, не оставляйте карту RENAULT в салоне, если в автомобиле остался ребенок (или домашнее животное), даже на короткое время. Ребенок или животное могут причинить вред себе или другим людям, запустив двигатель, включив оборудование, например, стеклоподъемники, или заблокировав двери. В случае защемления какой-либо части тела немедленно опустите стекло, нажав на соответствующий выключатель.

Существует опасность получения тяжелых травм.

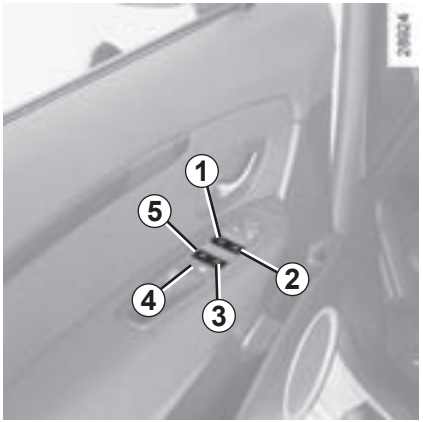

Электростеклоподъемники

Нажмите на переключатель стеклоподъемника или потяните его, чтобы опустить или поднять стекло до нужной высоты: задние стекла не опускаются полностью.

Импульсный режим

Этот режим работы стеклоподъемников дополняет вышеописанный режим работы электростеклоподъемников.

Кратковременно или продолжительно нажмите или потяните выключатель стеклоподъемника: стекло полностью поднимется или опустится. Повторное нажатие на выключатель приводит к остановке стекла.

С места водителя нажмите выключатель:

1 – со стороны водителя;

2 – со стороны переднего пассажира;

3 и ***5*** – чтобы включить стеклоподъемники задних боковых дверей.

С одного из пассажирских мест нажмите выключатель ***6***.

Примечание: при сопротивлении перемещению стекла в конце хода, например, при зажатии пальцев или ветки, стекло останавливается и затем опускается на несколько сантиметров.

Не прислоняйте какие-либо предметы к приоткрытому окну: опасность повреждения стеклоподъемника.

Люк крыши

– **Откройте шторку**;

– **частичное открытие:** поверните кнопку ***7*** в положение ***A***;

– **открытие:** поверните кнопку ***7*** в положение ***B***, ***C*** или ***D***, в зависимости от желаемой степени открытия;

– **закрытие:** установите ручку ***7*** в положение ***0***.

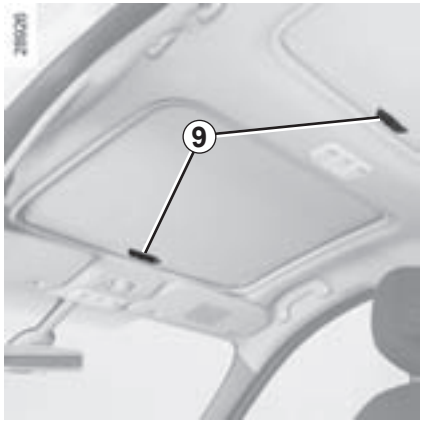

Шторка

– **Открытие:** толкните ручку ***9*** вверх и придерживайте во время сворачивания;

– **закрытие:** потяните ручку ***9*** до защелкивания замка.

Особенность

Ваш автомобиль оснащен ограничителем усилия: при возникновении сопротивления перемещению стекла люка в конце хода, например, при зажиме пальцев и т.п., стекло останавливается и отходит на несколько сантиметров.

Ответственность водителя

Выходя из автомобиля не оставляйте карту RENAULT в салоне, если в автомобиле остался ребенок (или животное), даже на короткое время.

Ребенок или животное могут причинить вред себе или другим людям, запустив двигатель, включив электрооборудование, например, люк крыши или заблокировав двери.

В случае защемления какой-либо части тела немедленно измените направление движения люка, повернув ручку ***7*** до упора вправо (положение ***D***).

Существует опасность получения тяжелых травм.

Закрытие стекол с помощью пульта дистанционного управления

(для автомобилей, оборудованных четырьмя импульсными электростеклоподъемниками)

Если при запирании дверей снаружи Вы **два раза подряд нажмете кнопку запирания карты RENAULT или двери водителя** в режиме «свободные руки», то стекла закроются автоматически.

Рекомендуем Вам использовать систему, только когда Вы хорошо видите автомобиль и в салоне никого нет.

Примечание: при закрытии с помощью карты RENAULT режим «свободные руки» отключается.

Закрывающееся стекло может нанести серьезную травму.

Если автомобиль оснащен данной системой, это действие приведет к включению режима полной блокировки.

Убедитесь, что внутри автомобиля никого нет.

Неисправности

Электростеклоподъемники

Если одно из стекол не поднимается, система переходит в непрерывный режим. Нажмите на выключатель столько раз, сколько необходимо для полного поднятия стекла (стекло поднимается пошагово), после чего удерживайте выключатель нажатым (на закрытие) в течение более трех секунд, затем полностью опустите и поднимите стекло, чтобы повторно инициализировать систему.

При необходимости обратитесь на сервисную станцию компании-производителя.

Электропривод крыши

Если люк крыши не закрывается, поверните кнопку ***7*** в положение ***0***, затем нажимайте кнопку ***8***, пока люк полностью не закроется: обратитесь на сервисную станцию компании-производителя.

Будьте внимательны! Во время этой операции ограничитель усилия открытия люка отключен. Срочно обратитесь на сервисную станцию компании-производителя.

Меры предосторожности при использовании:

- выходя из автомобиля, **убедитесь**, что люк надежно закрыт;
- необходимо **очищать** раз в три месяца уплотнитель люка с помощью средств, рекомендованных техническими службами компании-производителя;
- **не открывайте** люк сразу после дождя или после того, как автомобиль был вымыт.

Автомобиль с поперечинами багажника крыши

Мы не рекомендуем открывать люк, если багажник крыши загружен.

Прежде чем перемещать люк крыши, проверьте предметы и/или дополнительное оборудование (держатели для велосипедов, багажное отделение на крыше и т. д.), закрепленные на поперечинах багажника крыши: они должны быть правильно расположены и закреплены и не должны мешать перемещению люка крыши.

По вопросу возможной установки оборудования обращайтесь на сервисную станцию компании-производителя.

Механические стеклоподъемники

Вращайте рукоятку ***1***.

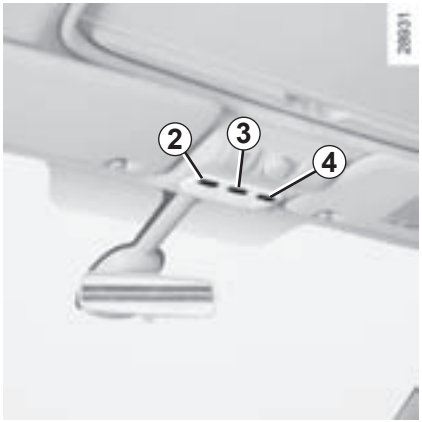

Плафон

Переместите переключатель ***3***. В зависимости от его положения обеспечивается:

– включение постоянного света плафонов;

– включение плафонов при открывании одной из дверей автомобиля. Освещение погаснет, только когда соответствующие двери будут полностью закрыты и пройдет заданный промежуток времени;

– немедленное выключение.

Фонарь направленного освещения

(в зависимости от комплектации автомобиля)

Нажмите на выключатели ***2*** или ***4***.

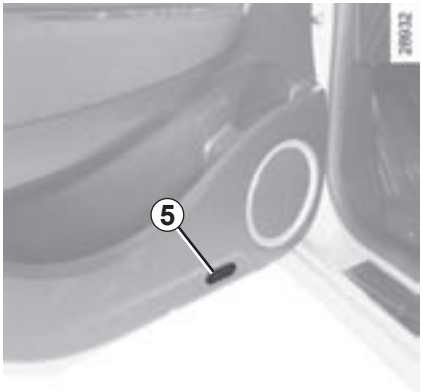

Передние фонари нижней подсветки

Если автомобиль оснащен данной системой, фонарь ***5*** включается при открывании двери.

При отпирании и открытии боковой двери или двери багажного отделения временно включаются плафоны освещения и фонари подсветки дверей.

Освещение вещевого ящика *6*

Лампа ***6*** загорается при открывании крышки вещевого ящика.

Лампа освещения багажного отделения *7*

Лампа ***7***, в зависимости от комплектации автомобиля, загорается при открывании багажного отделения.

Передний солнцезащитный козырек

Опустите козырек ***1*** на ветровое стекло или открепите его и опустите на боковое стекло.

Зеркало на солнцезащитном козырьке

Сдвиньте крышку ***3***.

В зависимости от комплектации автомобиля, освещение ***2*** включается автоматически.

Коммуникационное зеркало

Чтобы открыть его, потяните за вырез ***4***.

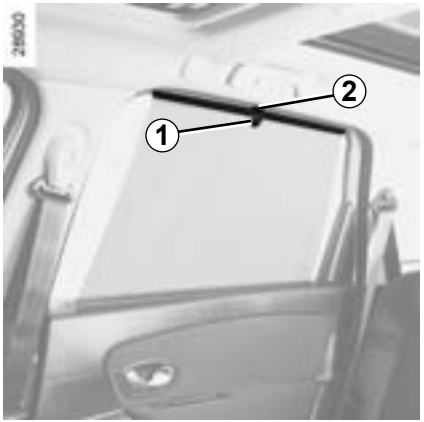

Боковые солнцезащитные шторки

Вытяните шторку вверх за язычок ***1*** так, чтобы крючок ***2*** вошел в гнездо (проверьте надежность фиксации).

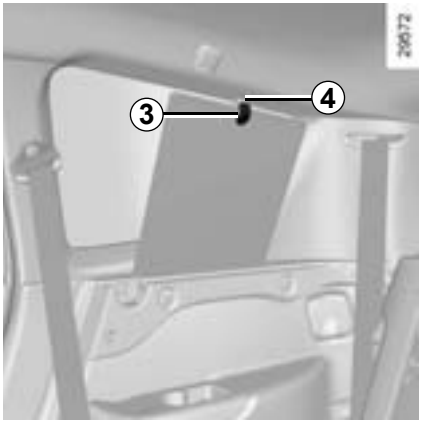

Задняя боковая солнцезащитная шторка

Вытяните шторку вверх за крючок ***3*** так, чтобы крючок вошел в гнездо ***4*** (проверьте надежность фиксации).

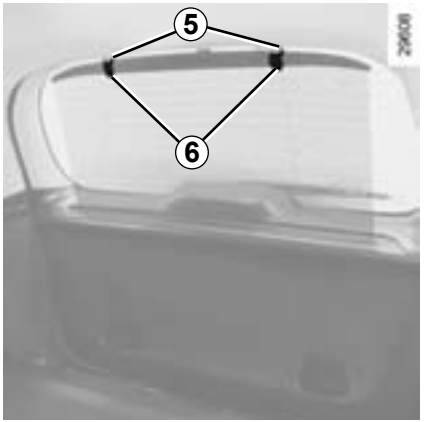

Задняя солнцезащитная шторка на двери багажного отделения

Вытяните шторку вверх за язычки ***6*** так, чтобы надеть их на крючки ***5*** (проверьте надежность фиксации).

Вещевые ящики в боковых дверях *1*

В нем можно поместить бутылку емкостью 1,5 литра.

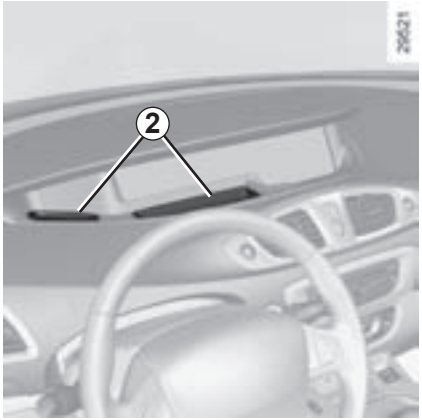

Вещевой ящик на приборной панели *2*

Вещевой ящик под приборной панелью *3*

Никакие предметы не должны находиться на полу (перед водителем), т. к. в случае резкого торможения они могут попасть под педали и помешать их перемещению.

Следите за тем, чтобы твердые, тяжелые или острые предметы не находились в открытых вещевых отделениях и не выступали из них, т. к. при повороте или резком торможении они могут быть выброшены на водителя и пассажиров.

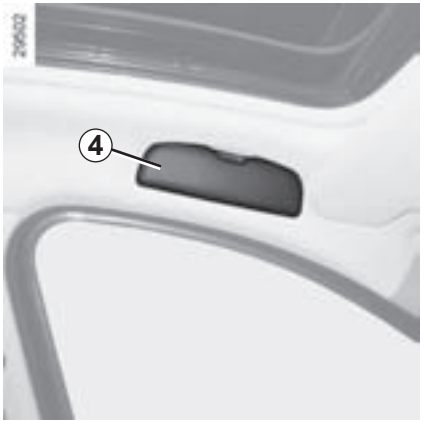

Держатель для очков *4*

Карман на солнцезащитной панели *5*

Предназначен для хранения пропусков на автомагистраль, карт и т. п.

Центральный вещевой ящик или центральный блок управления *6*

В зависимости от комплектации автомобиля, центральный блок управления ***6*** может быть заменен вещевым отделением.

Центральный подлокотник *8*

Центральный подлокотник сдвигается. Для регулировки по длине сдвиньте его (в направлении ***A***).

Центральная консоль *9*

Центральная консоль сдвигается для регулировки по длине. Поднимите ручку ***7*** и сдвиньте консоль (движение ***B***).

Вещевое отделение на центральной консоли *C*

Поднимите подлокотник ***8***.

В вещевом отделении можно поместить бутылку емкостью 1,5 литра.

Вещевые отделения подлокотников *D*

При откинутом подлокотнике нажмите на кнопку ***10*** и приподнимите подлокотник ***8***.

Вещевой ящик со стороны пассажира

Чтобы открыть, потяните за ручку ***10***.

Этот вещевой ящик вмещает документы формата А4, большие бутылки с водой и т. п.

Вещевой ящик проветривается и охлаждается.

Держатель для банок *11*

В него можно ставить банку, стакан или пепельницу.

При выполнении поворота, ускорении или торможении, следите за тем, чтобы жидкость из сосуда, находящегося в подстаканнике, не перелилась через край.

Опасность получения ожогов и/или проливания жидкости.

Вещевой ящик в задней двери *12*

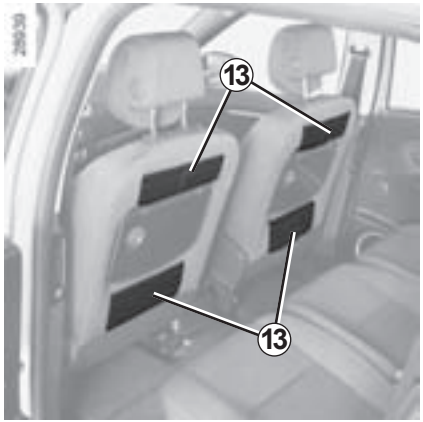

Карманы в спинках передних сидений *13*

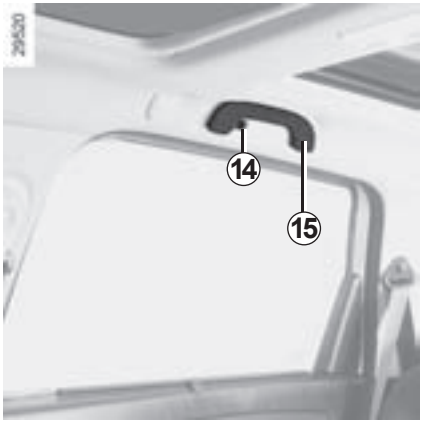

Крючки для одежды *14*

Поручень *15*

Поручень служит поддержкой во время движения.

Не используйте его при входе в автомобиль или выходе из него.

Следите за тем, чтобы твердые, тяжелые или острые предметы не находились в открытом ящике и не выступали из него, т. к. при повороте или при резком торможении они могут быть выброшены и могут причинить вред водителю и пассажирам.

Крючок *16*

Он служит для удержания сумок при движении.

Примечание: не превышайте нагрузку в 9 кг.

Выдвижной вещевой ящик под передним и задним сиденьем *17*

В эти выдвижные ящики можно положить карту, бортовой автомобильный комплект и т. п.

Никакие предметы не должны находиться на полу (перед водителем), т. к. в случае резкого торможения они могут попасть под педали и помешать их перемещению.

Люки для хранения в полу рядом с передними и задними сиденьями *18*

Туда можно положить дорожные карты, ветошь и т. п.

Особенности вещевых отделений в полу рядом с задними сиденьями
Крышки отделений могут сниматься: открыв, потяните их.

Прикуриватель *1*

При включенном зажигании, нажмите на прикуриватель ***1***, после нагрева спирали прикуриватель автоматически вернется в исходное положение (со щелчком). Извлеките прикуриватель. После использования вставьте прикуриватель в гнездо, не утапливая полностью.

Пепельница *2*

Чтобы открыть пепельницу, поднимите крышку. Для опорожнения потяните пепельницу.

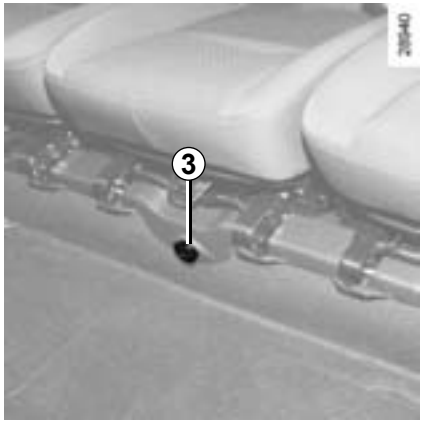

Розетки для дополнительного оборудования

Вы можете использовать гнездо прикуривателя ***1*** или одну из розеток ***3*** (в зависимости от комплектации автомобиля). Розетки питания дополнительного оборудования рассчитаны на подключение одобренного техническими отделами компании-производителя дополнительного оборудования, мощность которого не должна превышать 120 Вт (напряжение: 12 В).

Подключайте только вспомогательное оборудование мощностью не более 120 Вт.

Существует опасность возгорания.

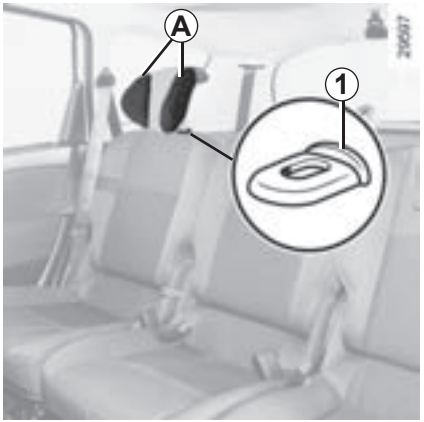

Рабочее положение

Поднимите подголовник до упора, а затем опускайте его до фиксации.

Снятие

Нажмите на фиксатор(-ы) ***1*** и снимите подголовник.

Установка

Вставьте стержни подголовника в направляющие втулки, нажмите на фиксатор ***1*** и опустите подголовник.

Для регулировки положения боковых держателей *A*

В зависимости от комплектации автомобиля Вы можете регулировать положение частей ***A*** независимо друг от друга для обеспечения удобства.

Нерабочее положение *B*

Нажмите на фиксатор ***1*** и полностью опустите подголовник.

Крайнее нижнее положение подголовника – нерабочее, оно не должно использоваться при наличии пассажира на заднем сиденье.

Подголовник является одним из элементов безопасности, следите за его наличием и правильной установкой. Верхняя часть подголовника должна находиться как можно ближе к верху головы.

РЕГУЛИРОВКА ЗАДНИХ СИДЕНИЙ

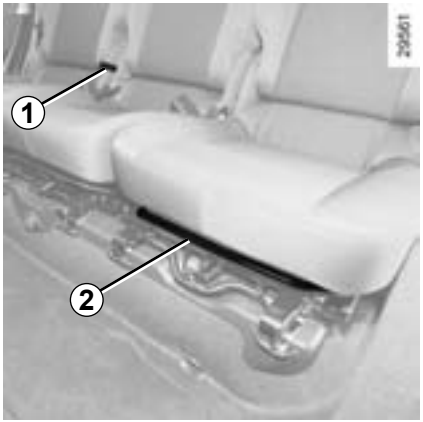

Места для пассажиров выполнены как отдельные сиденья.

Чтобы сдвинуть вперед или назад сиденья

Поднимите рычаг ***2*** для разблокирования сиденья. Установив сиденье в желаемое положение, отпустите рычаг и проверьте надежность фиксации сиденья.

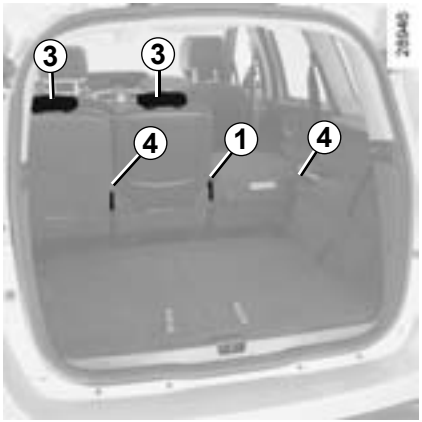

Регулировка наклона спинки сиденья

Приподнимите ручку ***4*** или потяните ремень ***1*** и наклоните спинку сиденья до нужного положения.

Чтобы откинуть спинку сиденья (положение «столик»)

Опустите подголовник ***3***.

Приподнимите ручку ***4*** или, в зависимости от комплектации автомобиля, потяните язычок ***1***.

Полностью откинув спинку сиденья на подушку сиденья, Вы получите столик.

В таком положении сиденья выдерживают нагрузку до 80 кг.

В целях безопасности проводите эти регулировки только на неподвижном автомобиле.

При перемещении задних сидений убедитесь в отсутствии предметов в зоне креплений (частей тела пассажиров, животных, гравия, кусков ткани, игрушек и т. п.).

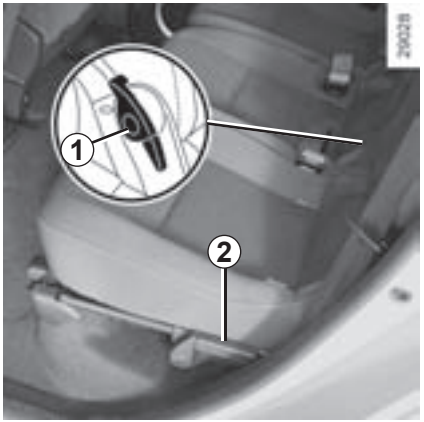

Складывание сиденья

Опустите подголовник.

Сиденье с ручкой *2*

Поднимите ручку ***2*** – спинка сиденья опускается; затем откиньте сиденье максимально вперед.

Сиденье без ручки *2*

Поднимите ручку ***1*** или потяните ремень ***3*** и откиньте спинку сиденья в положение стола. Затем поднимите ручку ***4*** или потяните ремень ***5*** и откиньте сиденье максимально вперед.

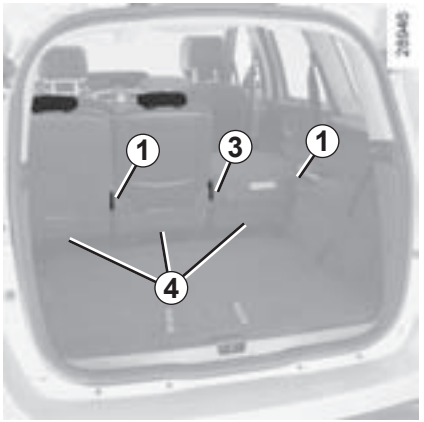

Примечание: чтобы полностью откинуть сиденье вперед, может потребоваться сдвинуть вперед сиденье пассажира и/или водителя и опустить спинку сиденья.
На семиместном автомобиле Вы можете сложить сиденья, действуя с задней стороны автомобиля.
Потяните ручку ***1*** или ремень ***3***, чтобы откинуть спинку сиденья, затем откиньте само сиденье, потянув ремень ***4***.

В целях безопасности проводите эти регулировки только на неподвижном автомобиле.

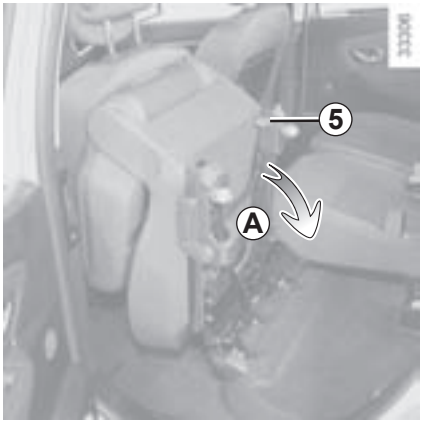

Для установки сиденья в исходное положение:

опустите сиденье до его фиксации на полу (в направлении ***A***).

Проверьте надежность его фиксации.

При перемещении задних сидений убедитесь в отсутствии предметов в зоне креплений (частей тела пассажиров, животных, гравия, кусков ткани, игрушек и т. п.).

Снятие сиденья

При сложенном сиденье слегка опустите его, одновременно подняв ручку ***6***.

Опустите ручку и опустите сиденье на пол, придерживая его.

Извлеките сиденье из автомобиля, приподняв его.

Уложите снятые задние сиденья на плоскую поверхность так, чтобы не повредить узлы, находящиеся под сиденьями (в зависимости от автомобиля).

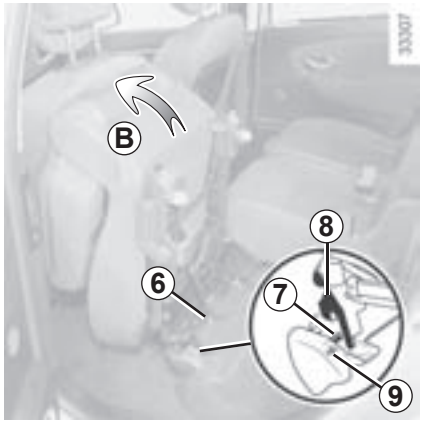

Установка сиденья

Вставьте крючки ***8*** в рельс ***7***, отмеченный маркировкой ***9***, слегка приподняв заднюю часть сиденья.
Откиньте сиденье вперед до отказа движением ***B*** (ручка ***6*** блокируется).

Примечание: чтобы полностью откинуть сиденье вперед, может потребоваться сдвинуть вперед сиденье пассажира и/или водителя и опустить спинку сиденья.

Опустите сиденье до его фиксации на полу.

Проверьте надежность его фиксации.

При установке боковых сидений убедитесь, что блок ремня безопасности находится с внутренней стороны автомобиля.

В случае езды с сиденьями, находящимися в сложенном состоянии: убедитесь, что перед складыванием сидений они были сдвинуты вперед до упора, и расположите груз как можно ближе к сиденьям, чтобы они не упали при резком ускорении или торможении.

После возврата спинки сиденья в исходное положение проверьте надежность крепления ее верхней части.
При наличии чехлов убедитесь, что они не мешают фиксации спинки сиденья.
Следите за правильным положением ремней безопасности.
Установите на место подголовники.

Чтобы открыть

Нажмите кнопку ***1*** и поднимите дверь багажного отделения.

Чтобы закрыть

Опустите дверь багажного отделения, пользуясь сначала внутренними ручками ***2***.

Открытие вручную изнутри

Особенность

Если невозможно открыть замок багажного отделения снаружи, можно открыть его вручную изнутри:

– для того чтобы попасть в багажное отделение, опустите спинку(-и) заднего многоместного сиденья;

– вставьте карандаш или похожий предмет в углубление ***3*** и сдвиньте задвижку, как показано на рисунке;

– толкните дверь багажного отделения, чтобы открыть ее.

ЗАДНЯЯ ПОЛКА: автомобили со стандартным шасси

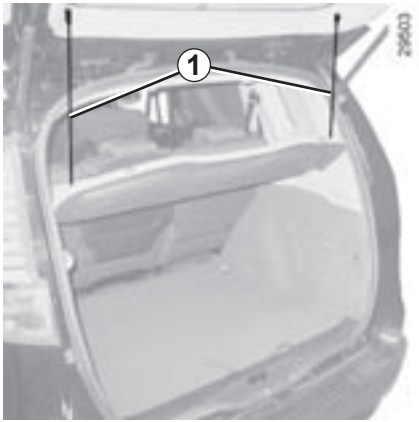

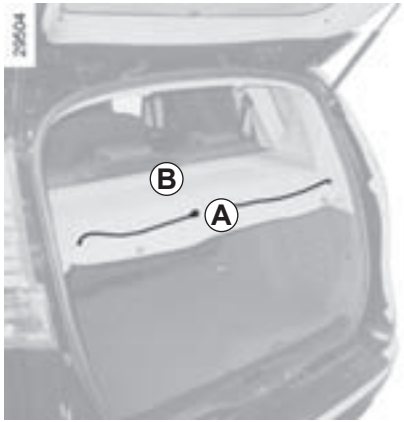

Задняя вещевая полка

Чтобы снять полку, отсоедините два шнура ***1***.

Уложите часть ***A*** на часть ***B***, потяните вверх, затем на себя.

Установка полки на место производится в последовательности, обратной снятию.

Максимальная масса груза на задней полке: 25 кг при равномерном распределении.

Не кладите на заднюю полку предметы, особенно тяжелые и твердые.

Во время резкого торможения или аварии они могут стать источниками опасности для пассажиров автомобиля.

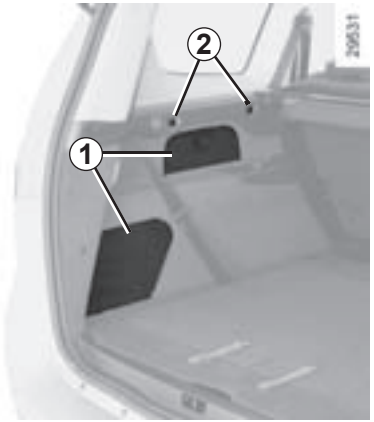

Боковые вещевые ящики *1*

В зависимости от комплектации автомобиля, в них можно поместить канистру с маслом и т.п.

Крючки для сумок *2*

Максимальная нагрузка на один крючок: 5 кг.

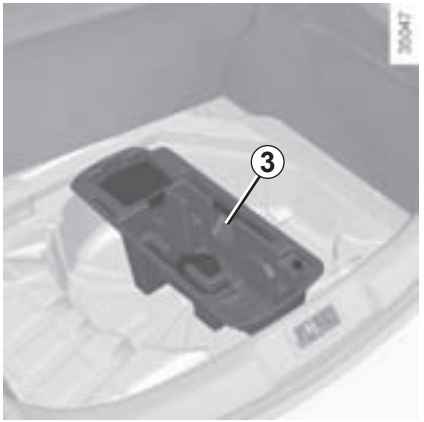

Вещевые отделения под ковриком багажного отделения *3*

В зависимости от комплектации автомобиля, для получения доступа к ним поднимите коврик багажного отделения.

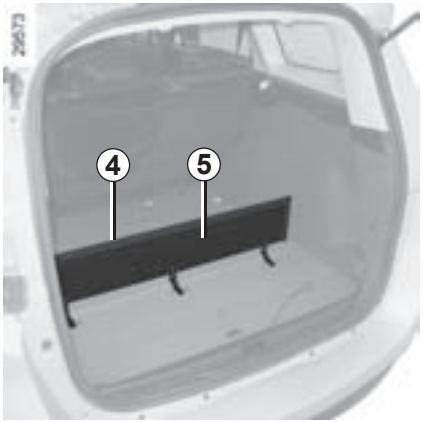

Разделение багажного отделения перегородками

(в зависимости от модификации автомобиля)

Это может быть полезно для распределения нагрузки.

Поднимите разделитель ***4***.
Упругие ремни ***5*** позволяют фиксировать небольшие предметы в вертикальном положении на спинке.

Максимальная нагрузка: 30 кг при равномерном распределении.

При перевозке предметов всегда располагайте их таким образом, чтобы самые тяжелые из них опирались на спинку заднего сиденья.

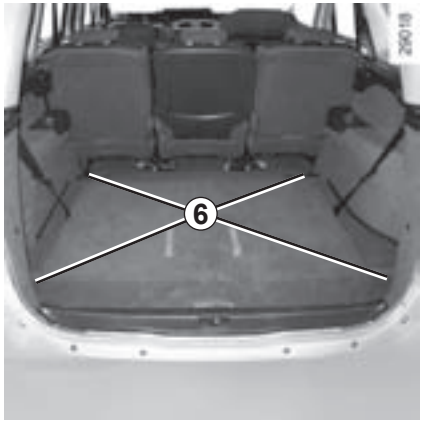

Крепежные крючки

Крючки ***6***, расположенные в каждом углу багажного отделения, позволяют закрепить груз.

ПЕРЕВОЗКА ГРУЗОВ В БАГАЖНОМ ОТДЕЛЕНИИ (1/2)

При перевозке предметов всегда располагайте их таким образом, чтобы своей самой большой стороной они опирались на спинку заднего сиденья, как это делается при обычной загрузке автомобиля (пример ***A***) или на спинки передних сидений ***B***, если спинки задних сидений сложены.

Если Вы должны уложить вещи на сложенную спинку сиденья, то следует обязательно снять подголовники перед тем, как сложить спинку (так, чтобы она как можно плотнее прилегала к подушке сиденья).

Размещайте наиболее тяжелые предметы на полу. Пользуйтесь устройствами для крепления, расположенными на полу багажного отделения, если автомобиль ими оборудован. Загрузка должна выполняться так, чтобы ни один предмет не упал вперед на пассажиров в случае резкого торможения. Пристегните ремни безопасности задних сидений, даже если там нет пассажиров.

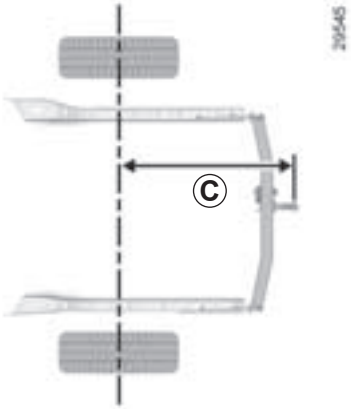

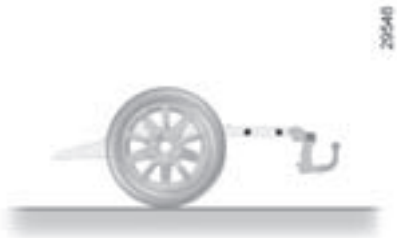

Нормальное шасси ***C*** = 832 мм
Удлиненное шасси ***C***:
5 и 7 мест = 981 мм

Максимально допустимая нагрузка на тягово-сцепное устройство, максимальная масса буксируемого прицепа, оборудованного тормозами и не оборудованного тормозами: см. раздел «Массовые характеристики» в главе 6.

Установка и условия использования описаны в инструкциях по установке оборудования.

Мы рекомендуем хранить эти инструкции вместе с другой документацией на автомобиль.

Если часть тягово-сцепного устройства закрывает номерной знак или заднюю противотуманную фару, его следует снимать после завершения транспортировки.

Всегда соблюдайте требования местного законодательства.

РАЗДЕЛИТЕЛЬНАЯ БАГАЖНАЯ СЕТКА (1/2)

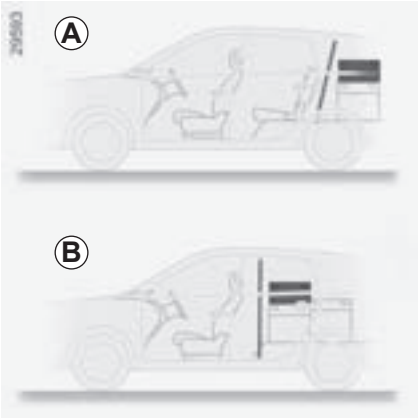

В зависимости от модификации автомобиля сетку можно использовать при перевозке животных или багажа, чтобы отделить их от пассажирской части салона.

Сетка может быть установлена:

– позади задних сидений ***A***;

– позади передних сидений ***B***.

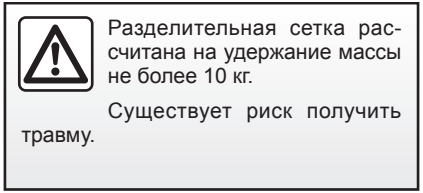

Разделительная сетка рассчитана на удержание массы не более 10 кг.

Существует риск получить травму.

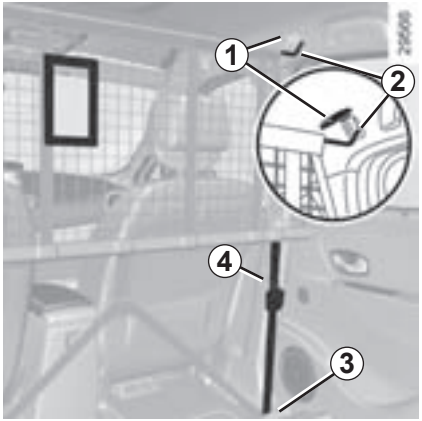

Установка разделительной сетки за передними сиденьями

С каждой стороны салона автомобиля:

– поднимите крышку ***1***, чтобы получить доступ к верхним точкам крепления сетки;

– вставьте верхнюю растяжку сетки ***2*** в точки крепления;

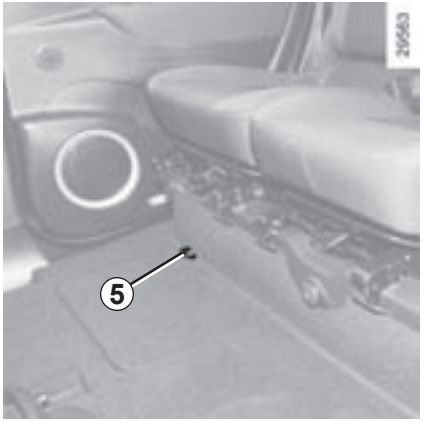

– закрепите оба крючка ***3*** ремней ***4*** сетки на крепежных элементах ***5***;

– отрегулируйте длину ремня ***4*** так, чтобы сетка была хорошо натянута.

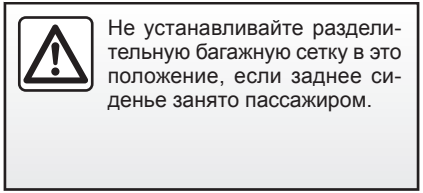

Не устанавливайте разделительную багажную сетку в это положение, если заднее сиденье занято пассажиром.

Установка разделительной сетки за задними сиденьями

(за вторым рядом задних сидений для 7-местной модификации кузова)

С каждой стороны салона автомобиля:

– сдвиньте сиденья второго ряда вперед до отказа;

– поднимите крышку ***6***, чтобы получить доступ к рельсу верхнего крепления сетки;

– вставьте верхнюю растяжку ***7*** сетки в рельс;

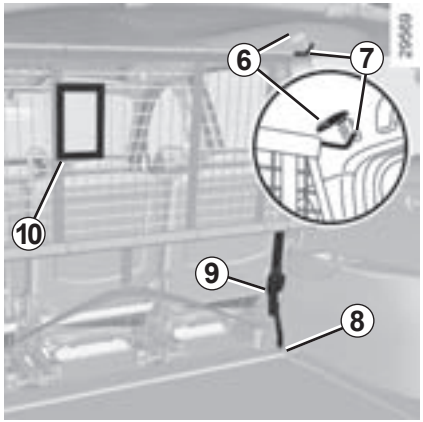

– зафиксируйте крючок ***8*** ремня сетки на нижнем кольце;

– отрегулируйте длину ремня ***9*** так, чтобы сетка была хорошо натянута;

– отрегулируйте положение сидений второго ряда: проследите, чтобы спинки сидений не касались разделительной сетки.

Примечание: вырез ***10*** должен находиться со стороны центрального ремня безопасности.

В зависимости от модификации автомобиля, Вы должны извлечь крепежные кольца ***11*** перед установкой разделительной багажной сетки.

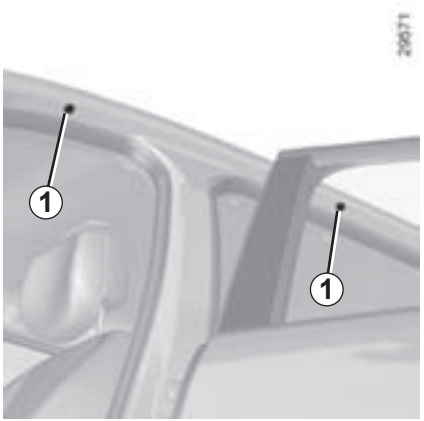

Доступ к гнездам крепления

Откройте двери для получения доступа к точкам крепления ***1***.

Если оригинальные поперечины багажника крыши, одобренные нашими техническими отделами, поставляются в комплекте с болтами, используйте только эти болты для крепления направляющих багажника на автомобиле.

При выборе оборудования для Вашего автомобиля рекомендуем Вам проконсультироваться на сервисной станции компании-производителя.

Установка направляющих багажника на крыше и условия их использования описаны в инструкции по установке этого оборудования.

Мы рекомендуем хранить эти инструкции вместе с другой документацией на автомобиль.

Допустимая нагрузка на багажник крыши: см. раздел «Массовые характеристики» в главе 6.

Глава 4. Уход за автомобилем

Капот 4.2
Уровень масла в двигателе/замена масла 4.3
Уровни: 4.6
охлаждающая жидкость 4.6
тормозная жидкость 4.7
бачок стеклоомывателя/омывателя фар 4.8
Фильтры 4.8
Давление воздуха в шинах 4.9
Аккумуляторная батарея 4.10
Уход за кузовом автомобиля 4.12
Уход за салоном автомобиля 4.14

Чтобы открыть капот, потяните ручку ***1***, расположенную слева от приборной панели.

Отпирание замка безопасности капота

Для разблокировки поднимите фиксатор ***2***.

При работах в непосредственной близости от двигателя, обратите внимание на то, что он может оказаться горячим. А также помните, что вентилятор системы охлаждения может включиться в любой момент.

Существует риск получить травму.

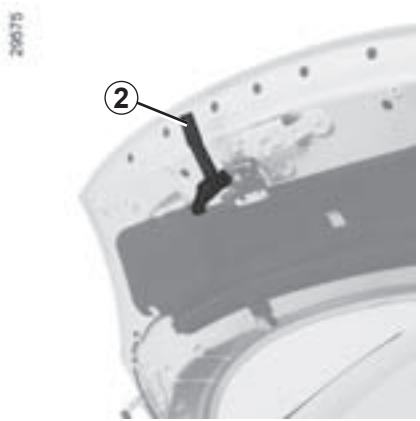

Открытие капота

Поднимите капот, придерживая его. Капот удерживается газовым упором.

Убедитесь в надежном запирании капота.

Убедитесь, что ничто не препятствует блокировке крепления (осколок гравия, ветошь и т.п.).

Закрытие капота

Убедитесь, что Вы не забыли в моторном отсеке посторонние предметы.

Для закрытия держите капот за среднюю часть, доведите его примерно до 30 см от закрытого положения, а затем отпустите. Капот закроется под собственной тяжестью.

Не облокачивайтесь на капот: он может неожиданно закрыться.

После выполнения работ в отсеке двигателя убедитесь, что не забыли в нем инструменты, ветошь и пр.

Оставленные внутри предметы могут повредить двигатель или вызвать возгорание.

Даже после несильного удара по облицовке радиатора или по капоту как можно быстрее проверьте замок капота в сервисном центре компании-производителя.

УРОВЕНЬ МАСЛА В ДВИГАТЕЛЕ: общие сведения

В двигателях масло используется для смазки и охлаждения подвижных деталей. Во время эксплуатации иногда возникает необходимость долива масла в промежутке между его заменами.

Если после обкатки автомобиля расход масла превышает 0,5 литра на 1 000 км, необходимо обратиться на сервисную станцию компании-производителя.

Периодичность: проверяйте уровень масла в двигателе периодически, по меньшей мере перед каждой длительной поездкой, чтобы избежать повреждения двигателя.

Проверка уровня масла

Для точного определения уровня масла необходимо установить автомобиль на ровной горизонтальной площадке и выключить двигатель на продолжительное время.

Для определения точного уровня масла, а также для того чтобы убедиться в том, что максимально разрешенный уровень масла не был превышен (превышение уровня масла ведет к поломке двигателя), обязательно используйте маслоизмерительный щуп. См. на следующих страницах.

На дисплее щитка приборов загорается сигнальная лампа только в том случае, если уровень масла минимальный.

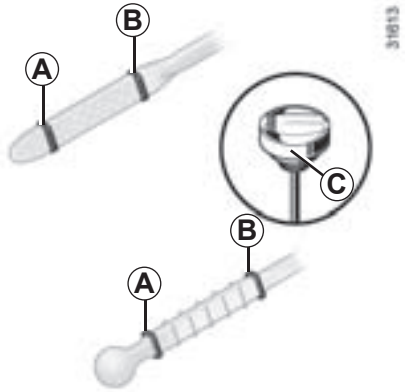

– Извлеките щуп и протрите его не оставляющей волокон ветошью;
– вставьте щуп до упора (для автомобилей, снабженных «пробкой-щупом» ***C***, заверните полностью пробку);
– извлеките щуп снова;
– проверьте уровень масла: уровень не должен быть ниже метки «mini» ***A*** или выше метки «maxi» ***B***.

Проверив уровень, вставьте маслоизмерительный щуп до упора или затяните до упора пробку-щуп.

Во избежание потеков масла рекомендуем вам использовать воронку при доливе/заправке маслом.

Превышение максимального уровня масла в двигателе

Определение уровня производится только с помощью маслоизмерительного щупа, как это указано выше.
Если максимальный уровень превышен, **не запускайте двигатель** и обратитесь на сервисную станцию компании-производителя.

Перед началом любых работ в моторном отсеке необходимо отключить функцию Stop and Start.

При заправке следите за тем, чтобы уровень масла не превышал максимально допустимый ***B***: его превышение ведет к повреждению двигателя и каталитического нейтрализатора.

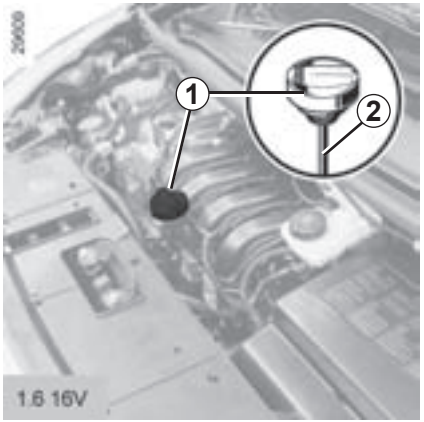

Долив масла/заправка

Автомобиль с неработающим холодным двигателем (например, до первого в течение дня запуска двигателя) должен находиться на горизонтальной площадке.

Тип моторного масла

См. сервисную книжку автомобиля.

Не превышайте уровень «**maxi»** и не забудьте установить на место пробку ***1*** и щуп ***2***.

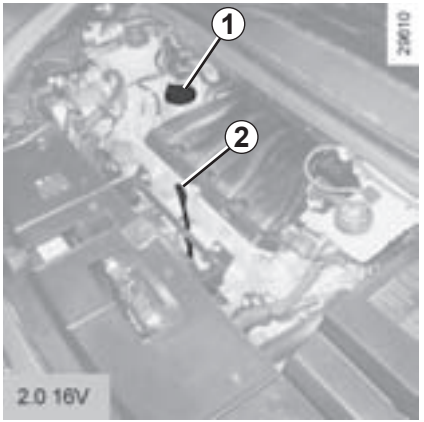

– Отверните пробку ***1***;

– долейте масло (для справки: разница в уровне масла между «mini» и «maxi» щупа ***2*** соответствует объему 1,5-2 литра в зависимости от модели двигателя);

– подождите около 20 минут, чтобы масло полностью стекло в картер;

– проверьте уровень масла с помощью щупа ***2*** (как указано выше).

Проверив уровень, вставьте маслоизмерительный щуп до упора или затяните до упора пробку-щуп.

Замена масла в двигателе

Периодичность замены: см. сервисную книжку.

Средний объем заливаемого при смене масла, включая масляный фильтр
(для информации)

Двигатель 1.6 16V: **5,0 л**
Двигатель 2.0 16V: 4,4 л

Тип моторного масла

См. сервисную книжку автомобиля.

Замена масла: если Вы производите замену масла на горячем двигателе, будьте внимательны, чтобы не обжечься сливаемым маслом.

Запрещено оставлять двигатель работающим в закрытом помещении, так как отработавшие газы токсичны.

При обнаружении ненормального падения уровня обратитесь на сервисную станцию компании-производителя.

При работах в непосредственной близости от двигателя, обратите внимание на то, что он может оказаться горячим. А также помните, что вентилятор системы охлаждения может включиться в любой момент.

Существует риск получить травму.

Заправка: доливая масло, следите за тем, чтобы оно не попало на детали двигателя это может вызвать возгорание. Не забудьте правильно завернуть пробку, иначе может произойти возгорание при попадании масла на горячие детали двигателя.

Охлаждающая жидкость

На автомобиле с выключенным двигателем, остановленном на горизонтальной площадке, уровень **на холодном двигателе** должен находиться между метками MINI и MAXI на расширительном бачке ***1***.

Доливайте охлаждающую жидкость **на холодном двигателе** до уровня метки MINI.

Периодичность проверки уровня охлаждающей жидкости

Регулярно проверяйте уровень охлаждающей жидкости (при отсутствии охлаждающей жидкости двигатель может выйти из строя).

При необходимости долива используйте только охлаждающую жидкость тех марок, которые одобрены техническими отделами компании-производителя и обеспечивают:

– защиту от замерзания;

– антикоррозионную защиту системы охлаждения двигателя.

Не проверяйте и не обслуживайте систему охлаждения при горячем двигателе.

Это может привести к ожогам.

Периодичность замены

См. сервисную книжку автомобиля.

При работах в непосредственной близости от двигателя, обратите внимание на то, что он может оказаться горячим. А также помните, что вентилятор системы охлаждения может включиться в любой момент.

Существует риск получить травму.

При обнаружении ненормального падения уровня обратитесь на сервисную станцию компании-производителя.

Тормозная жидкость

Необходимо регулярно проверять уровень тормозной жидкости, особенно если Вы замечаете даже небольшое уменьшение эффективности работы тормозной системы.

Проверка уровня осуществляется на остановленном на горизонтальной площадке автомобиле с выключенным двигателем.

Уровень *2*

Обычно уровень снижается одновременно с износом тормозных колодок, но он никогда не должен опускаться ниже отметки **MINI.**

Если Вы хотите проверить степень износа тормозных дисков барабанов самостоятельно, обратитесь за необходимой документацией (описывающей метод проверки) в дилерскую сеть или зайдите на Интернет-сайт компании-производителя.

При работах в непосредственной близости от двигателя, обратите внимание на то, что он может оказаться горячим. А также помните, что вентилятор системы охлаждения может включиться в любой момент.

Существует риск получить травму.

Долив жидкости

После проведения любых работ с гидравлической системой следует заменить находящуюся в ней жидкость. Эту работу должен выполнять специалист.

Используйте жидкость только тех марок, которые одобрены нашими техническими отделами, и расфасованную в запечатанные емкости.

Периодичность замены

См. сервисную книжку автомобиля.

Бачок стеклоомывателей/ омывателя фар

Долив жидкости

Откройте пробку ***3***, заполните, чтобы можно было видеть жидкость, затем закройте пробку.

ПРИМЕЧАНИЕ

В зависимости от комплектации автомобиля, чтобы проверить уровень жидкости, отверните пробку ***3***, извлеките щуп и проверьте уровень.

Заливаемая жидкость

Жидкость для омывателя стекол. Зимой используйте незамерзающую жидкость.

Жиклеры-распылители

Для регулировки по высоте жиклеров распылителей применяется игла или подобный инструмент.

Фильтры

Замена фильтрующих элементов (воздушного фильтра, фильтра салона, фильтра дизельного топлива и т. д.) проводится при выполнении технического обслуживания Вашего автомобиля.

Периодичность замены фильтрующих элементов: см. сервисную книжку.

ДАВЛЕНИЕ ВОЗДУХА В ШИНАХ

Наклейка *A*

Откройте дверь, чтобы прочитать ее.

Давление воздуха необходимо измерять на холодных шинах.

Если нет возможности измерить давление на **холодных** шинах, следует увеличить рекомендованные значения на **0,2**-**0,3** бар (или **3 PSI**). **Никогда не выпускайте воздух из нагретых шин для приведения давления в норму.**

B: размеры шин, установленных на автомобиле;
C: загрузка автомобиля;

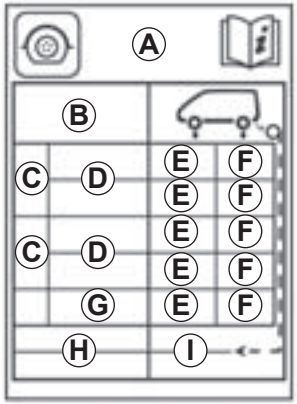

D: предусматриваемая скорость движения;
E: давление воздуха в передних шинах;
F: давление воздуха в задних шинах;
G: давление в шинах, рекомендуемое для оптимизации расхода топлива;
(**Примечание.** Таким образом может быть нарушен комфорт автомобиля в движении.)

H: размер запасного колеса;
I : внутреннее давление в шине запасного колеса.

Особенность автомобилей, эксплуатируемых при полной загрузке (максимальная разрешенная масса автомобиля с грузом) **с прицепом:** максимальная скорость движения не должна превышать **100 км/ч**, давление в шинах следует увеличить на **0,2 бар.**

См. раздел «Характеристики массы» главы 6.

Условия безопасности при эксплуатации шин и установке цепей противоскольжения: правила эксплуатации и ухода за шинами, а также инструкции по установке и использованию цепей противоскольжения (в зависимости от комплектации автомобиля) см. в разделе «Шины» в главе 5.

Для замены на одной оси следует использовать шины только той марки, размера, типа и рисунка протектора, что были установлены на автомобиль первоначально.

Новые шины, устанавливаемые на автомобиль, должны быть полностью идентичны шинам, установленным первоначально, или соответствовать шинам, рекомендованным сервисной станцией компании-производителя.

АККУМУЛЯТОРНАЯ БАТАРЕЯ (1/2)

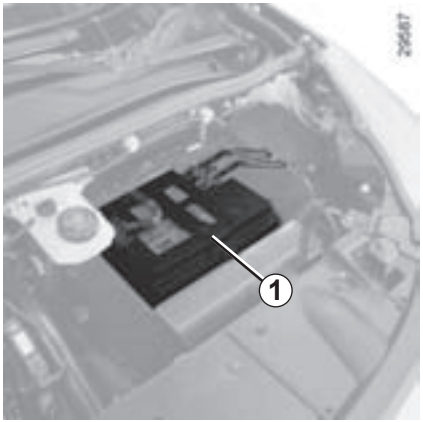

Аккумуляторная батарея ***1*** не требует специального технического обслуживания.

При работе с аккумуляторной батареей будьте осторожны, так как в ней содержится раствор серной кислоты. Не допускайте попадания электролита на кожу и в глаза. Если это все же произойдет, тщательно промойте пораженный участок большим количеством воды. При необходимости обратитесь к врачу.

Во избежание взрыва газов не используйте источники открытого огня, искрения и нагревательные приборы в непосредственной близости от аккумуляторной батареи.

В зависимости от комплектации автомобиля уровень заряда батареи постоянно контролируется. При снижении уровня заряда на щитке приборов появляется сообщение «РАЗРЯД БАТАРЕИ ЗАПУСТИТЕ МОТОР». В этом случае включите двигатель. После включения двигателя на щитке приборов сообщение «Батарея заряжается» будет отображаться на протяжении всего периода зарядки.

Степень заряда Вашей аккумуляторной батареи может уменьшаться особенно быстро, если Вы используете автомобиль:

– при поездках на короткое расстояние;

– при езде в городском цикле;

– при понижении наружной температуры;

– после длительной работы потребителей электроэнергии (аудиосистема и т.п.) при остановленном двигателе.

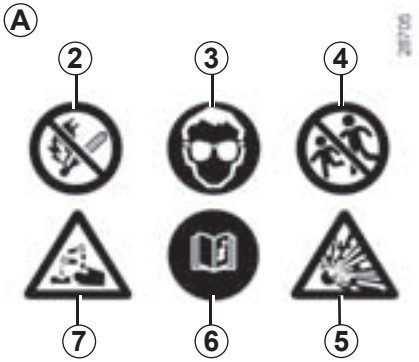

Этикетка *A*

Соблюдайте указания, приведенные на аккумуляторной батарее:

2 **–** запрещено курить и использовать открытый огонь;

3 **–** обязательно использование средств защиты зрения;

4 **–** хранить в месте, недоступном для детей;

5 **–** взрывчатые вещества;

6 **–** см. руководство;

7 **–** едкие вещества.

При работах в непосредственной близости от двигателя, обратите внимание на то, что он может оказаться горячим. А также помните, что вентилятор системы охлаждения может включиться в любой момент.
Существует риск получить травму.

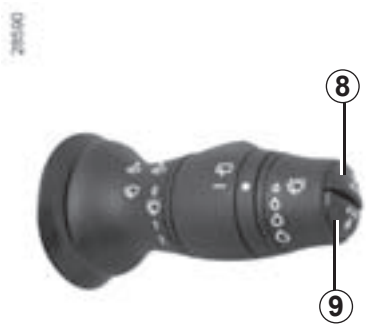

Замена аккумуляторной батареи

Ввиду сложности этой операции мы рекомендуем Вам обратиться на сервисную станцию компании-производителя.

Автомобиль, оснащенный функцией Stop and Start

При замене или отключении аккумуляторной батареи на щитке приборов появится сообщение «Новая батарея?». Выберите «Да» или «Нет», нажав и отпустив кнопку ***8*** или ***9***, и подтвердите решение удержанием выбранной кнопки.

Перед началом любых работ в моторном отсеке необходимо отключить функцию Stop and Start.

Поскольку на автомобиле установлена **специальная аккумуляторная батарея**, необходимо заменять ее аналогичной батареей. Обратитесь на сервисную станцию компании-производителя.

УХОД ЗА КУЗОВОМ АВТОМОБИЛЯ (1/2)

Правильный уход за автомобилем позволит дольше сохранить его в исправном состоянии. Поэтому рекомендуется регулярно чистить внешние поверхности автомобиля.

Ваш автомобиль оснащен эффективной системой антикоррозионной защиты. Тем не менее существует целый ряд факторов, способных вызвать коррозионные повреждения.

Атмосферные факторы, способствующие коррозии:
– загрязнение атмосферы (в городах и промышленных зонах),
– воздух, насыщенный парами солей (на морских побережьях, особенно в жаркую погоду),
– сезонные и влажностные климатические условия (соль на дорогах в зимнее время, вода для чистки улиц и т. д.).

Возможные повреждения при езде

Абразивные воздействия
Пыль, песок, грязь, гравий, вылетающий из-под колес автомобилей, и т. д.

Минимальные меры предосторожности позволят уберечь Ваш автомобиль от этих опасностей.

Чего не следует делать

Обезжиривание или очистка механических деталей автомобиля (например, моторного отсека), днища кузова, деталей с петлями (например, внутренняя сторона дверей) или окрашенных наружных пластмассовых деталей (например, бамперов) при помощи аппаратов для мойки под высоким давлением или путем распыления химических веществ, не рекомендованных нашим техническим отделом. Все это может привести к окислению или нарушению нормальной работы деталей.

Мойка автомобиля на ярком солнце или при температуре воздуха ниже 0 °C.

Удаление грязи или пятен без предварительного увлажнения.

Накопление грязи на кузове автомобиля.

Отсутствие обработки начинающихся очагов коррозии на сколах и царапинах.

Удаление пятен растворителями, способными повредить лакокрасочное покрытие и не рекомендованными нашим техническим отделом.

Езда по заснеженным и грязным дорогам, скопление грязи и снега на кузове, особенно на арках колес и на днище.

Что следует делать

Регулярно мойте Ваш автомобиль **при выключенном двигателе** моющими средствами, рекомендованными нашим техническим отделом (никогда не используйте абразивные моющие средства). Обильно смывайте под напором:
– древесные смолы или промышленные загрязнения;
– грязь, скапливающуюся в колесных арках и на днище кузова;
– **экскременты птиц**, вступающие в химическую реакцию с лакокрасочным покрытием и приводящие к **быстрому обесцвечиванию и даже к отслоению краски**
(Такие пятна **необходимо** незамедлительно смывать, так как впоследствии их невозможно будет удалить путем полировки);
– налет соли — главным образом в колесных арках и на днище автомобиля — после езды по дорогам, посыпанным химическими реагентами.

Регулярно удаляйте с автомобиля продукты растительного происхождения (смолу, листья...).

Соблюдайте местное законодательство касательно мытья автомобилей (например, запрещается мыть автомобили на дорогах общего пользования).

Во время движения по дорогам, покрытым гравием, соблюдайте безопасную дистанцию между автомобилями, чтобы камни не повредили лакокрасочное покрытие автомобиля.

Незамедлительно обрабатывайте поврежденные места для предотвращения распространения коррозии.

Если Ваш автомобиль имеет гарантию на защиту от коррозии, регулярно посещайте сервисные станции для проведения технических осмотров. См. сервисную книжку.

При необходимости мойки механических элементов, петель и др. обязательно следует обеспечить защиту с помощью нанесения специальных покрытий, рекомендованных нашим техническим отделом.

Полный набор средств для ухода за кузовом и салоном автомобиля Вы можете приобрести в фирменных магазинах по продаже аксессуаров.

Особенности автомобилей с матовым покрытием

Данный тип лакокрасочного покрытия требует соблюдения определенных мер предосторожности.

Чего не следует делать:

– использовать для полировки продукты на основе воска;
– интенсивно тереть кузов;
– мыть автомобиль в автоматической мойке;
– мыть автомобиль при помощи аппарата высокого давления;
– наклеивать на кузов различные наклейки (могут остаться пятна).

Что следует делать

Мыть кузов вручную большим количеством воды при помощи мягкой губки или салфетки.

Подготовка автомобиля к автоматической мойке

Переведите рычаг стеклоочистителя в положение «Выключено» (в соответствии с инструкциями пункта «Стеклоочиститель / омыватель ветрового стекла» в главе 1).
Проверьте, чтобы все наружные детали (дополнительные осветительные приборы, зеркала заднего вида и т. д.) были хорошо закреплены; щетки стеклоочистителей следует надежно зафиксировать с помощью липкой ленты.
Если Ваш автомобиль оборудован штыревой радиоантенной, то перед мытьем снимите ее.
Снимите клейкую ленту и после мойки установите антенну радиотелефона на место.

Очистка фар

Для чистки фар с пластмассовым стеклом используйте мягкую ветошь или хлопчатобумажную ткань. Если этого недостаточно, слегка смочите их мыльной водой, а затем протрите стекла мягкой ветошью или хлопчатобумажной тканью.
В завершение осторожно протрите стекла сухой мягкой тканью.

Использование спиртосодержащих моющих средств запрещено.

УХОД ЗА САЛОНОМ АВТОМОБИЛЯ (1/2)

Правильный уход за автомобилем позволит дольше сохранить его в исправном состоянии. Поэтому рекомендуется регулярно выполнять уборку его салона.

Любые пятна следует немедленно удалять.

Независимо от вида загрязнения используйте для удаления пятна холодный **мыльный раствор** (при необходимости теплый) **на основе обычного мыла**.

Использование моющих средств (жидкостей для мытья посуды, порошковых или спиртосодержащих продуктов) запрещается.

Используйте мягкую ветошь.

Прополощите и соберите излишки.

Стекла приборов

(щиток приборов, часы, дисплей указателя наружной температуры, дисплей автомагнитолы и т. п.)

Для очистки следует использовать мягкую ткань или вату.
Если сухая чистка не дает результатов, слегка смочите мягкую ткань (или вату) в мыльном растворе и протрите загрязненные участки, а затем протрите их еще раз мягкой влажной тканью или ватой.
В завершение **осторожно** протрите стекла сухой мягкой тканью.

Использование моющих средств, содержащих спирт, запрещено.

Ремни безопасности

Ремни должны быть всегда чистыми.
Используйте либо моющие вещества, рекомендованные техническими службами компании-производителя (фирменные магазины), либо губку, смоченную теплой мыльной водой; после очистки просушивайте сухой тканью.
Использование растворителей или красителей запрещено.

Обивка сидений и дверей

Удаляйте пыль с обивки салона **регулярно**.

Пятно от жидкости

Используйте мыльный раствор.

С помощью мягкой тряпки соберите или слегка промокните пятно (ни в коем случае не трите его), прополощите тряпку и соберите остаток пятна.

Загрязнение твердым или липким веществом

Немедленно удалите твердое или липкое загрязнение каким-нибудь плоским предметом наподобие шпателя (начиная от краев к центру, чтобы не размазать пятно).
Выполните чистку, как рекомендовано для случая с пятном от жидкости.

Пятна от конфет или жевательной резинки

Поместите на пятно кусочек льда, чтобы заморозить его, затем действуйте, как в случае загрязнения твердым веществом.

По всем вопросам, связанным с уходом за салоном или с его неудовлетворительным состоянием, обращайтесь к представителю компании.

Демонтаж и установка съемных элементов оборудования салона

Если для чистки салона необходимо удалить съемные элементы (например, коврики), обратите внимание на то, чтобы при установке разместить их правильно и на их прежнее место (коврик водителя должен быть размещен на стороне водителя) и закрепить их с помощью тех же деталей (например, коврик водителя необходимо закрепить теми же деталями, которыми он крепился изначально).

Каждый раз после возврата съемных элементов на место перед началом движения удостоверяйтесь в том, что ничто не мешает управлению автомобилем (обеспечивается свободный ход педалей, коврик не препятствует перемещению ног...).

Чего не следует делать

Категорически не рекомендуем располагать рядом с дефлекторами любые предметы, которые могут повредить покрытие приборной панели (дезодоранты, духи и т. п.).

Категорически не рекомендуется использовать для чистки салона аппараты, работающие под высоким давлением или распыляющие чистящие средства: без принятия специальных защитных мер это может привести к выходу из строя электрических или электронных систем автомобиля.

Глава 5. Практические советы

Прокол шины, запасное колесо 5.2
Комплект инструментов (домкрат, рукоятка и т. п.) 5.4
Декоративный колесный колпак 5.5
Замена колеса 5.6
Шины 5.8
Фары (замена ламп) 5.11
Задние и боковые фонари (замена ламп) 5.13
Освещение салона (замена ламп) 5.16
Плавкие предохранители 5.18
Аккумуляторная батарея 5.20
Карта RENAULT: элемент питания 5.22
Дополнительное оборудование 5.23
Щетки стеклоочистителей (замена) 5.24
Буксировка 5.25
Неисправности 5.27

В случае прокола шины

В зависимости от комплектации автомобиля Вы располагаете комплектом для накачки шин или запасным колесом (см. следующие страницы).

Особенность

Система контроля давления в шинах не контролирует запасное колесо, поэтому символ замененного запасным колеса не будет выводиться на дисплей на щитке приборов.

См. раздел «Система контроля давления воздуха в шинах» в главе 2.

Если запасное колесо хранилось в течение нескольких лет, передайте его механику сервисной станции для проверки пригодности колеса к безопасному использованию.

Автомобиль, укомплектованный запасным колесом другого диаметра

- Установка более чем одного такого запасного колеса на один автомобиль запрещена.
- Поскольку обычное колесо шире, чем запасное колесо, высота дорожного просвета автомобиля уменьшится.
- При первой возможности поменяйте запасное колесо на колесо, идентичное первоначальному.
- При использовании этого запасного колеса (допустимо только временное его использование) скорость движения автомобиля не должна превышать значение, указанное на этикетке колеса.
- Установка запасного колеса может оказывать влияние на рабочие характеристики автомобиля. Не разгоняйтесь и не сбрасывайте скорость слишком резко. При повороте снижайте скорость.
- При необходимости использования цепей противоскольжения установите запасное колесо на заднюю ось и проверьте давление в шине.

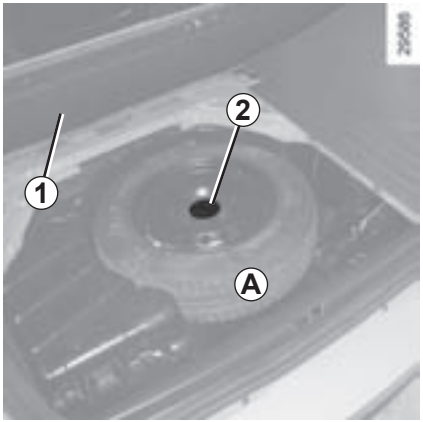

Запасное колесо *A*

Запасное колесо находится в багажном отделении:

- откройте дверь багажного отделения;
- приподнимите коврик ***1*** и закрепите его;
- отверните центральное крепление ***2***;
- извлеките запасное колесо.

Запасное колесо *B*

Запасное колесо находится под автомобилем. В багажном отделении приподнимите крышку ***3*** и снимите заглушку. Для разматывания троса, удерживающего колесо, используйте только колесный ключ ***4*** (другие инструменты могут повредить механизм); следите за тем, чтобы при опускании колеса на землю трос оставался натянутым.

Находясь снаружи автомобиля, поставьте колесо вертикально, нажмите на стопор ***5*** и поверните его на четверть оборота. Освободите трос из колесного диска.

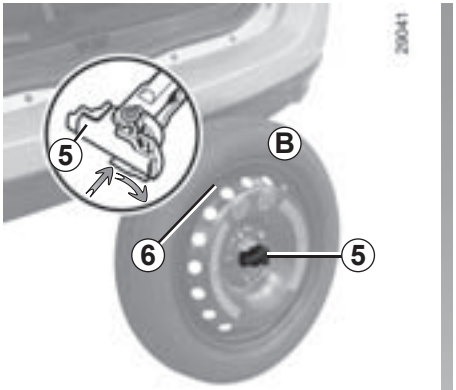

Чтобы убрать запасное колесо *B*

Поставьте колесо вентилем к себе. Пропустите через колесный диск трос и установите стопор ***5***. Положите колесо вентилем ***6*** вниз.

Со стороны багажного отделения максимально затяните винт так, чтобы намотать трос, удерживающий колесо, проследив, чтобы колесо оставалось в горизонтальном положении, а трос оставался натянутым.

Поскольку проколотое колесо шире запасного, когда Вы помещаете проколотое колесо на место запасного колеса дорожный просвет автомобиля оказывается уменьшенным. Во избежание повреждений осторожно переезжайте через возвышения на дороге и съезжайте с тротуаров. При использовании этого запасного колеса (допустимо только временное его использование) скорость движения автомобиля не должна превышать значение, указанное на этикетке колеса. Как только это станет возможным, поменяйте запасное колесо на колесо того же типа и размера, что и первоначальное.

КОМПЛЕКТ ИНСТРУМЕНТОВ (1/2)

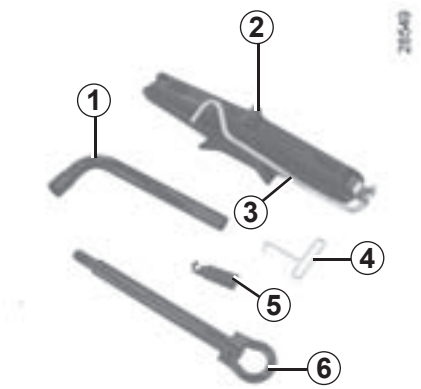

Наличие различных инструментов зависит от комплектации автомобиля.

Колесный ключ *1*

Он используется для блокировки/разблокировки болтов крепления колеса.

Домкрат *2*

Сложите его правильно перед укладкой на место (проследите за правильностью положения рукоятки ***3***).

Ключ для снятия декоративного колпака *4*

Он используется для снятия декоративных колесных колпаков.

Оправка для болтов *5*

Обеспечивает заворачивание и отворачивание колесных болтов на автомобилях с алюминиевыми колесными дисками.

Буксировочное кольцо *6*

См. раздел «Буксировка» в главе 5.

Не оставляйте инструменты незакрепленными, т. к. они могут выпасть при торможении. После использования уложите инструменты в держателе, затем правильно расположите его в гнезде, чтобы избежать травм.

Когда болты крепления колеса входят в комплект инструментов, используйте эти болты только для запасного колеса: см. этикетку на запасном колесе.

Домкрат предназначен только для замены колеса. Ни при каких обстоятельствах он не должен использоваться во время выполнения ремонтных работ под автомобилем.

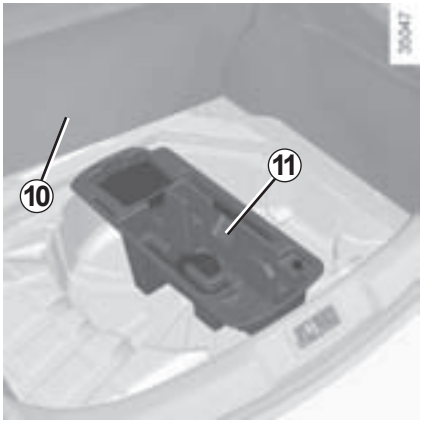

5-местные автомобили

Приподнимите коврик багажного отделения ***10*** и прикрепите его с помощью крючка.

Инструменты находятся в держателе ***11***.

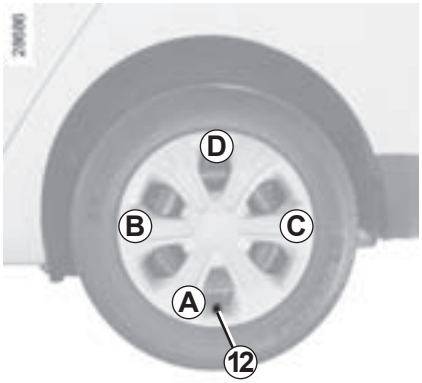

Декоративный колесный колпак

Снимите декоративный колпак с помощью ключа для снятия декоративного колпака ***4***, вставив его крючок в паз, расположенный вблизи вентиля ***12*** (чтобы зацепить металлическую защелку).

При установке декоративного колпака правильно расположите его относительно клапана ***12***. Вставьте фиксаторы, начиная со стороны клапана ***A***, затем ***B*** и ***C***, заканчивая стороной, противоположной клапану ***D***.

Примечание. В случае использования «секретного» болта см. раздел «Замена колеса».

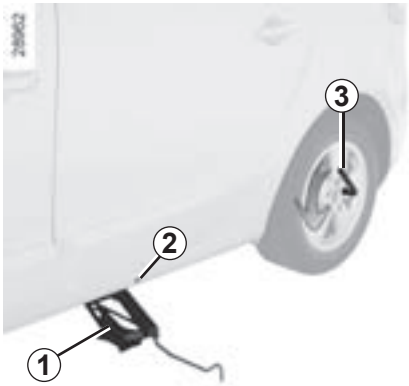

Включите аварийную сигнализацию.

Отведите автомобиль от дороги и установите на ровном нескользком и прочном грунте (при необходимости установите под опорную пяту домкрата прочную подкладку).

Включите стояночный тормоз и затем включите передачу (первую или заднего хода или переведите рычаг переключения режимов автоматической коробки передач в положение **P**.
Попросите всех пассажиров выйти из автомобиля и держаться в стороне от проезжей части.

Автомобили, оборудованные домкратом и колесным ключом

Если необходимо, снимите декоративный колпак.

Ослабьте затяжку болтов крепления колеса с помощью колесного ключа ***3***. Установите его так, чтобы усилие, прикладываемое к рукоятке ключа, было направлено вниз.

Если ваш автомобиль не оборудован домкратом и колесным ключом, их можно приобрести у представителей компании-производителя.

В случае стоянки на обочине дороги Вы должны предупреждать других участников движения о присутствии вашего автомобиля посредством установки сигнального треугольника или других устройств, предписываемых местными нормативными актами страны, в которой Вы находитесь.

Держите домкрат ***1*** горизонтально, установив его головку **обязательно** на высоте усилителя как можно ближе к соответствующему колесу, как указано стрелкой ***2***.

Вращая винт домкрата вручную, раздвиньте домкрат так, чтобы опорная пята зашла слегка под автомобиль.

Сделайте несколько оборотов до отрыва колеса от грунта.

Чтобы избежать опасности травм или повреждений автомобиля, поднимайте домкратом автомобиль так, чтобы заменяемое колесо оказалось не выше 3 сантиметров от грунта.

ЗАМЕНА КОЛЕСА (2/2)

Отверните болты и снимите колесо.

Наденьте запасное колесо на ступицу и поверните его до совпадения крепежных отверстий ступицы и колеса.

Если к запасному колесу прилагаются болты, используйте их только для крепления запасного колеса. Затяните винты, убедившись в правильном расположении колеса на втулке, и опустите домкрат.

Опустив домкрат, сильно затяните болты и срочно обратитесь на сервисную станцию для проверки затяжки болтов (момент затяжки: 110 Н·м) и давления воздуха в запасном колесе.

Колесные болты-секретки

Если Вы используете колесные болты-секретки, устанавливайте их как можно ближе к вентилям шин (иначе декоративный колпак колеса может не встать на место).

При повреждении шины немедленно замените колесо.

Поврежденную шину должен осмотреть (и отремонтировать, если это возможно) шиномонтажник.

Шины и безопасность движения

Шины – единственный элемент автомобиля, который находится в постоянном контакте с дорогой, поэтому очень важно следить за исправностью шин вашего автомобиля.

Вы должны строго следовать местным требованиям, предусмотренным правилами дорожного движения.

Для замены следует использовать шины только той марки, размера, типа и рисунка протектора, что были установлены на автомобиль первоначально.

Новые шины, устанавливаемые на автомобиль, должны быть полностью идентичны штатным шинам или соответствовать шинам, рекомендованным сервисной станцией компании-производителя.

Уход за шинами

Шины должны быть в исправном состоянии, а протектор должен иметь достаточную глубину рисунка; шины, рекомендованные техническими отделами компании-производителя, имеют специальные выступы-индикаторы износа ***1***, которые **нанесены на протектор колеса.**

При износе рельефа протектора до уровня, когда выступы индикатора **становятся видны *2***, необходимо заменить шины, так как глубина рисунка протектора уменьшилась **до 1,6 мм, что приводит к плохому сцеплению на мокрой дороге.**

Перегрузка автомобиля, длительное движение по автострадам, особенно в жаркую погоду, или постоянная езда по дорогам с плохим покрытием вызывают быстрый износ шин и снижают безопасность.

Такие ошибки при вождении автомобиля, как наезды на препятствия (например, на бордюрный камень), могут привести к повреждениям шин и колесных дисков, а также к нарушению правильной геометрии передней или задней подвески. В этом случае обратитесь для проверки на сервисную станцию компании-производителя.

Давление воздуха в шинах

Давление воздуха в шинах (в том числе в запасном колесе) должно всегда строго соответствовать рекомендованным значениям, его следует проверять не реже одного раза в месяц, а также перед каждой длительной поездкой (см. этикетку, приклеенную на кромке двери водителя).

Недостаточное давление в шинах приводит к их интенсивному и неравномерному износу и перегреву, что снижает безопасность движения и может вызвать:

– ухудшение устойчивости автомобиля на дороге;

– разрыв или разрушение беговой дорожки протектора.

Внутреннее давление в шине зависит от загрузки автомобиля и скорости движения. Приведите давление воздуха в шинах в соответствие с условиями эксплуатации (см. этикетку, наклеенную на кромке двери водителя).

Давление воздуха должно проверяться на холодных шинах – не обращайте внимания, если давление в шинах после поездки на высокой скорости или в жаркую погоду будет превышать рекомендованные значения.

Если нет возможности измерить давление **на холодных шинах**, следует увеличить рекомендованные значения на **0,2 0,3** бар (**3 PSI**).

Никогда не выпускайте воздух из нагретых шин для приведения давления в норму.

Особенность
В зависимости от комплектации автомобиля, у Вас имеется адаптер, устанавливаемый на клапан перед подкачиванием шины.

Внимание! Плохо завинченный колпачок вентиля или его отсутствие может стать причиной нарушения герметичности шин и падения давления в них.

Колпачки вентилей всегда должны быть полностью завинчены и идентичны первоначально установленным.

Замена шин

В целях безопасности замена шин должна производиться только специалистом.

Одновременная установка на автомобиль шин различного типа приведет к:

– несоответствию вашего автомобиля требованиям действующих правил;

– изменению поведения автомобиля при поворотах;

– увеличению усилия на рулевом колесе;

– затруднению установки цепей противоскольжения.

Запасное колесо

См. разделы «Прокол шины» и «Замена колеса» в главе 5.

Особенности эксплуатации шин в зимних условиях

Цепи противоскольжения

В целях безопасности установка цепей противоскольжения на задние колеса категорически запрещена.

Установка шин, размер которых больше размера шин, установленных на автомобиль первоначально, **делает невозможным установку цепей**.

Шины для движения по льду и снегу, или «зимние» шины

Мы рекомендуем Вам установить такие шины **на все четыре колеса**, что обеспечит Вашему автомобилю наилучшее сцепление с дорогой.

Внимание! Иногда на этих шинах указаны направление вращения колеса при движении автомобиля вперед и значение максимальной скорости, которая может быть ниже максимальной скорости Вашего автомобиля.

Цепи можно устанавливать только на шины, которые имеют тот же размер, что и шины, установленные на **Ваш автомобиль** первоначально.

Шипованные шины

Шипованные шины могут использоваться только ограниченное время и в соответствии с местным законодательством и правилами дорожного движения. Необходимо придерживаться скоростных ограничений, установленных действующими правилами.

Во всех случаях рекомендуем Вам обратиться на сервисную станцию производителя, где Вы получите рекомендации по выбору наиболее подходящего для Вашего автомобиля оборудования.

Цепи противоскольжения не устанавливаются на колеса диаметром 18 дюймов.

Если Вы хотите использовать цепи противоскольжения, Вам необходимо иметь **специальный инструмент**.

Обратитесь на сервисную станцию компании-производителя.

Замена колеса

Системе контроля давления в шинах может потребоваться несколько минут после начала движения для уточнения положения колес и значений давления в них, проверяйте давление в шинах после любого ремонта.

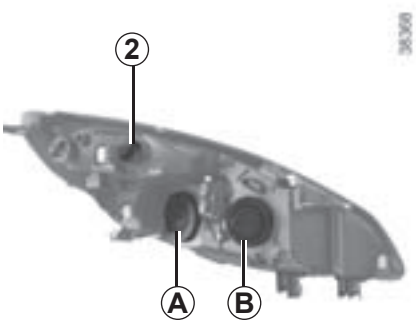

Фары дальнего *A*/ближнего *B* света с галогеновыми лампами

Снятие

Снимите крышку ***A*** или ***B***, отсоедините лампу, подняв разъем ***3*** или ***4*** (в направлении ***C*** или ***D***), затем замените лампу.

Тип ламп: H7.

Доступ к лапам ближнего света фар со стороны аккумуляторной батареи

В зависимости от комплектации автомобиля, сдвиньте кабель ***6***, проследив, чтобы не отсоединился держатель ***7*** и не деформировался наконечник ***8***.

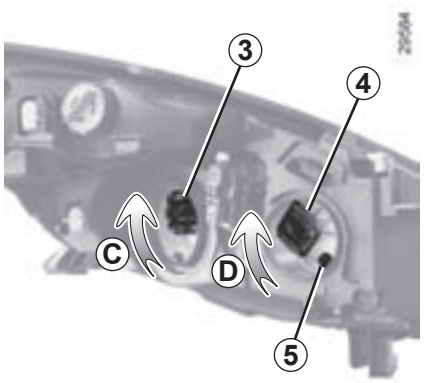

Установка

Выполните действия в обратном порядке. Следите за правильностью установки лампы (правильность ее ориентации).
Обязательно используйте лампы анти U.V. 55W, чтобы предотвратить повреждение пластмассовых рассеивателей фар.

Не прикасайтесь к колбе лампы. Держите ее за цоколь.

Передний габаритный огонь

В зависимости от комплектации автомобиля, снимите крышку ***B***, потяните провода патрона лампы ***5***, извлеките лампу и замените ее.

Тип лампы: W5W.

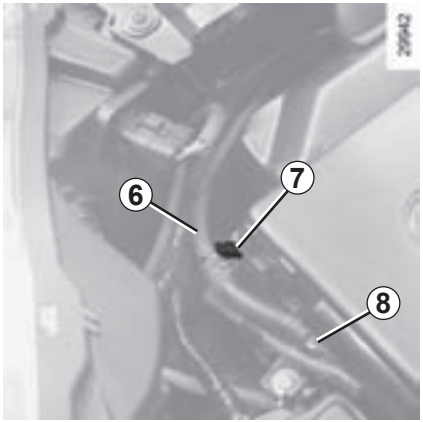

Указатель поворота

Отверните патрон лампы ***2*** для его извлечения и замените лампу.

Тип лампы: PY21W.

В соответствии с местным законодательством и из предосторожности приобретите на сервисной станции компании-производителя запасной набор с комплектом ламп и предохранителей.

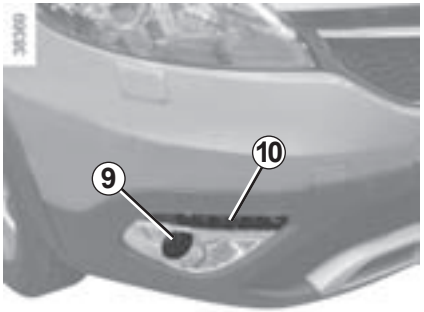

Передние противотуманные фары *9*

В связи с необходимостью снятия переднего бампера обратитесь на сервисную станцию компании-производителя.

Ходовые огни/габаритные огни *10*

(В зависимости от комплектации автомобиля)
Обратитесь на сервисную станцию компании-производителя.

Внутри лампы находятся под давлением и могут взорваться при замене.

Существует риск получить травму.

Все работы по техобслуживанию или модификации электрооборудования Вашего автомобиля должны выполняться специалистами сервисной станции компании-производителя, в противном случае неправильное подсоединение элементов электрооборудования может привести к его выходу из строя (это касается проводки, приборов и особенно генератора); кроме того, на сервисной станции имеются все необходимые инструменты для установки данного оборудования на Ваш автомобиль.

Модификация с нормальным шасси

Указатели поворотов и стоп-сигнал

С наружной стороны отверните винты ***5*** с помощью отвертки с плоским лезвием и потяните комбинированный фонарь на себя.

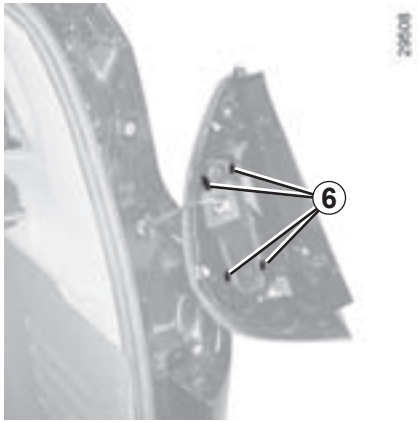

Отсоедините патрон лампы, нажав на язычки ***6***.

Замените лампу.

Указатель поворота *7*

Тип лампы: PY21W.

Габаритные огни и фонарь стоп-сигнала *8*

Тип лампы: P21/5W.

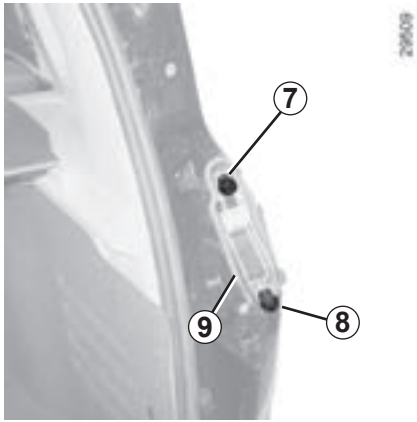

Установка

Для установки действуйте в обратном порядке, стараясь не повредить жгут проводов.

Примечание: не снимайте уплотнитель ***9***.

Габаритные огни

Со стороны багажника отсоедините крышку.

С помощью инструмента отверните гайку ***10***.

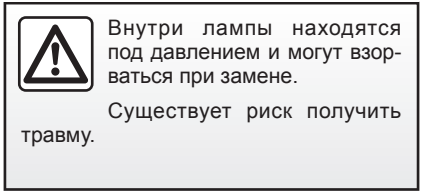

Внутри лампы находятся под давлением и могут взорваться при замене.

Существует риск получить травму.

С наружной стороны автомобиля потяните блок фонарей и снимите его, затем поверните патрон ***11*** на четверть оборота.

Замените лампу.

Тип лампы: W5W.

Установка

Для установки действуйте в обратном порядке, стараясь не повредить жгут проводов.

Задний противотуманный фонарь или фонарь заднего хода

(в зависимости от модификации автомобиля)

Действуя снизу автомобиля получите доступ к патрону лампы ***12***, затем выверните его, поворачивая к средней части автомобиля.

Тип лампы: P21W.

Третий фонарь стоп-сигнала *13*

Обратитесь на сервисную станцию компании-производителя.

Фонари освещения номерного знака *14*

Отсоедините фонарь ***14***, нажав на язычок ***15***.

Снимите крышку фонаря для доступа к лампе.

Тип лампы: цилиндрическая с концевым цоколем C5W.

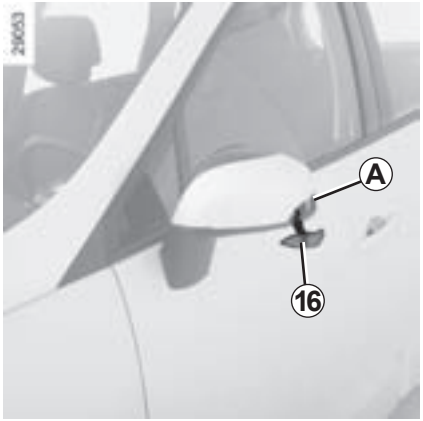

Боковые повторители указателей поворота *16*

С помощью отвертки с плоским лезвием отсоедините боковой повторитель указателей поворота ***16***. Установите его в точке ***A*** и отклоните повторитель указателей поворота к передней части автомобиля.

Поверните патрон на четверть оборота, чтобы извлечь лампу.

Тип лампы: W5W.

Плафон

– Установите все три переключателя в среднее положение;

– сдвиньте плафон к задней части (движение ***A***), затем сдвиньте переднюю часть плафона вниз (движение ***B***);

– при извлечении плафона не тяните за электрические провода;

– отсоедините рассеиватель ***1***.

Примечание: для извлечения перегоревшей лампы можно воспользоваться отверткой с плоским лезвием.

Тип лампы: W5W.

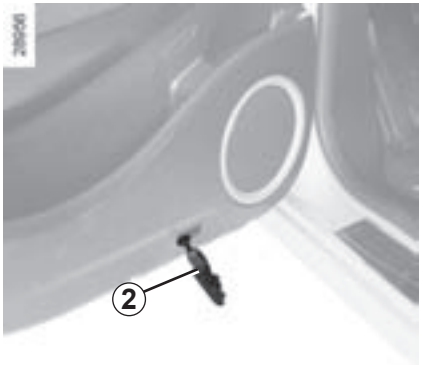

Фонари подсветки дверей

Отсоедините плафон ***2*** с помощью инструмента типа плоской отвертки.

Поверните патрон на четверть оборота, чтобы извлечь лампу.

Тип лампы: W5W.

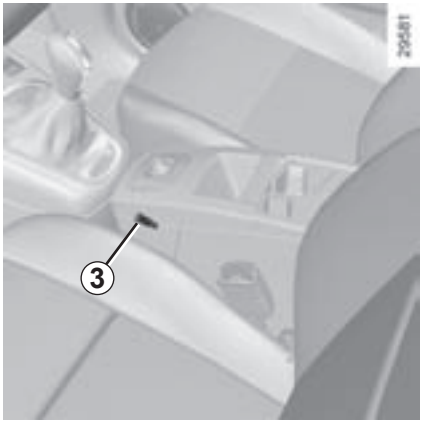

Фонарь на сдвижной центральной консоли

Отсоедините лампу ***3*** от держателя.

Тип лампы: W5W.

Внутри лампы находятся под давлением и могут взорваться при замене.

Существует риск получить травму.

Лампы освещения багажного отделения

С помощью инструмента типа плоской отвертки отсоедините фонари ***4***.

Отсоедините плафон.

Нажмите на фиксатор ***5***, чтобы отсоединить рассеиватель ***7*** и получить доступ к лампе ***6***.

Тип лампы: W5W.

Внутри лампы находятся под давлением и могут взорваться при замене.

Существует риск получить травму.

Блок предохранителей

При возникновении неисправности одного из электроприборов, прежде всего, проверьте соответствующие предохранители.

Отсоедините крышку ***A*** или ***B*** (в зависимости от комплектации автомобиля).

В соответствии с законодательством и из предосторожности приобретите на сервисной станции компании-производителя запасной набор с комплектом ламп и предохранителей.

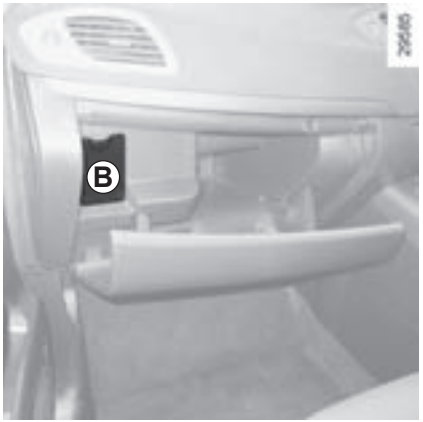

Проверьте соответствующий предохранитель и при необходимости **замените его обязательно новым, имеющим тот же номинал.**

Предохранитель с большим значением номинального тока может вызвать перегрев электрической сети (риск возникновения пожара) в случае чрезмерного потребления электрической энергии оборудованием.

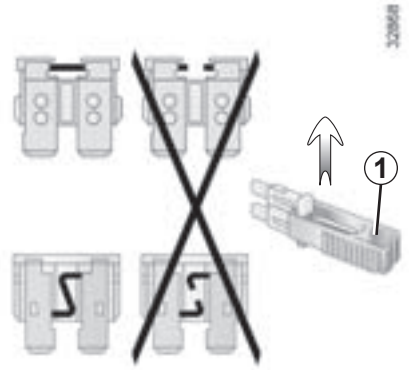

Зажим *1*

Извлеките предохранитель с помощью щипцов ***1***, расположенных с обратной стороны крышки ***A*** или ***B***.

Чтобы извлечь предохранитель из пинцета, сдвиньте его в сторону (как показано на рисунке).

Свободные гнезда для предохранителей использовать не рекомендуется.

ПЛАВКИЕ ПРЕДОХРАНИТЕЛИ (2/2)

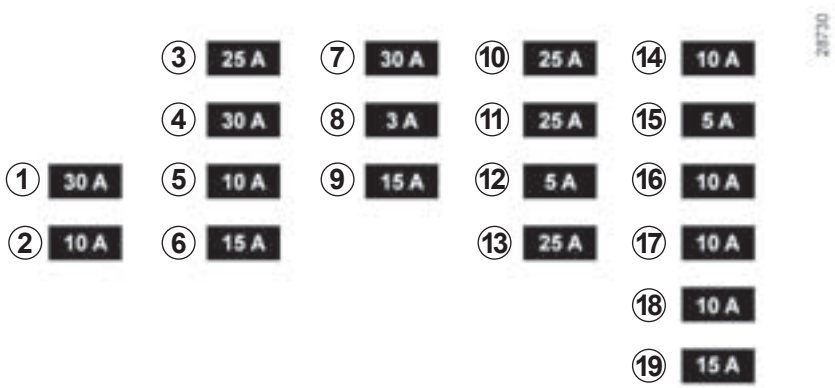

Назначение предохранителей

Наличие предохранителей зависит от степени электрооснащенности автомобиля

1 **–** автоматический стояночный тормоз;

2 **–** фонарь стоп-сигнала;

3 **–** автоматическая блокировка дверей;

4 **–** стеклоподъемник двери водителя;

5 **–** щиток приборов;

6 **–** указатели поворотов;

7 **–** система навигации;

8 **–** внутреннее зеркало заднего вида;

9 **–** очиститель заднего стекла;

10 и ***11*** **–** задние стеклоподъемники;

12 **–** ABS/ESC;

13 **–** стеклоподъемник двери пассажира;

14 **–** стеклоомыватель ;

15 **–** обогрев наружных зеркал заднего вида;

16 **–** аудиосистема;

17 **–** розетка питания дополнительного оборудования в багажном отделении;

18 **–** розетка питания дополнительного оборудования для задних сидений;

19 **–** прикуриватель.

Некоторое дополнительное оборудование защищено предохранителями, находящимися в моторном отсеке в блоке ***C***.

Тем не менее, ввиду затрудненного доступа, рекомендуем Вам обращаться для замены этих предохранителей на сервисную станцию компании-производителя.

Во избежание искрения

– Перед отключением или подключением аккумуляторной батареи убедитесь в том, что потребители электроэнергии (плафоны освещения и т. п.) выключены;

– при подсоединении или отсоединении батареи от зарядного устройства следите за тем, чтобы оно было выключено;

– не кладите металлические предметы на аккумуляторную батарею: это может привести к короткому замыканию между выводами;

– чтобы отключить аккумуляторную батарею, выждите не менее одной минуты после остановки двигателя;

– после установки тщательно подсоедините провода аккумуляторной батареи.

Перед выполнением любых действий в моторном отсеке необходимо обязательно отключить зажигание кнопкой выключения двигателя (см. раздел «Пуск и остановка двигателя», глава 2).

Подсоединение зарядного устройства

Зарядное устройство должно быть совместимо с аккумуляторной батареей с номинальным напряжением 12 В.

Не отсоединяйте батарею при работающем двигателе. **Следуйте инструкции изготовителя по эксплуатации зарядного устройства.**

Некоторые аккумуляторные батареи требуют подзаряда по особой методике. Проконсультируйтесь по этому поводу на сервисной станции компании-производителя.

Избегайте источников искр вблизи аккумуляторной батареи во избежание взрыва и производите заряд батареи в хорошо проветриваемом помещении. Существует опасность получения тяжелых травм.

При работе с аккумуляторной батареей будьте осторожны, так как в ней содержится раствор серной кислоты. Не допускайте попадания электролита на кожу и в глаза. Если это все же произойдет, тщательно промойте пораженный участок большим количеством воды. При необходимости обратитесь к врачу.

Во избежание взрыва газов не используйте источники открытого огня, искрения и нагревательные приборы в непосредственной близости от аккумуляторной батареи.

При работах в непосредственной близости от двигателя обратите внимание на то что он может оказаться горячим. А также помните, что вентилятор системы охлаждения может включиться в любой момент.

Существует риск получить травму.

Запуск двигателя от аккумуляторной батареи другого автомобиля

Если для запуска двигателя Вам нужно подключить питание от батареи другого автомобиля, приобретите на сервисной станции компании-производителя соответствующие провода (обратите внимание на их сечение). Если они у Вас уже есть, проверьте их состояние.

Обе батареи должны быть одинакового номинального напряжения 12 В. Емкость (ампер-час, А·ч) заряженной батареи должна быть в любом случае не меньше, чем у разряженной батареи.

Убедитесь также, что оба автомобиля не имеют между собой электрического контакта (из-за возможности короткого замыкания при соединении положительных выводов) и разряженная батарея правильно подсоединена. Выключите зажигание на Вашем автомобиле.

Запустите двигатель автомобиля, от которого выполняется заряд, и оставьте его работать при средней частоте вращения коленчатого вала двигателя.

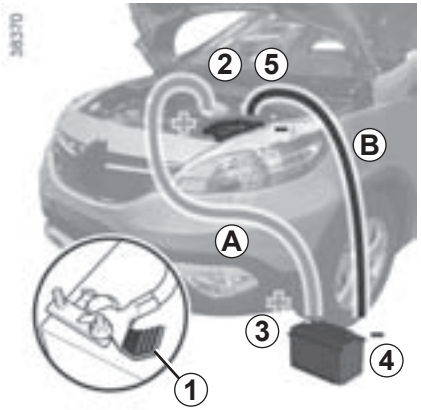

Присоедините плюсовой провод ***A*** к **держателю** ***1*** вывода ***2*** (+), а затем к **выводу** ***3*** (+) батареи-донора.

Подсоедините минусовой провод ***B*** к **выводу** ***4*** (–) заряженной батареи, затем к **выводу** ***5*** (–) разряженной аккумуляторной батареи.

Запустите двигатель и отсоедините провода ***A*** и ***B*** в обратной последовательности **(*5 - 4 - 3 - 2*).**

Проверьте, что соединительные провода ***A*** и ***B*** не соприкасаются и что плюсовой провод ***A*** не имеет контакта с какими-либо металлическими частями автомобиля-донора.

Опасность травм и/или повреждения автомобиля.

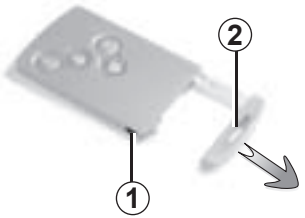

Замена элемента питания

Если на щитке приборов появляется сообщение «Ключ-карта разряжена» (Низкий заряд элемента питания), замените элемент питания карты RENAULT, нажмите кнопку ***1***, потянув за ключ ***2***, затем отсоедините крышку ***3*** при помощи лапки ***4***.
Вытащите элемент питания, нажимая с одной стороны (движение ***A***) и приподнимая его с другой (движение ***B***), затем замените его, соблюдая полярность и модель, указанную на крышке ***3***.

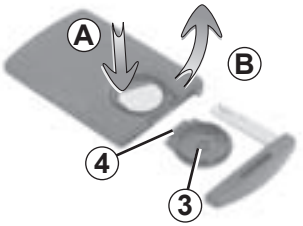

Сборку выполняйте в обратном порядке, затем, находясь в непосредственной близости от автомобиля, нажмите четыре раза на одну из кнопок карты: при следующем запуске двигателя сообщение исчезнет.
Примечание: при замене элемента питания не рекомендуется дотрагиваться до электронного блока и контактов карты RENAULT.

Убедитесь в том, что крышка надежно защелкнулась.

Неисправности

Если элемент питания разряжен и не обеспечивает нормальную работу, Вы можете запустить двигатель (вставьте карту RENAULT в считывающее устройство) и запереть/отпереть автомобиль (см. раздел "Запирание и отпирание открывающихся элементов кузова" в главе 1).

Вы можете приобрести элементы питания на сервисной станции компании-производителя. Срок службы элементов питания – около двух лет. Следите за тем, чтобы на элементе питания не было следов чернил, это может привести к плохому электрическому контакту.

Не выбрасывайте использованные элементы питания вместе с бытовыми отходами. Сдавайте их в организации, ответственные за их сбор и переработку.

Электрическое и электронное дополнительное оборудование

Перед установкой этого типа оборудования, убедитесь, что оно подходит для Вашего автомобиля. По данному вопросу обращайтесь на сервисную станцию компании-производителя.

Подключайте только вспомогательное оборудование мощностью не более 120 Вт. **Опасность возгорания.**

Любые работы в электрической цепи автомобиля могут выполняться только специалистами сервисной станции компании-производителя, так как любое неправильное подключение может вывести из строя электрическое оборудование и/или приборы.

В случае послепродажной установки электрического оборудования убедитесь, что оборудование защищено предохранителем. Строго соблюдайте место установки предохранителя и ток, на который он рассчитан.

Использование передающих/ принимающих аппаратов (радиотелефоны, аппаратура CB)

Радиотелефоны и аппаратура CB, имеющие встроенные антенны, могут создавать помехи электронным системам, изначально установленным на автомобиле. Рекомендуется использовать приборы только с наружной антенной. **Кроме того, напоминаем Вам о необходимости соблюдения действующего в вашей стране законодательства в части, относящейся к эксплуатации этих приборов.**

Послепродажная установка дополнительного оборудования

Если Вы желаете установить дополнительное оборудование на автомобиль: обратитесь на сервисную станцию компании-производителя. Чтобы обеспечить нормальное функционирование вашего автомобиля и во избежание риска снижения уровня Вашей безопасности, мы рекомендуем Вам использовать дополнительное оборудование, рекомендованное компанией-производителем, поскольку оно приспособлено для вашего автомобиля. Гарантия производителя распространяется только на такое оборудование.

Если Вы используете стержневое противоугонное устройство, закрепляйте его только на педали тормоза.

Неудобство управления

На водительском месте используйте только коврики, предназначенные именно для данного автомобиля и фиксируемые специальными элементами конструкции; регулярно следите за надежностью их крепления. Не накладывайте коврики друг на друга. **Это создает риск блокировки педалей.**

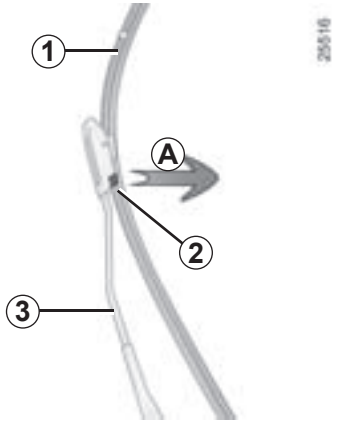

Щетка очистителя ветрового стекла *1*

При включенном зажигании и остановленном двигателе полностью опустите рычаг переключателя стеклоочистителя: стеклоочиститель остановится, не дойдя до капота.

Поднимите рычаг стеклоочистителя ***3***, потяните за лапку ***2*** (движение ***A***) и сдвиньте щетку вверх.

Установка

Сдвиньте щетку на рычаг до защелкивания. Проверьте надежность ее фиксации. Установите рычаг переключателя стеклоочистителя в положение отключения. Рычаг стеклоочистителя со стороны водителя должен быть всегда сверху.

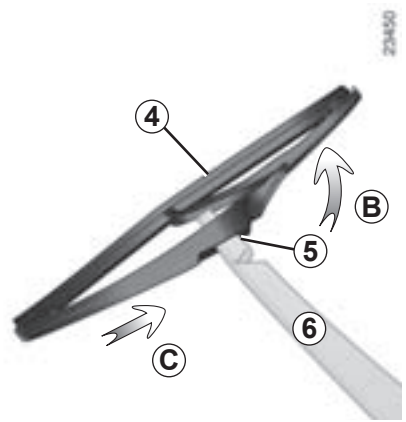

Щетка очистителя заднего стекла *4*

– Поднимите рычаг стеклоочистителя ***6***;

– поверните щетку ***4*** до ощущения сопротивления (в направлении ***B***);

– в зависимости от комплектации автомобиля, нажмите на фиксатор ***5***, затем снимите щетку, потянув за нее (в направлении ***C***).

Установка

Установка щетки производится в обратной последовательности. Проверьте надежность крепления щетки на рычаге стеклоочистителя.

Следите за состоянием щеток стеклоочистителя. Их срок службы зависит от Вас:

– регулярно мойте щетки, ветровое стекло и заднее стекло мыльной водой;

– не используйте щетки, если ветровое стекло или заднее стекло сухие;

– отсоедините щетки от ветрового стекла или заднего стекла, если Вы не использовали их в течение длительного времени.

– При отрицательной температуре наружного воздуха следует убедиться, что щетки стеклоочистителей не примерзли к стеклу, это может вызвать перегрев электродвигателя стеклоочистителей.

– Следите за состоянием щеток. Щетки следует заменить, как только Вы заметите ухудшение качества очистки стекла (примерно раз в год).

При замене щетки, когда Вы ее вытаскиваете, следите за тем, чтобы рычаг не упал на стекло, стекло может разбиться.

Перед началом буксировки разблокируйте рулевую колонку: поставьте ногу на сцепление, включите **первую передачу** (рычаг селектора в положении **N** или **R** на автомобилях с автоматической коробкой передач), вставьте карту RENAULT в считывающее устройство, затем в течение **двух секунд** нажимайте на кнопку запуска двигателя.

Снова установите рычаг переключения передач в нейтральное положение (положение **N** для автомобилей с автоматической коробкой передач).

Колонка разблокируется, вспомогательное оборудование получает электропитание: Вы можете использовать приборы освещения (указатели поворота, стоп-сигнал и т.д.). В темное время суток на буксируемом автомобиле должны быть включены габаритные огни.

По окончании буксировки дважды нажмите кнопку запуска двигателя, чтобы не разрядить аккумуляторную батарею.

Не вынимайте карту RENAULT из считывающего устройства при буксировке.

Необходимо строго соблюдать действующие правила по буксировке. Если Вы буксируете какой-либо автомобиль, следите за тем, чтобы масса буксируемого автомобиля не превышала массу вашего автомобиля (см. раздел «Масса» в главе 6).

Буксировка автомобилей с автоматической коробкой передач

При выключенном двигателе система смазки автоматической коробки передач не работает, поэтому автомобиль желательно перевозить на грузовой платформе эвакуационного автомобиля или с вывешенными передними колесами.

В исключительных случаях возможна буксировка автомобиля на четырех колесах, но только передним ходом, с селектором в нейтральном положении **N** и на расстояние, не превышающее 80 км.

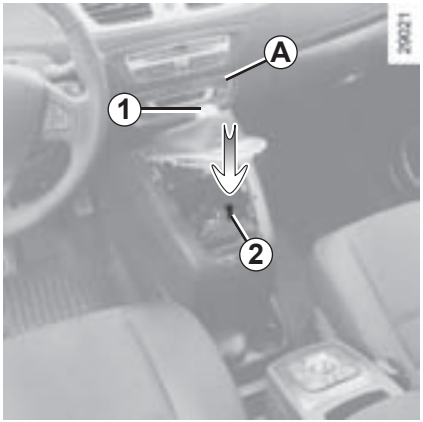

Если селектор заблокирован в положении **P**, при нажатой педали тормоза его можно освободить вручную. Для этого отсоедините основание рычага селектора, начиная со стороны, находящейся под органами управления ***A*** кондиционером. Нажмите на кнопку ***2*** и одновременно нажмите на кнопку, находящуюся на рычаге ***1***.

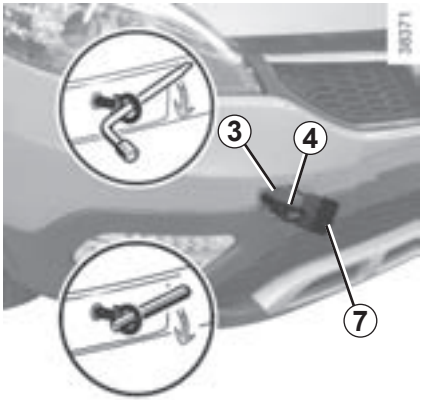

Используйте только передние *3* и задние *5* буксировочные проушины (ни в коем случае не валы привода колес). Места для установки буксировочных проушин предназначены только для буксировки; ни в коем случае не используйте их прямым или косвенным образом для подъема автомобиля.

При остановленном двигателе усилители рулевого управления и тормозов не работают.

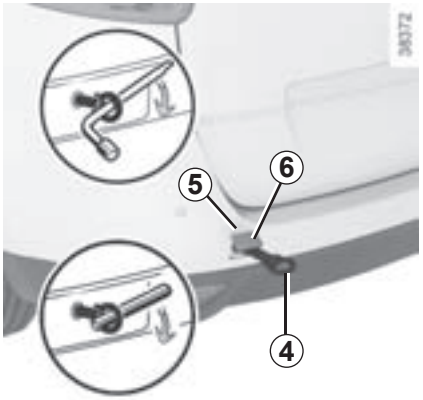

Доступ к гнездам крепления

Отсоедините крышку ***6*** или ***7***, вставив плоский предмет (или встроенный в карту RENAULT ключ) под крышку.

Заверните буксировочный крюк *4* до упора: сначала закрутите буксировочный крюк до упора от руки, а затем окончательно затяните его колесным ключом или, в зависимости от комплектации, с помощью рычага.

Используйте только буксировочный крюк ***4*** и колесный ключ или рычаг, расположенные под ковриком багажного отделения вместе с инструментами (см. раздел «Инструменты», глава 5).

– Производите буксировку на жесткой сцепке. При буксировке с помощью каната или троса (если это допустимо по действующему законодательству) тормозная система буксируемого автомобиля должна быть в исправном состоянии.

– Не следует буксировать автомобиль с неисправной ходовой частью.

– Не допускайте рывков при ускорениях и торможении, так как это может вызвать неисправность автомобиля.

– Во всех случаях рекомендуется выполнять буксировку со скоростью не более **50 км/ч**.

– Не передвигайте автомобиль, толкая его сзади, если рулевая колонка заблокирована.

Никогда не оставляйте инструменты незакрепленными, т. к. они могут выпасть при торможении.

НЕИСПРАВНОСТИ ФУНКЦИОНИРОВАНИЯ (1/6)

Рекомендации, приведенные ниже, помогут Вам временно устранить неисправности, однако, по соображениям безопасности при первой же возможности обратитесь к представителю производителя.

Использование карты RENAULT	ВОЗМОЖНЫЕ ПРИЧИНЫ	ЧТО ДЕЛАТЬ
Карта RENAULT не отпирает и не запирает двери.	Элемент питания карты разряжен.	Замените элемент питания. Вы всегда можете запереть или отпереть Ваш автомобиль, а также запустить двигатель (см. пункты «Запирание и отпирание открывающихся элементов кузова» раздела 1 и «Запуск и остановка двигателя» раздела 2).
	На частоте карты работает другой радиоприбор (например мобильный телефон).	Выключите такие приборы или воспользуйтесь встроенным ключом (см. пункт «Запирание и отпирание открывающихся элементов кузова» раздела 1).
	Автомобиль находится в зоне сильных электромагнитных помех. Аккумуляторная батарея автомобиля разряжена.	Используйте встроенный в карту ключ (см. пункт «Запирание и отпирание открывающихся элементов кузова» раздела 1).
	Двигатель работает.	При работающем двигателе разблокировка/блокировка карты запрещена. Выключите зажигание.

НЕИСПРАВНОСТИ (2/6)

При включении стартера	ВОЗМОЖНЫЕ ПРИЧИНЫ	ЧТО ДЕЛАТЬ
Сигнальные лампы на щитке приборов гаснут или не загораются, стартер не включается.	Клеммы аккумуляторной батареи плохо затянуты, не подключены или окислены.	Подключите клеммы. Если они окислились, очистите их и затяните.
	Аккумуляторная батарея разряжена или вышла из строя.	Подсоедините исправную аккумуляторную батарею к разряженной. См. раздел «Аккумуляторная батарея: устранение неисправностей» в главе 5 или, при необходимости, замените аккумуляторную батарею. Не передвигайте автомобиль, толкая его сзади, если рулевая колонка заблокирована.
	Неисправность электрической цепи.	Обратитесь на сервисную станцию компании-производителя.
Двигатель не запускается.	Не выполнены условия запуска.	См. пункт «Запуск, остановка двигателя» раздела 2.
	Карта RENAULT «Свободные руки» не действует.	Для запуска двигателя вставьте карту в считывающее устройство. См. пункт «Запуск, остановка двигателя» раздела 2.
Двигатель не останавливается.	Карта не обнаружена.	Для запуска двигателя вставьте карту в считывающее устройство.
	Сбой в электронной системе.	Пять раз быстро нажмите на кнопку запуска. Двигатель можно завести нажатием педали сцепления, если функция Stop and Start включена.
Рулевая колонка не разблокировалась.	Рулевое колесо заблокировано.	Поворачивайте рулевое колесо, нажимая одновременно кнопку запуска двигателя (см. пункт «Запуск, остановка двигателя» раздела 2).
	Неисправность электрической цепи.	Обратитесь на сервисную станцию компании-производителя.

НЕИСПРАВНОСТИ (3/6)

В движении	ВОЗМОЖНЫЕ ПРИЧИНЫ	ЧТО ДЕЛАТЬ
Вибрация.	Недостаточное давление воздуха в шинах, неправильная балансировка колес или их повреждение.	Проверьте давление в шинах; если оно соответствует норме, обратитесь на сервисную станцию компании-производителя.
Выход белого дыма из выхлопной трубы.	На автомобилях с дизельным двигателем дым не всегда означает неисправность, поскольку он может выделяться во время регенерации противосажевого фильтра.	См. раздел «Особенности автомобилей с дизельным двигателем», глава 2.
Из-под капота идет дым.	Замыкание или течь системы охлаждения.	Остановитесь, выключите зажигание, отойдите от автомобиля и позвоните на сервисную станцию компании-производителя.
Горит сигнальная лампа давления масла:		
на повороте или при торможении автомобиля;	Слишком низкий уровень масла.	Долейте моторное масло (см. пункт «Уровень масла в двигателе, долив, заправка» раздела 4).
гаснет не сразу или продолжает гореть при увеличении частоты вращения коленчатого вала двигателя.	Недостаточное давление масла.	Остановитесь и обратитесь на сервисную станцию компании-производителя.

В движении	ВОЗМОЖНЫЕ ПРИЧИНЫ	ЧТО ДЕЛАТЬ
Управление затруднено.	Перегрев усилителя рулевого управления.	Обратитесь на сервисную станцию компании-производителя.
Двигатель перегревается. Стрелка указателя температуры охлаждающей жидкости находится в красной зоне шкалы и горит сигнальная лампа экстренной остановки STOP.	Неисправен вентилятор системы охлаждения двигателя.	Прекратите движение, остановите двигатель и обратитесь на сервисную станцию компании-производителя.
	Течь охлаждающей жидкости.	Проверьте резервуар, в нем должна быть охлаждающая жидкость. Если охлаждающая жидкость отсутствует, срочно обратитесь на сервисную станцию компании-производителя.
Закипание охлаждающей жидкости.	Механическая неисправность: пробита прокладка головки блока цилиндров.	Остановите двигатель. Обратитесь на сервисную станцию компании-производителя.

Радиатор: при доливе большого объема охлаждающей жидкости необходимо помнить, что не следует заливать холодную жидкость, если двигатель автомобиля сильно нагрет. После любой операции на автомобиле, требующей даже частичного слива жидкости из системы охлаждения, ее следует наполнить свежей смесью, приготовленной в соответствующих пропорциях. Помните: можно использовать только те марки охлаждающей жидкости, которые рекомендованы к применению техническими отделами компании-производителя.

НЕИСПРАВНОСТИ (5/6)

Электрическое оборудование	ВОЗМОЖНЫЕ ПРИЧИНЫ	ЧТО ДЕЛАТЬ
Не работают стеклоочистители.	Примерзли щетки стеклоочистителя.	Освободите щетки стеклоочистителей перед включением стеклоочистителей.
	Неисправность электрической цепи.	Обратитесь на сервисную станцию компании-производителя.
	Поврежденный предохранитель.	Замените предохранитель, см. раздел «Предохранители».
Стеклоочиститель не останавливается.	Неисправность электрического управления.	Обратитесь на сервисную станцию компании-производителя.
Повышенная частота мигания указателей поворота.	Перегорела лампа.	См. пункты «Передние фары: замена ламп» или «Задние и боковые фары: замена ламп» раздела 5.
Не работают указатели поворота и аварийной световой сигнализации.	Неисправность электрической цепи или управления.	Обратитесь на сервисную станцию компании-производителя.
	Поврежденный предохранитель.	Замените предохранитель, см. раздел «Предохранители».
Фары не включаются или не выключаются.	Неисправность электрической цепи или управления.	Обратитесь на сервисную станцию компании-производителя.
	Поврежденный предохранитель.	Замените предохранитель, см. раздел «Предохранители».

Электрическое оборудование	ВОЗМОЖНЫЕ ПРИЧИНЫ	ЧТО ДЕЛАТЬ
Следы конденсата в фарах.	Наличие конденсата на отражателях фар может быть закономерным следствием изменения температуры наружного воздуха. В этом случае при включении фар конденсат быстро исчезает.	
Включение сигнальной лампы непристегнутых ремней безопасности на передних сиденьях не соответствует реальному состоянию ремней безопасности.	Какой-либо предмет находится между полом и сиденьем и мешает работе датчика.	Удалите все предметы из-под передних сидений.

Глава 6. Технические характеристики

Идентификационные таблички автомобиля 6.2
Идентификационные таблички двигателя 6.3
Габаритные размеры 6.4
Характеристики двигателей 6.5
Характеристики массы 6.6
Запасные части и ремонтные работы 6.7
Документальное подтверждение технического обслуживания 6.8
Проверка антикоррозионного покрытия 6.14

ИДЕНТИФИКАЦИОННЫЕ ТАБЛИЧКИ АВТОМОБИЛЯ

При заказе запасных частей необходимо ссылаться на информацию, которая содержится на идентификационной табличке изготовителя.

Наличие и местоположение идентификационных табличек зависят от модификации автомобиля.

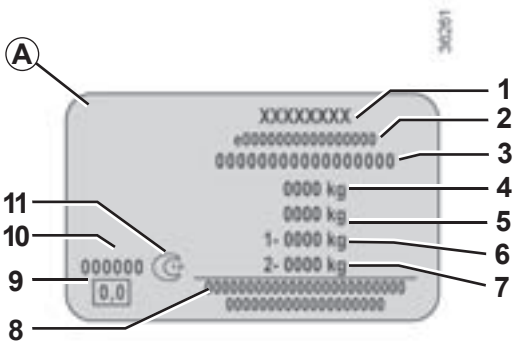

Табличка изготовителя *A*

1 – название изготовителя.

2 – номер первоначального одобрения типа* или номер сертификации.

3 – идентифи кационный номер.

4 – максимальная разрешенная масса автомобиля с грузом (MMAC) на переднюю ось.

5 – максимальная разрешенная масса полностью загруженного автомобиля с прицепом (MTR).

6 – максимальная разрешенная нагрузка (MMTA) на переднюю ось.

7 – максимальная разрешенная нагрузка (MMTA) на заднюю ось.

8 – предназначено для нанесения информации партнеров или дополнительной информации.

9 – выпуск отработавших газов в дизельном двигателе.

10 – номер краски (код цвета).

11 – маркировка перемещения по рынку.

*Уважаемый владелец автомобиля Renault, полный номер Одобрения типа транспортного средства (OTTC) на Ваш автомобиль указан в Паспорте транспортного средства (ПТС).
На идентификационной табличке изготовителя Вашего автомобиля указан номер OTTC, первоначально выданного на данный тип транспортного средства.

ИДЕНТИФИКАЦИОННЫЕ ТАБЛИЧКИ ДВИГАТЕЛЯ

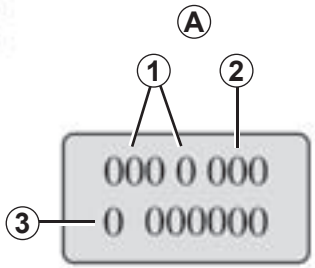

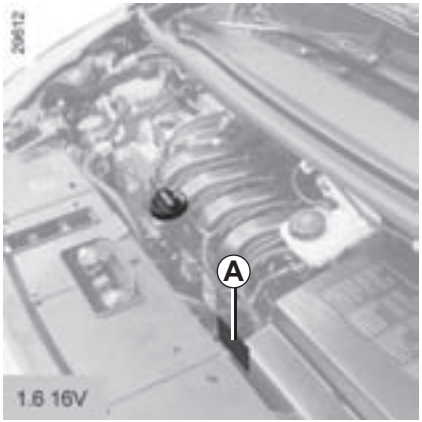

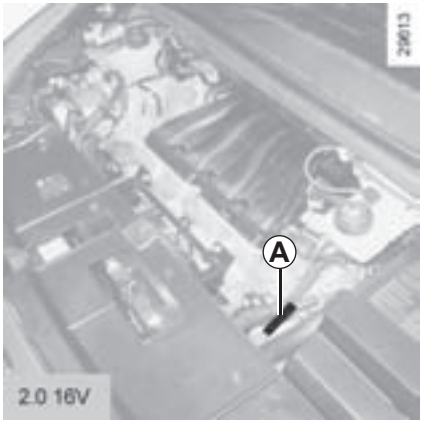

При заказе запасных частей необходимо ссылаться на информацию, которая указана на табличке на двигателе или на наклейке *A*.

(Ее расположение зависит от двигателя)

1 Тип двигателя.

2 Индекс двигателя.

3 Заводской номер двигателя.

ГАБАРИТЫ АВТОМОБИЛЯ, мм

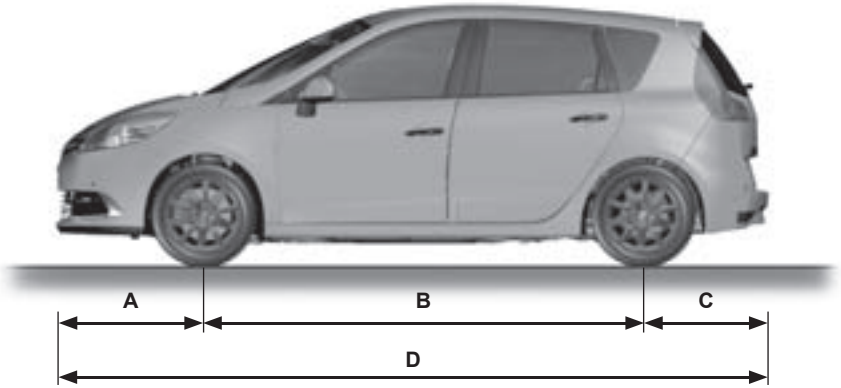

	Стандартная база
A	885
B	2703
C	757
D	4344
E	1546
F	1547
G	2077
H (пустой автомобиль)	1675

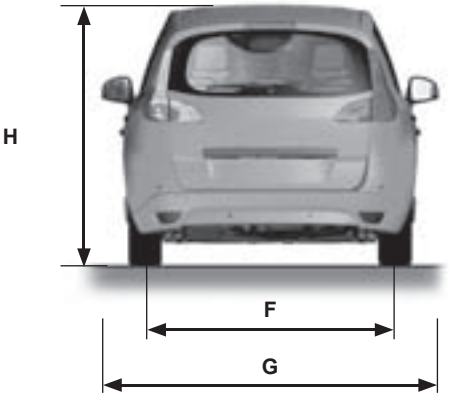

ХАРАКТЕРИСТИКИ ДВИГАТЕЛЕЙ

Модификации	**1.6 16V**	**2.0 16V**
Тип двигателя (см. табличку на двигателе)	K4M	M4R
Рабочий объем двигателя, см^3	5981	1995
Тип топлива **Октановое число**	Неэтилированное топливо **обязательно** с октановым числом, соответствующим числу, указанному на этикетке на лючке заливной горловины топливного бака. При отсутствии рекомендованного топлива допускается использование неэтилированного бензина: – с октановым числом 91, если на этикетке указано 95, 98; – с октановым числом 87, если на этикетке указано 91, 95, 98.	
Свечи зажигания	Используйте свечи только тех типов, которые рекомендованы для Вашего автомобиля. Тип свечей должен быть указан на этикетке, расположенной в моторном отсеке, в противном случае обратитесь на сервисную станцию компании-производителя. Установка свечей зажигания другого типа может привести к повреждению двигателя.	

МАССОВЫЕ ХАРАКТЕРИСТИКИ (кг)

Данные массовые характеристики указаны для автомобиля в базовой комплектации и без дополнительного оборудования: они изменяются в зависимости от комплектации Вашего автомобиля. Обратитесь на сервисную станцию компании-производителя.

Максимальная разрешенная масса автомобиля (MMAC) **Максимально разрешенная масса автомобиля с прицепом (MTR)**	Эти массовые характеристики указаны на табличке изготовителя автомобиля (см. раздел "Идентификационные таблички" в главе 6)
Масса буксируемого прицепа, оборудованного тормозами*	Рассчитываются по формуле: **MTR - MMAC**
Масса буксируемого прицепа, не оборудованного тормозами*	750
Максимально допустимая нагрузка на тягово-сцепное устройство*	75
Допустимая нагрузка на крышу с устройством для перевозки	80 кг (включая устройство для перевозки)

*** Масса буксируемого прицепа (буксировка трейлера, катера и т. д.)**

Буксировка запрещается, если соотношение MTR - MMAC равно нулю, либо если на фирменной табличке MTR указана равной нулю (или вовсе не указана).

– Следует помнить, что масса буксируемого прицепа регламентируется местным законодательством и, в частности, правилами дорожного движения. По поводу тягово-сцепного устройства обращайтесь к представителям производителя.
– В любом случае при буксировке **недопустимо превышение максимальной разрешенной массы (автомобиль и буксируемый прицеп)**. Однако, допускается:
  – превышение максимально разрешенной нагрузки на задние колеса максимум на 15 %,
  – превышение максимально разрешенной массы автомобиля с загрузкой максимум на 10 %, но не более чем на 100 кг.

  В обоих случаях максимальная скорость автомобиля с прицепом не должна превышать 100 км/ч, при этом давление воздуха в шинах следует увеличить на 0,2 бара (3 PSI).
– Мощность двигателя и способность автомобиля преодолевать подъемы уменьшаются в условиях высокогорья, мы рекомендуем уменьшать максимальную загрузку на 10% на 1000 м подъема и затем дополнительно на 10% на каждые 1000 м подъема.

ЗАПАСНЫЕ ЧАСТИ И РЕМОНТНЫЕ РАБОТЫ

Оригинальные запасные части созданы на основе очень жестких технических требований и подвергаются специальным испытаниям. Поэтому они соответствуют всем техническим требованиям к аналогичным деталям, устанавливаемым на новые автомобили.

Используя оригинальные запасные части компании-производителя, Вы сможете обеспечить долговечность и исправность Вашего автомобиля. Кроме того, на ремонтные работы, выполненные специалистами сервисной станции компании-производителя с использованием оригинальных запасных частей, дается гарантия согласно условиям, приведенным на обороте заказ-наряда на ремонт.

ПОДТВЕРЖДАЮЩИЕ ДОКУМЕНТЫ ТЕХНИЧЕСКОГО ОБСЛУЖИВАНИЯ (1/6)

VIN (ИНА): .....

Дата: Км:	№ счета-фактуры:	Комментарии/разное
Тип работ: Проверка □ ..... □ **Проверка антикоррозионного покрытия:** В НОРМЕ □ Не В НОРМЕ* □ *См. специальную страницу	**Печать**	

Дата: Км:	№ счета-фактуры:	Комментарии/разное
Тип работ: Проверка □ ..... □ **Проверка антикоррозионного покрытия:** В НОРМЕ □ Не В НОРМЕ* □ *См. специальную страницу	**Печать**	

Дата: Км:	№ счета-фактуры:	Комментарии/разное
Тип работ: Проверка □ ..... □ **Проверка антикоррозионного покрытия:** В НОРМЕ □ Не В НОРМЕ* □ *См. специальную страницу	**Печать**	

ПОДТВЕРЖДАЮЩИЕ ДОКУМЕНТЫ ТЕХНИЧЕСКОГО ОБСЛУЖИВАНИЯ (2/6)

VIN (ИНА): .....

Дата: Км:	№ счета-фактуры:	Комментарии/разное
Тип работ: Проверка □ ..... □ **Проверка антикоррозионного покрытия:** В НОРМЕ □ Не В НОРМЕ* □ *См. специальную страницу	**Печать**	

Дата: Км:	№ счета-фактуры:	Комментарии/разное
Тип работ: Проверка □ ..... □ **Проверка антикоррозионного покрытия:** В НОРМЕ □ Не В НОРМЕ* □ *См. специальную страницу	**Печать**	

Дата: Км:	№ счета-фактуры:	Комментарии/разное
Тип работ: Проверка □ ..... □ **Проверка антикоррозионного покрытия:** В НОРМЕ □ Не В НОРМЕ* □ *См. специальную страницу	**Печать**	

ПОДТВЕРЖДАЮЩИЕ ДОКУМЕНТЫ ТЕХНИЧЕСКОГО ОБСЛУЖИВАНИЯ (3/6)

VIN (ИНА): .....

Дата: Км:	№ счета-фактуры:	Комментарии/разное
Тип работ: Проверка □ ..... □ **Проверка антикоррозионного покрытия:** В НОРМЕ □ Не В НОРМЕ* □ *См. специальную страницу	**Печать**	

Дата: Км:	№ счета-фактуры:	Комментарии/разное
Тип работ: Проверка □ ..... □ **Проверка антикоррозионного покрытия:** В НОРМЕ □ Не В НОРМЕ* □ *См. специальную страницу	**Печать**	

Дата: Км:	№ счета-фактуры:	Комментарии/разное
Тип работ: Проверка □ ..... □ **Проверка антикоррозионного покрытия:** В НОРМЕ □ Не В НОРМЕ* □ *См. специальную страницу	**Печать**	

ПОДТВЕРЖДАЮЩИЕ ДОКУМЕНТЫ ТЕХНИЧЕСКОГО ОБСЛУЖИВАНИЯ (4/6)

VIN (ИНА): .....

Дата: Км:	№ счета-фактуры:	Комментарии/разное
Тип работ: Проверка □ ..... □ **Проверка антикоррозионного покрытия:** В НОРМЕ □ Не В НОРМЕ* □ *См. специальную страницу	**Печать**	

Дата: Км:	№ счета-фактуры:	Комментарии/разное
Тип работ: Проверка □ ..... □ **Проверка антикоррозионного покрытия:** В НОРМЕ □ Не В НОРМЕ* □ *См. специальную страницу	**Печать**	

Дата: Км:	№ счета-фактуры:	Комментарии/разное
Тип работ: Проверка □ ..... □ **Проверка антикоррозионного покрытия:** В НОРМЕ □ Не В НОРМЕ* □ *См. специальную страницу	**Печать**	

ПОДТВЕРЖДАЮЩИЕ ДОКУМЕНТЫ ТЕХНИЧЕСКОГО ОБСЛУЖИВАНИЯ (5/6)

VIN (ИНА): .....

Дата: Км:	№ счета-фактуры:	Комментарии/разное
Тип работ: Проверка □ ..... □ **Проверка антикоррозионного покрытия:** В НОРМЕ □ Не В НОРМЕ* □ *См. специальную страницу	**Печать**	

Дата: Км:	№ счета-фактуры:	Комментарии/разное
Тип работ: Проверка □ ..... □ **Проверка антикоррозионного покрытия:** В НОРМЕ □ Не В НОРМЕ* □ *См. специальную страницу	**Печать**	

Дата: Км:	№ счета-фактуры:	Комментарии/разное
Тип работ: Проверка □ ..... □ **Проверка антикоррозионного покрытия:** В НОРМЕ □ Не В НОРМЕ* □ *См. специальную страницу	**Печать**	

ПОДТВЕРЖДАЮЩИЕ ДОКУМЕНТЫ ТЕХНИЧЕСКОГО ОБСЛУЖИВАНИЯ (6/6)

VIN (ИНА): .....

Дата: Км:	№ счета-фактуры:	Комментарии/разное
Тип работ: Проверка □ ..... □ **Проверка антикоррозионного покрытия:** В НОРМЕ □ Не В НОРМЕ* □ *См. специальную страницу	**Печать**	

Дата: Км:	№ счета-фактуры:	Комментарии/разное
Тип работ: Проверка □ ..... □ **Проверка антикоррозионного покрытия:** В НОРМЕ □ Не В НОРМЕ* □ *См. специальную страницу	**Печать**	

Дата: Км:	№ счета-фактуры:	Комментарии/разное
Тип работ: Проверка □ ..... □ **Проверка антикоррозионного покрытия:** В НОРМЕ □ Не В НОРМЕ* □ *См. специальную страницу	**Печать**	

ПРОВЕРКА АНТИКОРРОЗИОННОГО ПОКРЫТИЯ (1/6)

В случае, когда продолжение действия гарантии обусловлено ремонтом, этот ремонт указывается ниже.

VIN (ИНА): .....

Выполняемый в связи с коррозией ремонт: Дата ремонта:		**Печать**
Выполняемый ремонт: Дата ремонта:		**Печать**
Выполняемый ремонт: Дата ремонта:		**Печать**

ПРОВЕРКА АНТИКОРРОЗИОННОГО ПОКРЫТИЯ (2/6)

В случае, когда продолжение действия гарантии обусловлено ремонтом, этот ремонт указывается ниже.

VIN (ИНА): .....

Выполняемый в связи с коррозией ремонт: Дата ремонта:		**Печать**
Выполняемый ремонт: Дата ремонта:		**Печать**
Выполняемый ремонт: Дата ремонта:		**Печать**

ПРОВЕРКА АНТИКОРРОЗИОННОГО ПОКРЫТИЯ (3/6)

В случае, когда продолжение действия гарантии обусловлено ремонтом, этот ремонт указывается ниже.

VIN (ИНА): .....

Выполняемый в связи с коррозией ремонт: Дата ремонта:		**Печать**
Выполняемый ремонт: Дата ремонта:		**Печать**
Выполняемый ремонт: Дата ремонта:		**Печать**

ПРОВЕРКА АНТИКОРРОЗИОННОГО ПОКРЫТИЯ (4/6)

В случае, когда продолжение действия гарантии обусловлено ремонтом, этот ремонт указывается ниже.

VIN (ИНА): .....

Выполняемый в связи с коррозией ремонт: Дата ремонта:		**Печать**
Выполняемый ремонт: Дата ремонта:		**Печать**
Выполняемый ремонт: Дата ремонта:		**Печать**

ПРОВЕРКА АНТИКОРРОЗИОННОГО ПОКРЫТИЯ (5/6)

В случае, когда продолжение действия гарантии обусловлено ремонтом, этот ремонт указывается ниже.

VIN (ИНА): .....

Выполняемый в связи с коррозией ремонт: Дата ремонта:		**Печать**
Выполняемый ремонт: Дата ремонта:		**Печать**
Выполняемый ремонт: Дата ремонта:		**Печать**

ПРОВЕРКА АНТИКОРРОЗИОННОГО ПОКРЫТИЯ (6/6)

В случае, когда продолжение действия гарантии обусловлено ремонтом, этот ремонт указывается ниже.

VIN (ИНА): .....

Выполняемый в связи с коррозией ремонт: Дата ремонта:		**Печать**
Выполняемый ремонт: Дата ремонта:		**Печать**
Выполняемый ремонт: Дата ремонта:		**Печать**

АЛФАВИТНЫЙ УКАЗАТЕЛЬ (1/5)

A

ASR: антипробуксовочная система ..... 1.56, 2.15 → 2.18

E

ESC: система поддержания курсовой устойчивости..... 1.56, 2.15 → 2.18

А

АБС ..... 1.56, 2.15 → 2.18
аварийная световая сигнализация 1.60
аварийный сигнал 1.60
автоматическая коробка передач (использование) ..... 2.31 → 2.33
автоматическое запирание открывающихся элементов кузова при движении 1.13
автомобильный сигнал 1.60
аккумуляторная батарея ..... 4.10 – 4.11
    неисправность ..... 5.20 – 5.21
антиблокировочная система (АБС) ..... 2.15 → 2.18
антикоррозионная защита 4.12
антипробуксовочная система: ASR ..... 2.15 → 2.18

Б

багажник крыши
    поперечины багажника крыши 3.38
багажное отделение ..... 3.30, 3.32 – 3.33
безопасность детей ..... 1.2, 1.6, 1.10, 1.29 – 1.31, 1.33 → 1.40, 3.12
боковые повторители указателей поворота
    замена ламп 5.22
бортовой компьютер ..... 1.50 → 1.58, 1.61 → 1.70
буксировка 3.35, 6.6
    при неисправности ..... 5.25 – 5.26
    тягово-сцепное устройство 3.35
буксировочные кольца ..... 5.4, 5.25 – 5.26
буксируемая масса 6.6

В

вентиляционные решетки ..... 3.2 – 3.3
вентиляция ..... 3.4 → 3.10
вещевой ящик ..... 3.19 → 3.24, 3.22
вещевые ящики ..... 3.19 → 3.24, 3.32 – 3.33
включение зажигания 2.4
внутренняя отделка салона
    техническое обслуживание ..... 4.14 – 4.15
вождение автомобиля ..... 2.2 → 2.5, 2.6 → 2.13, 2.15 → 2.18, 2.21 → 2.30, 2.31 → 2.33

Д

давление в шинах 4.9, 5.9
датчик заднего хода ..... 2.28 → 2.30
двери ..... 1.9 – 1.10, 1.13
двери/дверь багажного отделения 1.8
дверь багажного отделения 3.30
двигатель
    технические характеристики 6.5
декоративные колесные колпаки 5.10
дети ..... 1.30 – 1.31, 1.31
дети (безопасность) 1.2, 1.6, 1.10, 3.12
детские сиденья ..... 1.31 – 1.33, 1.33 → 1.40
дисплеи ..... 1.48 → 1.49
домкрат ..... 5.4 – 5.7
документы на техническое обслуживание ..... 6.8 → 6.13
дополнительная система ..... 3.4 → 3.11
дополнительное оборудование 5.23

Е

емкости
    охлаждающая жидкость 4.6
    стеклоомыватели 4.8
    тормозная жидкость 4.7

Ж

жидкость системы охлаждения двигателя 4.6

З

задние сиденья
    функциональные возможности 3.27

задний ход
движение ... 2,7, 2.31 → 2.33
задняя вещевая полка ... 3.31
задняя полка ... 3.31
закрытие дверей ... 1.9 → 1.12
замена колеса ... 5.6 – 5.7
замена ламп ... 5.11 → 5.15
замена масла в двигателе ... 4.4 → 4.5
запасное колесо ... 5.2 – 5.3
запасной ключ ... 1.2 – 1.3
запасные части ... 6.7
запирание дверей ... 1.2 → 1.10, 1.13
заправочная емкость системы смазки двигателя ... 4.4 → 4.5
заправочная емкость топливного бака ... 1.70 → 1.71
запуск двигателя ... 2.3 → 2.8
звуковая сигнализация ... 1.9, 1.60
звуковой
дальним светом фар ... 1.60
сигнал ... 1.60
звуковой сигнал ... 1.60
звуковой сигнал напоминания о невыключенном освещении . 1.64
звуковой сигнал превышения скорости ... 1.49
зеркала заднего вида ... 1.59

И

индивидуальные зеркала ... 3.17
индивидуальные настройки ... 1.57

К

капот ... 4.2 – 4.22
карта RENAULT
использование ... 1.2 → 1.8
элемент питания ... 5.22
каталитический нейтрализатор ... 2.6
ключ для снятия декоративного колпака ... 5.4 – 5.5
кнопка запуска/остановки двигателя ... 2.3 → 2.5
колеса (безопасность) ... 5.8 → 5.10
колесный ключ ... 5.4 – 5.5
контрольно-измерительные приборы ... 1.43 → 1.58, 1.61 – 1.62
крепежные кольца ... 3.34 – 3.35

Л

лакокрасочное покрытие
техническое обслуживание ... 4.12 – 4.13
лампы
замена ... 5.11
люк крыши ... 3.12 → 3.14

М

маслоизмерительный щуп ... 4.3
массовые характеристики ... 6.6
меню индивидуальных настроек ... 1.57
место водителя ... 1.41 → 1.47
моторное масло ... 4.3 → 4.5
мытье ... 4.12 – 4.13

Н

набор инструментов ... 5.4 – 5.5
накачивание шин ... 4. 9
наружная световая сигнализация ... 1.61 → 1.65
неисправности ... 1.54 → 1.58, 5.34 → 5.39
Неисправности ... 5.34 → 5.39

О

обкатка автомобиля ... 2.2
обогрев/обдув ветрового стекла ... 3.5, 3.9
обогрев/обдув заднего стекла ... 3.5, 3.9
оборудование ... 3.19 → 3.24
омыватели фар ... 1.82
органы управления ... 1.50 → 1.53
освещение:
наружное ... 1.75 → 1.79
салона ... 3.15 – 3.16, 5.16 – 5.17
щитка приборов ... 1.61 → 1.65
особенность автомобилей с бензиновым двигателем ... 2.6

отключение подушек безопасности переднего пассажира..... 1.46
открытие дверей ..... 1.9 → 1.12
отпирание дверей ..... 1.11 – 1.12
охрана окружающей среды 2.14

П
пепельница 3.25
перевозка грузов
в багажном отделении ..... 3.34 – 3.35
разделительная сетка ..... 3.36 – 3.37
перевозка детей ..... 1.30 – 1.31, 1.33 → 1.45
передние сиденья
регулировка ..... 1.15 – 1.16
с ручным приводом 1.15
переключение передач ..... 2.7, 2.31 → 2.33
плавкие предохранители ..... 5.18 – 5.19
плафон ..... 3.15 – 3.16, 5.16 – 5.17
подголовники 3.26
подкачка топлива 1.85
подлокотник
задний 3.23
передний 3.21
подушка безопасности ..... 1.23 → 1.29, 1.56
включение подушек безопасности переднего пассажира .. 1.40
отключение подушки безопасности переднего пассажира 1.38
подъем автомобиля
замена колеса ..... 5.6 – 5.7
полка за задним сиденьем 3.31
полная блокировка замков дверей 1.8
положение сиденья водителя
настройки 1.19
поперечины багажника крыши 3.41
преднатяжители передних ремней безопасности ..... 1.23 → 1.26
приборная панель ..... 1.50 → 1.53
прикуриватель 3.25
проверка антикоррозийной защиты ..... 6.16 → 6.21
прокол ..... 5.2 – 5.3, 5.4 → 5.7

Р
разделительная сетка ..... 3.36 – 3.37
размеры 6.4
регулирование температуры ..... 3.6 → 3.10
регулировка места водителя 1.18
регулировка передних сидений ..... 1.15 – 1.16
регулировка света фар 1.66
рекомендации по снижению токсичности ..... 2.11 → 2.13
ремни безопасности ..... 1.8 → 1.10, 1.23 → 1.26, 1.55 – 1.56
розетка питания дополнительного оборудования 3.25
рулевое колесо
регулировка 1.49
рычаг переключения передач 2.7

С
световая сигнализация 1.60
селектор автоматической коробки передач ..... 2.31 → 2.33
сигнал об изменении траектории движения ..... 1.58, 2.19 – 2.20
сигнальные лампы ..... 1.43 → 1.47, 1.61 → 1.70
система кондиционирования воздуха ..... 3.4 → 3.11
система контроля при движении на спуске ..... 2.15 → 2.18
система контроля при трогании на подъеме ..... 1.46, 2.15 → 2.18
система навигации 3.42
система ограничения скорости ..... 1.43, 2.21 → 2.23
система отопления ..... 3.4 → 3.10
система отопления и вентиляции 3.11
система пассивной безопасности ..... 1.22 → 1.28
боковые устройства безопасности 1.27
задних пассажиров ..... 1.23 → 1.26
система поддержания и ограничения скорости ..... 2.21 → 2.27
система поддержания курсовой устойчивости: ESC ..... 2.15 → 2.18
система поддержания скорости ..... 1.43, 2.24 → 2.27
система помощи при парковке ..... 2.28 → 2.30
система экстренного торможения ..... 2.15 → 2.18
солнцезащитные шторки ..... 3.17 – 3.18

солнцезащитный козырек 3.17
сообщения на щитке приборов ..... 1.54 → 1.56
сопровождение светом до дверей 1.64
стеклоомыватели 1.67, 4.8
стеклоочистители
щетки 5.24
стеклоочиститель/стеклоомыватель 1.67
стеклоподъемники ..... 3.12 → 3.14
стояночный тормоз 1.45, 2.7

Т

температура наружного воздуха 1.58
технические характеристики ..... 6.4 → 6.6
топливный бак
емкость ..... 1.70 → 1.71
топливо
долив жидкости ..... 1.55, 1.70 → 1.71
емкость 1.70
качество ..... 1.70 → 1.71
советы по экономии 2.11
тормозная жидкость 4.7
тягово-сцепное устройство
установка ..... 3.34 – 3.35

У

указатели поворотов ..... 1.60, 5.11 → 5.15
указатели:
на щитке приборов ..... 1.43 → 1.49
поворота 1.60, 5.15
температуры наружного воздуха 1.58
уменьшение токсичности отработавших газов
рекомендации 2.11
уровень масла в двигателе ..... 4.3 → 4.11
уровни эксплуатационных жидкостей ..... 4.6 → 4.8
уровни:
бачок стеклоомывателя 4.8
моторное масло 1.48
охлаждающая жидкость 4.6
топливо 1.48
тормозная жидкость 4.7
усилитель рулевого управления 1.49
установка точного времени 1.58
устройства безопасности для детей ..... 1.30 – 1.31, 1.33 → 1.45
устройство подкачки топлива 1.85
уход:
внутренняя отделка салона ..... 4.14 – 4.15
кузов автомобиля ..... 4.12 – 4.13
механическое оборудование 4.2 → 4.4, 4.10 – 4.11, 6.8 → 6.13
пробег до предстоящей очередной замены масла. 6.8 → 6.13

Ф

фары
замена ламп ..... 5.11 → 5.12
передние ..... 5.11 → 5.12
поворотные направленного света 1.63
регулировка 1.80
фильтр
дизельного топлива 4.8
фильтр:
воздушный 4.8
масляный ..... 4.3 → 4.5, 4.8
салона 4.8
фонари направленного освещения ..... 3.15 – 3.16
фонари/фары:
аварийной сигнализации 1.60
ближнего света ..... 1.44, 1.61, 5.11 → 5.18
габаритные ..... 1.44, 1.61, 5.11 → 5.19
дальнего света ..... 1.44 – 1.55, 1.61 – 1.62, 5.11 → 5.18
дневного света 1.77
заднего хода ..... 5.14, 5.14 – 5.15
освещения номерного знака 5.15
поворота ..... 1.44, 1.60, 5.11 →, 5.13 – 5.15
противотуманные 1.44, 1.65, 5.12, 5.14
регулировка 1.65
стоп-сигнала 5.13, 5.15

Х

характеристики двигателей 6.5

АЛФАВИТНЫЙ УКАЗАТЕЛЬ (5/5)

Ц
центральный замок дверей..... 1.8, 1.11 → 1.13

Ч
часы 1.58

Ш
шины ..... 4.9, 5.8 → 5.10

Щ
щетки стеклоочистителей 5.24
щиток приборов ..... 1.43 → 1.47, 1.75 → 1.79

Э
экономия топлива .....2.11 → 2.13
электрическая регулировка света фар в вертикальной плоскости 1.80
электрический стояночный тормоз.....1.45, 2.8 → 2.10
элемент питания карты RENAULT..... 5.29

Ч
чистка:
внутри автомобиля..... 4.14 – 4.15

(www.renault.ru/my-renault/)

RENAULT S.A.S. SOCIÉTÉ PAR ACTIONS SIMPLIFIÉE AU CAPITAL DE 533 941 113 € / 13-15, QUAI LE GALLO
92100 BOULOGNE-BILLANCOURT R.C.S. NANTERRE 780 129 987 — SIRET 780 129 987 03591 / TÉL. : 0810 40 50 60
NU 1095-2 – 77 11 408 160 – 05/2013 – Edition russe

7711408160