ROWENTA

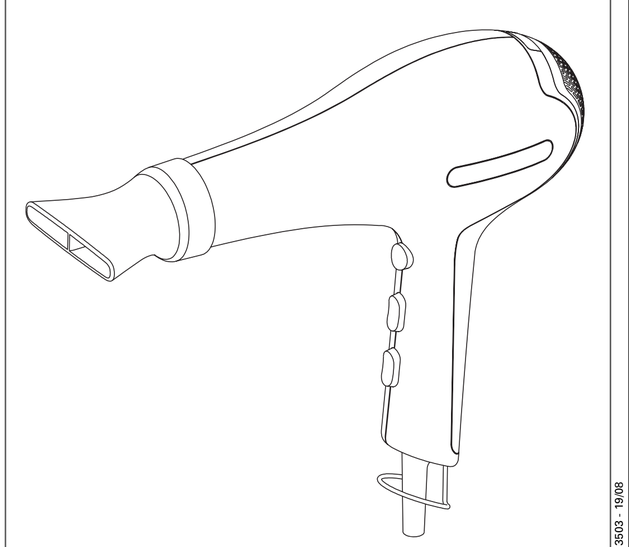

www.rowenta.com

1800113503 - 19/08

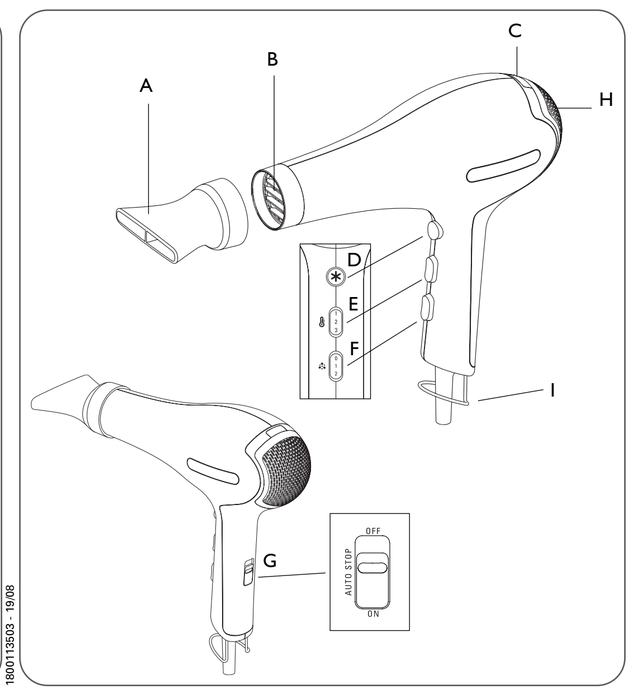

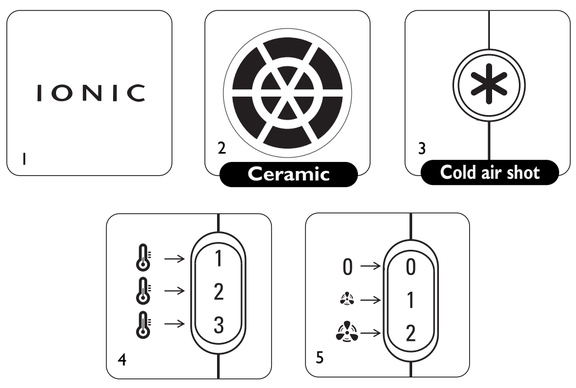

Depending on model

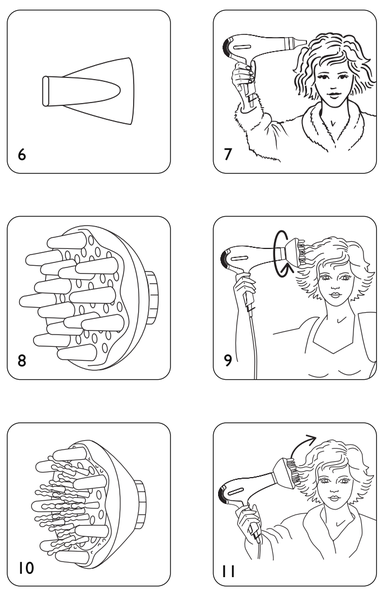

GB

Please read the safety instructions before use

1 - DESCRIPTION

A. Concentrator
B. Ceramic air outlet grid
C. Automatic ionic function
D. Cool air button
E. Temperature switch (positions 1-2-3)
F. Air speed switch (positions 0-1-2)
G. Auto-Stop switch (depending on model)
H. Removable rear grid
I. Hanging hook

2 - SAFETY

- For your safety, this appliance complies with the applicable standards and regulations (Low Voltage Directive, Electromagnetic Compatibility, Environmental...).
- The appliance's accessories become very hot during use. Avoid contact with the skin. Make sure that the supply cord never comes into contact with the hot parts of the appliance.
- Check that the voltage of your electricity supply matches the voltage of your appliance. Any error when connecting the appliance can cause irreparable harm, not covered by the guarantee.
- As an additional safety measure, we recommend the installation of a residual current difference device in the electrical circuit supplying the bathroom, acting at not more than 30 mA.Ask your installer for advice.
- The installation of the appliance and its use must however comply with the standards in force in your country.
- CAUTION: Never use your appliance with wet hands or near water contained in bath tubs, showers, sinks or other containers...
- When using the appliance in the bathroom, unplug it after use as the presence of water nearby may pose a danger even when the appliance is turned off.
- This appliance is not intended for use by persons (including children) with reduced physical, sensory or mental capabilities, or lack of experience and knowledge, unless they have been given supervision or instruction concerning use of the appliance by a person responsible for their safety. Children should be supervised to ensure that they do not play with the appliance.
- If the supply cord is damaged, it must be replaced by the manufacturer, its service agent or similarly qualified persons in order to avoid a hazard.
- Stop using your appliance and contact an Authorised Service Centre if:
- your appliance has fallen.
- it does not work correctly.
- The appliance is equipped with a heat-sensitive safety device. In the event of overheating (for example if the rear grill is blocked), the dryer will stop automatically: contact the After-Sales Service.
- The appliance must be unplugged:
- before cleaning and maintenance procedures.
- if it is not working correctly.
- as soon as you have finished using it.
- if you leave the room, even momentarily.
- Do not use if the cord is damaged.
- Do not immerse or put under running water, even for cleaning purposes.
- Do not hold with damp hands.
- Do not hold the appliance by the casing, which is hot, but by the handle.
- Do not unplug by pulling on the cord, rather pull out by the plug.
- Do not use an electrical extension lead.
- Do not clean with abrasive or corrosive products.
- Do not use at temperatures below 0°C and above 35°C.

GUARANTEE : Your appliance is designed for use in the home only. It should not be used for professional purposes. The guarantee becomes null and void in the case of improper usage.

3 - USE

• "AUTO-STOP" function: (depending on model)
This function allows the hair dryer to go into automatic standby when you put it down, and to switch on automatically when you pick it up.

To enable the "AUTO-STOP" function:
- Switch on the appliance: the speed switch (F) must be in position 1.
- Place the "Auto-Stop" switch (G) in the lower position = "ON".

To disable the "AUTO-STOP" function:
- Place the "Auto-Stop" switch (G) in the upper position = "OFF"

• "IONIC-CERAMIC" System (1-2)
your hair dryer will automatically disperse negative ions which reduce static electricity, add shine to your hair and make it easier to manage. This effect is reinforced by the gentle radiant heat emitted by the ceramic coating.

• SEPARATE SPEED AND TEMPERATURE SETTINGS (3-4-5):

4 - ACCESSORIES (DEPENDING ON MODEL)

• Concentrator: (7)
• "Moving Massager" diffuser (8-9-10)
• "Classic Volume" diffuser (11-12-13)

5 - CLEANING:

Warning: always unplug the appliance before cleaning it.
• Your hair dryer requires very little maintenance. You can clean it, as well as the accessories, with a slightly damp cloth to remove any hair or impurities that may be clinging to the rear grid.

• Removable rear grid: the magnet attachment system makes it easy to remove the rear grid and put it back in place for easy cleaning.

6 - ENVIRONMENT PROTECTION FIRST !

Your appliance contains valuable materials which can be recovered or recycled.
Leave it at a local civic waste collection point.

7 - TROUBLESHOOTING

- If the AUTO-STOP function doesn't work:
1. Make sure the air speed switch in not on 0.
2. Make sure the "Auto-Stop" G switch is in the "ON" position.

UA

Перед тим як користуватися приладом, уважно прочитайте інструкцію з використання і поради з техніки безпеки.

1 - ОПИС

A. Концентратор
B. Керамічна решітка на виході повітря
C. Функція автоматичного випромінювання негативних іонів
D. Кнопка прохолодного повітря
E. Повзунковий регулятор температури (положення 1-2-3)
F. Повзунковий регулятор швидкості повітря (положення 0-1-2)
G. Повзунковий вимикач функції "Автостоп" (залежно від моделі)
H. Знімна задня решітка
I. Скоба для підвішування

2. ПРАВИЛА БЕЗПЕКИ

- Ваша безпека гарантується відповідністю цього приладу чинним стандартам і нормам (директиви стосовно низьковольтного обладнання, електромагнітної сумісності, захисту довкілля та ін.).
- Під час використання приладдя цього приладу нагрівається до високої температури. Стежте за тим, щоб електрошнур не торкався гарячих частин приладу.
- Перевірте, щоб напруга у використовуваній вами електромережі відповідала напрузі, вказаній на приладі. Будь-яке неправильне підключення до електромережі може призвести до непоправних пошкоджень приладу, на які гарантія не поширюється.
- Для більшої безпеки користування приладом рекомендується встановити в електропроводці ванної кімнати пристрій контролю диференційованого струму з робочим значенням диференційованого струму не вище 30 мА. Проконсультуйтесь з вашим електриком.
- У будь-якому випадку способи установлення і використання приладу повинні відповідати вимогам нормативних документів, чинних у вашій країні.
- УВАГА: Цей прилад не можна використовувати поблизу ванни, душу, умивальника чи інших посудин з водою.
- Якщо прилад працює у ванній кімнаті, його потрібно відключати від електромережі одразу після закінчення використання, тому що він може становити небезпеку навіть після вимкнення.
- Цей прилад не повинен використовуватись особами (в тому числі дітьми), які мають обмежені фізичні, чуттєві чи розумові можливості або не мають потрібного досвіду чи знань, якщо особа, відповідальна за їхню безпеку, не здійснює за ними нагляду або попередньо не дала вказівок щодо використання приладу. Слід наглядати за дітьми, щоб вони не гралися з приладом.
- Щоб уникнути небезпеки, у разі пошкодження електрошнура його слід замінити на підприємстві виробника, в його відділі післяпродажного обслуговування або звернувшись до спеціаліста відповідної кваліфікації.
- Не користуйтесь вашим приладом і зверніться до уповноваженого сервіс-центру, якщо прилад падав на підлогу або не працює як слід.
- Прилад обладнаний системою теплового захисту. У випадку перегрівання (наприклад, внаслідок забруднення задньої решітки) прилад автоматично вимикається; в цьому випадку необхідно звернутися до центру післяпродажного обслуговування.
- Прилад потрібно відключати від електромережі: перед виконанням операцій очищення або догляду, якщо він не працює як слід, одразу після закінчення використання.
- Не використовуйте прилад, якщо його електрошнур пошкоджений.
- Не занурюйте прилад у воду і не підставляйте його під струмінь води, навіть під час очищення.
- Не торкайтесь приладу, якщо у вас вологі руки.
- Беріть прилад не за корпус, поки він ще гарячий, а за ручку.
- Відключаючи прилад від електромережі, тягніть не за електрошнур, а за вилку.
- Не користуйтесь електроподовжувачем.
- Не використовуйте для очищення абразивні чи корозійні матеріали.
- Не користуйтесь приладом при температурах нижче 0 С і вище 35 С.

ГАРАНТІЯ:
Ваш прилад призначений тільки для побутового використання. Його не можна використовувати для професійної діяльності.
Неправильне використання приладу тягне за собою анулювання гарантії.

3 – ВИКОРИСТАННЯ

• Функція "АВТОСТОП" : (залежно від моделі)
При використанні цієї функції фен автоматично переходить в режим чекання, коли ви його відкладаєте, і автоматично вмикається, коли ви берете його в руки.

Для ввімкнення функції "АВТОСТОП" :
- Коли ви вмикаєте прилад, повзунковий регулятор швидкості (F) повинен бути в положенні 1.
- Переведіть повзунковий регулятор "Автостоп" (G) у нижнє положення = "ON" (ВВІМКНЕНО).

Для вимкнення функції "АВТОСТОП" :
- ПереведЧть повзунковий регулятор "Автостоп" (G) у верхнє положення = "OFF" (ВИМКНЕНО).

• Автоматична система "IONIC-CERAMIC" (1-2)
ваш фен автоматично випромінює негативні іони, які нейтралізують електростатичний заряд. Ваше волосся сяє і легко розчісується.
Ця дія підсилюється лагідним тепловим випромінюванням з поверхні керамічного покриття.

• Окреме регулювання температури і швидкості повітря (3-4-5) :

4 - ПРИЛАДДЯ (залежно від моделі)

• Концентратор : (6-7)

• Розсіювач "Рухомі пальці" (8-9)

• Розсіювач "Моделюючий" (10-11)

5 - ДОГЛЯД

Увага: завжди відключайте прилад від електромережі перед очищенням.
• Ваш фен не потребує особливого догляду. Ви можете протирати його, а також приладдя злегка вологою ганчіркою, щоб видалити волосся або бруд, які можуть накопичуватися на задній решітці.

• Знімна задня решітка: завдяки магнітній системі кріплення решітку дуже легко знімати і встановлювати на місце під час очищення.

6 - ЯКЩО ВИНИКЛА ПРОБЛЕМА

- Функція "АВТОСТОП" не працює! :
1. Перевірте, щоб повзунковий регулятор швидкості повітря не був у положенні 0.
2. Перевірте, щоб повзунковий вимикач функції "Автостоп" G був у положенні "ON" (ВВІМКНЕНО).

EST

Lugege enne fööni kasutamist hoolega läbi kasutusjuhend ja turvanõuded.

1 – KIRJELDUS

A. Õhuvoo suunamise otsik
B. Keraamiline õhurest
C. Automaatne ioniseerimisfunktsioon
D. Jaheda õhu lüliti
E. Liuglüliti temperatuuri seadistamiseks (asendid 1-2-3)
F. Liuglüliti õhuvoo seadistamiseks (asendid 0-1-2)
G. Liuglüliti funktsiooni Auto-Stop jaoks (sõltuvalt mudelist)
H. Eemaldatav tagarest
I. Riputusaas

2. TURVANÕUDED

- Teie turvalisuse tagamiseks vastab seade sellele kohaldatavatele normatiividele ja seadustele (Madalpingeseadmete, Elektromagnetilise Ühilduvuse ja Keskkonnakaitse kohta käivad direktiivid).
- Seadme tarvikud kuumenevad kasutamise käigus. Vältige nende puutumist naha vastu. Jälgige alati, et seadme toitejuhe ei puutuks mitte kunagi selle kuumenevate osadega kokku.
- Kontrollige, et kasutatav võrgupinge vastaks seadme juures nõutavale. Valesti vooluvõrku ühendamine võib seadme rikkuda ning sellised vigastused ei käi garantii alla.
- Turvalisuse tõstmiseks on lisaks soovitatav paigaldada vannitoa voolujuhtmestikku rikkevoolukaitselüliti (RVKL) nominaalse rakendusvooluga kuni 30 mA. Küsige nõu oma elektriku käest.
- Igal juhul tuleb seade paigaldada ja seda kasutada kooskõlas kasutamisriigis kehtiva seadusandlusega.
- Kui seadet kasutatakse vannitoas, võtke see peale kasutamist vooluvõrgust välja, kuna vee lähedus on ohtlik isegi juhul, kui seade ei tööta.
- Seadet ei tohi kasutada isikud (s.h. lapsed), kelle füüsilised ja vaimsed võimed ning meeled on piiratud või isikud, kes seda ei oska või ei tea, kuidas seade toimib, välja arvatud juhul, kui nende turvalisuse eest vastutav isik kas nende järele valvab või on neile eelnevalt seadme tööpõhimõtteid ja kasutamist selgitanud. Ka tuleb valvata selle järele, et lapsed seadmega ei mängiks.
- Kui toitejuhe on katki, tuleb ohuolukordade ärahoidmiseks lasta see tootjal, tema müügijärgsel teenindusel või vastavat kvalifikatsiooni omaval isikul välja vahetada.
- Ärge kasutage seadet ning võtke ühendust Volitatud Teeninduskeskusega juhul, kui seade on maha kukkunud või ei tööta korralikult.
- Seade on varustatud kaitsesüsteemiga ülekuumenemise vastu. Kui temperatuur tõuseb liiga kõrgele (kuna näiteks tagarest on ummistunud), jääb seade automaatselt seisma : võtke ühendust müügijärgse teenindusega.
- Seade peab olema vooluvõrgust välja võetud: selle puhastamiseks ja hoolduseks, rikke korral, kohe, kui olete selle kasutamise lõpetanud.
- Ärge kasutage seadet, kui toitejuhe on katki
- Ärge kastke seadet vette ega pange seda voolava vee alla isegi mitte selle puhastamiseks.
- Ärge katsuge seadet niiskete kätega.
- Ärge hoidke seadet korpuset – see on tuline –,vaid käepidemest.
- Seadet stepslist välja tõmmates ei tohi kinni hoida mitte juhtmest, vaid pistikust.
- Ärge kasutage pikendusjuhet.
- Ärge kasutage seadme puhastamiseks vahendeid, mis võivad selle pinda kriimustada või söövitada
- Ärge kasutage temperatuuril alla 0 °C ja üle 35 °C

GARANTII :
Antud seade on ette nähtud ainult koduseks kasutuseks.
Seda ei tohi tarvitada töövahendina.
Ebaõige kasutamise korral kaotab garantii kehtivuse

3 – KASUTAMINE

• Funktsioon "AUTO STOP" (sõltuvalt mudelist)
See funktsioon lülitab fööni automaatselt ooterežiimile, kui see käest panna, ning uuesti kättevõtmisel automaatselt taas sisse.

Funktsiooni "AUTO STOP" aktiveerimiseks :
- Käivitage föön : kiiruse lüliti (F) peab olema asendis 1.
- Lükake "Auto-Stop" lüliti (G) alumisesse asendisse = "ON".

Funktsiooni "AUTO STOP" väljalülitamiseks :
- Lükake "Auto-Stop" lüliti (G) ülemisesse asendisse = "OFF".

• Automaatne "IONIC-CERAMIC" süsteem (1-2)
öön tekitab automaatselt negatiivseid ioone, mis vähendavad staatilist elektrit.
Juuksed saavad erakordse sära ning on hõlpsamini kammitavad.
Antud süsteemi mõju võimendab veelgi keraamilisest ümbrisest kiirgav soojus.

• Temperatuuride ja kiiruste eraldi reguleerimine (3-4-5) :

4 – LISATARVIKUD (sõltuvalt mudelist)

• Õhuvoo suunamise otsik : (5-7)

• Otsik "Sasivad sõrmed " (8-9)

• Otsik "Modelleerija" (10-11)

5 – HOOLDUS

Pane tähele : enne puhastamist tuleb föön alati vooluvõrgust välja võtta.
• Fööni juures vajalik hooldus on minimaalne. Seadme ning samuti tarvikute puhastamiseks kasutage kergelt niisket lappi, et eemaldada juuksekarvad või mistahes muu mustus, mis võib olla tagaresti külge jäänud.

• Eemaldatav tagarest tänu resti magnetkinnitustele on seda puhastamise lihtsustamiseks äärmiselt hõlpus ära võtta ja tagasi panna.

6 – KUI FÖÖN EI TÖÖTA KORRALIKULT...

- AUTO STOP funktsioon ei toimi! :
1. Veenduge, et õhuvoo kiiruse lüliti pole asendis 0.
2. Veenduge, et "Auto-Stop" G lüliti on asendis "ON".

LV

Pirms lietošanas rūpīgi izlasiet lietošanas instrukciju, kā arī drošības noteikumus.

1 – APRAKSTS

A. Uzgalis-koncentrators
B. Keramikas gaisa izplūdes restes
C. Automātiskā ioniskā funkcija
D. Aukstā gaisa taustiņš
E. Temperatūras slēdzis (pozīcijas 1-2-3)
F. Gaisa ātruma slēdzis (pozīcijas 0-1-2)
G. Funkcijas Auto-Stop slēdzis (atbilstoši modelim)
H. Noņemamas aizmugurējās restes
I. Pakāršanas riņķis

2. DROŠĪBAS NOTEIKUMI

- Jūsu drošībai, šis aparāts atbilst noteiktajām normām un noteikumiem (zemsprieguma direktīva, elektromagnētiskā saderība, apkārtējā vide...).
- Izmantošanas laikā aparāta piederumi kļūst ļoti karsti. Izvairieties no to saskares ar ādu. Pārliecinieties, lai barošanas kabelis nekad neatrastos kontaktā ar karstām aparāta daļām.
- Pārliecinieties, ka elektroinstalāciju spriegums atbilst Jūsu aparāta parametriem. Jebkura nepareiza pieslēgšana var izraisīt neatgriezeniskus bojājumus, kurus garantija nesedz.
- Papildus aizsardzībai ir ieteicams uzstādīt elektrisko ķēdē, kas nodrošina vannas istabu, diferenciālās aizsardzības ierīci (DDR), paredzētu strāvas noplūdei, kas nepārsniedz 30 mA. Vaicājiet pēc padoma aparāta uzstādītājam.
- Ierīces uzstādīšana un izmantošana jāveic saskaņā ar Jūsu valstī spēkā esošajiem standartiem.
- UZMANĪBU: Nekad nelietojiet ierīci vannas, dušas, izlietnes vai citas ūdeni saturošas tvertnes tuvumā.
- Ja izmantojat aparātu vannas istabā, pēc lietošanas atvienojiet to no strāvas, jo atrašanās ūdens tuvumā var būt bīstama pat tad, ja ierīce ir izslēgta.
- Šo aparātu nav paredzēts izmantot personām (ieskaitot bērnus), kuru fiziskās, sensorās vai garīgās spējas ir ierobežotas, vai personām, kurām trūkst pieredzes vai zināšanu, izņemot gadījumus, kad par viņu drošību atbildīga persona ierīces izmantošanas laikā šīs personas uzrauga vai ir sniegusi informāciju par ierīces izmantošanu. Pieskatiet bērnus un pārliecinieties, ka tie nespēlējas ar aparātu.
- Ja barošanas vads ir bojāts, tas jāaizvieto ražotājam, garantijas apkalpošanas servisam vai personai ar līdzīgu kvalifikāciju, lai izvairītos no iespējamām briesmām.
- Neizmantojiet aparātu un sazinieties ar autorizēto apkopes servisu, ja: Jūsu ierīce ir nokritusi zemē, tā darbojas ar traucējumiem.
- Aparāts ir aprīkots ar termiskās drošības sistēmu. Pārkaršanas gadījumā (kas notikusi, piemēram, aizmugures režģa aizsērēšanas dēļ) sazinieties ar tehniskās apkopes centru.
- Aparāts jāizslēdz: pirms tīrīšanas un apkopes, nepareizas funkcionēšanas gadījumā, tiklīdz Jūs esat beidzis to lietot.
- Nelietojiet, ja bojāts strāvas vads.
- Nemērciet ūdenī vai nelieciet zem tekoša ūdens pat tīrīšanas nolūkā.
- Neturiet to mitrās rokās.
- Neturiet aiz korpusa, kas ir karsts, bet aiz roktura.
- Neatvienojiet no strāvas, raujot aiz vada, bet gan velkot aiz kontaktdakšas
- Neizmantojiet elektrisko pagarinātāju.
- Netīriet ierīci ar abrazīviem vai korozīviem līdzekļiem.
- Nelietojiet to pie temperatūras, kas zemāka par 0°C un augstāka par 35 °C

GARANTIJA: Šis aparāts ir paredzēts lietošanai tikai mājas apstākļos.
To nedrīkst izmantot profesionālos nolūkos.
Nepareizas izmantošanas gadījumā garantija kļūst par nederīgu un spēkā neesošu.

3. LIETOŠANA

• Funkcija "AUTO-STOP": (atbilstoši modelim)
Matu žāvēšanas laikā šai funkcijai piemīt automātiskā izslēgšanās, kad Jūs to noliekat un automātiskā ieslēgšanās, kad to paņemat rokās.

Lai aktivizētu funkciju "AUTO STOP" :
- Pieslēdziet aparātu : ātruma slēdzim (F) jābūt 1.pozīcijā.
- Novirziet slēdzi "Auto-Stop" (G) apakšējā pozīcijā = "ON".

Lai deaktivizētu funkciju "AUTO-STOP" :
- Novirziet slēdzi "Auto-Stop" (G) augšējā pozīcijā = "OFF"

• Sistēma „IONIC-CERAMIC" (1-2)
Jūsu matu fēns izdod negatīvus jonus, kas samazina statisko elektrību. Jūsu mati spīdēs un būs daudz vieglāk ķemmējami. Šo efektu pastiprina radiantkarstums, kuru izdala keramikas pārklājums.

• Atsevišķa temperatūras un ātruma noregulēšana (3-4-5)

4. PIEDERUMI (atbilstoši modelim)

• Uzgalis-koncentrators: (6-7)

• Difuzors „Mainīgie pirksti" (8-9)

• Difuzors „Modelētājs"(10-11)

5. KOPŠANA

Uzmanību : pirms tīrīšanas vienmēr atslēdziet aparātu.
• Jūsu matu žāvētājam ir nepieciešama ļoti minimāla kopšana. Jūs varat to, kā arī tā piederumus viegli tīrīt ar mitru
lupatiņu, lai izņemtu matus vai attīrītu aizmugurējās restes no tiem.

• Noņemamas aizmugurējās restes : pateicoties to sistēmai, (piestiprinātas ar magnētu), tās ir ļoti viegli noņemamas
un pieliekamas atpakaļ, lai atvieglotu tīrīšanu.

6.PROBLĒMU GADĪJUMĀ

- Funkcija AUTO STOP nedarbojas!:
1. Pārliecinieties, ka gaisa ātruma slēdzis nav uz 0.
2. Pārliecinieties, ka slēdzis "Auto-Stop" G ir pozīcijā "ON".

LT

Prieš naudodamiesi aparatu atidžiai perskaitykite naudojimo instrukciją ir saugos patarimus.

1 – APRAŠYMAS (1 PIEŠINYS)

A. Oro srauto telktuvas
B. Keraminės oro išleidimo grotelės
C. Automatinė jonizuojanti funkcija
D. Vėsaus oro mygtukas
E. Temperatūros jungtukas (1-2-3 padėtys)
F. Oro greičio jungtukas (0-1-2 padėtys)
G. Funkcijos „Auto-Stop" jungtukas (pagal modelį)
H. Išimamos galinės grotelės
I. Pakabinimo žiedas

2. SAUGOS PATARIMAI

- Siekiant užtikrinti Jūsų saugumą, šis aparatas pagamintas laikantis taikomų standartų ir teisės aktų (Žemos įtampos, Elektromagnetinio suderinamumo, Aplinkos apsaugos direktyvų...).
- Naudojant aparatą jo dalys labai įkaista. Nesilieskite prie jų. Niekada neleiskite maitinimo laidui liestis su įkaitusiomis aparato dalimis.
- Patikrinkite, ar Jūsų elektros tinklo įtampa sutampa su nurodytąja ant aparato. Bet kokia jungimo klaida gali padaryti nepataisomos žalos, kuriai netaikoma garantija.
- Siekiant užtikrinti papildomą apsaugą, rekomenduojama į vonios kambaryje esantį elektros maitinimo tinklą instaliuoti liekamąja srove valdomus srovės, kuri yra ne didesnė nei 30 mA, jungtuvus (DDR). Paprašykite elektros instaliaciją įrengiančio asmens patarimo.
- Tačiau aparatas turi būti instaliuotas ir naudojamas laikantis jūsų šalyje galiojančių standartų.
- DĖMESIO: šio aparato nenaudokite arti vonios, dušo, kriauklės ar kitų indų, kuriuose yra vandens.
- Jei naudojate aparatą vonios kambaryje, baigę naudoti išjunkite jį iš tinklo, nes laikyti jį arti vandens, net ir neveikianti, gali būti pavojinga.
- Šis aparatas nėra skirtas naudoti asmenims (taip pat vaikams), kurių fizinės, jutiminės arba protinės galimybės yra ribotos, taip pat asmenims, neturintiems atitinkamos patirties arba žinių, išskyrus tuos atvejus, kai už jų saugumą atsakingi asmenys užtikrina tinkamą priežiūrą arba jie iš anksto gauna instrukcijas dėl šio aparato naudojimo. Vaikai turi būti prižiūrimi, užtikrinant, kad jie nežaistų su aparatu.
- Jei maitinimo laidas pažeistas, gamintojas, centras, kuris yra įgaliotas atlikti priežiūrą po pardavimo, jeigu aparatas nukrito ir neveikia kaip paprastai.
- Aparate yra instaliuota karščiui jautri apsaugos sistema. Aparatui perkaitus (pavyzdžiui, dėl užsikimšusių galinių grotelių), aparatas automatiškai išsijungia: kreipkitės į centrą, įgaliotą atlikti priežiūrą po pardavimo.
- Aparatas turi būti išjungtas iš tinklo: prieš jį valant ir atliekant priežiūros darbus, sutrikus veikimui, baigus jį naudoti.
- Nenaudokite aparato, jei laidas pažeistas.
- Nenardinkite jo į vandenį ir neplaukite net valydami.
- Nelaikykite drėgnomis rankomis.
- Nelaikykite už įkaitusio korpuso, bet už rankenos.
- Neišjunkite traukdami už laido, bet ištraukite kištuką iš lizdo.
- Nenaudokite elektrinio ilgiklio.
- Nevalykite su šveitimui skirtomis ar korozėją sukeliančiomis priemonėmis.
- Nenaudokite esant žemesnei nei 0 °C ir aukštesnei nei 35 °C temperatūrai.

GARANTIJA:
Jūsų aparatas skirtas tik naudojimui namuose.
Jo negalima naudoti profesiniams tikslams.
Neteisingai naudojant, garantija nebėra taikoma ir tampa negaliojanti.

3 – NAUDOJIMAS

• Funkcija „AUTO-STOP": (pagal modelį)
Ši funkcija leidžia plaukų džiovintuvui automatiškai išsijungti ir veikti budėjimo režimu, kai jį padedate, bei automatiškai įsijungti, kai paimate į rankas.

Kad funkcija „AUTO STOP" pradėtų veikti:
- įjunkite aparatą: greičio jungtukas (F) turi būti
1 padėtyje.
- pastumkite „Auto-Stop" jungtuką (G) į apačią = „ON".

Norėdami išjungti funkciją „AUTO-STOP":
- Pastumkite „Auto-Stop" (G) jungtuką į viršų = „OFF"

• Automatinė sistema „IONIC-CERAMIC" (1-2)
plaukų džiovintuvas automatiškai generuoja neigiamus jonus, kurie mažina statinį krūvį.
Jūsų plaukai blizgės ir bus lengviau išskubojami.
Šį poveikį sustiprina maloni šiluma, sklindanti iš keraminio paviršiaus.

• Atskiras temperatūrų ir greičių reguliavimas (3-4-5)

4 – PRIEDAI (pagal modelį)

• Oro srauto telktuvas: (6-7)

• Difuzorius „Mobilūs pirštai" (8-9)

• Difuzorius „Modeliuotojas" (10-11)

5 - PRIEŽIŪRA:

Dėmesio: prieš valydami aparatą visuomet išjunkite jį iš tinklo.
• Jūsų plaukų džiovintuvui reikia labai nedaug priežiūros. Norėdami nuvalyti plaukus arba nešvarumus, kurie gali likti ant galinių grotelių, aparatą ir jo priedus galite valyti lengvai sudrėkintu skudurėliu.

• Išimamos galinės grotelės: galines groteles dėl jų pritvirtinimo magnetais labai lengva nuimti ir vėl uždėti – taip valyti yra lengviau.

6 - KILUS PROBLEMOMS

- Funkcija „AUTO STOP" neveikia!
1. Įsitikinkite, kad oro greičio jungtukas nėra padėtyje 0.
2. Įsitikinkite, kad „Auto-Stop" G jungtukas yra „ON" padėtyje.

RUS

Перед использованием ознакомиться с правилами техники безопасности

1 - ОПИСАНИЕ

A. Насадка концентратор
B. Керамическая решетка на выходе воздуха.
C. Автоматическая функция ионизации
D. Кнопка подачи холодного воздуха
E. Переключатель режимов температуры воздуха (положения 1-2-3)
F. Переключатель режимов скорости подачи воздуха (положения 0-1-2)
G. Кнопка включения функции Авто-Стоп (в зависимости от модели)
H. Съемная задняя решетка
I. Кольцо для подвески фена

2. МЕРЫ БЕЗОПАСНОСТИ

- В целях Вашей безопасности данный прибор соответствует существующим нормам и правилам (нормативные акты, касающиеся низкого напряжения, электромагнитной совместимости, охраны окружающей среды и т.д.).
- Детали прибора сильно нагреваются во время работы. Будьте осторожны, не допускайте соприкосновения поверхности прибора с кожей. Следите за тем, чтобы шнур питания не касался горячих поверхностей прибора.
- Убедитесь, что рабочее напряжение Вашей электросети соответствует напряжению, указанному на заводской табличке прибора. Любая ошибка при подключении прибора может привести к необратимым повреждениям, которые не покрываются гарантией.
- Для обеспечения дополнительной защиты рекомендуется установить в электрической сети ванной комнаты установку с дифференциальным распределителем с током срабатывания (DDR), не превышающим 30 мА. Обратитесь за советом к специалисту-электрику.
- Установка прибора и его использование должно соответствовать действующим в стране пользователя нормативам.
- МЕРЫ ПРЕДОСТОРОЖНОСТИ: Запрещается пользоваться прибором в непосредственной близости от емкостей, в которых находится вода (ванна, душевая кабина, умывальник и т.п.).
- Если прибор используется в ванной комнате, после использования отключайте его от сети, так как близость к воде может представлять опасность даже в случае, если прибор выключен.
- Устройство не предназначено для использования людьми с ограниченными физическими и умственными способностями (включая детей), а также людьми, не имеющими соответствующего опыта или необходимых знаний. Указанные лица могут использовать данное устройство только под наблюдением или после получения инструкций по его эксплуатации от лиц, отвечающих за их безопасность. Следите за тем, чтобы дети не играли с устройством.
- Если шнур питания поврежден, в целях безопасности его замена должна выполняться производителем, в уполномоченном сервисном центре или квалифицированным специалистом.
- Не пользуйтесь прибором и обращайтесь в уполномоченный сервисный центр в следующих случаях: при падении или сбоях в работе прибора.
- Прибор оборудован предохранительной термической системой. В случае перегрева (например, по причине загрязнения задней решетки) прибор автоматически отключается. В таком случае обращайтесь в Специализированный сервисный центр.
- Прибор следует отключать от сети в следующих случаях: прежде чем приступить к чистке или текущему уходу за прибором, в случае неправильной работы прибора, после его использования, а также в том случае, если Вы оставляете прибор без присмотра, даже на короткое время.
- Запрещается пользоваться прибором, если шнур питания поврежден.
- Запрещается погружать прибор в воду, даже для того, чтобы его вымыть.
- Не прикасайтесь к прибору влажными руками.
- Не прикасайтесь к корпусу прибора, т.к. он нагревается, держите прибор за ручку.
- Чтобы отключить прибор от сети, тяните не за шнур питания, а за вилку.
- Запрещается использовать электрический удлинитель.
- Запрещается чистить прибор порошками, содержащими абразивные или коррозивные вещества.
- Запрещается использование прибора при температуре ниже 0 °C и выше 35 °C.

ГАРАНТИЯ:
Данный прибор предназначен исключительно для бытового использования. Запрещается его использование в профессиональных целях.
Неправильное использование прибора отменяет действие гарантии на прибор.

3 - ПОРЯДОК РАБОТЫ:

• Функция "АВТО-СТОП": (в зависимости от модели)
С помощью этой функции фен автоматически переходит в режим ожидания, когда вы откладываете его в сторону, и автоматически включается, как только вы берете его в руки.

Для включения функции "АВТО-СТОП":
- Включите фен: переключатель режимов скорости подачи воздуха (F) должен находиться в положении 1.
- Поставьте кнопку включения функции "Авто-Стоп" (G) в нижнее положение = "ON".

Для отключения функции "АВТО-СТОП":
- Поставьте кнопку включения функции "Авто-Стоп" (G) в верхнее положение = "OFF".

• Система «IONIC-CERAMIC» (1-2)
ваш фен автоматически выделяет негативно заряженные ионы, уменьшающие заряд статического электричества.
Ваши волосы обладают сияющим блеском и легче расчесываются.
Действие усиливается мягким тепловым излучением, исходящим от керамического покрытия.

• НЕЗАВИСИМАЯ РЕГУЛИРОВКА ТЕМПЕРАТУРЫ И СКОРОСТИ (3-4-5)

4 - ПРИНАДЛЕЖНОСТИ (в зависимости от модели)

Концентратор (6-7)
Диффузор "Движущийся массажер" (8-9)
Диффузор "Классический объем" (10-11)

5 - УХОД

Внимание: прежде чем приступить к чистке фена, всегда выключайте его из сети.
• Ваш фен не требует большого ухода. Для удаления волос или частиц грязи, возможно, оставшихся на задней решетке фена, вы можете почистить фен и его принадлежности слегка влажной тканью.

• Съемная задняя решетка: благодаря системе магнитного крепления задней решетки ее можно легко снять и установить снова, что значительно облегчает чистку фена.

6 - ЕСЛИ ПРИБОР НЕ РАБОТАЕТ

- Не работает функция "АВТО-СТОП":
1. Проверьте, что переключатель режимов скорости подачи воздуха не находится в положении 0.
2. Проверьте, что кнопка включения функции "Авто-Стоп" G находится в положении "ON".

PL

Przed rozpoczęciem użytkowania należy zapoznać się z informacjami dotyczącymi bezpieczeństwa użytkowania urządzenia

1 - OPIS

A. Koncentrator
B. Ceramiczna kratka wylotu powietrza
C. Automatyczna funkcja jonizująca
D. Przycisk zimnego powietrza
E. Regulator temperatury (pozycje 1-2-3)
F. Regulator prędkości strumienia powietrza (pozycje 0-1-2)
G. Przełącznik funkcji "Auto-Stop" (w zależności od modelu)
H. Zdejmowalna kratka tylna
I. Zawieszka

2. WSKAZÓWKI BEZPIECZEŃSTWA

- Dla Twojego bezpieczeństwa, urządzenie to spełnia wymogi obowiązujących norm i przepisów (Dyrektywy Niskonapięciowe, przepisy z zakresu kompatybilności elektromagnetycznej, normy środowiskowe...).
- W czasie używania urządzenia, jego akcesoria bardzo się nagrzewają. Unikaj kontaktu ze skórą. Dopilnuj, aby kabel zasilający nigdy nie dotykał nagrzanych części urządzenia.
- Sprawdź, czy napięcie Twojej instalacji elektrycznej odpowiada napięciu urządzenia. Każde nieprawidłowe podłączenie może spowodować nieodwracalne szkody, które nie są pokryte gwarancją.
- Aby zapewnić dodatkową ochronę, zaleca się zainstalowanie w sieci elektrycznej zasilającej łazienkę bezpiecznika różnicowo-prądowego (RCD), którego różnicowy prąd zadziałania nie będzie przekraczał 30 mA. Poproś o radę instalatora.
- Instalacja urządzenia i jego użycie muszą być zgodne z normami obowiązującymi w Twoim kraju
- OSTRZEŻENIE: Nie wolno używać tego urządzenia w pobliżu wanien, pryszniców, umywalek i innych naczyń wypełnionych wodą.
- Jeżeli urządzenie jest używane w łazience, odłącz je od źródła zasilania po każdym użyciu, ponieważ bliskość wody stanowi zagrożenie także wtedy, gdy urządzenie jest wyłączone.
- Urządzenie to nie powinno być używane przez osoby (w tym przez dzieci), których zdolności fizyczne, sensoryczne lub umysłowe są ograniczone, ani przez osoby nie posiadające odpowiedniego doświadczenia lub wiedzy, chyba że osoba odpowiedzialna za ich bezpieczeństwo nadzoruje ich czynności związane z używaniem urządzenia lub udzieliła im wcześniej wskazówek dotyczących jego obsługi. Należy d

ROWENTA

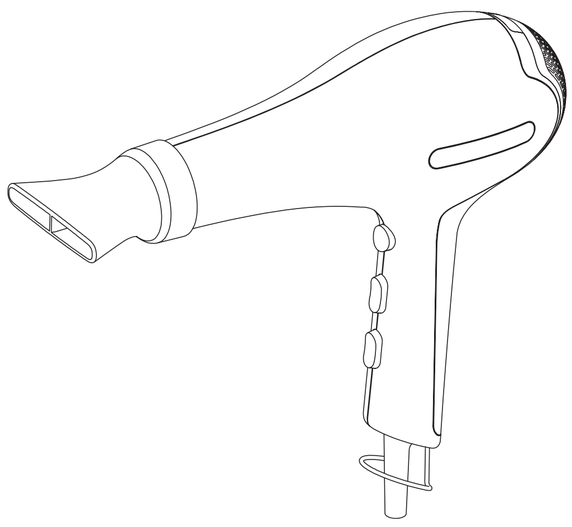

www.rowenta.com

1800113503 - 04/08

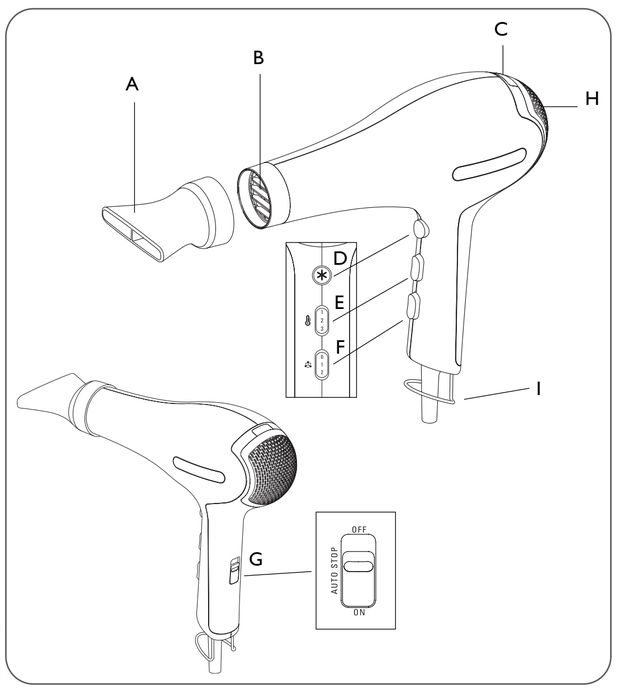

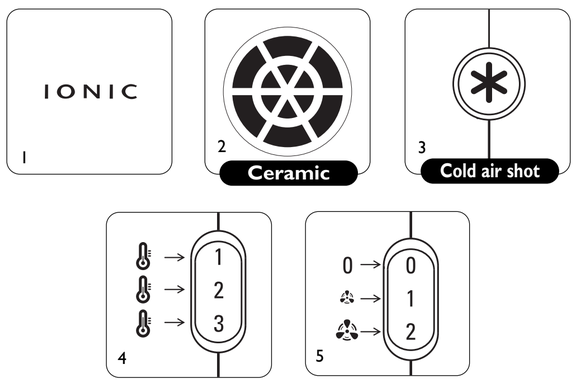

Depending on model

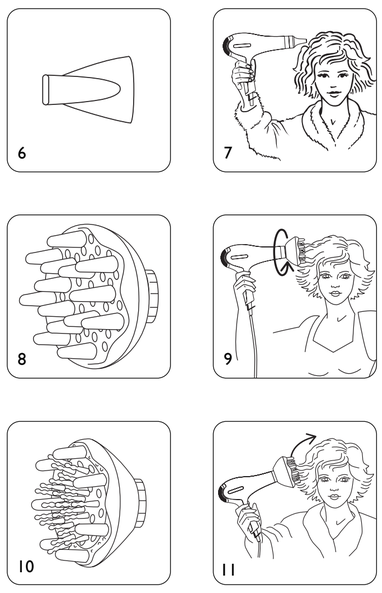

SK

Před použitím je nutné dôkladne sa zoznámiť s bezpečnostnými podmienkami

1 - POPIS

A. Koncentrátor vzduchu
B. Keramická mriežka na výstup vzduchu
C. Funkcia automatickej iónovej ochrany
D. Tlačidlo pre čerstvý vzduch
E. Tlačidlo na prepínanie teploty (polohy 1-2-3)
F. Tlačidlo na prepínanie rýchlosti vzduchu (polohy 0-1-2)
G. Tlačidlo funkcie „Auto-Stop" (podľa modelu)
H. Zadná vyberateľná mriežka
I. Krúžok na zavesenie

2. BEZPEČNOSTNÉ RADY

- Aby bola zabezpečená vaša bezpečnosť, tento prístroj zodpovedá platným normám a predpisom (smerniciam o nízkom napätí, o elektromagnetickej kompatibilite, o životnom prostredí...)
- Pri používaní sa príslušenstvo prístroja veľmi zohrieva. Dbajte na to, aby sa nedostalo do kontaktu s pokožkou. Ubezpečte sa, aby sa napájací kábel nikdy nedotýka teplých častí prístroja.
- Skontrolujte, či napätie vašej elektrickej inštalácie zodpovedá napätiu vášho prístroja. Akékoľvek nesprávne zapojenie môže spôsobiť nenávratné škody, na ktoré sa záruka nevzťahuje.
- Aby ste zabezpečili dodatočnú bezpečnosť, odporúča sa do elektrickej inštalácie napájajúcej kúpeľňu nainštalovať diferenciálny vypínač s prídeleným prevádzkovým rozdielovým prúdom, ktorý neprekračuje 30 mA. Poraďte sa so svojím inštalatérom.
- Inštalácia prístroja a jeho používanie musia byť v súlade s normami platnými vo vašom štáte.
- UPOZORNENIE: Tento prístroj sa nesmie používať v blízkosti vaní, sprch, umývadiel ani iných nádob, v ktorých sa nachádza voda.
- Pri používaní prístroja v kúpeľni, prístroj po použití odpojte z elektrickej siete, pretože blízkosť vody môže predstavovať nebezpečenstvo aj v prípade, že je prístroj vypnutý.
- Tento prístroj nesmú používať osoby (vrátane detí), ktoré majú zníženú fyzickú, senzorickú alebo mentálnu schopnosť, alebo osoby, ktoré nemajú na to skúsenosti alebo vedomosti, okrem prípadov, keď im pri tom pomáha osoba zodpovedná za ich bezpečnosť, dozor alebo osoba, ktorá ich vopred poučí o používaní tohto prístroja. Je vhodné dohliadať na deti, aby ste si boli istí, že sa s týmto prístrojom nehrajú.
- Ak je napájací kábel poškodený, je potrebné, aby ho vymenil výrobca, jeho zákaznícky servis alebo osoby s podobnou kvalifikáciou, aby sa predišlo nebezpečenstvu.
- Prístroj nepoužívajte a obráťte sa na autorizované servisné stredisko, ak : prístroj spadol, ak normálne nefunguje.
- Tento prístroj je vybavený tepelným bezpečnostným systémom. V prípade prehriatia (spôsobeného, napríklad znečistením zadnej mriežky) sa prístroj automaticky vypne: obráťte sa na zákaznícky servis.
- Prístroj je potrebné odpojiť z elektrickej siete: pred čistením a údržbou, v prípade, že dôjde k prevádzkovým poruchám a keď ste ho prestali používať.
- Prístroj nepoužívajte, ak je poškodený napájací kábel.
- Neponárajte ho do vody, ani ak by ste ho chceli očistiť.
- Nechytajte ho vlhkými rukami.
- Prístroj nechytajte za teplú časť, ale za rukoväť.
- Pri odpájaní z elektrickej siete neťahajte za napájací kábel, ale za zástrčku.
- Nepoužívajte elektrickú predlžovaciu šnúru.
- Nečistite ho drsnými ani koróznymi prostriedkami.
- Nepoužívajte ho v prípade, že teplota v interiéri klesla pod 0 °C alebo vystúpila nad 35 °C.

ZÁRUKA:
Tento prístroj je určený na bežné domáce použitie. Nemôže sa používať na profesionálne účely.
V prípade, že sa prístroj nesprávne používa, záruka stráca platnosť.

3 - POUŽITIE:

• Funkcia „AUTO-STOP": (podľa modelu)
Túto funkciu automaticky spustí spací režim, keď sušič vlasov položíte, a automaticky sušič vlasov zapne, keď ho zoberiete do ruky.

Ak chcete aktivovať funkciu „AUTO-STOP":
- Prístroj uveďte do chodu: tlačidlo na prepínanie rýchlosti (F) musí byť v polohe 1.
- Tlačidlo funkcie „Auto-Stop" (G) prepnite dole do polohy = „ON".

Ak chcete deaktivovať funkciu „AUTO-STOP":
- Tlačidlo funkcie „Auto-Stop" (G) prepnite hore do polohy = „OFF".

• **Systém „IONIC-CERAMIC":** (1-2)
Váš sušič na vlasy automaticky vysiela negatívne ióny, ktoré znižujú statickú elektrinu.
Vaše vlasy žiaria a ľahko sa rozčesávajú. Tento účinok posilňuje jemné sálavé teplo, ktoré vysiela keramický obal.

• ODDELENÉ NASTAVOVANIE RÝCHLOSTI A TEPLOTY (3-4-5)

4 - PRÍSLUŠENSTVO (závisí od modelu)

Koncentrátor (6-7)

Difúzor "Moving Massager" (8-9)

Difúzor "Classic Volume" (10-11)

5 - ÚDRŽBA

Pozor: pred čistením prístroj vždy odpojte z elektrickej siete.
• Váš sušič vlasov si nevyžaduje veľkú údržbu. Prístroj, ako aj príslušenstvo môžete čistiť jemne vlhkou handričkou, aby ste odstránili vlasy alebo nečistoty, ktoré sa zachytili na zadnej mriežke.
• Zadná vyberateľná mriežka: vďaka magnetom, ktoré umožňujú uchytenie zadnej mriežky, je veľmi jednoduché ju kvôli jednoduchšiemu čisteniu zložiť a znova dať na miesto.

6 - PRISPEJME K OCHRANE ŽIVOTNÉHO PROSTREDIA!

Tento prístroj obsahuje veľa zhodnotiteľných alebo recyklovateľných materiálov.
Odovzdajte ho na zbernú miesto, alebo ak takéto miesto chýba, tak autorizovanému servisnému stredisku, ktoré zabezpečí jeho likvidáciu.

7 - RIEŠENIE PROBLÉMOV:

- Funkcia AUTO STOP nefunguje! :
1. Ubezpečte sa, že tlačidlo na prepínanie rýchlosti vzduchu nieje na 0.
2. Ubezpečte sa, že tlačidlo funkcie „Auto-Stop" G je v polohe „ON".

H

Használat előtt, kérjük, olvassa el a biztonsági előírásokat

1 - LEÍRÁS

A. Légkoncentrátor
B. Kerámia rács a fúvónyíláson
C. Automatikus ionizáló funkció
D. Hideglevegő gomb
E. Hőszabályozó tolókapcsoló (1-es, 2-es, 3-as pozíció)
F. Sebességszabályozó tolókapcsoló (0-ás, 1-es, 2-es pozíció)
G. Auto-Stop tolókapcsoló (modelltől függően)
H. Levehető hátsó rács
I. Akasztógyűrű

2. BIZTONSÁGI TANÁCSOK

- Az Ön biztonsága érdekében ez a készülék megfelel a hatályos szabványoknak és szabályozásoknak (kisfeszültségre, elektromágneses kompatibilitásra, környezetvédelemre stb. vonatkozó irányelvek).
- Használat során a készülék tartozékai felforrósodnak. Kerülje a bőrrel való érintkezést. Mindig bizonyosodjon meg arról, hogy a tápkábel ne érintkezzen a készülék meleg részeivel.
- Ellenőrizze, hogy elektromos hálózatának feszültsége megegyezik a készülék tápfeszültségével. Minden csatlakoztatási hiba javíthatatlan károkat okozhat, amelyeket a garancia nem fed.
- További védelem biztosításához javasoljuk, hogy a fürdőszoba áramkörébe szereljen be egy, maximum 30 mA üzemi különbözeti áram alatt védő, áram-védőkapcsolót. Kérjen tanácsot villanyszerelőjétől.
- Ügyanakkor a készülék beszerelése és használata eleget kell tegyen az országában hatályos szabványoknak.
- FIGYELMEZTETÉS: Ne használja a készüléket fürdőkád, zuhanyozó, mosdókagyló vagy egyéb víztároló mellett.
- Amikor fürdőszobában használja a készüléket, használat után azonnal húzza ki a csatlakozódugaszt, mert a víz közelsége veszélyt jelent, még akkor is, ha a készülék ki van kapcsolva.
- Tilos a készülék használata olyan személyek által (beleértve a gyerekeket is), akiknek fizikai, érzékelési vagy szellemi képességeik korlátozottak, valamint olyan személyek által, akik nem rendelkeznek a készülék használatára vonatkozó gyakorlattal vagy ismeretekkel. Kivételt képeznek azok a személyek, akik egy, a biztonságukért felelős személy által vannak felügyelve, vagy akikkel ez a személy előzetesen ismertette a készülék használatára vonatkozó utasításokat. Ajánlott a gyerekek felügyelete, annak érdekében, hogy ne játsszanak a készülékkel.
- Abban az esetben, ha a tápkábel meg van sérülve, ezt a gyártónak, az ügyfélszolgálat alkalmazottjának, vagy egy hasonló képzettségű szakembernek kell kicserélnie, minden veszély elkerülése érdekében.
- A következő esetekben ne használja a készüléket, és vegye fel a kapcsolatot egy hivatalos szervizközponttal: a készülék leesett, rendellenesen működik.
- A készülék hővédelmi rendszerrel van ellátva. Túlmelegedés esetén (például a hátsó rács eldugulása következtében) a készülék automatikusan kikapcsol: forduljon a szervizközponthoz.
- Húzza ki a készülék csatlakozódugaszát a következő esetekben: tisztítás és karbantartás előtt, működési rendellenesség esetén, amint befejezte használatát.
- Ne használja a készüléket, ha a tápkábel megsérült
- Ne merítse vízbe és ne tartsa víz alá, még tisztítás esetén sem.
- Ne fogja meg nedves kézzel.
- Ne a borításánál (amely felmelegedhet), hanem a fogantyújánál fogva nyúljon a készülékhez.
- Áramtalanításkor ne a kábelnél fogva, hanem a dugasznál fogva húzza ki a készüléket.
- Ne használjon elektromos hosszabbítót.
- Ne tisztítsa súroló vagy maró hatású termékekkel.
- Ne használja 0°C alatti vagy 35°C feletti hőmérsékleteken.

GARANCIA:
A készülék kizárólag otthoni használatra alkalmas. Nem használható professzionális célokra.
A garancia érvényét veszti nem megfelelő használat esetén.

3 - HASZNÁLAT:

• AUTO-STOP" funkció: (modelltől függően)
Ezzel a funkcióval a hajszárító automatikusan készenléti állapotba kerül, amikor leteszi, és automatikusan bekapcsol, amint kézbe veszi.

Az „AUTO STOP" funkció aktiválásához:
- Indítsa el a készüléket: a sebességszabályozó tolókapcsoló (F) az 1-es pozícióban kell legyen.
- Nyomja az „Auto-Stop" tolókapcsolót (G) az alsó pozícióba = „ON".

Az „AUTO STOP" funkció deaktiválásához:
- Nyomja az „Auto-Stop" tolókapcsolót (G) a felső pozícióba = „OFF".

• **„IONIC-CERAMIC" rendszer:** (1-2)
az Ön hajszárítója automatikusan negatív ionokat bocsát ki, amelyek csökkentik a statikus elektromosság mértékét.
Az Ön haja sugárzik a fényességtől, és sokkal könnyebb kezelhető. Ezt a hatást felerősíti a kerámiaburkolat által kibocsátott légyan sugárzó hő.

• KÜLÖNÁLLÓ SEBESSÉG ÉS HŐMÉRSÉKLET BEÁLLÍTÁS (3-4-5)

4 - TARTOZÉKOK (típus szerint)

Koncentrátor (6-7)

"Moving Massager" diffúzor (8-9)

"Classic Volume" diffúzor (10-11)

5 - KARBANTARTÁS

Figyelem: tisztítás előtt mindig áramtalanítsa a készüléket.
• Hajszárítója nagyon kevés karbantartást igényel. Tisztíthatja akár a készüléket, akár tartozékait egy enyhén nedves törlőruhával, a hajszálak vagy a hátsó rácsra leraködött szennyeződések eltávolítása végett.
• Levehető hátsó rács: a tisztítás megkönnyítése végett, a rács mágneses rögzítőrendszerének köszönhetően, a hátsó rács eltávolítása és visszahelyezése nagyon egyszerű.

6 - VEGYÜNK RÉSZT A KÖRNYEZETVÉDELEMBEN!

Az Ön készüléke számos értékesíthető vagy újrahasznosítható anyagot tartalmaz.
A megfelelő kezelés végett, készülékét adja le egy gyűjtőhelyen vagy, ennek hiányában, egy hivatalos szervizközpontban.

7 - PROBLÉMA ESETÉN:

- Az AUTO STOP funkció nem működik:
1. Győződjön meg arról, hogy a sebességszabályozó tolókapcsoló nem a 0 pozícióban van.
2. Győződjön meg arról, hogy az „Auto-Stop" G tolókapcsoló az „ON" pozícióban van.

BG

Запознайте се с предписанията за безопасност, преди да правите каквото и да е

1 - ОПИСАНИЕ

A. Концентратор
B. Керамична решетка на отвора за въздушната струя
C. Автоматична йонна функция
D. Бутон за студен въздух
E. Плъзгач за настройка на температурата (позиции 1-2-3)
F. Плъзгач за настройка на силата на въздушната струя (позиции 0-1-2)
G. Плъзгач за функцията Auto-Stop (в зависимост от модела)
H. Подвижна задна решетка
I. Халка за закачане

2. ПРЕПОРЪКИ ЗА БЕЗОПАСНОСТ

- За вашата безопасност този уред съответства на стандартите и на действащата нормативна уредба (Нисковолтова директива, Директива за електромагнитна съвместимост, Директива за опазване на околната среда и др.).
- Приставките на уреда се нагряват силно по време на работа. Избягвайте контакт с кожата. Уверете се, че захранващият кабел не се допира до горещите части на уреда.
- Проверете дали захранването на уреда отговаря на електрическата ви мрежа. Неправилното захранване може да причини необратими повреди, които не се покриват от гаранцията.
- За да осигурите допълнителна защита, ви препоръчваме да инсталирате в електрическата мрежа на банята устройство за дефектнотокова защита (ДТЗ), като номиналният ток не трябва да превишава 30 mA. Поискайте съвет от квалифицирано лице.
- Инсталирането на уреда и използването му трябва да отговарят на действащите стандарти във вашата държава.
- ВНИМАНИЕ! Не използвайте уреда в близост до вани, душ-кабини, мивки, басейни или други съдове, съдържащи вода.
- Ако използвате уреда в банята, изключете го от мрежата веднага след употреба, защото близостта с вода може да представлява опасност дори когато уредът не е включен.
- Уредът не е предвиден да бъде използван от лица (включително от деца), чиито физически, сетивни или умствени способности са ограничени, или лица без опит и знания освен ако отговорно за тяхната безопасност лице наблюдава и дава предварителни указания относно ползването на уреда. Наглеждайте децата, за да се уверите, че не играят с уреда.
- Ако захранващият кабел е поврежден, за да избегнете всякакви рискове, той трябва да бъде сменен от производителя, от сервиза за гаранционно обслужване или от лица със сходна квалификация.
- Не използвайте уреда и се свържете с одобрен сервизен център, в случай че уредът е падал или не работи нормално.
- Уредът притежава система за защита от прегряване. В случай на прегряване, дължащо се например на замърсяване на задната решетка, уредът автоматично се изключва: обърнете се към сервиз за гаранционно обслужване.
- Уредът трябва да бъде изключен от захранването: преди почистване и всякакви поправки/поддръжка, при неправилна работа, веднага след като приключите работа с него.
- Не използвайте уреда, ако кабелът е повреден
- Не потапяйте и не мийте с вода дори при почистване.
- Не хващайте с мокри ръце.
- Не хващайте за корпуса, който се нагрява, а за дръжката.
- Не дърпайте захранващия кабел, а щепсела, за да го изключите от мрежата.
- Не използвайте удължител.
- Не използвайте абразивни или корозивни препарати за почистване.
- Не използвайте при температура по-ниска от 0°C и по-висока от 35°C.

ГАРАНЦИЯ:
Този уред е предназначен само за домашна употреба. Не е предназначен за професионални цели.
Гаранцията се обезсилва при неправилна употреба.

3 - ИЗПОЛЗВАНЕ:

• Функция "AUTO-STOP" : (в зависимост от модела)
Благодарение на тази функция автоматично се задейства икономичният режим на сешоара, когато го оставите и уредът автоматично се включва, когато го хванете.

За да активирате функцията "AUTO-STOP" :
- Включете уреда: плъзгачът за силата на въздушната струя (F) трябва да бъде на позиция 1.
- Поставете плъзгача "Auto-Stop" (G) на ниска позиция = "ON".

За да деактивирате функцията "AUTO-STOP":
- Поставете плъзгача "Auto-Stop" (G) на горна позиция = "OFF".

• **Система "IONIC-CERAMIC":** (1-2)
сешоарът автоматично започва да излъчва отрицателни йони, които намаляват статичното електричество.
Косата Ви блести и се разресва по-лесно. Този ефект се засилва от меката топлина, излъчвана от керамичното покритие.

• ИНДИВИДУАЛНИ НАСТРОЙКИ ЗА СКОРОСТ И ТЕМПЕРАТУРА (3-4-5)

4 - ПРИНАДЛЕЖНОСТИ (в зависимост от модела)

Концентратор (6-7)

Разпръсквател-дифузер "Moving Massager" (8-9)

Разпръсквател-дифузер "Classic Volume" (10-11)

5 - ПОДДЪРЖАНЕ

Внимание: винаги изключвайте уреда от мрежата, преди да го почиствате.
• Вашият сешоар изисква минимална поддръжка. Можете да почиствате него и приставките с леко влажна кърпа, за да премахнете косми или замърсявания, които биха могли да се задържат по задната решетка.
• Подвижна задна решетка: благодарение на системата за фиксиране с магнити задната решетка се сваля и се поставя обратно много лесно за по-лесно почистване.

6 - ОТСТРАНЯВАНЕ НА НЕИЗПРАВНОСТИ:

- Функцията AUTO STOP не работи! :
1. Уверете се, че плъзгачът за настройка на силата на въздушната струя не е на 0.
2. Уверете се, че плъзгачът "Auto-Stop" G е на позиция "ON".

RO

A se lua cunoștință de consemnele de securitate înainte de folosire

1 - DESCRIREA APARATULUI

A. Concentrator
B. Grilă de evacuare aer din ceramică
C. Funcție ionică automată
D. Tastă aer rece
E. Cursor pentru reglarea temperaturii (pozițiile 1-2-3)
F. Cursor pentru reglarea vitezei aerului (pozițiile 0-1-2)
G. Cursor Funcție Auto-Stop (în funcție de model)
H. Grilă spate detașabilă
I. Inel de agățare

2. RECOMANDĂRI PRIVIND SECURITATEA

- Pentru siguranța dumneavoastră, acest aparat este conform normelor și reglementărilor aplicabile (directivele privind echipamentele de joasă tensiune, compatibilitatea electromagnetică, mediul înconjurător, etc.).
- Accesoriile aparatului se încălzesc foarte tare în timpul utilizării. Evitați contactul cu pielea. Asigurați-vă că niciodată cablul de alimentare să nu fie în contact cu părțile calde ale aparatului.
- Verificați ca tensiunea instalației dumneavoastră electrice să corespundă cu cea a aparatului dumneavoastră. Conectarea la o tensiune necorespunzătoare poate provoca daune permanente care nu sunt acoperite prin garanție.
- Pentru asigurarea unei protecții complementare, se recomandă instalarea, în circuitul electric care alimentează baia, a unui dispozitiv de protecție la curent diferențial rezidual de cel mult 30 mA. Cereți sfatul electricianului dumneavoastră.
- Instalarea aparatului și utilizarea sa trebuie să fie, totuși, conforme normelor în vigoare din țara dumneavoastră.
- ATENȚIONARE: Nu utilizați acest aparat în apropierea unor căzi de baie, căzi de duș, chiuvete sau a altor recipiente care conțin apă.
- Că nd utilizați aparatul în baie, scoateți-l din priză după utilizare, pentru că apropierea de apă poate reprezenta un pericol chiar și că nd aparatul este oprit.
- Acest aparat nu a fost conceput pentru a fi folosit de persoane (inclusiv copii) cu capacități fizice, senzoriale sau mintale diminuate sau de persoane fără experiență sau cunoștințe privind utilizarea unor aparate asemănătoare. Excepție constituie cazul în care aceste persoane sunt supravegheate de o persoană responsabilă de siguranța lor sau au beneficiat din partea persoanei respective de instrucțiuni prealabile referitoare la utilizarea aparatului. Este recomandată supravegherea copiilor, pentru a vă asigura că aceștia nu se joacă cu aparatul.
- Dacă cablul de alimentare este deteriorat, acesta trebuie să fie înlocuit de fabricant, de serviciul post-vă nzare al acestuia sau de către persoane cu o calificare similară pentru evitarea unui pericol.
- Nu utilizați aparatul dumneavoastră și contactați un centru de service autorizat dacă: aparatul dumneavoastră a căzut, dacă acesta nu funcționează normal.
- Aparatul este echipat cu un sistem de siguranță termică. În caz de supraî ncălzire (datorată de exemplu î nfundării grilei spate), aparatul se va opri automat: contactați serviciul post-vă nzare
- Aparatul trebuie scos din priză: î nainte de operațiunile de curățare și î ntreținere, î n caz de funcționare anormală, imediat după ce ați terminat utilizarea acestuia.
- Nu utilizați aparatul î n cazul î n care cablul este deteriorat
- Nu scufundați aparatul î n apă și nu-l treceți sub apă nici măcar pentru curățare..
- Nu țineți aparatul cu mâ inile ude.
- Nu apucați corpul aparatului care este cald, ci mâ nerul acestuia.
- Pentru a scoate aparatul din priză, nu trageți de cablul de alimentare, ci apucați fișa.
- Nu utilizați un prelungitor electric.
- Nu curățați aparatul folosind produse abrazive sau corozive.
- Nu utilizați aparatul la o temperatură sub 0°C și peste 35°C.

GARANȚIE:
Aparatul dumneavoastră este destinat exclusiv unei utilizări domestice. Aparatul nu poate fi utilizat î n scopuri profesionale.
Garanția devine nulă și î și pierde valabilitatea î n cazul unei utilizări incorecte.

3 - UTILIZARE:

• Funcția „AUTO-STOP": (în funcție de model)
Această funcție permite punerea automată a uscătorului de păr în stare de așteptare când îl puneți jos și pornirea automată când îl luați în mână.

Pentru a activa funcția „AUTO STOP":
- Porniți aparatul: cursorul pentru reglarea vitezei (F) trebuie să fie în poziția 1.
- Duceți cursorul „Auto-Stop" (G) în poziția de jos = „ON".

Pentru a dezactiva funcția „AUTO STOP":
- Duceți cursorul „Auto-Stop" (G) în poziția de sus = „OFF".

• **Sistem „IONIC-CERAMIC":** (1-2)
Uscătorul dumneavoastră de păr emite automat ioni negativi care diminuează electricitatea statică.
Părul dumneavoastră va străluci și va fi mai ușor de pieptănat.
Acest efect este accentuat de căldura radiantă plăcută emisă de învelișul ceramic.

• REGLAJE SEPARATE PENTRU TEMPERATURĂ ȘI TURAȚIE (3-4-5)

4 - ACCESORII (în funcție de model)

Concentrator (6-7)

Difuzor "Moving Massager" (8-9)

Difuzor "Classic Volume" (10-11)

5 - ÎNTREȚINERE

Atenție: scoateți întotdeauna aparatul din priză înainte de a-l curăța.
• Uscătorul dumneavoastră de păr necesită foarte puțină întreținere. Puteți curăța atât aparatul, cât și accesoriile cu o cârpă puțin umezită pentru a îndepărta firele de păr sau impuritățile care se pot fixa pe grila spate.
• Grilă spate detașabilă: datorită sistemului său de fixare cu magneți, îndepărtarea și punerea la loc a grilei spate este foarte simplă, astfel încât aparatul este ușor de curățat.

6 - ÎN CAZUL APARIȚIEI UNOR PROBLEME:

- Funcția AUTO STOP nu funcționează:
1. Asigurați-vă că cursorul de reglare a vitezei aerului nu este în poziția 0.
2. Asigurați-vă că cursorul „Auto-Stop" G este în poziția „ON".

SLO

Pred uporabo je potrebno skrbno prebrati varnostne predpise

1 - OPIS

A. Koncentrator
B. Keramična rešetka za izhod zraka
C. Avtomatska ionska funkcija
D. Tipka za svež zrak
E. Drsnik za temperaturo (položaji 1-2-3)
F. Drsnik za hitrost zraka (položaji 0-1-2)
G. Drsnik za funkcijo Auto-Stop (glede na model)
H. Zadnja odstranljiva rešetka
I. Obroč za obešanje

2. VARNOSTNA PRIPOROČILA

- Za zagotavljanje vaše varnosti ta naprava ustreza veljavnim standardom in predpisom (direktive za nizko napetost, elektromagnetno združljivost, okolje..).
- Med uporabo se pribor naprave zelo segreje. Izogibajte se stiku s kožo. Pazite, da napajalni kabel nikoli ne pride v stik z vročimi deli naprave.
- Preverite ali napajalna napetost vaše električne napeljave ustreza napetosti naprave. Napačna priključitev na omrežje lahko povzroči nepopravljivo škodo, ki ni vključena v garancijo.
- Za zagotavljanje dodatne zaščite priporočamo, da v električni tokokrog za napajanje v kopalnici instalirate zaščitno stikalo na diferenčni tok (DDR), pri katerem nazivni diferenčni tok ne presega 30 mA. Za nasvet vprašajte svojega inštalaterja.
- Instalacija naprave in njena uporaba morata biti v skladu z veljavnimi standardi v vaši državi.
- OPOZORILO: Naprave ne uporabljajte v bližini kopalnih kadi, tuš kabin, umivalnikov ali posod, ki vsebujejo vodo.
- Če napravo uporabljate v kopalnici, jo po uporabi izklopite iz vtičnice, saj lahko bližina vode predstavlja nevarnost tudi, ko je naprava izključena.
- Naprava ni predvidena za uporabo s strani oseb (kamor so vključeni tudi otroci) z zmanjšanimi fizičnimi, čutilnimi ali duševnimi sposobnostmi, ali oseb, ki nimajo izkušenj z napravo, oziroma je ne poznajo, razen če oseba, ki odgovarja za njihovo varnost, poskrbi za nadzor ali za predhodno usposabljanje o uporabi naprave. Poskrbeti je treba za nadzor otrok in preprečiti, da se igrajo z napravo.
- Če je napajalni kabel naprave poškodovan, ga mora zaradi nevarnosti električnega udara zamenjati proizvajalec, njegov pooblaščeni servis ali ustrezno usposobljena oseba.
- Ne uporabljajte naprave in se obrnite na pooblaščen servisni center:
– v primeru padca naprave na tla,
– če ne deluje pravilno.
- Naprava je opremljena s sistemom toplotne zaščite. V primeru pregretja (zaradi zamašitve zadnje rešetke) se naprava avtomatsko zaustavi: obrnite se na pooblaščeni servis.
- Napravo morate izključiti z omrežnega napajanja:pred čiščenjem in vzdrževanjem, v primeru nepravilnega delovanja, takoj po prenehanju uporabe.
- Ne uporabljajte naprave, če je kabel poškodovan.
- Ne potapljajte je v vodo in ne postavljajte pod pipo, niti pri čiščenju.
- Ne držite je z vlažnimi rokami.
- Ne držite je za ohišje, ki je vroče, ampak za ročaj.
- Ne izključujte je tako, da povlečete za kabel, ampak izvlecite vtikač.
- Ne uporabljajte električnega podaljška.
- Ne čistite je z grobimi ali korozivnimi sredstvi.
- Ne uporabljajte je pri temperaturi, ki je nižja od 0° C in višja od 35° C.

GARANCIJA:
Naprava je namenjena samo za uporabo v gospodinjstvih. Ne sme se uporabljati v profesionalne namene.
V primeru napačne uporabe postane garancija nična in neveljavna.

3 - UPORABA:

• Funkcija " AUTO-STOP ": (glede na model)
Funkcija omogoča samodejno postavitev v stanje pripravljenosti, takoj ko odložite sušilnik za lase, in samodejno vključitev, ko ga zopet vzamete v roke.

Za vključitev funkcije " AUTO-STOP ":
- Vključite napravo: drsnik za hitrost (F) mora biti v položaju 1.
- Drsnik " Auto-Stop" (G) postavite v spodnji položaj = "ON" (vklop).

Za izključitev funkcije " AUTO-STOP ":
- Drsnik " Auto-Stop" (G) postavite v gornji položaj = "OFF" (izklop).

• **Sistem "IONIC-CERAMIC"** (1-2)
Vaš sušilnik las samodejno oddaja negativne ione, ki zmanjšajo statično elektriko.
Vaši lasje dobijo izredno lesk in jih lažje razčešete. Tak učinek še poveča mehko sevanje toplote, ki jo oddaja keramična prevleka.

• LOČENI NASTAVITVI TEMPERATURE IN HITROSTI (3-4-5)

4 - NASTAVKI (glede na model)

Koncentrator: (6-7)

Razpršilec - difuzer "Moving Massager" (8-9)

Razpršilec - difuzer "Classic Volume" (10-11)

5 - VZDRŽEVANJE

Pozor: pred čiščenjem napravo vedno izključite iz omrežja.
• Sušilnik za lase potrebuje zelo malo vzdrževanja. Sušilnik in njegov pribor lahko očistite z rahlo navlaženo krpo, da odstranite lase ali nečistoče, ki bi se lahko nabrala na zadnji rešetki.
• Zadnja odstranljiva rešetka: Zaradi sistema pritrditve z magneti je zelo enostavno odstranjevanje in ponovna namestitev zadnje rešetke, kadar je želite očistiti.

6 - SODELUJMO PRI PRIZADEVANJIH ZA ZAŠČITO OKOLJA!

Vaša naprava vsebuje številne vredne materiale, ki se lahko reciklirajo.
Zato jo odnesite na zbirno mesto, če ga ni pa v pooblaščen servisni center, kjer jo bodo ustrezno predelali.

7 - ODPRAVLJANJE TEŽAV

- Funkcija AVTOSTOP ne deluje! :
1. Preverite, da ni drsnik za hitrost zraka v položaju 0.
2. Preverite ali je drsnik " Auto-Stop" G v položaju "ON" (vklop).

BIH

Pažljivo pročitati prije upotrebe...

1 - OPIS

A. Koncentrator
B. Keramička rešetka za izlaz zraka
C. Automatska funkcija jonizacije
D. Tipka za udar hladnog zraka
E. Prekidač za temperaturu (pozicije 1-2-3)
F. Prekidač za brzine puhanja (pozicije 0-1-2)
G. Tipka za automatsko zaustavljanje (ovisno o modelu)
H. Stražnja odvojiva rešetka
I. Kukica za vješanje

2. SIGURNOSNI SAVJETI

- U cilju vaše sigurnosti, ovaj aparat je u skladu s važećim normama i propisima (Direktiva o najnižem naponu, elektromagnetnoj kompatibilnosti, okolišu..).
- Dijelovi aparata postaju jako vrući tokom upotrebe. Izbjegavajte dodir s kožom. Osigurajte se da kabl za napajanje nikad ne bude u dodiru s vrućim dijelovima aparata.
- Provjerite da li napon vaše električne instalacije odgovara naponu vašeg aparata. Svaka greška bilo prilikom priključivanja, može izazvati nepovratna oštećenja koja nisu obuhvaćena garancijom.
- Da biste osigurali dodatnu zaštitu, pobrinite se da se u električnom kolu kojim se napaja kupatilo instalira sredstvo za diferencijalnu preostalu struju (DPS) čiji utvrđeni rad ne premašuje snagu od 30 mA. Zatražite savjet od svog instalatera.
- Instalacija aparata i njegova upotreba moraju u svakom slučaju biti u skladu s propisima koji su na snazi u vašoj zemlji.
- BUDITE OPREZNI: Ne koristite aparat u blizini kada, tuševa, lavaboa i drugih prijemnih posuda koje sadrže vodu.
- Kad se aparat koristi u kupatilu, isključite ga iz mreže nakon upotrebe, jer blizina vode može predstavljati opasnost čak i kad je aparat isključen.
- Ovaj aparat nije predviđen za upotrebu od strane osoba (uključujući djecu) čije su fizičke, čulne ili mentalne sposobnosti smanjene, niti od strane osoba bez iskustva ili poznavanja, osim ako se one ne mogu okoristiti, putem osobe zadužene za njihovu sigurnost, nadzorom ili prethodnim instrukcijama vezanim za upotrebu ovog aparata. Djecu treba nadzirati tako da se ni u kom slučaju ne igraju aparatom.
- Ako je kabl za napajanje oštećen, njega mora zamijeniti proizvođač, njegov ovlašteni servis ili osoba sličnih kvalifikacija, u cilju izbjegavanja svake eventualne opasnosti.
- Ne koristite svoj aparat i obratite se ovlaštenom servisnom centru ako: je vaš aparat doživio pad, ako ne funkcionira normalno.
- Aparat je opremljen sistemom za toplotnu sigurnost. U slučaju pregrijavanja (zbog, na primjer, začepljenosti stražnje rešetke), aparat će automatski prestati sa radom: obratite se ovlaštenom servisu.
- Aparat mora biti isključen iz mreže: prije čišćenja i održavanja, u slučaju nepispravnog funkcioniranja, čim ste ga prestali upotrebljavati.
- Ne koristiti ako je kabl oštećen
- Ne uranjajte niti stavljati pod vodu, čak ni prilikom čišćenja.
- Ne držite vlažnim rukama.
- Ne držite za kućište, koje je vruće, već za dršku.
- Ne isključujte iz mreže povlačenjem za kabl, nego povlačenjem za utičnicu.
- Ne koristite grubim i korozivnim proizvodima.
- Ne koristite na temperaturi nižoj od 0 °C i višoj od 35 °C.

GARANCIJA:
Vaš aparat je namijenjen samo za upotrebu u domaćinstvu. Ne smije se koristiti u profesionalne svrhe.
U slučaju neispravne upotrebe, garancija se poništava.

3 - UPOTREBA

• Funkcija "AUTO-STOP" : (ovisno o modelu)
Ova funkcija omogućava automatsko zaustavljanje fena kada ga odložite, te njegovo automatsko uključivanje čim ga uzmete u ruku.

Za aktiviranje funkcije "AUTO STOP" :
- Uključite aparat : prekidač za odabir brzine (F) mora da bude na poziciji 1.
- Prekidač "Auto-Stop" (G) postavite na donju poziciju = "ON"

Za deaktiviranje funkcije "AUTO STOP" :
- Prekidač "Auto-Stop" (G) postavite na gornju poziciju = "OFF"

• **Sistem " IONIC-CERAMIC"** (1-2)
Vaš fen za kosu automatski emituje negativne ione koji umanjuju statički elektricitet.
Vaša kosa blista od sjaja i može se lakše raščešljati.
Ovaj učinak t pojačan je blagom isijavajućom toplotom koju odaje keramička obloga.

POSEBNO REGULIRANJE TEMPERATURE I BRZINE (3-4-5)

4 - DODACI (ovisno o modelu)

Koncentrator: (6-7)

Difuzer «sa pokretnim hvataljkama» (8-9)

Difuzer «za volumen » (10-11)

5 - ČIŠĆENJE

Pažnja : Uvijek isključite aparat iz mreže prije čišćenja.
• Vašem sušilu je potrebno jako malo održavanja. Sušilo možete čistiti kao i njegove nastavke i dijelove, s vlažnom krpom kako bi očistili kosu ili neč