SONY®

4-269-544-**82**(2)

TV Sound Bar System

Инструкция по эксплуатации RU

Інструкція з експлуатації UA

SA-32SE1/SA-40SE1/SA-46SE1

©2011 Sony Corporation

ПРЕДУПРЕЖДЕНИЕ

Во избежание риска возгорания или поражения электрическим током не подвергайте устройство воздействию дождя или влаги.

Во избежание риска возгорания не закрывайте вентиляционные отверстия устройства газетами, скатертями, занавесками и т. д. Не устанавливайте источники открытого огня, например зажженные свечи, на устройство.

Во избежание риска возгорания или поражения электрическим током на устройство не должны попадать какие-либо капли или брызги; нельзя ставить на него предметы, содержащие жидкости, например вазы.

Не подвергайте батареи или устройство с установленными батареями воздействию избыточного тепла, например солнечного света, огня и т. п.

Не устанавливайте устройство в закрытом пространстве, например книжном или встроенном шкафу.

Главный штекер адаптера переменного тока служит для отключения основного блока от сети, поэтому включайте его в легкодоступную розетку переменного тока. В случае проявлений неисправности немедленно отключите основной блок от розетки переменного тока.

Пока основной блок подключен к розетке переменного тока, он остается подключенным к сети, даже если сам основной блок выключен.

Во избежание травмы устройство необходимо надежно закрепить к полу/стене согласно инструкциям по установке.

Не используйте шнур питания переменного тока с другим оборудованием.

Главный выключатель расположен на задней стенке устройства.

Заводская табличка расположена на нижней поверхности устройства.

Серийный номер расположен на нижней поверхности устройства.

Для покупателей в странах Европы

Утилизация отслужившего электрического и электронного оборудования (директива применяется в странах Евросоюза и других европейских странах, где действуют системы раздельного сбора отходов)

Данный знак на устройстве или его упаковке обозначает, что данное устройство нельзя утилизировать вместе с прочими бытовыми отходами. Его следует сдать в соответствующий приемный пункт переработки электрического и электронного оборудования. Неправильная утилизация данного изделия может привести к потенциально негативному влиянию на окружающую среду и здоровье людей, поэтому для предотвращения подобных последствий необходимо выполнять специальные требования по утилизации этого изделия. Переработка данных материалов поможет сохранить природные ресурсы. Для получения более подробной информации о переработке этого изделия обратитесь в местные органы городского управления, службу сбора бытовых отходов или в магазин, где было приобретено изделие.

Утилизация использованных элементов питания (применяется в странах Евросоюза и других европейских странах, где действуют системы раздельного сбора отходов)

Данный знак на элементе питания или упаковке означает, что элемент питания, поставляемый с устройством, нельзя утилизировать вместе с прочими бытовыми отходами.
На некоторых элементах питания данный символ может комбинироваться с символом химического элемента. Символы ртути (Hg) или свинца (Pb) указываются, если содержание данных металлов менее 0,0005% (для ртути) и 0,004% (для свинца) соответственно.
Обеспечивая правильную утилизацию использованных элементов питания, вы предотвращаете негативное влияние на окружающую среду и здоровье людей, возникающее при неправильной утилизации.
Вторичная переработка материалов, использованных при изготовлении элементов питания, способствует сохранению природных ресурсов.
При работе устройств, для которых в целях безопасности, выполнения каких-либо действий или сохранения имеющихся в памяти устройств данных необходима подача постоянного питания от встроенного элемента питания, замену такого элемента питания следует производить только в специализированных сервисных центрах.
Для правильной утилизации использованных элементов питания, после истечения срока службы, сдавайте их в соответствующий пункт по сбору электронного и электрического оборудования.
Об использовании прочих элементов питания, пожалуйста, узнайте в разделе, в котором даны инструкции по извлечению элементов питания из устройства, соблюдая меры безопасности. Сдавайте использованные элементы питания в соответствующие пункты по сбору и переработке использованных элементов питания.

Для получения более подробной информации о вторичной переработке данного изделия или использованного элемента питания, пожалуйста, обратитесь в местные органы городского управления, службу сбора бытовых отходов или в магазин, где было приобретено изделие.

продолжение следует

Информация для покупателей: следующая информация относится только к оборудованию, приобретенному в странах, где действуют директивы ЕС.

Производителем данного устройства является корпорация Sony Corporation, 1-7-1 Konan Minato-ku Tokyo, 108-0075 Japan. Уполномоченным представителем по электромагнитной совместимости (EMC) и безопасности изделия является компания Sony Deutschland GmbH, Hedelfinger Strasse 61, 70327 Stuttgart, Germany. По вопросам обслуживания и гарантии обращайтесь по адресам, указанным в соответствующих документах.

Для покупателей в России

ME10

Внешняя акустическая система для телевизора
Изготовитель: Сони Корпорейшн
Адрес: 1-7-1 Конан, Минато-ку, Токио 108-0075, Япония
Страна-производитель: Малайзия

Импортер на территории РФ и название и адрес организации, раположенной на территории РФ, уполномоченной принимать претензии от пользователей:
ЗАО “Сони Электроникс”, 123103, Москва, Карамышевский проезд, 6, Россия

Класс защиты от поражения злектрическим током II

Дата производства указана на штриховом коде изделия и/или на коробке.
Например: XX.XXXX
Первые две цифры означают месяц, а последние четыре цифры означают год.

О данном руководстве

Изложенные в данном руководстве инструкции относятся к моделям SA-32SE1/SA-40SE1/SA-46SE1. На иллюстрациях, используемых в настоящем руководстве, изображена модель SA-32SE1, поэтому изображения могут не совпадать с приобретенной моделью. Если существуют какие-либо различия в эксплуатации, они явно указаны в руководстве, например: “Только для модели SA-32SE1”.

Оглавление

Входящие в комплект аксессуары 5

Компоненты и элементы управления..... 6

Начало работы..... 8

Установка батареи 8

Подключение основного блока..... 8

Установка основного блока 11

Воспроизведение звука телевизора из громкоговорителя основного блока 13

Воспроизведение звука телевизора 13

Регулирование громкости основного блока одновременно с громкостью телевизора 13

Выбор звукового поля 14

Меры предосторожности 15

Поиск и устранение неисправностей..... 16

ПИТАНИЕ 16

ЗВУК..... 16

ПУЛЬТ ДИСТАНЦИОННОГО УПРАВЛЕНИЯ..... 17

ПРОЧЕЕ..... 18

Технические характеристики 18

Входящие в комплект аксессуары

- Инструкция по эксплуатации (настоящее руководство)
- Список совместимого оборудования (кроме модели для Китая) (1)
- Пульт дистанционного управления (RM-ANU102) (1)

- Батареи R03 (размер AAA)* (2)

- Аудиокабель (1)

- Штекер-переходник (1)

- Адаптер переменного тока (AC-E1826L) (1)
- Шнур питания переменного тока (1)
- Подкладки под ножки (4)

* Рекомендуемый срок годности указан на отрицательной стороне батарейки.

Компоненты и элементы управления

В руководстве главным образом рассмотрены операции с кнопками пульта дистанционного управления, однако аналогичные действия можно выполнить с помощью кнопок основного блока, имеющих такие же или похожие названия.

Основной блок

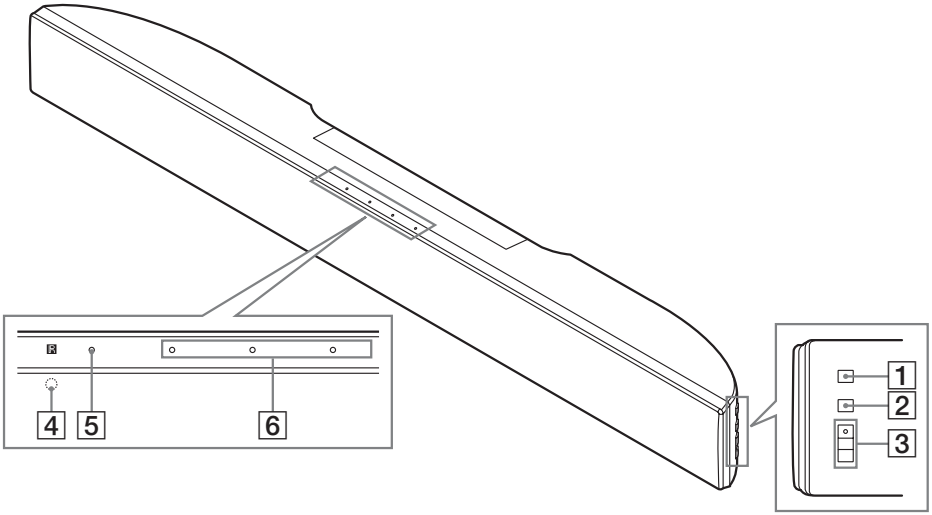

Пульт дистанционного управления (RM-ANU102)

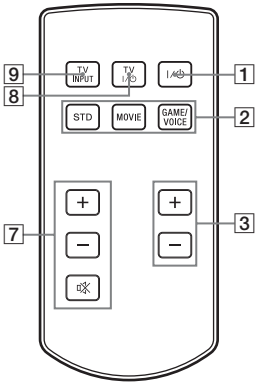

1 **Кнопка I/⏻ (POWER)**

2 **Кнопка SOUND FIELD**
Выбор звукового поля (стр. 14).
Основной блок: при каждом нажатии этой кнопки звуковое поле циклически меняется в следующем порядке:

STANDARD → MOVIE → GAME/VOICE → STANDARD → ...

3 **Основной блок: кнопка ◿ +*/– Пульт дистанционного управления: кнопка VOL ◿ +/–**
Регулировка громкости.

* На кнопке ◿ + основного блока имеются тактильные точки. По ним удобно ориентироваться при управлении основным блоком.

4 **Датчик пульта дистанционного управления**
Принимает сигналы от пульта дистанционного управления.

5 Индикатор STANDBY
Загорается красным, когда основной блок находится в режиме ожидания.

Примечания
- Если основной блок находится в режиме ожидания, то при обнаружении звука телевизора он включается. Однако он может не включиться, если звуковой сигнал телевизора слишком слабый.
- Основной блок автоматически переходит в режим ожидания, если звуковой сигнал телевизора отсутствует около 5 минут.

6 Индикатор SOUND FIELD
Отображает состояние SOUND FIELD. Индикатор выбранного звукового поля загорается зеленым.
Если уровень звука установлен на максимум или минимум, то индикатор быстро мигает 6 раз подряд.

При использовании телевизора Sony операции 7 – 9 можно выполнить с помощью пульта дистанционного управления основным блоком.

7 Кнопка TV VOL ◿ +/–
Регулировка громкости телевизора.

Кнопка TV 🔇 MUTING
Включение функции отключения звука на телевизоре.

8 Кнопка TV I/⏻
Включение или выключение телевизора.

9 Кнопка TV INPUT ⇥
Выбор входного сигнала телевизора.

Начало работы

Установка батареи

Сдвиньте и снимите крышку батарейного отсека. Вставьте две входящие в комплект батареи R03 (размер AAA) стороной ⊖ вперед, соблюдая полярность, как указано ниже.

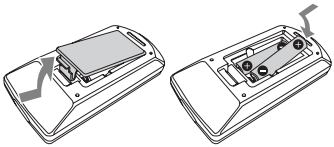

Примечания

- Не используйте одновременно старые и новые батареи или батареи различных типов.
- Не оставляйте пульт дистанционного управления в жарком или влажном месте.
- Не допускайте попадания прямых солнечных лучей или света от осветительных устройств на датчик пульта дистанционного управления. Это может привести к неполадкам.
- Если не планируется использовать пульт дистанционного управления в течение продолжительного периода времени, то извлеките батареи во избежание возможного повреждения из-за утечки внутреннего вещества батарей и коррозии.
- Если основной блок не реагирует на команды с пульта дистанционного управления, то замените обе батареи на новые.
- Избегайте попадания посторонних предметов в корпус пульта дистанционного управления, в частности при замене батарей.

Подключение основного блока

1 Открутите винт на задней крышке основного блока, затем снимите ее.

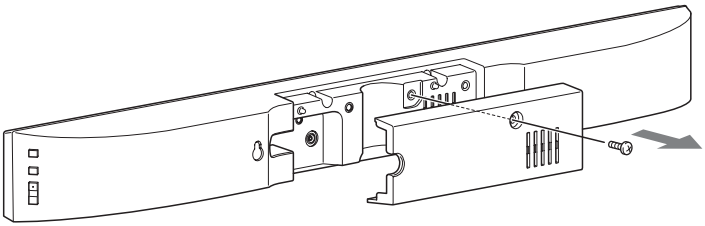

2 Подключите аудиокабель и источник питания.

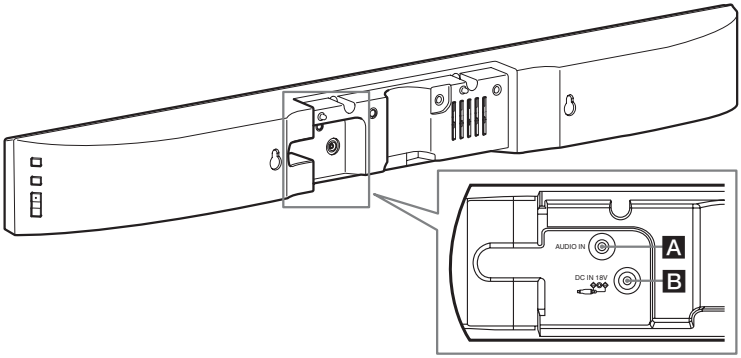

A Гнездо AUDIO IN

С помощью аудиокабеля (входит в комплект) подключите аудиогнездо телевизора к гнезду AUDIO IN основного блока.

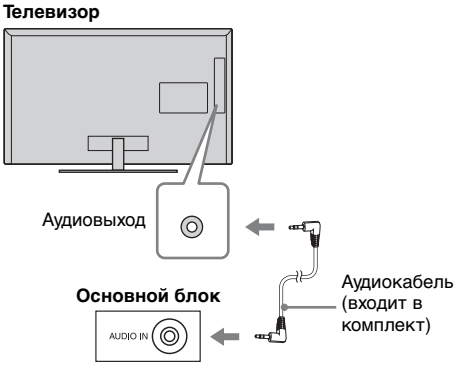

Если аудиогнездо телевизора не совместимо с аудиокабелем (входит в комплект)

Подключите аудиокабель (входит в комплект) к аудиогнезду телевизора с помощью штекера-переходника (входит в комплект).

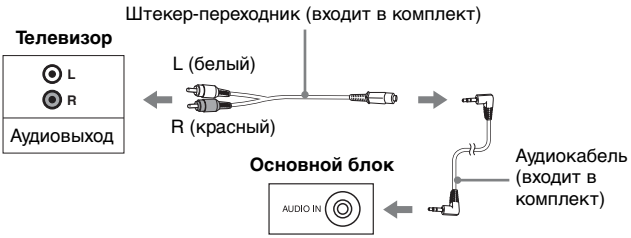

продолжение следует

B Гнездо DC IN 18V

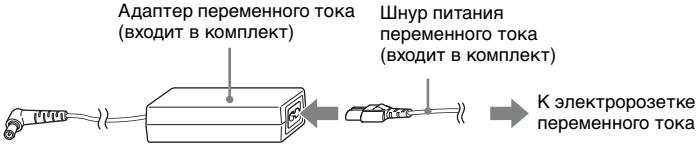

Подключите шнур питания переменного тока (входит в комплект) к адаптеру переменного тока (входит в комплект). Затем подключите штекер адаптера переменного тока в гнездо DC IN 18V на задней стенке основного блока. По завершении подключения вставьте шнур питания переменного тока в электророзетку переменного тока.

3 Протяните аудиокабель и шнур, подключенный к адаптеру переменного тока, через вырез в боковой стенке задней крышки, затем установите заднюю крышку обратно в основной блок и закрепите винтом, открученным на этапе 1.

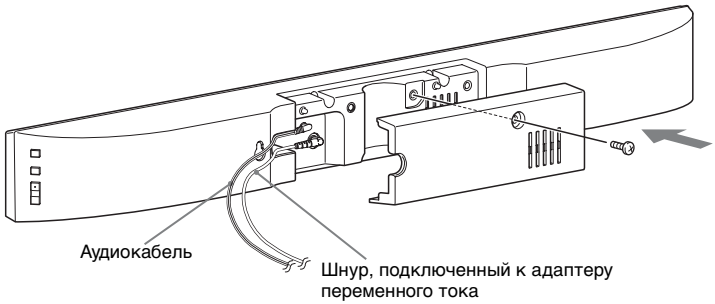

Установка основного блока

Установка основного блока на горизонтальную поверхность

Во избежание вибрации и смещения обязательно присоедините входящие в комплект подкладки под ножки, как показано на рисунке ниже.

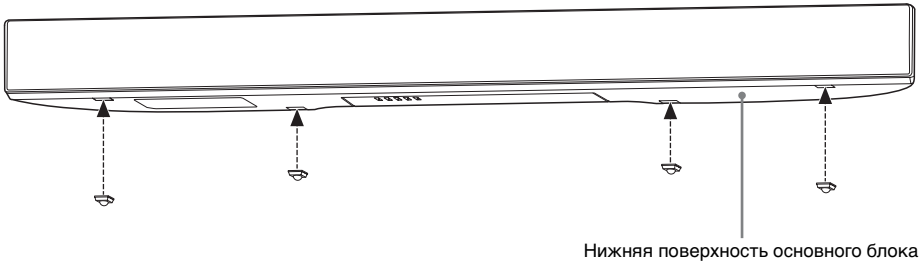

Установка основного блока на стену

Основной блок можно закрепить на стене.

Примечания

- Выбирайте саморезы с учетом материала и прочности стены. В случае стен из ГВЛ/ГКЛ закручивайте саморезы только в дюбели, поскольку иначе стена может не выдержать. В идеале громкоговорители должны быть установлены на вертикальной, ровной и максимально прочной стене.
- Обязательно привлеките для установки дилеров или лицензированных подрядчиков Sony и строго соблюдайте технику безопасности при выполнении работ по установке.
- Sony не несет ответственности за несчастные случаи или ущерб, явившиеся следствием неправильной установки, недостаточной прочности стены, некорректного закручивания саморезов, стихийного бедствия и т. д.

1 Приготовьте саморезы (не входят в комплект), размер головки которых подходит под крюк на задней стенке основного блока. См. рисунки ниже.

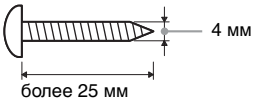

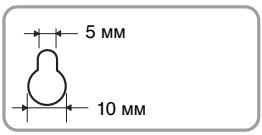

Крюк на задней стенке основного блока

продолжение следует

2 Закрутите саморезы в стену. Саморезы должны выступать из стены. См. рисунок ниже.

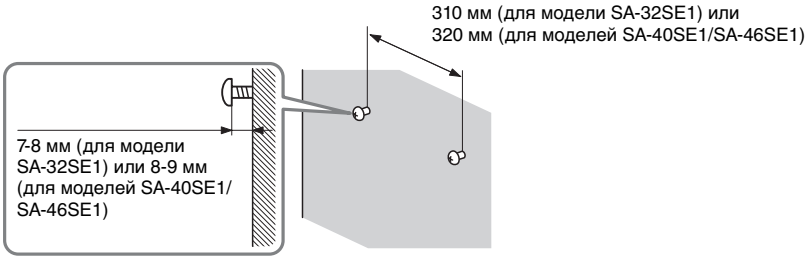

3 Подвесьте основной блок на саморезы.

Выровняйте отверстия на задней стенке основного блока с головками саморезов, затем подвесьте его на оба самореза.

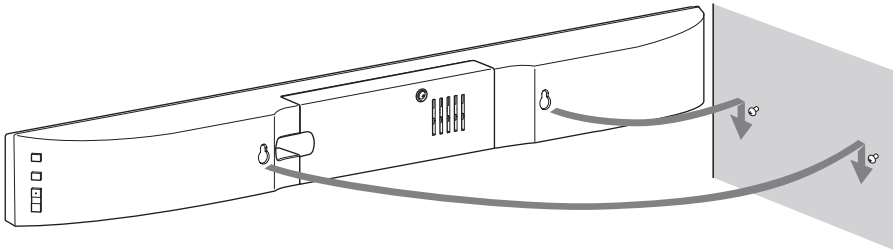

Установка основного блока на телевизор (кроме модели для Китая)

С помощью опционального комплект крепежа для дополнительной акустической системы можно установить основной блок на телевизор. Для получения дополнительной информации о совместимых моделях телевизора и комплект крепежа для дополнительной акустической системы см. входящий в комплект “Список совместимого оборудования”.

Воспроизведение звука телевизора из громкоговорителя основного блока

Воспроизведение звука телевизора

1 Включите основной блок или убедитесь, что он находится в режиме ожидания.

2 Включите телевизор.

Если основной блок находится в режиме ожидания, то при обнаружении звука телевизора он автоматически включается.

3 Отрегулируйте громкость основного блока.

Примечание

Если уровень звука телевизора изменить невозможно, то регулируйте громкость основного блока.

Регулирование громкости основного блока одновременно с громкостью телевизора

Если телевизор позволяет установить для гнезда аудиовыхода значение “Переменный”, то громкость основного блока можно регулировать одновременно с громкостью телевизора.
Для получения дополнительной информации о настройках телевизора см. инструкцию по эксплуатации телевизора.

1 Установите для гнезда аудиовыхода телевизора значение “Переменный”.

2 Отрегулируйте громкость основного блока согласно громкости телевизора.

Настройки 1 и 2 выше позволяют регулировать громкость основного блока одновременно с громкостью телевизора.

Примечание

Если уровень громкости основного блока при выбранном для гнезда аудиовыхода телевизора значении “Переменный” недостаточен, то выберите для гнезда аудиовыхода телевизора значение “Фиксированный” и отрегулируйте громкость основного блока.

Выбор звукового поля

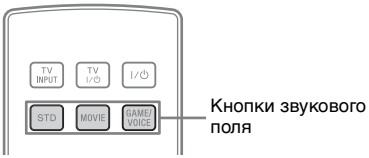

Нажмите кнопку звукового поля, которое необходимо включить.

Можно также использовать кнопку SOUND FIELD на основном блоке.

Звуковое поле	Эффект
STANDARD (STD)	Подходит для широкого диапазона источников разного типа.
MOVIE	Обеспечивает динамический звук и реалистичные ощущения.
GAME/VOICE	Обеспечивает чистый звук, упрощающий понимание речи в диалогах.

Меры предосторожности

Безопасность

В случае попадания внутрь корпуса основного блока твердого предмета или жидкости отключите основной блок от сети и не пользуйтесь им до проверки квалифицированным персоналом.

Источники питания

- Перед включением основного блока убедитесь, что рабочее напряжение совпадает с напряжением в местной сети электропитания.
- Не включайте шнур питания переменного тока основного блока в электророзетку до завершения всех остальных подключений. Перед подключением телевизора или иного оборудования к основному блоку убедитесь, что подключаемое оборудование отключено от электророзетки.
- Не подключайте шнур питания переменного тока к трансформатору или инвертору напряжения. При подключении шнура питания переменного тока к трансформатору напряжения во время пребывания за границей или к инвертору для использования в автомобиле адаптер переменного тока может нагреваться, что может привести к ожогам или неисправности.
- Используйте только входящие в комплект адаптер переменного тока или шнур питания переменного тока. Не изменяйте конструкцию шнура.

Полярность штекера

- Не касайтесь штекера шнура питания переменного тока мокрыми руками.
- Во время грозы с молниями не касайтесь шнура питания переменного тока, адаптера переменного тока или основного блока, если они подключены к электророзетке.
- Не помещайте тяжелые предметы на шнур.
- Не прокладывайте шнур питания переменного тока вблизи нагревательного оборудования и не подвергайте его воздействию тепла.
- Если оборудование не планируется использовать в течение долгого времени, то полностью извлекайте штекер шнура питания переменного тока из настенной розетки. При отключении основного блока держитесь за штекер. Не тяните за шнур.
- (Только модели для США и Канады) Более широкий контакт штекера обеспечивает безопасность и единственно верный способ подключения к настенной розетке. Если невозможно полностью вставить штекер в розетку, то обратитесь к дилеру.
- Шнур питания переменного тока подлежит замене только на специализированном сервисном предприятии.

продолжение следует

Размещение

- Не размещайте основной блок в наклонном положении, в слишком горячих, холодных, пыльных, грязных или влажных местах, в местах с недостаточной вентиляцией или подверженных вибрации, воздействию прямого солнечного или яркого света.
- Соблюдайте осторожность при установке основного блока на поверхностях, которые подверглись специальной обработке (например, с помощью воска, масляной краски, лака и т. д.), поскольку это может привести к появлению пятен или изменению цвета поверхности.
- Поскольку в громкоговорителях используются мощные магниты, не держите вблизи основного блока кредитные карты с магнитной кодировкой или механические часы во избежание возможного повреждения от магнита.

Нагрев

- Во время работы основной блок нагревается, но это нормально, поэтому не стоит беспокоиться.
- Не касайтесь корпуса основного блока, если он долгое время использовался на высокой громкости, поскольку корпус может сильно нагреваться.
- Не блокируйте вентиляционные отверстия.

Очистка

Очищайте основной блок мягкой тканью, слегка смоченной слабым раствором моющего средства. Не пользуйтесь абразивными тампонами, чистящими порошками или растворителями, например разбавителем, бензином или спиртом.

Поиск и устранение неисправностей

Если при использовании основного блока возникла одна из описанных ниже проблем, то помощь в ее решении может оказать данное руководство по поиску и устранению неисправностей. Если разрешить какую-либо проблему не удается, то обратитесь к ближайшему дилеру Sony.

ПИТАНИЕ

Питание не включается.

- Убедитесь, что адаптер переменного тока и шнур питания переменного тока подсоединены правильно и плотно (стр. 10).
- Нажмите кнопку I/⏻ (POWER) на основном блоке. Индикатор SOUND FIELD загорится зеленым.

Основной блок автоматически переходит в режим ожидания.

- Основной блок автоматически переходит в режим ожидания, если звуковой сигнал отсутствует около 5 минут.

ЗВУК

Звук не выводится или выводится на очень малой громкости.

- Убедитесь, что аудиокабель вставлен полностью в основной блок и телевизор (стр. 9).
- Повторно нажимайте кнопку VOL ◿ + (или кнопку ◿ + на основном блоке) (стр. 6).
- Выключите функцию отключения звука на телевизоре.
- Убедитесь, что к телевизору не подключены наушники.

Звук основного блока не синхронизирован с телевизором.

- Когда звук выводится одновременно из основного блока и телевизора, в некоторых моделях телевизоров возможна рассинхронизация звука. Установите для гнезда аудиовыхода телевизора значение “Фиксированный”, если доступны значения “Фиксированный” и “Переменный”. Установите минимальный уровень громкости или отключите громкость телевизора и регулируйте громкость основного блока.
- Если одновременно используется другая система домашнего кинотеатра, то отключите питание основного блока.

Звук искажен.

- Повторно нажимайте кнопку TV VOL ◿ – (стр. 7).
- Повторно нажимайте кнопку VOL ◿ – (или кнопку ◿ – на основном блоке) (стр. 6).

Возникают сильные помехи.

- В непосредственной близости от основного блока используются переносной телефон или иное оборудование, излучающее радиосигналы. Не используйте переносной телефон и т. д. рядом с основным блоком.

ПУЛЬТ ДИСТАНЦИОННОГО УПРАВЛЕНИЯ

Пульт дистанционного управления не работает.

- Направьте пульт дистанционного управления на датчик пульта дистанционного управления основного блока (стр. 6).
- Уберите предметы, препятствующие прохождению сигнала между пультом дистанционного управления и основным блоком.
- Если батареи в пульте дистанционного управления разрядились, замените все батареи на новые.

ПРОЧЕЕ

Индикатор STANDBY мигает.

- Немедленно выключите основной блок и отключите шнур питания переменного тока.
- Удалите все, что блокирует вентиляционные отверстия.

Если основной блок работает неправильно даже после выполнения указанных выше действий, восстановите настройки по умолчанию согласно следующим инструкциям:

Для выполнения операций используйте кнопку на основном блоке.

1 **Нажмите кнопку I/⏻ для включения основного блока.**

2 **Удерживайте нажатой кнопку I/⏻ в течение 5 секунд.**

Индикатор STANDBY мигнет 3 раза, и будут восстановлены настройки основного блока по умолчанию.

Технические характеристики

Усилитель

(Только модель для Китая)

ВЫХОДНАЯ МОЩНОСТЬ (номинальная)

(Измерено при использовании звукового поля MOVIE)

Л + П	9,5 Вт + 9,5 Вт (при 8 Ом, 1 кГц, общий коэффициент нелинейных искажений 1 %)

(Другие модели)

ВЫХОДНАЯ МОЩНОСТЬ (номинальная)

Л + П	16 Вт + 16 Вт (при 8 Ом, 1 кГц, общий коэффициент нелинейных искажений 1 %)

ВЫХОДНАЯ МОЩНОСТЬ (контрольная)

Л / П	20 Вт (на канал при 8 Ом, 1 кГц, общий коэффициент нелинейных искажений 10 %)

Громкоговорители

Фронтальный громкоговоритель

Акустическая система

Полный диапазон, пассивный излучатель

Громкоговоритель

Для модели SA-32SE1

65 мм (Тип с коническим диффузором)
70 мм × 100 мм (С пассивным излучателем)

Для моделей SA-40SE1/SA-46SE1

65 мм (Тип с коническим диффузором)
65 мм × 2 (С пассивным излучателем)

Номинальное сопротивление

8 Ом

Общая информация

Входы Гнездо AUDIO IN (1)

Требования по электропитанию
18 В постоянного тока (2,6 А) (100 - 240 В переменного тока, 50/60 Гц при использовании входящего в комплект адаптера переменного тока)

Энергопотребление
В режиме ожидания: не более 0,5 Вт

Основной блок

Габариты (ш/в/г) (Прибл.)
Для модели SA-32SE1
754,2 мм × 80 мм × 76,7 мм
Для модели SA-40SE1
942,4 мм × 80 мм × 67,7 мм
Для модели SA-46SE1
1077,6 мм × 80 мм × 67,7 мм

Масса (Прибл.)
Для модели SA-32SE1
1,9 кг
Для модели SA-40SE1
2,2 кг
Для модели SA-46SE1
2,5 кг

Адаптер переменного тока (AC-E1826L)

Вход 100 - 240 В переменного тока, 50/60 Гц

Выход 18 В постоянного тока, 2,6 А

Габариты (ш/в/г) (Прибл.)
Модель для Индии
124 мм × 32 мм × 60 мм
Другие модели 121 мм × 33 мм × 53 мм

Масса (Прибл.)
Модель для Индии
294 г
Другие модели 240 г

Конструкция и характеристики могут изменяться без предварительного уведомления.

ПОПЕРЕДЖЕННЯ

Щоб зменшити ризик пожежі або ураження струмом, не допускайте впливу на пристрій дощу або вологи.

Щоб зменшити ризик пожежі, не накривайте вентиляційний отвір пристрою газетами, скатертинами, фіранками і т. ін. Не розташовуйте на пристрої джерела відкритого полум'я, такі як запалені свічки.

Щоб зменшити ризик пожежі або ураження струмом, не припускайте потрапляння крапель вологи або розбризкування рідини, а також не розташовуйте на пристрої предметів, що містять рідину, наприклад, ваз.

Не піддавайте елементи живлення або пристрій з встановленими елементами живлення впливу надмірного тепла, наприклад, сонячного світла, вогню тощо.

Не встановлюйте обладнання в обмеженому просторі, наприклад, у книжкових чи вбудованих шафах.

Оскільки штепсель адаптера змінного струму забезпечує від'єднання пристрою від електричної мережі, його слід підключати до легко досяжної розетки мережі змінного струму. У випадку виявлення будь-яких несправностей у ньому його слід негайно від'єднати від розетки.

Пристрій, який приєднано до електричної розетки, залишається підключеним до напруги, навіть якщо безпосередньо пристрій був вимкнений.

З метою запобігання травмам цей пристрій повинен бути надійно закріплений до стелі або стіни згідно з вказівками щодо монтажу.

Не слід використовувати шнур живлення змінного струму пристрою з іншими виробами.

Вимикач живлення знаходиться ззовні на задній стінці.

Табличку пристрою розташовано ззовні на нижньому боці.

Серійний номер наведено ззовні на нижньому боці.

Для користувачів у Європі

Утилізація старого електричного та електронного обладнання (застосовується в Європейському союзі та інших європейських країнах із системами роздільного збирання сміття)

Цей символ на виробі або на упаковці означає, що цей виріб не можна утилізувати як побутове сміття. Замість цього його потрібно здати до відповідного приймального пункту для вторинної обробки електричного та електронного обладнання. Забезпечивши належну утилізацію цього виробу, ви допоможете запобігти негативним наслідкам для навколишнього середовища та людського здоров'я, до яких могла б призвести неправильна утилізація цього виробу. Вторинна переробка матеріалів допоможе зберегти природні ресурси. Щоб отримати докладнішу інформацію щодо вторинної переробки цього виробу, зверніться до місцевих органів влади, до служби утилізації побутових відходів або до магазину, де було придбано цей виріб.

Переробка використаних елементів живлення (директива діє у межах країн Європейського Союзу та інших країн Європизі системами роздільного збору відходів)

Даний знак на елементі живлення або упаковці означає, що елемент живлення, який використовується для роботи цього пристрою, не можна утилізувати разом з іншими побутовими відходами.
На деяких елементах живлення цей знак може використовуватись у комбінації з позначенням хімічного елементу. Якщо елемент живлення містить більше ніж 0,0005% ртуті або 0,004% свинцю, наводиться відповідне позначення хімічного елементу ртуті (Hg) або свинцю (Pb).

Забезпечивши належну переробку використаних елементів живлення, ви допоможете запобігти потенційно негативним наслідкам впливу на зовнішнє середовище та людське здоров'я, які спричиняються невідповідною переробкою елементів живлення. Вторинна переробка матеріалів сприяє збереженню природних ресурсів.
При роботі пристроїв, для якихіз метою безпеки, виконання яких-небудь дій або збереження наявних у пам'яті пристроїв даних необхідна подача постійного живлення від вбудованого елемента живлення, заміну такого елемента живлення варто робити тільки в уповноважених сервісних центрах.
Для правильної переробки використаних елементів живлення після закінчення терміну їх служби, здавайте їх у відповідний пункт збору електронного й електричного обладнання.
Стосовно використання інших елементів живлення дивіться інформацію в розділі, у якому дані інструкції з безпечного витягнення елементів живлення із пристрою. Здавайте використані елементи живлення у відповідні пункт збору й переробки використаних елементів живлення.
Для одержання більш докладної інформації про вторинну переробку даного виробу або використаного елемента живлення, будь ласка, звертайтесь до органу місцевої адміністрації, служби збору побутових відходів або до магазину, в якому ви придбали виріб.

Примітка для користувачів: Наступна інформація розповсюджується лише на обладнання, що реалізується в країнах, на які розповсюджуються директиви ЄС.

Цей виріб виготовлено компанією Sony Corporation, 1-7-1 Konan Minato-ku Tokyo, 108-0075 Japan (Японія). Уповноваженим представником з питань електромагнітної сумісності та безпеки виробу є компанія Sony Deutschland GmbH, Hedelfinger Strasse 61, 70327 Stuttgart, Germany (Німеччина). З будь-яких питань стосовно обслуговування або гарантії звертайтеся за адресами, наданими в окремій сервісній та гарантійній документації.

ME10

Зовнішня акустична система для телевізора

001

Виробник:
Sony Corporation 1-7-1, Konan, Minato-ku, Tokyo, Japan, 108-0075.

Вироблено у Малайзії

Уповноважений представник в Україні:
ТОВ «Соні Україна», вул. Спаська 30, м.Київ, 04070, Україна.

Обладнання та мережний адаптер відповідають вимогам:
- Технічного регламенту з електромагнітної сумісності обладнання (постанова КМУ від 29.07 .2009 № 785);
- Технічного регламенту обмеження використання деяких небезпечних речовин в електричному та електронному обладнанні (постанова КМУ від 03.12.2008 № 1057).

Мережний адаптер відповідає вимогам:
- Технічного регламенту безпеки низьковольтного електричного обладнання (постанова КМУ від 29.10.2009 № 1149).

Дату виробництва зазначено на штрих-коді виробу та/або на картонній упаковці.
Наприклад: XX.XXXX
Перші 2 цифри означають місяць, останній 4 цифри - рік.

Про цю інструкцію

Вказівки у цій інструкції призначені для моделі SA-32SE1/SA-40SE1/SA-46SE1. У цій інструкції наведено ілюстрації моделі SA-32SE1, які можуть відрізнятись від конкретної придбаної вами моделі. Усі відмінності щодо експлуатації позначено в інструкції як «Лише для моделі SA-32SE1».

Зміст

Додаткове приладдя із комплекту постачання 4

Інструкція з складових та засобів керування..... 5

Підготування до експлуатації 7

Встановлення батарей.....7

Підключення пристрою.....7

Встановлення пристрою 10

Прослуховування звуку з телевізора через динамік пристрою 12

Прослуховування звуку з телевізора 12

Керування гучністю пристрою шляхом регулювання гучності телевізора 12

Вибір акустичного поля..... 13

Застереження 14

Пошук та усунення несправностей 15

ЖИВЛЕННЯ 15

ЗВУК 16

ДИСТАНЦІЙНЕ КЕРУВАННЯ 16

ІНШЕ 17

Технічні характеристики..... 17

Додаткове приладдя із комплекту постачання

- Інструкція з експлуатації (ця інструкція)
- Список сумісного обладнання (за винятком моделі для Китаю) (1)
- Пристрій дистанційного керування (RM-ANU102) (1)

- Батареї R03 (тип AAA) (2)

- Звуковий кабель (1)

- Перехідник штепселя (1)

- Адаптер змінного струму (AC-E1826L) (1)
- Шнур живлення змінного струму (1)
- Підкладки (4)

Інструкція з складових та засобів керування

Цю інструкцію здебільшого присвячено поясненню дій з використанням кнопок на пристрої дистанційного керування, але ті ж самі дії можуть також бути виконані за допомогою кнопок на самому пристрої з тими ж або схожими назвами.

Пристрій

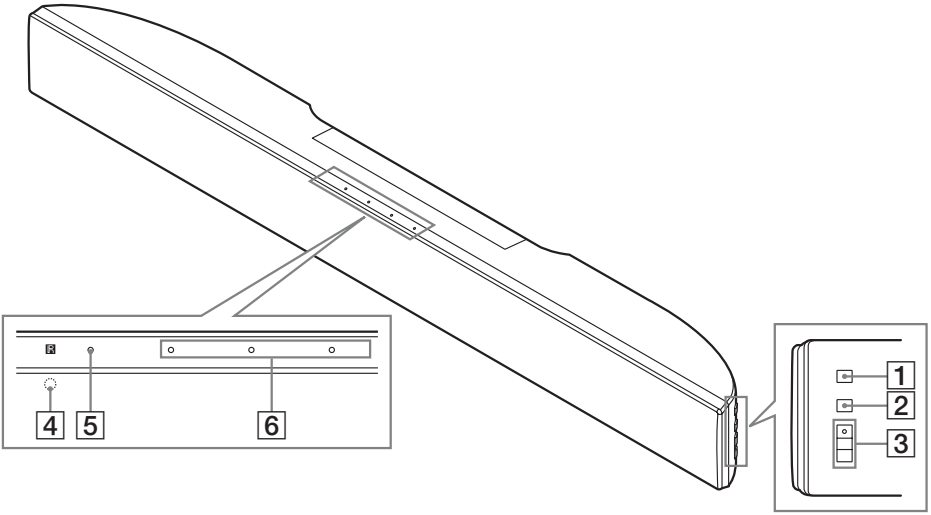

Пристрій дистанційного керування (RM-ANU102)

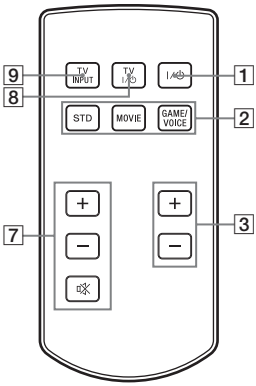

1 **I/⏻ Кнопка POWER (ЖИВЛЕННЯ)**

2 **Кнопка SOUND FIELD (АКУСТИЧНЕ ПОЛЕ)**
Забезпечує вибір акустичного поля (стор. 13)
Пристрій: При кожному натисканні кнопки акустичне поле циклічно змінюється наступним чином:

STANDARD (СТАНДАРТ) → MOVIE (КІНО) → GAME/VOICE (ГРА/ГОЛОС) → STANDARD (СТАНДАРТ) → ...

3 **Пристрій: Кнопка ◿ +*/–**
Пристрій дистанційного керування: Кнопка VOL (ГУЧНІСТЬ) ◿ +/–
Забезпечує регулювання гучності.

* Кнопка ◿ + на пристрої має тактильні точки. Спирайтеся на ці тактильні точки як на орієнтир під час керування пристроєм.

продовження

4 Датчик дистанційного керування
Отримує сигнали від пристрою дистанційного керування.

5 Індикатор STANDBY (ОЧІКУВАННЯ)
Світиться червоним світлом, коли пристрій знаходиться у режимі очікування.

Примітки
- Якщо пристрій знаходиться у режимі очікування, пристрій вмикається, коли виявляє звук від телевізора. Разом з тим, пристрій може не вмикатися при дуже низькій гучності звуку від телевізора.
- Пристрій переходить до режиму очікування автоматично за відсутності вхідного звукового сигналу від телевізора впродовж приблизно 5 хвилин.

6 Індикатор SOUND FIELD (АКУСТИЧНЕ ПОЛЕ)
Відображує стан SOUND FIELD (АКУСТИЧНЕ ПОЛЕ).
Індикатор вибраного акустичного поля починає світитись зеленим світлом.
Якщо рівень гучності встановлено на максимальний або мінімальний, індикатор швидко блимає 6 разів послідовно.

Якщо використовується телевізор Sony, операції 7 – 9 можуть виконуватися за допомогою пристрою дистанційного керування цього пристрою.

7 Кнопка TV VOL (ГУЧНІСТЬ ТЕЛЕВІЗОРА) ◿ +/–
Забезпечує регулювання гучності телевізора.

Кнопка TV 🔇 MUTING (ВИМКНЕННЯ ЗВУКУ ТЕЛЕВІЗОРА)
Активує функцію вимкнення звуку телевізора.

8 Кнопка TV (ТЕЛЕВІЗОР) I/⏻
Забезпечує увімкнення або вимкнення телевізора.

9 Кнопка TV INPUT (ВХІД ТЕЛЕВІЗОРА) ⇥
Забезпечує вибір входу телевізора.

Підготування до експлуатації

Встановлення батарей

Зсуньте та зніміть кришку відділку для батарей (входять до комплекту постачання) та вставте дві батареї R03 (тип AAA) боком ⊖ попереду, додержуючись вказаної нижче полярності.

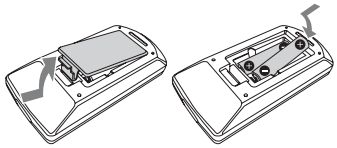

Примітки

- Не встановлюйте одночасно нову та стару батареї або батареї різних типів.
- Не залишайте пристрій дистанційного керування у місцях впливу сильного тепла або вологості.
- Не припускайте впливу прямого сонячного проміння або освітлювальних приладів на датчик дистанційного керування. Це може викликати несправність.
- Якщо не планується використовувати пристрій дистанційного керування впродовж тривалого часу, вийміть батареї, щоб запобігти можливим пошкодженням від витоку батареї та корозії.
- Якщо пристрій дистанційного керування не забезпечує керування пристроєм, замініть батареї на нові.
- Не припускайте потрапляння будь-яких сторонніх предметів до корпусу пристрою дистанційного керування, зокрема під час заміни батарей.

Підключення пристрою

1 Відкрутіть гвинт з задньої кришки пристрою та зніміть задню кришку.

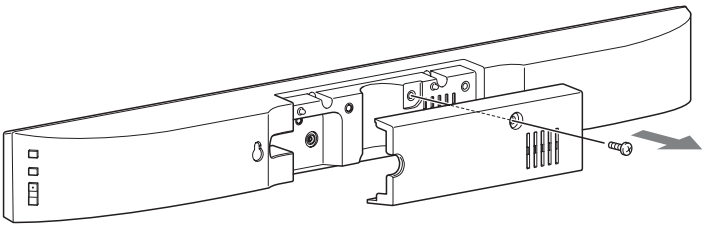

продовження

2 Приєднайте звуковий кабель та джерело живлення.

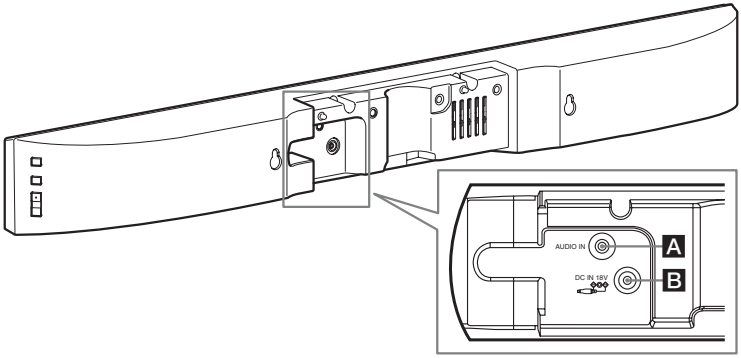

A Роз'єм AUDIO IN (ЗВУКОВИЙ ВХІД)

З'єднайте роз'єм звукового виходу телевізора з роз'ємом AUDIO IN (ЗВУКОВИЙ ВХІД) цього пристрою за допомогою звукового кабелю (входить до комплекту постачання).

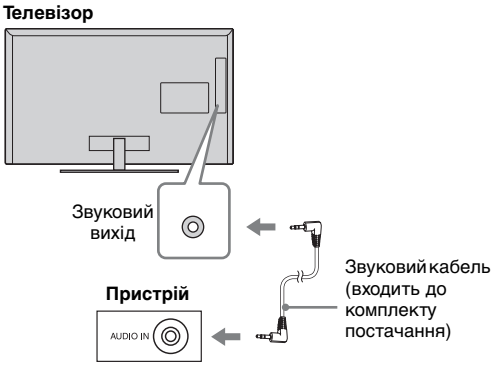

У випадку несумісності роз'єму звукового виходу телевізора із звуковим кабелем (входить до комплекту постачання)

Приєднайте звуковий кабель (входить до комплекту постачання) до роз'єму звукового виходу телевізора за допомогою перехідника штепселя (входить до комплекту постачання).

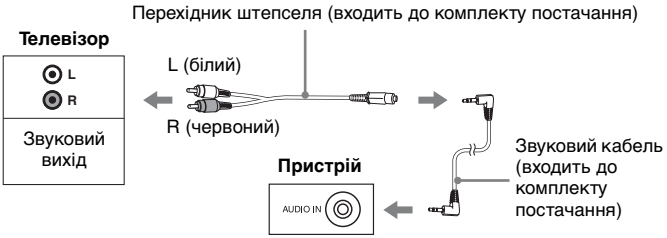

B Роз’єм DC IN 18V (18 В постійного струму)

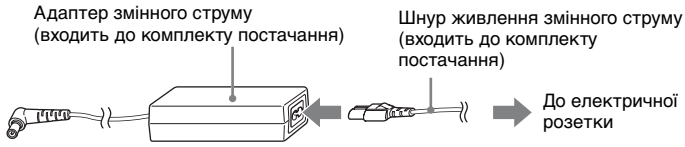

Приєднайте шнур живлення змінного струму (входить до комплекту постачання) до адаптера змінного струму (входить до комплекту постачання). Після цього приєднайте роз’єм адаптера змінного струму до роз’єму DC IN 18V (18 В постійного струму) на задньому боці пристрою.
Після виконання усіх підключень приєднайте шнур живлення змінного струму до електричної розетки.

3 Проведіть звуковий кабель та кабель, який приєднано до адаптера змінного струму, через паз збоку задньої кришки, після чого встановіть задню кришку на пристрій та закріпіть її гвинтом, що був вивернений на кроці 1.

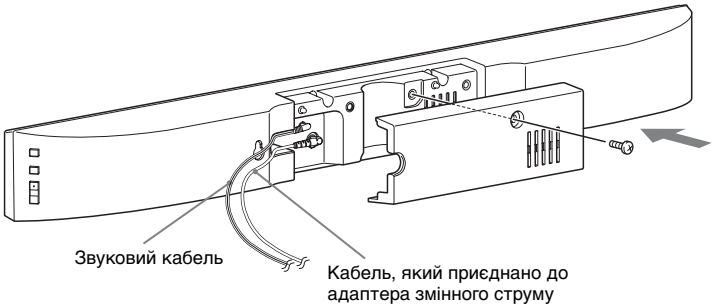

Встановлення пристрою

Встановлення пристрою на рівну поверхню

Обов'язково прикріпіть підкладки, що входять до комплекту постачання, як зазначено на наведеній нижче ілюстрації, щоб запобігти вібраціям або пересуванню.

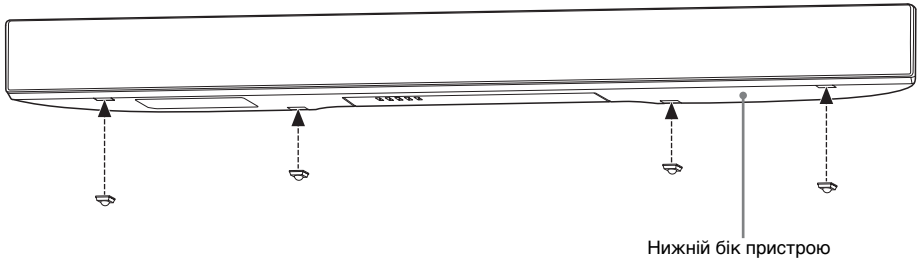

Настінний монтаж пристрою

Пристрій можна закріпити на стіні.

Примітки

- Використовуйте гвинти з урахуванням матеріалу та міцності стіни. Оскільки стіни з гіпсокартону дуже крихкі, надійно прикрутіть гвинти до брусу у стіні. Встановлюйте динамік на вертикальну й рівну стіну, в місці, де є підсилення.
- Довіряйте виконувати встановлення тільки дилерам чи ліцензованим підрядникам Sony і приділяйте належну увагу безпеці під час встановлення.
- Компанія Sony не несе відповідальності за нещасні випадки або збитки, що виникли через неправильне встановлення, недостатню міцність стіни, неправильне вкручування гвинтів, природні катаклізми тощо.

1 Підготуйте шурупи (не входять до комплекту постачання), які підійдуть до підвісу на задньому боці пристрою. Див. наведені нижче ілюстрації.

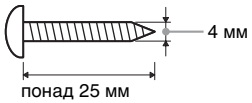

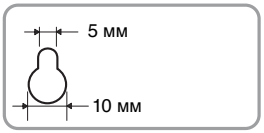

Підвіс на задньому боці пристрою

2 Вкрутіть шурупи у стіну. Шурупи повинні видаватися із стіни. Див. наведену нижче ілюстрацію.

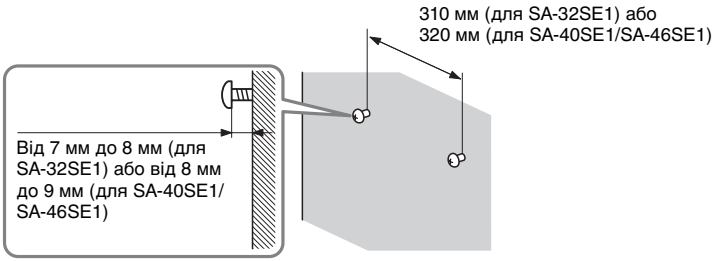

3 Повісте пристрій на шурупи.

Вирівняйте отвори у задній стінці пристрою за шурупами, а потім повісте пристрій на двох шурупах.

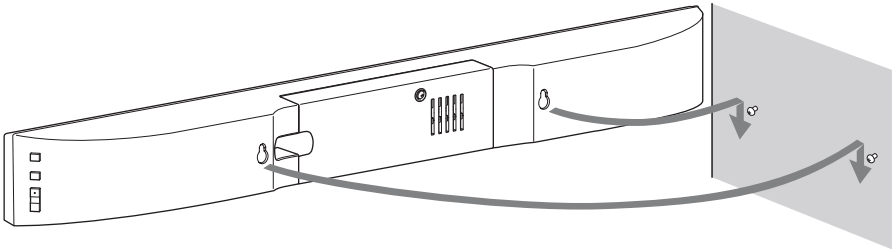

Встановлення пристрою на телевізор (за винятком моделі для Китаю)

Цей пристрій можна встановити на телевізор за допомогою додаткового кронштейна для кріплення динаміка. Додаткову інформацію щодо сумісності моделі телевізора та кронштейна для кріплення динаміка див. у «Список сумісного обладнання».

Прослуховування звуку з телевізора через динамік пристрою

Прослуховування звуку з телевізора

1 Увімкніть пристрій або перевірте, чи знаходиться він у режимі очікування.

2 Увімкніть телевізор.

Якщо пристрій знаходиться у режимі очікування, пристрій автоматично вмикається, коли виявляє звук від телевізора.

3 Відрегулюйте гучність пристрою.

Примітка

Якщо рівень гучності вихідного звукового сигналу телевізора змінити неможливо, відрегулюйте гучність пристрою.

Керування гучністю пристрою шляхом регулювання гучності телевізора

Якщо для роз'єма звукового виходу телевізора можна задати рівень «Variable» («Змінний»), гучність пристрою можна змінювати, регулюючи гучність телевізора. Інформацію про налаштування телевізора див. в інструкції з експлуатації телевізора.

1 Встановіть для роз'єма звукового виходу телевізора рівень «Variable» («Змінний»).

2 Відрегулюйте гучність пристрою відповідно до телевізора.

Зазначені вище кроки налаштування 1 та 2 дозволяють керувати гучністю пристрою шляхом регулювання гучності телевізора.

Примітка

Якщо достатній рівень гучності не може бути отриманий від пристрою, коли для роз'єма звукового виходу телевізора задано рівень «Variable» («Змінний»), встановіть для роз'єма звукового виходу телевізора рівень «Fixed» («Постійний») та відрегулюйте гучність пристрою.

Вибір акустичного поля

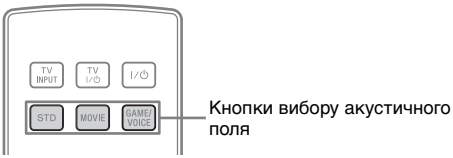

Натисніть кнопку акустичного поля, яке ви бажаєте використати.

Також можна скористатись кнопкою SOUND FIELD (АКУСТИЧНЕ ПОЛЕ) на пристрої.

Акустичне поле	Ефект
STANDARD (СТАНДАРТ) (STD)	Придатне до використання з широким спектром джерел будь-якого типу.
MOVIE (КІНО)	Забезпечує динамічний звук та реалістичні відчуття.
GAME (ГРА)/ VOICE (ГОЛОС)	Забезпечує покращене прослуховування діалогів та чистоту звуку.

Застереження

Щодо техніки безпеки

У випадку потрапляння до пристрою будь-якого твердого тіла або рідини вимкніть пристрій із мережі та зверніться за перевіркою до кваліфікованого спеціаліста, перш ніж продовжити користування пристроєм.

Щодо джерел живлення

- Перед експлуатацією пристрою переконайтеся у тому, що його робоча напруга ідентична напрузі в місцевій електричній мережі.
- До виконання усіх інших з'єднань не підключайте шнур живлення змінного струму пристрою до електричної розетки. Перш, ніж підключати телевізор або інше обладнання до пристрою, переконайтеся у тому, що їх вимкнено із електричної розетки.
- Не підключайте шнур живлення змінного струму до трансформатора напруги або інвертора. Підключення шнура живлення змінного струму до портативного трансформатора напруги або автомобільного інвертора може призвести до перегрівання адаптера змінного струму та стати причиною опіків або несправності.
- Не використовуйте інший адаптер змінного струму або шнур живлення змінного струму замість тих, що входять до комплекту постачання. Вносити зміни до конструкції шнура не дозволяється.

Полярність штепселя

- Не торкайтеся штепселя шнура живлення змінного струму мокрими руками.
- Не торкайтеся шнура живлення змінного струму, адаптера змінного струму або пристрою, підключеного до електричної розетки, під час грози.
- Не встановлюйте будь-які предмети на шнур.
- Не розміщуйте шнур живлення змінного струму поблизу нагрівального обладнання та не припускайте впливу тепла на шнур.
- Повністю від'єднайте шнур живлення змінного струму від стінної електричної розетки (мережі), якщо пристрій не планується використовувати протягом тривалого часу. Від'єднуючи пристрій, завжди беріться за штепсель. Забороняється тягнути безпосередньо за шнур.
- (Тільки для моделі для США та Канади)
  Один з контактів штепселя виготовляється ширшим за другий з метою забезпечення безпеки, і штепсель можна вставити у розетку лише в одному положенні. Якщо вам не вдається повністю вставити вилку до розетки, зверніться до свого продавця.
- Шнур живлення змінного струму дозволяється замінювати лише кваліфікованим спеціалістам підприємства з обслуговування.

Щодо розміщення

- Не встановлюйте пристрій у похилому положенні або в місцях впливу сильного тепла, холоду, високої концентрації пилу, бруду або вологи, або місцях з недостатньою вентиляцією, впливом вібрації, прямого сонячного світла або яскравого світла.
- Зверніть увагу на те, що у випадку розміщення пристрою на поверхнях, що були спеціально оброблені (наприклад, обробка воском, олійною фарбою або полірування), можлива втрата або часткова зміна кольору поверхні.
- У зв'язку з використанням для динаміків сильного магніту зберігайте на достатній відстані від пристрою особисті кредитні картки з магнітним кодуванням або механічні годинники, щоб запобігти їх пошкодженню під дією магніту.

Щодо нагрівання

- Нагрівання пристрою під час роботи є нормальним і не є показником несправності.
- Якщо пристрій використовувався протягом тривалого часу з великою гучністю, не торкайтеся корпусу, оскільки він може мати високу температуру.
- Не блокуйте вентиляційні отвори.

Щодо чищення

Цей пристрій слід чистите м'якою тканиною, дещо змоченою у розчині м'якого миючого засобу. Не використовуйте будь-які абразивні засоби, порошки для чищення або розчинні речовини, зокрема, розчинник, бензин або спирт.

Пошук та усунення несправностей

У випадку виникнення під час експлуатації пристрою зазначених нижче проблем для їх вирішення скористайтеся цією інструкцією з пошуку та усунення несправностей. Якщо проблема не зникає, зверніться до найближчого представника компанії Sony.

ЖИВЛЕННЯ

Пристрій не вмикається.

- Перевірте, чи правильно та міцно приєднано адаптер змінного струму та шнур живлення змінного струму (кабель живлення) (стор. 9).
- Натисніть кнопку I/⏻ (POWER) (ЖИВЛЕННЯ) на пристрої. Індикатор SOUND FIELD (АКУСТИЧНЕ ПОЛЕ) почне світитись зеленим світлом.

Пристрій переходить до режиму очікування автоматично.

- Пристрій переходить до режиму очікування автоматично за відсутності вхідного звукового сигналу від телевізора впродовж приблизно 5 хвилин.

ЗВУК

Звук відсутній або має лише дуже низьку гучність.

- Перевірте, чи повністю вставлено звуковий кабель пристрою та телевізора (стор. 8).
- Натисніть VOL (ГУЧНІСТЬ) ◿ + (або ◿ + на пристрої) декілька разів (стор. 5).
- Вимкніть функцію вимкнення звуку телевізора.
- Перевірте, чи не підключено до телевізора навушники.

Звук від пристрою не є синхронним з зображенням телевізора.

- У випадку деяких моделей телевізорів звук від пристрою та телевізора може не співпадати при виведенні звуку одночасно з пристрою та телевізора. Встановіть для роз'єма звукового виходу телевізора рівень «Fixed» («Постійний»), якщо передбачено можливість його перемикання між «Fixed» («Постійний») та «Variable» («Змінний»). Встановіть гучність телевізора на мінімальну або вимкніть звук телевізора та відрегулюйте гучність пристрою.
- У випадку одночасного використання будь-якого іншого домашнього кінотеатру вимкніть живлення пристрою.

Звук спотворюється.

- Натисніть TV VOL (ГУЧНІСТЬ ТЕЛЕВІЗОРА) ◿ – декілька разів (стор. 6).
- Натисніть VOL (ГУЧНІСТЬ) ◿ – (або ◿ – на пристрої) декілька разів (стор. 5).

Чути сильний шум.

- Поблизу від пристрою використовується мобільний телефон або інше обладнання, що випромінює радіохвилі. Перемістіть мобільний телефон і т. ін. подалі від пристрою.

ДИСТАНЦІЙНЕ КЕРУВАННЯ

Пристрій дистанційного керування не працює.

- Наведіть пристрій дистанційного керування на датчик дистанційного керування пристрою (стор. 6).
- Видаліть усі перешкоди на шляху між пристроєм дистанційного керування та пристроєм.
- Якщо заряд батарей у пристрої дистанційного керування низький, замініть їх на нові.

ІНШЕ

Блимає індикатор STANDBY (ОЧІКУВАННЯ).

- Негайно вимкніть пристрій та від'єднайте шнур живлення змінного струму (кабель живлення).
- Видаліть усі предмети, які блокують вентиляційний отвір.

Якщо пристрій все ще не функціонує належним чином після цих заходів, виконайте його скидання наступним чином:

Для цієї операції скористуйтеся кнопкою на пристрої.

1 Натисніть I/⏻, щоб увімкнути пристрій.

2 Утримуйте I/⏻ протягом 5 секунд.

Індикатор STANDBY (ОЧІКУВАННЯ) блимає 3 рази, після чого пристрій скидається до значень за промовчанням.

Технічні характеристики

Секція підсилювача

(Тільки для моделі, призначеної для Китаю)

ВИХІДНА ПОТУЖНІСТЬ (номінальна)
(Виміряна при акустичному полі MOVIE (КІНО))

Л + П	9,5 Вт + 9,5 Вт (при 8 Ом, 1 кГц, 1% КГС)

(Інші моделі)

ВИХІДНА ПОТУЖНІСТЬ (номінальна)

Л + П	16 Вт + 16 Вт (при 8 Ом, 1 кГц, 1% КГС)

ВИХІДНА ПОТУЖНІСТЬ (робоча)

Л / П	20 Вт (на канал при 8 Ом, 1 кГц, 10% КГС)

Секція динаміка

Пристрій фронтального динаміка

Акустична система
Повнофункціональні, пасивно-випромінювального типу

Блок динаміка

Для SA-32SE1
65 мм (Конічного типу)
70 мм × 100 мм (Пасивний випромінювач)

Для SA-40SE1/SA-46SE1
65 мм (Конічного типу)
65 мм × 2 (Пасивний випромінювач)

Номінальний опір
8 Ом

продовження

Загальні

Входи	Роз'єм AUDIO IN (ЗВУКОВИЙ ВХІД) (1)
Вимоги до джерела живлення	18 В постійного струму (2,6 А) (100 В - 240 В змінного струму, 50/60 Гц з використанням адаптера змінного струму (входить до комплекту постачання))
Споживання електроенергії	У режимі очікування: 0,5 Вт або менше

Основний блок пристрою

Розміри (ш/в/г) (Прибл.)	
Для SA-32SE1	754,2 мм × 80 мм × 76,7 мм
Для SA-40SE1	942,4 мм × 80 мм × 67,7 мм
Для SA-46SE1	1077,6 мм × 80 мм × 67,7 мм
Вага (Прибл.)	
Для SA-32SE1	1,9 кг
Для SA-40SE1	2,2 кг
Для SA-46SE1	2,5 кг

Адаптер змінного струму (AC-E1826L)

Вхід	100 В - 240 В змінного струму, 50/60 Гц
Вихід	18 В постійного струму, 2,6 А
Розміри (ш/в/г) (Прибл.)	
Модель для Індії	124 мм × 32 мм × 60 мм
Інші моделі	121 мм × 33 мм × 53 мм
Вага (Прибл.)	
Модель для Індії	294 г
Інші моделі	240 г

Конструкція та технічні характеристики можуть бути змінені без оповіщення.

* 4 2 6 9 5 4 4 8 2 * (2)

Sony Corporation Printed in Malaysia

http://www.sony.net/