SONY

3-296-468-**11** (1)

Wide Conversion Lens
Tele Conversion Lens

VCL-D0746
VCL-D2046

©2008 Sony Corporation Printed in Japan

Gebruiksaanwijzing/Istruzioni per l'uso/Bruksanvisning/Инструкция по эксплуатации/사용설명서/使用說明書/تعليمات التشغيل

http://www.sony.net/

Printed on 70% or more recycled paper using VOC (Volatile Organic Compound)-free vegetable oil based ink.

VCL-D0746

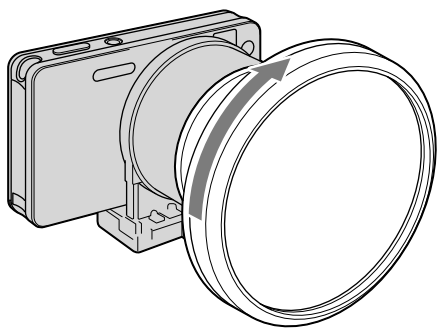

VCL-D2046

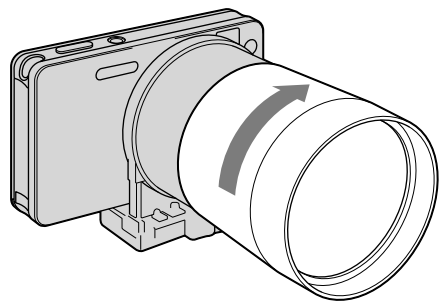

Nederlands

De VCL-D0746/D2046 is een voorzetlens, ontworpen voor een digitale camera van Sony met 46 mm filter (hierna kortweg de "camera" genoemd). U hebt een los verkrijgbare lensadapter nodig om de voorzetlens op de camera te bevestigen.

WAARSCHUWING

Kijk nooit recht in de zon door deze voorzetlens.
Dit kan uw ogen ernstig beschadigen en blindheid veroorzaken.

De voorzetlens bevestigen

1 Schakel de camera uit.
2 Verwijder de lensdoppen van de voor- en achterkant van de voorzetlens.
3 Bevestig de voorzetlens op de lensadapter als deze op de camera is bevestigd (zie de afbeelding).

* De camera en de lensadapter die op de voorzetlens is bevestigd, hoeven niet dezelfde te zijn als die in de afbeeldingen.

De camera instellen

Selecteer steeds de instelling "Conversielens" van de camera als de voorzetlens op de camera is bevestigd.

Raadpleeg de gebruiksaanwijzing bij de camera voor meer informatie over instelmethodes

De voorzetlens verwijderen

Schakel de camera uit en verwijder de voorzetlens.

Opmerkingen voor het gebruik

- Verwijder de voorzetlens wanneer u de camera vervoert.
- Let op dat de voorzetlens bij het vastmaken nergens hard tegenaan stoot en vrijwaar de voorzetlens voor mechanische schokken of trillingen.
- Breng altijd beide lensdoppen op de lens aan wanneer u deze opbergt.
- Laat de voorzetlens niet te lang liggen op plaatsen met veel vocht, om schimmelvorming tegen te gaan.
- Wees voorzichtig wanneer u de camera met de voorzetlens bevestigd neerzet op een tafel of ander plat oppervlak. De camera kan scheef gaan staan en uit evenwicht raken als de rand van de lens de tafel raakt.
- Til de camera in geen geval ooit aan de voorzetlens op.

Bij gebruik van de VCL-D2046 tele-voorzetlens
Wanneer u de tele-voorzetlens in een groothoekstand gebruikt kunnen de hoeken van het scherm donker worden. Pas in dit geval de zoom aan in de stand telefoto tot het effect verdwijnt.

Beperkingen bij het gebruik

De AF-verlichting, ingebouwde flitser of zoeker kan niet worden gebruikt.

Condensvocht

Als de voorzetlens direct vanuit een koude omgeving naar een warme plaats wordt gebracht, kan er vocht uit de lucht op de voorzetlens condenseren. Om dat te voorkomen, verpakt u de voorzetlens in een plastic zak of iets dergelijks. Pas nadat de lucht in de plastic zak op dezelfde temperatuur is gekomen als de buitenlucht, kunt u de voorzetlens uit de verpakking halen.

Reinigen van de voorzetlens

Stof kunt u het best van de voorzetlens verwijderen met een blaaskwastje of een zacht borsteltje. Vingerafdrukken of vette vegen verwijdert u met een zacht doekje, droog of licht bevochtigd met wat mild zeepsop. (Gebruik van de reinigingsset KK-LC3 of de reinigingsdoek KK-CA is aanbevolen.)

Technische gegevens

VCL-D0746

Vergroting	0,75
Lensstructuur	2 groepen, 2 elementen
Schroefdiameter	M46 × 0,75
Afmetingen	
Maximumdiameter	Ongeveer ø 77 mm
Totale lengte	Ongeveer 36 mm
Gewicht (zonder lensdoppen)	Ongeveer 170 g
Bijgeleverd toebehoren	Groothoek-voorzetlens (1), Lensdop (voor de voor- en achterkant van de lens) (2), Draagtas (1), Handleiding en documentatie

VCL-D2046

Vergroting	2,0
Lensstructuur	3 groepen, 5 elementen
Schroefdiameter	M46 × 0,75
Afmetingen	
Maximumdiameter	Ongeveer ø 59 mm
Totale lengte	Ongeveer 61 mm
Gewicht (zonder lensdoppen)	Ongeveer 160 g
Bijgeleverd toebehoren	Groothoek-voorzetlens (1), Lensdop (voor de voor- en achterkant van de lens) (2), Draagtas (1), Handleiding en documentatie

Wijzigingen in ontwerp en technische gegevens voorbehouden, zonder kennisgeving.

Italiano

Il presente obiettivo di teleconversione grandangolare VCL-D0746/D2046 è stato progettato per l'uso con una fotocamera digitale Sony con un filtro da 46mm (definita "fotocamera" in questo documento). Per applicare l'obiettivo di conversione alla fotocamera, è necessario un adattatore per obiettivo acquistato separatamente.

AVVERTENZA

Non osservare il sole direttamente attraverso il presente obiettivo.
Diversamente, è possibile causare lesioni agli occhi o la perdita della vista.

Collegamento dell'obiettivo

1 Spegnere la fotocamera.
2 Rimuovere i copriobiettivi situati nelle parti anteriore e posteriore dell'obiettivo di conversione.
3 Applicare l'obiettivo di conversione all'adattatore per obiettivo installato sulla fotocamera (vedere l'illustrazione).

* Non è necessario che la fotocamera e l'adattatore per obiettivo applicato all'obiettivo di conversione siano quelli rappresentati nelle illustrazioni.

Impostazione della fotocamera

Se alla fotocamera è collegato l'obiettivo di teleconversione, selezionare sempre l'impostazione "Obiet. conv." della fotocamera.

Per i metodi di configurazione, consultare il manuale di istruzioni della fotocamera.

Rimozione dell'obiettivo

Disattivare l'alimentazione della fotocamera, quindi rimuovere l'obiettivo.

Note sull'uso

- Rimuovere l'obiettivo di conversione durante il trasporto.
- Prestare attenzione a non sottoporre l'obiettivo di conversione a urti meccanici durante l'applicazione.
- Quando la fotocamera non viene utilizzata, mettere sempre i copriobiettivi sull'obiettivo di conversione.
- Per prevenire la formazione di muffa, evitare di conservare l'obiettivo di conversione in luoghi molto umidi per lungo tempo.
- Prestare particolare attenzione durante il posizionamento della fotocamera su un tavolo o su un'altra superficie piana quando è collegato l'obiettivo di conversione. Il corpo della fotocamera si inclina e perde stabilità, in quanto il bordo dell'obiettivo tocca il tavolo.
- Non afferrare la fotocamera unicamente per l'obiettivo di conversione, quando questo è installato.

Utilizzo dell'obiettivo di teleconversione VCL-D2046
Quando si utilizza l'obiettivo di teleconversione in posizione grandangolare, gli angoli dello schermo potrebbero oscurarsi. In tal caso, regolare lo zoom nella posizione per teleobiettivo fino alla scomparsa dell'effetto.

Limitazioni all'uso

Non è possibile utilizzare l'illuminatore AF, il flash incorporato né il mirino.

Condensa

Se l'obiettivo di conversione viene portato direttamente da un luogo freddo a uno caldo, su di esso potrebbe formarsi della condensa. Per evitare questo fenomeno, collocare l'obiettivo di conversione in un sacchetto di plastica o in un oggetto analogo. Quando la temperatura dell'aria all'interno del sacchetto raggiunge la temperatura ambiente, è possibile estrarre l'obiettivo.

Pulizia dell'obiettivo

Per rimuovere qualsiasi traccia di polvere dalla superficie dell'obiettivo, utilizzare un soffiatore a pennello o un pennello morbido. Per rimuovere le impronte digitali o altre macchie, utilizzare un panno morbido leggermente inumidito con una soluzione detergente delicata (si consiglia di utilizzare il kit per la pulizia KK-LC3 o il panno pulente KK-CA).

Caratteristiche tecniche

VCL-D0746

Ingrandimento	0,75
Struttura dell'obiettivo	2 gruppi, 2 elementi
Diametro della vite	M46 × 0,75
Dimensioni	
Diametro massimo	circa ø 77 mm
Lunghezza totale	circa 36 mm
Peso (esclusi i copriobiettivi)	circa 170 g
Accessori inclusi	Obiettivo grandangolare (1), Copriobiettivo (per la parte anteriore e posteriore dell' obiettivo) (2), Custodia di trasporto (1), Corredo di documentazione stampata

VCL-D2046

Ingrandimento	2,0
Struttura dell'obiettivo	3 gruppi, 5 elementi
Diametro della vite	M46 × 0,75
Dimensioni	
Diametro massimo	circa ø 59 mm
Lunghezza totale	circa 61 mm
Peso (esclusi i copriobiettivi)	circa 160 g
Accessori inclusi	Obiettivo di teleconversione (1), Copriobiettivo (per la parte anteriore e posteriore dell'obiettivo) (2), Custodia di trasporto (1), Corredo di documentazione stampata

Disegno e caratteristiche tecniche sono soggetti a modifiche senza preavviso.

Svenska

VCL-D0746/D2046 är en konversionslins som konstruerats för ett 46-mm filter för en Sony digitala stillbildskamera (refereras nedan till som "kamera"). För att fästa konversionslinsen på kameran behöver du en linsadapter, som du köper separat.

VARNING

Titta inte direkt mot solen genom denna konversionslins. Om du gör det kan det skada ögonen eller orsaka förlust av synförmåga.

Fästa konversionslinsen

1 Stäng av kameran.
2 Ta bort linsskyddet på framsidan och baksidan av konversionslinsen.
3 Fäst konversionslinsen på linsadaptern som du monterat på kameran (Se bilden).

* Kameran och linsadaptern, som är fäst på konversionslinsen, behöver inte vara de som visas på bilderna.

Kamerainställning

När konvertern är monterad på kameran ska du alltid välja inställningen "Konverter" på kameran.

Mer information om olika inställningsmetoder finns i den bruksanvisning som medföljde kameran.

Ta bort konversionslinsen

Slå av strömmen till kameran och ta bort konversionslinsen.

Om användning

- Ta bort konversionslinsen under transport.
- Var försiktig så att du inte utsätter konversionslinsen för mekaniska stötar medan du sätter fast den.
- Placera alltid linsskyddet på konversionslinsen vid förvaring.
- Förvara inte konversionslinsen på platser med hög luftfuktighet under långa perioder för att undvika att mögel bildas.
- Var försiktig när du placerar kameran på ett bord eller annan plan yta med konversionslinsen monterad. Kamerahuset välter och blir instabil eftersom kanten på konversionslinsen vidrör bordet.
- Håll inte i kameran endast i den påsatta konversionslinsen.

När du använder VCL-D2046 tele-konversionslinsen
Om du använder tele-konversionslinsen i vidvinkelläge, kan hörnen på skärmen bli mörka. Om detta inträffar justerar du zoomen läget för telefoto tills effekten försvinner.

Begränsningar vid användning

AF-belysningen, den inbyggda blixten eller sökaren kan inte användas.

Kondensation

Om konversionslinsen tas in i värmen direkt från kylan kan kondens bildas på konversionslinsen. För att undvika detta kan linsen läggas i en plastpåse eller liknande. När lufttemperaturen inuti påsen blir samma som den omgivande temperaturen kan konversionslinsen tas ut.

Rengöra konversionslinsen

Borsta av damm från linsens yta med en blåsborste eller mjuk borste. Torka bort fingeravtryck eller andra slags fläckar med en mjuk trasa som fuktats med ett mild rengöringsmedel. (Vi rekommenderar att du använder rengöringssatsen KK-LC3 eller rengöringsduken KK-CA.)

Tekniska data

VCL-D0746

Förstoring	0,75
Linsstruktur	2 grupper, 2 element
Skruvdiameter	M46 × 0,75
Storlek	
Maximal diameter	Ca. ø 77 mm
Total längd	Ca. 36 mm
Vikt (exklusive linsskydd)	Ca. 170 g
Inkluderade artiklar	Vid konversionslins (1), Linsskydd (för linsens fram- och baksida) (2), Bärväska (1), Uppsättning tryckt dokumentation

VCL-D2046

Förstoring	2,0
Linsstruktur	3 grupper, 5 element
Skruvdiameter	M46 × 0,75
Storlek	
Maximal diameter	Ca. ø 59 mm
Total längd	Ca. 61 mm
Vikt (exklusive linsskydd)	Ca. 160 g
Inkluderade artiklar	Tele-konversionslins (1), Linsskydd (för linsens fram- och baksida) (2), Bärväska (1), Uppsättning tryckt dokumentation

Utförande och specifikationer kan ändras utan föregående meddelande.

VCL-D0746

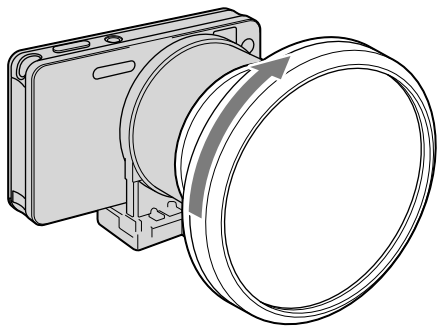

VCL-D2046

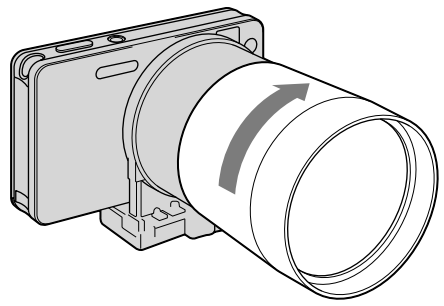

Русский

Конверсионный объектив VCL-D0746/D2046 предназначается для пользования с цифровой фотокамерой фирмы Sony со светофильтром диаметром 46 мм (далее по тексту - "камера"). Для подсоединения конверсионного объектива к камере требуется адаптерное кольцо (приобретается отдельно).

ПРЕДУПРЕЖДЕНИЕ

Не смотрите на солнце через настоящий конверсионный объектив.
Несоблюдение этого указания может привести к повреждению глаз или потере зрения.

Подсоединение конверсионного объектива

1 Выключите питание камеры.
2 Удалите крышки спереди и сзади конверсионного объектива.
3 Подсоедините конверсионный объектив к адаптерному кольцу, установленному на камеру (См. рисунок).

* Камера и адаптерное кольцо, подключенные к конверсионному объективу, могут не совпадать с изображенными на рисунке.

Установка камеры

При прикреплении преобр.объектива к камере необходимо выбрать режим "Преобр.объектив" у камеры.

Подробности о выборе режимов смотрите инструкцию по пользованию, поставляемую в комплекте камеры.

Отсоединение конверсионного объектива

Выключите питание камеры, и затем отсоедините конверсионный объектив.

Примечания по пользованию

- При транспортировке надо снять конверсионный объектив.
- При подсоединении конверсионного объектива надо быть осторожны, чтобы не подвергнуть его воздействию механического удара.
- При хранении обязательно наденьте крышки на конверсионный объектив.
- Не следует оставить конверсионный объектив в месте повышенной влажности длительное время во избежание покрытия его плесенью.
- Надо соблюдать осторожность при постановке камеры с подключенным конверсионным объективом на стол или другую плоскую поверхность. Собственно камера наклонится и станет нестабильной, так как край конверсионного объектива трогнет стола.
- Не следует держать камеру, захватывая за подсоединенный конверсионный объектив.

При пользовании конверсионным телеобъективом VCL-D2046
Когда конверсионный телеобъектив применен в широкоугольном положении, уголки экрана может затемниться. При возникновении этого следует регулировать трансфокацию в положение телефото до тех пор, пока данный эффект не исчезнет.

Ограничения по пользованию

Осветитель AF, встроенная лампа-вспышка или видоискатель не может примениться.

Конденсация влаги

Если конверсионный объектив перенесен из холодного места в теплое, то на его поверхности может произойти конденсация влаги. Во избежание этого вложите конверсионный объектив в пластиковый пакет или его аналоги. Когда температура воздуха внутри пакета достигнет температуры окружающего воздуха, извлеките объектив.

Чистка конверсионного объектива

Очистите поверхность объектива от всякого рода пыли или грязи при помощи груши с щеткой или мягкой щетки.Отпечатки пальцев и др. грязные пятна вытрите с помощью мягкой ветощи, слегка смоченной слабым нейтральным моющим раствором. (Рекомендуется применить комплект для чистки KK-LC3 или ткань для чистки KK-CA.)

Технические характеристики

VCL-D0746

Увеличение	0,75
Конструкция объектива	2 группы, 2 элемента
Размеры резьбовой части	M46 × 0,75
Габариты	
Наибольший даметр	Приблиз. ø 77 мм
Общая длина	Приблиз. 36 мм
Масса (не включая крышки)	Приблиз. 170 г
Комплектность поставки	Конверсионный широкоугольник (1), крышка для объектива (передняя и задняя) (2), переносный мешок (1), Набор напечатанной документации

VCL-D2046

Увеличение	2,0
Конструкция объектива	3 группы, 5 элементов
Размеры резьбовой части	M46 × 0,75
Габариты	
Наибольший даметр	Приблиз. ø 59 мм
Общая длина	Приблиз. 61 мм
Масса (не включая крышки)	Приблиз. 160 г
Комплектность поставки	Конверсионный телеобъектив(1), крышка для объектива (передняя и задняя) (2), переносный мешок (1), Набор напечатанной документации

Конструкция и технические характеристики могут быть изменены без уведомления.

Изготовитель: Сони Корпорейшн
Адрес: 1-7-1 Конан,
Минато-ку, Токио 108-0075, Япония
Страна-производитель: Филиппины

한국어

VCL-D0746/D2046 은 46 mm 필터 대응 Sony 디지털 스틸 카메라(이하 "카메라")용 컨버전 렌즈입니다. 컨버전 렌즈를 카메라에 장착하려면 별매품인 렌즈 어댑터가 필요합니다.

경고

본 컨버전 렌즈를 통해서 태양을 직시하지 마십시오. 눈이 손상되거나 실명할 위험성이 있습니다.

컨버전 렌즈 장착하기

1 카메라 전원을 끕니다.
2 컨버전 렌즈 앞뒤의 렌즈 캡을 분리합니다.
3 컨버전 렌즈를 카메라에 장착된 렌즈 어댑터에 장착합니다(그림 참조).

* 카메라 및 컨버전 렌즈에 장착된 렌즈 어댑터는 그림과 다른 경우가 있습니다.

카메라 설정하기

컨버전 렌즈를 카메라에 장착하고 있을 때에는 반드시 카메라에서 "컨버전 렌즈" 설정을 선택하여 주십시오.

설정 방법은 카메라에 부속된 사용설명서를 참조하여 주십시오.

컨버전 렌즈 분리하기

카메라 전원을 끈 후에 컨버전 렌즈를 분리하여 주십시오.

사용상의 주의

- 운반할 때에는 컨버전 렌즈를 분리하여 주십시오.
- 컨버전 렌즈를 장착할 때에는 충격을 주지 않도록 주의하십시오.
- 보관할 때에는 컨버전 렌즈에 반드시 렌즈 캡을 장착하여 주십시오.
- 컨버전 렌즈는 곰팡이가 필 염려가 있으므로 습도가 높은 장소에 장기간 보관하지 마십시오.
- 컨버전 렌즈를 장착한 카메라를 테이블 및 그 밖의 평평한 면에 놓을 때에는 주의하십시오. 렌즈 가장자리가 테이블에 닿아 카메라 본체가 기울어져서 불안정해질 염려가 있습니다.
- 장착한 컨버전 렌즈 부분을 잡고 카메라를 운반하지 마십시오.

VCL-D2046 텔레 컨버전 렌즈를 사용하는 경우
텔레 컨버전 렌즈를 사용 중에 광각 위치로 하면 화면의 네 구석이 어두워지는 경우가 있습니다. 그런 경우에는 이 현상이 없어질 때까지 줌을 망원 쪽으로 조절하여 주십시오.

사용상의 제한 사항

AF 보조광, 내장 플래시, 파인더는 사용할 수 없습니다.

결로 현상

갑자기 온도가 낮은 장소에서 따뜻한 장소로 컨버전 렌즈를 이동하면 컨버전 렌즈 표면에 이슬이 맺히는 경우가 있습니다. 이슬이 맺히는 것을 방지하려면 컨버전 렌즈를 비닐 봉지 등에 넣고 이동하여 주십시오. 비닐 봉지 내부의 온도가 주위 온도와 같아지면 컨버전 렌즈를 꺼내 주십시오.

컨버전 렌즈 청소하기

렌즈 표면의 먼지는 블로어나 부드러운 솔로 털어내십시오. 지문 등이 묻었을 때에는 묽은 중성 세제로 살짝 적신 부드러운 헝겊으로 닦아내십시오.(클리닝 키트 KK-LC3 또는 클리닝 클로스 KK-CA 를 사용하실 것을 권장합니다.)

주요 제원

VCL-D0746

배율	0.75
렌즈 구성	2 군, 2 매
나사 직경	M46 × 0.75
외형 치수	
최대 직경	약 ϕ 77 mm
전장	약 36 mm
중량(캡은 제외)	약 170 g
동봉품	와이드 컨버전 렌즈(1), 렌즈 캡(렌즈 앞뒤용)(2), 휴대용 파우치(1), 도큐먼트 세트

VCL-D2046

배율	2.0
렌즈 구성	3 군, 5 매
나사 직경	M46 × 0.75
외형 치수	
최대 직경	약 ϕ 59 mm
전장	약 61 mm
중량(캡은 제외)	약 160 g
동봉품	텔레 컨버전 렌즈(1), 렌즈 캡(렌즈 앞뒤용)(2), 휴대용 파우치(1), 도큐먼트 세트

디자인 및 주요 제원은 예고없이 변경할 경우가 있습니다.

中文（繁）

VCL-D0746/D2046 是 46 mm 濾鏡型 Sony 數位相機（下文簡稱"相機"）專用的轉換鏡頭。要在相機上安裝轉換鏡頭，需要使用另購的鏡頭轉接器。

警告

請勿透過本轉換鏡頭直視太陽。
否則可能會傷害您的眼睛或造成失明。

安裝轉換鏡頭

1 關閉相機電源。
2 取下轉換鏡頭前端和後端的鏡頭蓋。
3 將轉換鏡頭安裝在相機上安裝的鏡頭轉接器上（見插圖）。

* 相機與轉換鏡頭上安裝的鏡頭轉接器與圖中的不一定相同。

設置相機

當轉換鏡頭裝在相機上時，請在相機的設置中一直打開"變換鏡頭"選項。

有關設置方法請參閱相機附帶的使用說明書。

拆卸轉換鏡頭

關閉相機電源，然後拆下轉換鏡頭。

使用須知

- 運輸時請拆下轉換鏡頭。
- 安裝轉換鏡頭時，請注意不要使其受到機械衝擊。
- 存放時，請務必在轉換鏡頭上裝上鏡頭蓋。
- 請勿將轉換鏡頭長期保存在非常潮濕的地方，以免發霉。
- 將裝有轉換鏡頭的相機放在桌子或其他平面上時，請多加小心。由於轉換鏡頭的邊緣與桌面接觸，相機機身會傾斜並變得不穩定。
- 握住相機時，請不要只握住安裝的轉換鏡頭。

使用 VCL-D2046 遠攝轉換鏡頭時
在廣角位置使用遠攝轉換鏡頭時，螢幕的邊角可能會變暗。如果出現這種情況，請調整遠攝位置的變焦直至這種影響消失。

使用限制

不能使用 AF 輔助燈、內置閃光燈或觀景器。

結露

如果將轉換鏡頭從寒冷的地方直接帶到溫暖的地方，轉換鏡頭上可能會出現結露。要避免這種現象，請將轉換鏡頭放在塑料袋或類似物體內。當袋內的氣溫達到周圍溫度後，再取出轉換鏡頭。

清潔轉換鏡頭

用吹氣刷或軟刷拂去轉換鏡頭表面的灰塵。用略蘸中性清潔劑溶液的軟布擦掉指印或其他污漬。(建議使用清潔套裝 KK-LC3 或清潔布 KK-CA 。)

規格

VCL-D0746

放大率	0.75
鏡頭結構	2 組， 2 片
螺旋直徑	M46 × 0.75
尺寸	
最大直徑	約 ϕ 77 mm
總長度	約 36 mm
質量（不包括鏡頭蓋）	約 170 g
所含物品	廣角鏡頭(1)、鏡頭蓋（鏡頭前端和後端)(2)、便攜袋(1)、成套印刷文件

VCL-D2046

放大率	2.0
鏡頭結構	3 組， 5 片
螺旋直徑	M46 × 0.75
尺寸	
最大直徑	約 ϕ 59 mm
總長度	約 61 mm
質量（不包括鏡頭蓋）	約 160 g
所含物品	望遠鏡頭(1)、鏡頭蓋（鏡頭前端和後端)(2)、便攜袋(1)、成套印刷文件

設計和規格有所變更時，恕不另行奉告。

عربي

الطراز VCL-D0746/D2046 هو عبارة عن عدسة تحويل مصممة لكاميرا صور ساكنة رقمية طراز سوني Sony بمرشّح قطره ٤٦ مم (يشار إليها أدناه باسم «الكاميرا»). لتركيب عدسة التحويل على الكاميرا، تحتاج الى مهايئ عدسة خاص بها يباع بشكل منفصل.

تحذير

لا تستخدم عدسة التحويل هذه للنظر إلى الشمس مباشرة عبرها. مثل هذا العمل يمكن أن يؤذي عينيك أو يتسبب في فقدان البصر.

تركيب عدسة التحويل

1 أوقف تيار الكاميرا.
2 انزع الغطاء الأمامي والغطاء الخلفي الموجودين على عدسة التحويل.
3 قم بتركيب عدسة التحويل على مهايئ العدسة المركب على الكاميرا (راجع الشكل التوضيحي).

* ليس من الضروري أن يكون مهايئ العدسة وعدسة التحويل المركبان على الكاميرا هما نفسهما المبيين في الرسومات.

تهيئة الكاميرا

عند تركيب عدسة التحويل الى كاميرتك الفيديو، دائمًا قم باختيار التهيئة «عدسة تحويل» للكاميرا.

للحصول على مزيد من الفاصيل حول طرق التهيئة، راجع تعليمات التشغيل المرفقة مع كاميرتك.

تركيب عدسة التحويل

أوقف تيار الكاميرا ثم انزع عدسة التحويل.

ملاحظات حول الاستعمال

- عند النقل، انزع عدسة التحويل.
- احرص على عدم تعريض عدسة التحويل لصدمات عند تركيبها.
- قم دائمًا بتركيب الغطاءين على عدسة التحويل عند التخزين.
- لا تحتفظ بعدسة التحويل في مكان رطب لفترة زمنية طويلة وذلك تفاديًا لتكوّن العفن.
- التزم الحرص عند وضع الكاميرا على طاولة أو سطح منبسط آخر عندما تكون عدسة التحويل مركّبة عليها. يمكن لجسم الكاميرا أن يميل ويصبح غير مستقر بسبب ملامسة حافة عدسة التحويل للطاولة.
- لا تمسك الكاميرا من عدسة التحويل المركّبة عليها فقط.

عند استعمال عدسة التحويل المقرّبة VCL-D2046

عندما تستعمل عدسة التحويل المقرّبة في وضع زاوية عريضة، يمكن لأركان الشاشة أن تصبح داكنة. إذا حدث ذلك، اضبط الزوم في وضع الصورة المقرّبة إلى أن يختفي هذا التأثير.

قيود على الاستعمال

لا يمكن استعمال نظام إضاءة التركيز البؤري التلقائي أو الفلاش الداخلي أو منظار الرؤية.

تكثّف الرطوبة

إذا تم إحضار عدسة التحويل من مكان بارد إلى مكان دافئ مباشرة فقد يظهر تكثّف للرطوبة على عدسة التحويل. لتفادي ذلك، ضع عدسة التحويل في كيس بلاستيكي أو شيء مماثل. وعندما تصبح درجة حرارة الهواء داخل الكيس بنفس مستوى درجة الحرارة المحيطة، أخرِج عدسة التحويل من الكيس.

تنظيف عدسة التحويل

قم بإزالة أي غبار موجود على سطح عدسة التحويل باستخدام فرشاة مع نافخة أو فرشاة ناعمة. امسح بصمات الأصابع أو التلطخات الأخرى لإزالتها وذلك باستعمال قطعة قماش ناعمة مرطبة قليلاً بمحلول تنظيف معتدل. (يُوصى باستعمال طقم لوازم التنظيف KK-LC3 أو خرقة التنظيف KK-CA.)

المواصفات

VCL-D0746

قدرة التكبير	٠,٧٥
بنية العدسة	مجموعتان، عنصران
قطر اللولب	M٤٦ × ٠,٧٥
الأبعاد	
الحد الأقصى للقطر	ø ٧٧ مم تقريبًا
الطول الكلي	٣٦ مم تقريبًا
الكتلة (بدون الأغطية)	١٧٠ جم تقريبًا
البنود المتضمّنة	عدسة تحويل عريضة (عدد ١)، غطاء عدسة (للجهتين الأمامية والخلفية من العدسة) (عدد ٢)، جراب حمل (عدد ١)، طقم من وثائق مطبوعة

VCL-D2046

قدرة التكبير	٢,٠
بنية العدسة	٣ مجموعات، ٥ عناصر
قطر اللولب	M٤٦ × ٠,٧٥
الأبعاد	
الحد الأقصى للقطر	ø ٥٩ مم تقريبًا
الطول الكلي	٦١ مم تقريبًا
الكتلة (بدون الأغطية)	١٦٠ جم تقريبًا
البنود المتضمّنة	عدسة تحويل مقرّبة (عدد ١)، غطاء العدسة (للجهتين الأمامية والخلفية من العدسة) (عدد ٢)، جراب حمل (عدد ١)، طقم من وثائق مطبوعة

التصميم والمواصفات عرضة للتغيير دون إشعار.