KRAFTOOL I/E GmbH Germany DE-49624 Löningen, Alter Postweg 1b
Крафтул И/Е ГмбХ Германия, Лонинген, Альтер Поствег 1б

В связи с постоянным совершенствованием технических характеристик моделей оставляем за собой право вносить изменения в конструкцию и комплектность. При необходимости информация об этом будет прилагаться отдельным листом к настоящему «Руководству по эксплуатации».

www.stayer-tools.com

STAYER

Руководство по эксплуатации

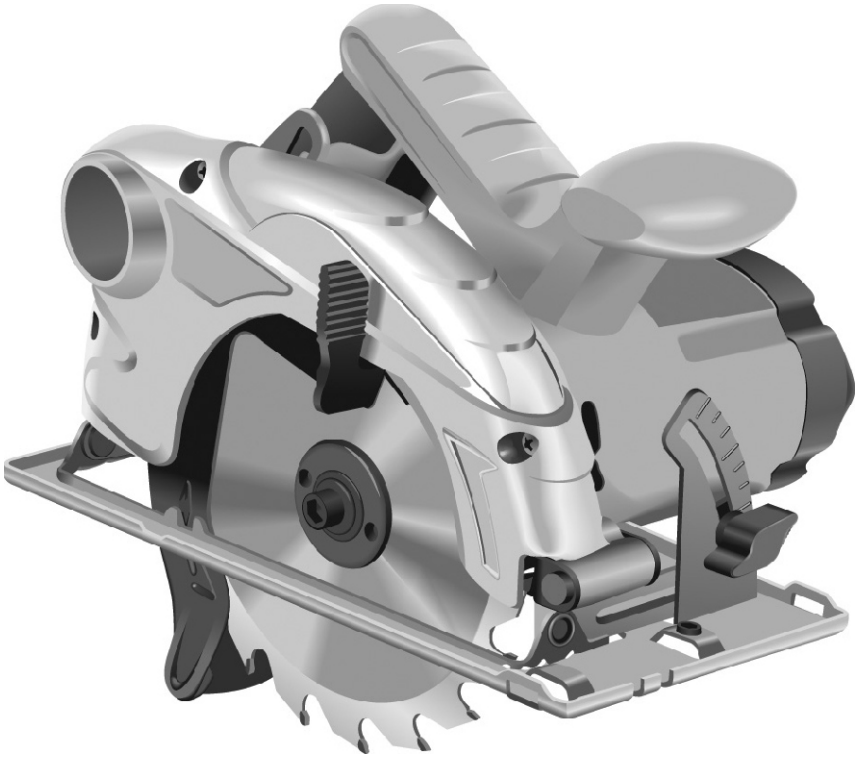

**SCS-1300-165**

**SCS-1500-185**

# Пила циркулярная электрическая

## Уважаемый покупатель!

При покупке изделия:

- требуйте проверки его исправности путем пробного включения, а также комплектности согласно комплекту поставки, приведенному в разделе 3;
- убедитесь, что гарантийный талон оформлен должным образом и содержит дату продажи, штамп магазина и подпись продавца.

Перед первым включением изделия внимательно изучите настоящее руководство по эксплуатации и строго выполняйте содержащиеся в нем требования. Только так вы сможете научиться правильно обращаться с инструментом и избежите ошибок и опасных ситуаций.

Храните данный паспорт в течение всего срока службы Вашего изделия.

**Помните!** Электроинструмент является источником повышенной травматической опасности.

Для заметок

Для заметок



# 1. НАЗНАЧЕНИЕ И ОБЛАСТЬ ПРИМЕНЕНИЯ

**1.1.** Пила электрическая циркулярная (далее – пила) предназначена для продольного, поперечного и косого пиления заготовок из дерева, фанеры, ДСП, пластмасс и металла (при установке соответствующего пильного диска).

Внимательно изучите настоящее руководство по эксплуатации, в том числе раздел 6 «Указания по технике безопасности». Только так Вы сможете научиться правильно обращаться с инструментом и избежите ошибок и опасных ситуаций.

**1.2.** Пила предназначена для бытового использования в районах с умеренным климатом с характерной температурой от -10 °С до +40 °С, относительной влажностью воздуха не более 80%, отсутствием прямого воздействия атмосферных осадков и чрезмерной запыленности воздуха.

**1.3.** Изделие соответствует стандартам безопасности труда и методам испытаний:

- общим по ГОСТ 12.2.013.0-91 (МЭК 745-2-1-90);
- безопасности по ГОСТ 30682-2000;
- вибрации по ГОСТ 17770-86;
- шуму по ГОСТ 12.2.030-2000;
- электромагнитной совместимости по ГОСТ Р 51318.14.1-2006 (р. 4), ГОСТ Р 51318.14.2-2006 (р. 5, 7), ГОСТ Р 51317.3.2-99, ГОСТ Р 51317.3.3-99.

**1.4.** Настоящее руководство содержит самые полные сведения и требования, необходимые и достаточные для надежной, эффективной и безопасной эксплуатации изделия.

**1.5.** В связи с продолжением работы по усовершенствованию конструкции изделия изготовитель оставляет за собой право вносить в его конструкцию незначительные изменения, не отраженные в настоящем руководстве и не влияющие на эффективную и безопасную работу изделия.

**ВНИМАНИЕ!**

Применение пилы в индустриальных и промышленных объемах, в условиях высокой интенсивности работ и сверхтяжелых нагрузок, снижает срок службы изделия.

Отдельные узлы изделия во время работы нагреваются.

**БУДЬТЕ ВНИМАТЕЛЬНЫ!** Следите за тем, что Вы делаете. Не работайте с изделием, если Вы утомились, приняли алкоголь или лекарства, которые могут вызвать сонливость.

## 2. ТЕХНИЧЕСКИЕ ХАРАКТЕРИСТИКИ

| **Модель** | **SCS-1300-165** | **SCS-1500-185** |
|---|---|---|
| Номинальное напряжение питания, В | 220 | 220 |
| Частота, Гц | 50 | 50 |
| Номинальная потребляемая мощность, Вт | 1300 | 1500 |
| Максимальная частота вращения, об/мин | 4700 | 4700 |
| Диаметр пильного диска, мм | 165 | 185 |
| Посадочный диаметр диска, мм | 20 | 20 |
| Максимальная толщина обрабатываемого материала, мм | | |
| - при угле 90° | 55 | 65 |
| - при угле 45° | 35 | 45 |
| Уровень звукового давления, дБ | 94 | 94 |
| Уровень звуковой мощности, дБ | 105 | 105 |
| Среднеквадратичное виброускорение, м/с$^2$ | 2.0 | 2.0 |
| Блокировка шпинделя | есть | есть |
| Класс безопасности по ГОСТ 12.2.007.0-75 | II | II |
| Масса, кг | 4,8 | 4,8 |
| Срок службы, лет | 5 | 5 |

## 3. КОМПЛЕКТАЦИЯ

В комплект поставки входят:

| | |
|---|---|
| Пила циркулярная | 1 шт. |
| Ключ гаечный | 1 шт. |
| Упор направляющий | 1 шт. |
| Пильный диск | 1 шт. |
| Руководство по эксплуатации | 1 экз. |

Проверьте отсутствие повреждений инструмента и комплекта деталей, которые могли возникнуть при транспортировании.



Для заметок

*заполняется сервисным центром*

**Сервисный центр** _____

**Мастер** _____
*фамилия*

**Код неисправности** _____

**М.П.**
*сервисного центра*

---

*заполняется сервисным центром*

**Сервисный центр** _____

**Мастер** _____
*фамилия*

**Код неисправности** _____

**М.П.**
*сервисного центра*

---

*заполняется сервисным центром*

**Сервисный центр** _____

**Мастер** _____
*фамилия*

**Код неисправности** _____

**М.П.**
*сервисного центра*



## 4. УСТРОЙСТВО И ПОРЯДОК РАБОТЫ

Общий вид изделия представлен на рисунке 1.

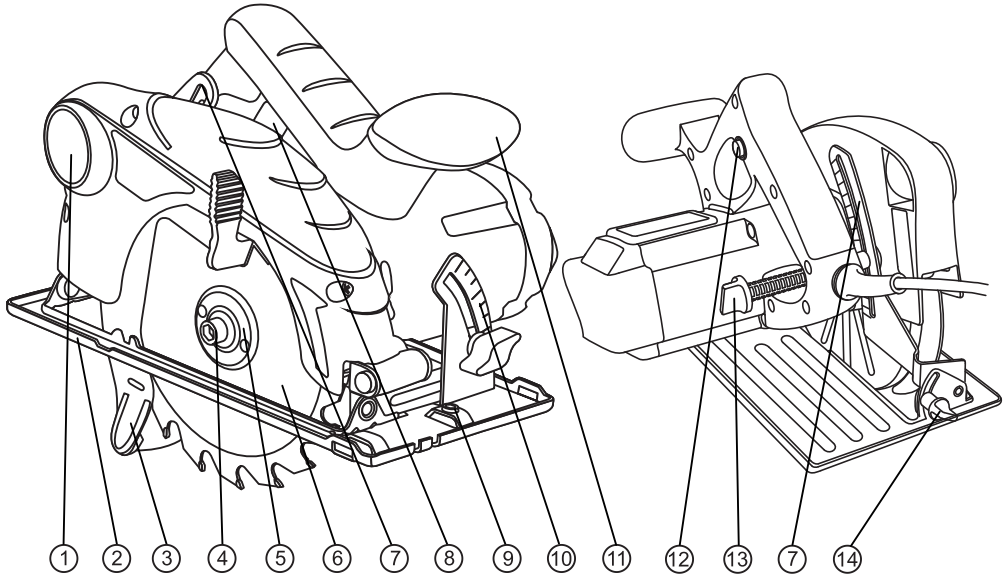


**Рис. 1**

1. Патрубок пылеотводный; 2. Платформа; 3. Кожух защитный; 4. Гайка зажимная; 5. Фланец наружный; 6. Диск пильный; 7. Шкала глубины пропила; 8. Выключатель; 9. Винт-барашек зажима направляющего упора; 10. Линейка-регулятор угла пропила; 11. Рукоятка дополнительная; 12. Кнопка блокировки включения; 13. Винт-барашек линейки-регулятора глубины пропила; 14. Дополнительный фиксатор платформы.

**4.1.** В зависимости от обрабатываемого материала (металл, дерево), установите необходимый диск, для чего:

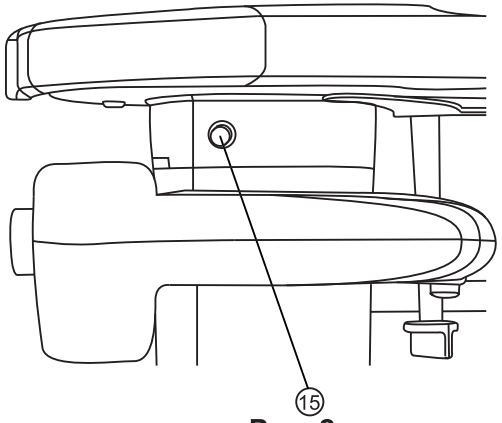


**Рис. 2**

15. Кнопка блокировки шпинделя.

- удерживая кнопкой 15 (рис. 2) шпиндель от проворачивания, прилагаемым ключом отверните зажимную гайку 4;

- поверните защитный кожух 3 по часовой стрелке и установите соответствующий пильный диск 6, совместив отверстие в диске с выступом на внутреннем фланце;

**Примечание!** При установке диска обеспечьте совпадение направлений вращения диска (нанесено на диске) и вала изделия (нанесено на кожухе).

- установите на вал фланец наружный;

- удерживая кнопкой 15 (рис. 2) шпиндель от проворачивания, гаечным ключом **КРЕПКО** затяните зажимную гайку 4.

**Внимание!** Во время пиления диск сильно нагревается. Во избежание травм при замене диска не прикасайтесь к нему сразу же по окончании пиления и до полного его остывания.

**4.2.** В зависимости от вида работы и толщины обрабатываемой заготовки, установите необходимую глубину пиления:

- отверните винт 13;

- опустите платформу и установите необходимую глубину пропила (по риске на линейке).

- крепко затяните винт.

**4.3.** Ваша пила позволяет производить пиление заготовки под углом от 90° до 45° к поверхности обрабатываемой заготовки. Для установки угла пиления:

- отверните винты линейки 10 и 14;

- отклоните платформу на необходимый угол (по риске на линейке);

- крепко затяните винты.

**Примечание!** При установке угла пропила, отличного от 90°, действительная глубина пропила не будет совпадать с установленной по шкале 7. В этом случае глубина пропила будет равняться высоте перпендикуляра от вершины пильного зуба к поверхности платформы.

**4.4.** Закрепите заготовку доступным способом, чтобы она не перемещалась при пилении. Примите меры, чтобы исключить провисание (вызывает поджатие диска) или отгибание (вызывает прикусывание диска или неровное отламывание) подпиленной заготовки. Примите меры, чтобы не повредить опорную поверхность при пилении.

Для начала пиления установите пилу подошвой на распиливаемую поверхность, выровняйте плоскость диска по линии реза.

Включите пилу выключателем 6, предварительно сняв блокировку нажатием кнопки 12, и начните вести вдоль линии распила, поддерживая, по возможности, постоянную скорость подачи инструмента, обеспечивающую ровное, без заеданий и рывков, движение изделия.

**Внимание!** Перед началом пиления дождитесь **ПОЛНОЙ** раскрутки диска. В противном случае возможен выход изделия из строя. Данная неисправность условиями гарантии не поддерживается.

**Примечание!** При пилении фанеры, ДСП, металлических листов (особенно тонких - до 1 мм), при затрудненном пилении, а также при необходимости «чистого» пиления, уменьшите до минимума скорость подачи инструмента.

**Примечание!** Для получения ровного реза тонких металлических листов из меди, латуни, алюминия и других мягких сплавов рекомендуется производить пиление через пластину из мягкого дерева, оргалита или плексигласа (см. рис. 3).



*заполняется сервисным центром*

**Дата приема** .....

**Дата выдачи** .....

**Особые отметки** .....

**М.П.**

**Г**

**ОТРЫВНОЙ ТАЛОН** **Г**

**Изделие** _____

**Дата продажи** _____

**Дата приема** _____

**Дата выдачи** _____

**Клиент** _____

*заполняется сервисным центром*

**Дата приема** .....

**Дата выдачи** .....

**Особые отметки** .....

**М.П.**

**Д**

**ОТРЫВНОЙ ТАЛОН** **Д**

**Изделие** _____

**Дата продажи** _____

**Дата приема** _____

**Дата выдачи** _____

**Клиент** _____

*заполняется сервисным центром*

**Дата приема** .....

**Дата выдачи** .....

**Особые отметки** .....

**М.П.**

**Е**

**ОТРЫВНОЙ ТАЛОН** **Е**

**Изделие** _____

**Дата продажи** _____

**Дата приема** _____

**Дата выдачи** _____

**Клиент** _____

*заполняется сервисным центром*

**Сервисный центр** _____

**Мастер** _____
*фамилия*

**Код неисправности** _____

**М.П.**
*сервисного центра*

*заполняется сервисным центром*

**Сервисный центр** _____

**Мастер** _____
*фамилия*

**Код неисправности** _____

**М.П.**
*сервисного центра*

*заполняется сервисным центром*

**Сервисный центр** _____

**Мастер** _____
*фамилия*

**Код неисправности** _____

**М.П.**
*сервисного центра*



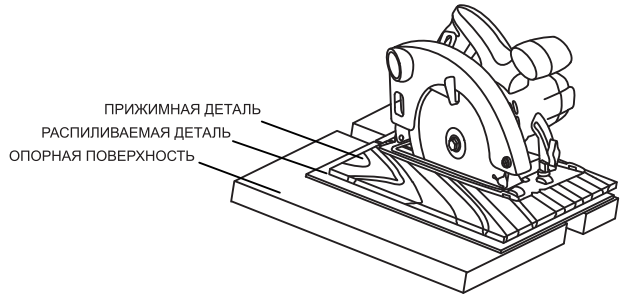


**Рис. 3**

Благодаря конструкции изделия, Вы имеете возможность обеспечить отвод стружки и опилок из зоны пиления. Для этого подсоедините шланг пылесоса к пылеотводному патрубку 1 изделия. В зависимости от конструкции пылесоса, может понадобиться переходник (в комплект не входит).

## 5. РЕКОМЕНДАЦИИ ПО ЭКСПЛУАТАЦИИ

**5.1.** Убедитесь, что напряжение Вашей сети соответствует номинальному напряжению изделия.

**5.2.** Включайте изделие в сеть только тогда, когда Вы готовы к работе.

**5.3.** Перед первым использованием изделия включите его без нагрузки и дайте поработать 10 – 20 секунд. Если в это время Вы услышите посторонний шум, почувствуете повышенную вибрацию или запах гари, выключите изделие, отсоедините кабель питания от сети и установите причину этого явления. Не включайте изделие, прежде чем будет найдена и устранена причина неисправности.

**5.4.** Во избежание повреждения изделия, перед пилением **ОБЯЗАТЕЛЬНО** дождитесь **ПОЛНОЙ** раскрутки пильного диска.

Перед пилением деревянной заготовки предварительно убедитесь в отсутствии в ней металлических предметов (гвоздей, шурупов, скоб и т. д.).

**5.5.** Для работы рекомендуем использовать сменный инструмент марки **«STAYER»**.

**5.6.** Обеспечьте хорошее освещение и порядок на рабочем месте. Удалите из зоны работы все посторонние предметы, которые могут помещать Вам в работе.

Не допускайте присутствия в зоне работы посторонних лиц и детей.

**5.7.** При использовании изделия расположите сетевой кабель вне рабочей зоны. Не допускайте попадания кабеля в зону пиления.

**5.8.** При пилении крепко держите изделие. Принимайте устойчивое положение тела и всегда сохраняйте равновесие.

**5.9.** Не стремитесь увеличивать скорость подачи изделия и не прилагайте излишних усилий при работе с ним. Это не ускорит процесс пиления, но только снизит качество работы и сократит срок службы изделия.

**5.10.** При пилении возможно закусывание (при пилении тонкого металла) или зажатие (при провисании распиливаемой заготовки) пильного диска. При освобождении инструмента **НЕ ПРИЛАГАЙТЕ** тянущих усилий к самому изделию. В этом случае выключите изделие, открутите гайку диска, «снимите» с него изделие и освободите доступным способом, стараясь не повредить.

**5.11.** Для исключения перегрева делайте перерывы в работе изделия, достаточные для его охлаждения.

**5.12.** Регулярно проверяйте состояние сетевого кабеля. Не допускайте повреждения изоляции, загрязнения агрессивными и проводящими веществами, чрезмерных тянущих и изгибающих нагрузок.

**Внимание!** Поврежденный кабель подлежит немедленной замене в сервисном центре.

**5.13.** Выключайте изделие из сети сразу же по окончании работы.

**5.14.** Выключайте изделие только клавишей 8. Не выключайте, просто отсоединяя кабель от сети (вынимая вилку из розетки).

**5.15.** Периодически очищайте от грязи и пыли корпус изделия и кабель, вентиляционные отверстия.

Все работы по техническому обслуживанию должны проводиться при отключенном от сети кабеле.

Изделие не требует другого специального обслуживания.

**5.16.** Все ремонтные работы должны проводиться только специалистами сервисных центров.

**5.17.** Следите за исправным состоянием изделия. В случае появления подозрительных запахов, дыма, огня, искр следует выключить инструмент, отключить его от сети и обратиться в специализированный сервисный центр.

**5.18.** Если Вам что-то показалось ненормальным в работе изделия, немедленно прекратите его эксплуатацию.

**5.19.** В силу технической сложности изделия, критерии предельных состояний не могут быть определены пользователем самостоятельно. В случае явной или предполагаемой неисправности обратитесь к разделу «Возможные неисправности и методы их устранения». Если неисправности в перечне не оказалось или Вы не смогли устранить ее, обратитесь в специализированный сервисный центр. Заключение о предельном состоянии изделия или его частей сервисный центр выдает в форме соответствующего Акта.

## 6. УКАЗАНИЯ ПО ТЕХНИКЕ БЕЗОПАСНОСТИ

**6.1.** Перед началом работы осмотрите и визуально проверьте изделие, кабель и инструмент на отсутствие видимых механических повреждений, подвижные части на функционирование. Не используйте изделие с поврежденными элементами (выключателем, диском, валом, корпусом и т. д.) – это может привести к травме и иным повреждениям.

**6.2.** Не работайте при слабом освещении и захламленном рабочем месте. Беспорядок и недостаточное освещение могут привести к травмам и несчастным случаям.

**6.3.** Надежно крепите обрабатываемую заготовку. Перед пилением деревянной заготовки предварительно убедитесь в отсутствии в ней металлических предметов (гвоздей, шурупов и т. д.).

**6.4.** Берегите себя от удара электрическим током. Во время работы избегайте соприкосновения с заземленными предметами: трубопроводами, радиаторами отопления, газовыми плитами, бытовыми приборами и т. д.

**6.5.** Во избежание несчастных случаев, каждый раз перед включением изделия в сеть убедитесь, что клавиша выключателя 8 находится в выключенном положении.

**6.6.** Избегайте случайного включения инструмента. Не перемещайте его подключенным к электрической сети. Не оставляйте электроинструмент, подключенный к электрической сети, без присмотра.



*заполняется сервисным центром*

**Дата приема** .....

**Дата выдачи** .....

**Особые отметки** .....

**М.П.**

**А**

**ОТРЫВНОЙ ТАЛОН** **А**

**Изделие** _____

**Дата продажи** _____

**Дата приема** _____

**Дата выдачи** _____

**Клиент** _____

*заполняется сервисным центром*

**Дата приема** .....

**Дата выдачи** .....

**Особые отметки** .....

**М.П.**

**Б**

**ОТРЫВНОЙ ТАЛОН** **Б**

**Изделие** _____

**Дата продажи** _____

**Дата приема** _____

**Дата выдачи** _____

**Клиент** _____

*заполняется сервисным центром*

**Дата приема** .....

**Дата выдачи** .....

**Особые отметки** .....

**М.П.**

**В**

**ОТРЫВНОЙ ТАЛОН** **В**

**Изделие** _____

**Дата продажи** _____

**Дата приема** _____

**Дата выдачи** _____

**Клиент** _____

# 10. СВЕДЕНИЯ О ПРИЕМКЕ И УПАКОВКЕ

Электроинструмент изготовлен и принят в соответствии с требованиями технических условий производителя и признан годным к эксплуатации.

Электроинструмент упакован согласно требованиям технических условий производителя.

КОНТРОЛЕР № 5

Дата выпуска: 28 ОКТ 2007 Приемку произвел: _____
(число, месяц, год) (штамп приемщика)

Упаковку произвел: _____
(штамп упаковщика)

УПАКОВЩИК №3

## Гарантийный талон

Изделие _____

Модель _____ № Изделия _____

Торговая организация _____

Дата продажи _____

**Электроинструмент получен в исправном состоянии и полностью укомплектован. Претензий к внешнему виду не имею. С условиями проведения гарантийного обслуживания ознакомлен.**

**М.П.**
торговой организации

Подпись покупателя: _____

**Для обращения в гарантийную мастерскую необходимо предъявить:**

- изделие;
- правильно заполненный гарантийный талон.



**6.7.** Не допускайте использования изделия посторонними лицами или детьми.

**6.8.** Во время пиления диск сильно нагревается. Не прикасайтесь к пильному диску сразу же по окончании пиления и до полного его остывания.

**6.9.** Берите и переносите изделие только за изолированные части корпуса.

**6.10.** Искрение в электрическом двигателе в процессе работы является нормальным. Не включайте изделие и не работайте в помещениях с высоким содержанием в воздухе паров кислот, воды, взрывчатых или легковоспламеняющихся газов.

**6.11.** Всегда отключайте кабель питания от сети после окончания работы и перед какими-либо работами с изделием.

**6.12.** Берегите кабель от воздействия тепла и масла, от соприкосновения с острыми и режущими предметами. Не перемещайте изделие за кабель, не перегибайте его. Не извлекайте вилку из розетки за кабель.

При видимом механическом повреждении электрического кабеля его должны заменить только в сервисном центре.

**6.13.** Не чистите изделие с помощью легковоспламеняющихся жидкостей или растворителей. Применяйте для этого только влажную ветошь, предварительно отключив изделие от сети.

**6.14.** Не накрывайте воздухозаборные отверстия изделия.

**6.15.** Не прикасайтесь к работающим, движущимся (под кожухами, крышками) частям изделия.

**6.16.** Носите подходящую одежду. Широкая одежда, длинные волосы, украшения могут быть захвачены движущимися частями изделия.

**6.17.** Не работайте и не храните изделие при неблагоприятных погодных условиях (дождь, снег, туман, прямые солнечные лучи).

**6.18.** Применяйте только острые, безупречные диски. **НИ В КОЕМ СЛУЧАЕ** не используйте инструмент с видимыми механическими повреждениями. Не применяйте сменный инструмент и принадлежности, которые не соответствуют техническим характеристикам данного изделия. Не превышайте указанных условий работы для сменного инструмента.

**6.19.** Не используйте изделие для выполнения работ, не связанных с его назначением, даже если оно подходит по параметрам.

**6.20.** Для выполнения тяжелых работ не используйте машины малой мощности. Применение изделия не по назначению может привести к возникновению опасной ситуации.

**6.21.** Не пытайтесь модифицировать, усовершенствовать изделие каким-либо способом. Использование любого аксессуара, который не рекомендован, может привести к поломке инструмента и причинить вред здоровью.

**6.22.** Ремонт должен осуществляться только в специализированных сервисных центрах с использованием запасных частей фирмы-изготовителя.

**6.23.** При работах, связанных с возникновением неблагоприятных условий (запыленности, повышенном уровне шума), используйте средства индивидуальной защиты.

**6.24.** Настоящее изделие соответствует российским и международным стандартам и требованиям безопасности.

## 7. УСЛОВИЯ ТРАНСПОРТИРОВАНИЯ, ХРАНЕНИЯ И УТИЛИЗАЦИИ

**7.1.** Храните электроинструмент в надежном, сухом и недоступном для детей месте.

**7.2.** Хранение и транспортирование электроинструмента осуществляйте в коробках или кейсах.

**7.3.** Отслужившее срок службы изделие, дополнительные принадлежности и упаковку следует экологически чисто утилизировать.

## 8. ГАРАНТИЙНЫЕ ОБЯЗАТЕЛЬСТВА

Мы постоянно заботимся об улучшении качества обслуживания наших потребителей, поэтому если у Вас возникли нарекания на качество и сроки проведения гарантийного ремонта, пожалуйста, сообщите об этом на электронный адрес: **stayer@stayer-tools.com.**

**8.1.** Гарантийные обязательства распространяются только на неисправности, выявленные в течение гарантийного срока и обусловленные производственными и конструктивными факторами.

**8.2.** Срок службы данного изделия составляет 5 лет.

**8.3.** Неисправные узлы инструментов в течение гарантийного срока ремонтируются или заменяются новыми. Решение о целесообразности их замены или ремонта остается за авторизированным сервисным центром. Заменяемые детали переходят в собственность службы сервиса.

**8.4.** Гарантийный срок изделия составляет 2 года со дня продажи изделия.

**8.5.** Гарантия не распространяется:

**8.5.1.** На неисправности изделия, возникшие в результате несоблюдения пользователем требований руководства по эксплуатации.

**8.5.2.** Если инструмент, принадлежности и расходные материалы использовались не по назначению.

**8.5.3.** На механические повреждения (трещины, сколы и т. д.) и повреждения, вызванные воздействием агрессивных сред, высокой влажности и высоких температур, попаданием инородных предметов в вентиляционные отверстия электроинструмента, а также повреждения, наступившие вследствие неправильного хранения и коррозии металлических частей.

**8.5.4.** На изделия с неисправностями, возникшими вследствие перегрузки инструмента, повлекшей выход из строя электродвигателя или других узлов и деталей. К безусловным признакам перегрузки изделия относятся помимо прочих: появление цветов побежалости, одновременный выход из строя ротора и статора, деформация или оплавление деталей и узлов изделия, потемнение или обугливание проводов электродвигателя под действием высокой температуры.

**8.5.5.** При использовании изделия в условиях высокой интенсивности работ и сверхтяжелых нагрузок.

**8.5.6.** В случае использования принадлежностей и расходных материалов, не рекомендованных или не одобренных производителем.



**8.5.7.** На принадлежности, запчасти и расходные материалы, вышедшие из строя вследствие нормального износа, такие как: приводные ремни, угольные щетки, аккумуляторные батареи, ножи, пилки, пильные диски, абразивы, сверла, буры, леска для триммера и т. п.

**8.5.8.** На изделия, подвергавшиеся вскрытию, ремонту или модификации вне авторизированного сервисного центра.

**8.5.9.** При сильном внешнем и внутреннем загрязнении изделия.

**8.5.10.** На профилактическое и техническое обслуживание инструмента, например: смазку, промывку.

**8.5.11.** На неисправности изделия, возникшие вследствие событий непреодолимой силы.

## 9. ВОЗМОЖНЫЕ НЕИСПРАВНОСТИ И МЕТОДЫ ИХ УСТРАНЕНИЯ

| Неисправность | Возможная причина | Действия по устранению |
|---|---|---|
| 1. Изделие не включается | 1. Нет напряжения в сети | 1. Проверьте напряжение сети |
| | 2. Неисправен выключатель или электронный компонент | 2. Обратитесь в сервисный центр для ремонта или замены |
| | 3. Полный износ щеток | 3. Обратитесь в сервисный центр для замены |
| | 4. Неисправен двигатель | 4. Обратитесь в сервисный центр для ремонта или замены |
| 2. Изделие не развивает полных оборотов или не работает на полную мощность | 1. Низкое напряжение сети | 1. Проверьте напряжение в сети |
| | 2. Износ щеток | 2. Обратитесь в сервисный центр для замены |
| | 3. Сгорела обмотка или обрыв в обмотке двигателя | 3. Обратитесь в сервисный центр для замены |
| | 4. Неисправен выключатель или электронный компонент | 4. Обратитесь в сервисный центр для ремонта или замены |
| | 5. Заклинивание в механизме | 5. Обратитесь в сервисный центр для ремонта |
| 3. Изделие останавливается при работе | 1. Закусывание или зажим инструмента | 1. Освободите инструмент |
| | 2. Полный износ щеток | 2. Обратитесь в сервисный центр для замены |
| | 3. Заклинивание механизма | 3. Обратитесь в сервисный центр для ремонта |
| 4. Изделие перегревается | 1. Интенсивный режим работы, быстрая подача инструмента, твердая или большой толщины заготовка | 1. Измените режим работы, снизьте скорость подачи, уменьшите частоту хода полотна |
| | 2. Высокая температура окружающего воздуха, слабая вентиляция, засорены вентиляционные отверстия | 2. Примите меры к снижению температуры, улучшению вентиляции, очистке вентиляционных отверстий |
| | 3. Недостаток смазки, заклинивание в механизме | 3. Обратитесь в сервисный центр для ремонта |
| | 4. Сгорела обмотка или обрыв в обмотке | 4. Обратитесь в сервисный центр для ремонта |